Therabody

Theragun Prime Plus

User Manual

TABLE OF CONTENTS

1. Product Overview
2. What's in the Box
3. Getting to Know the Device
4. Using the Device
5. How the Device Works
6. Care, Cleaning, and Charging

Theragun Prime Plus

1. Product Overview

Experience next-level recovery with the Theragun Prime Plus — a powerful 16mm percussive massage gun enhanced with heat in a durable design. The heated percussive attachment treats deep into muscles with science-backed doses of heat to help optimize warm-up, reduce soreness, speed up recovery and relieve pain faster than percussive massage alone. Get effective treatment anywhere on the body with the easy-reach patented triangle grip and 3 targeted percussive attachments that treat both large muscles and sensitive areas. Unlike other massage guns, Theragun Prime Plus is made with a quiet, anti-stall motor so you can massage even the toughest knots using up to 40lbs of pressure without compromising on depth and speed. Treatment is easy with simple on-device controls and guided routines in the Therabody app.

Upgrade your recovery with even more treatments — add the Cold attachment or the Vibration attachment to create a recovery routine specific to your personal needs (Cold attachment and Vibration attachment both sold separately).

Intended Use

The Theragun Prime Plus' heated percussive massage therapy is intended to help optimize warm-up, reduce soreness, speed up recovery, and relieve pain.

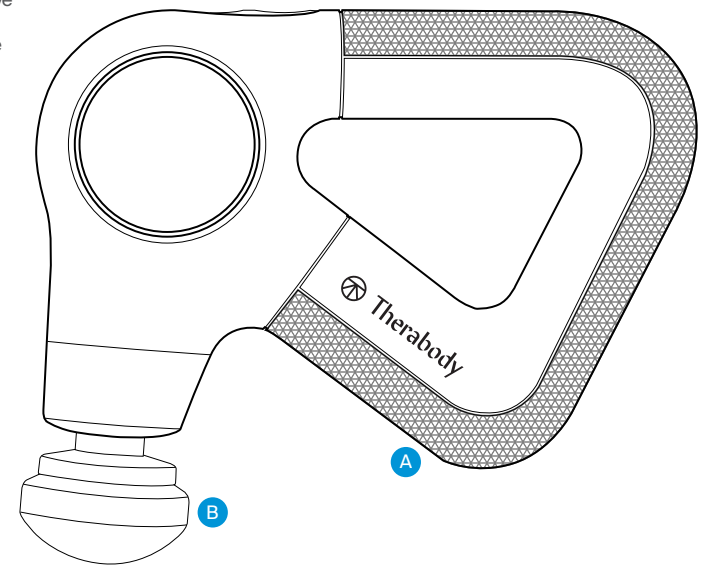

2. What's in the box

- A Theragun Prime Plus device
- B Heated percussive attachment
- C Three percussive attachments (Dampener, Standard Ball, Wedge)
- D USB-C charging cable
- E Travel Pouch
- F Instruction Manual

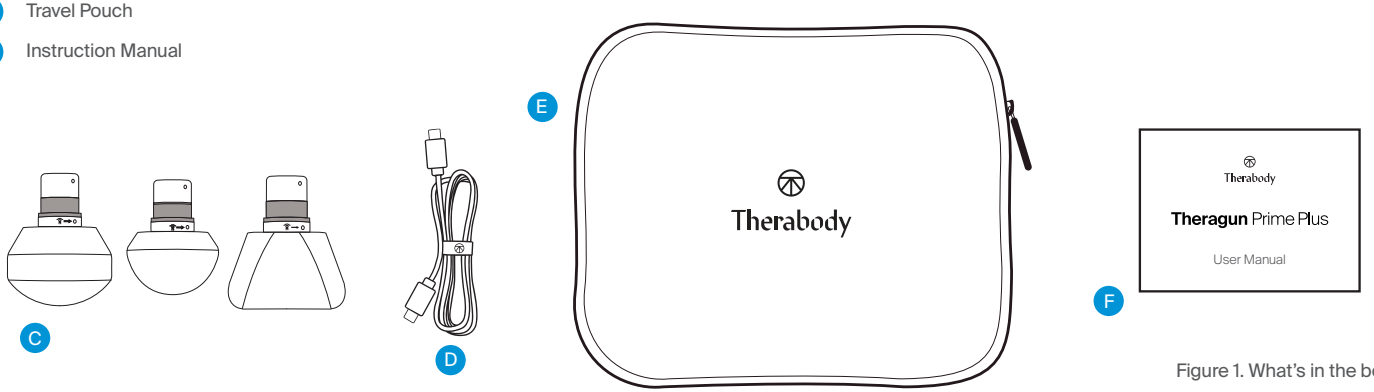

Figure 1. What's in the box

EN

Attachments Sold Separately

- G Vibration attachment
- H Cold attachment
- I Thumb attachment
- J Micro-Point attachment

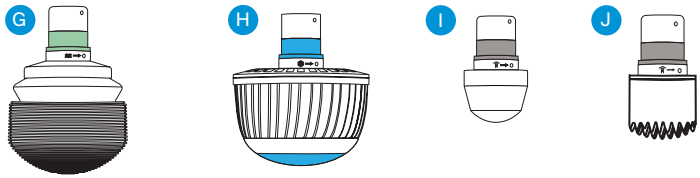

3. Getting To Know the Device

1. Easy-to-use two-button control panel
   - a Power and speed button (5 LED speed indicators)
   - b Intensity button (3 LED intensity indicators)
2. Patented triangle multi-grip handle
3. USB-C port
4. Interchangeable heat and percussive attachments

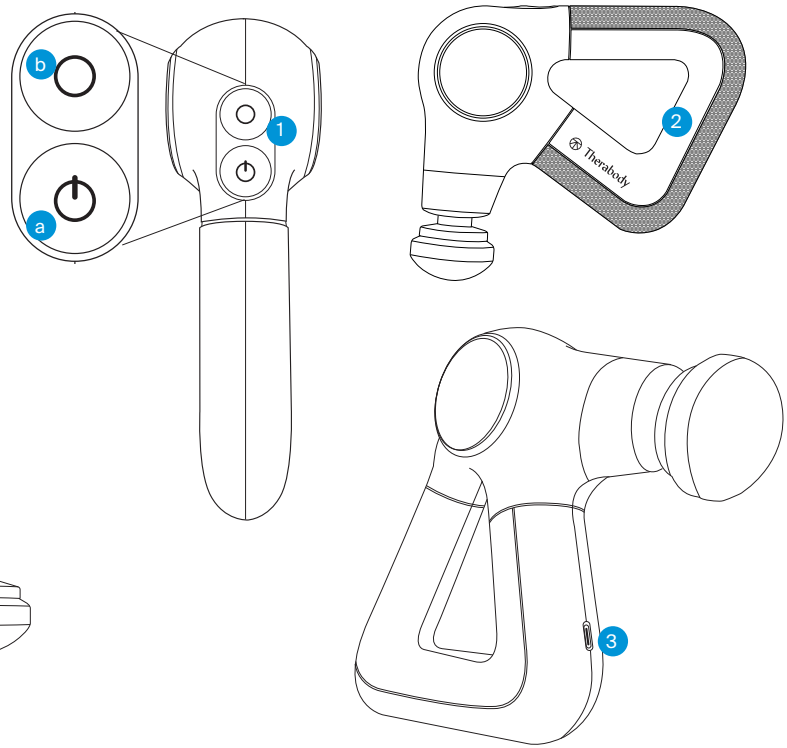

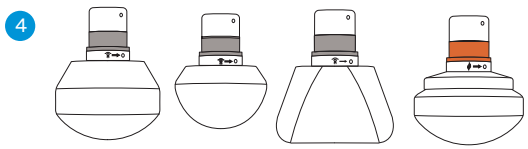

Figure 2. Corresponding diagram of the device

Download the Therabody App

1. Download the Therabody app from the App Store or Play Store.
2. Follow the in-app instructions to create a new app account and verify your email.
3. Once logged in, follow the onboarding steps to connect your Theragun Prime Plus to the app. Be sure that the Bluetooth settings are enabled for your phone.
4. Select “Theragun Prime Plus” as your Therabody device when prompted.
5. Press and hold the power button on your Theragun Prime Plus to turn it on. Theragun Prime Plus must be powered on to locate and pair to the app.
6. Tap “Pair Device” and select Theragun Prime Plus to confirm the device and app connection.
7. The Therabody app allows you to control device speed, monitor massage force, learn the best way to use each therapy, and get routine suggestions that show you exactly which muscle to treat, which attachment to use and how to grip your device.

4. Use the Device

1. **Turn on the device.** Slide your hand into the ergonomically designed Theragun triangle handle. Press and hold the power button to turn on the Theragun Prime Plus. The device’s LEDs will illuminate when the device is on.
2. **Select a percussive treatment speed.** Press the power button to toggle through the five treatment speed options. Each LED light will illuminate to indicate treatment speed intensity, with one white LED illuminated at the lowest speed and 5 LEDs illuminated at the fastest speed.
3. **Use the device.** Move the device across the areas in need of treatment, gradually applying light to moderate pressure as needed.
4. **Use the heated percussive attachment.** Attach the heat attachment, turn on the device, and select your desired speed as noted above. Press the intensity button to adjust the heat temperature. Each of the three LED lights will illuminate to indicate treatment temperature intensity, with one orange LED illuminated at low heat, two at medium heat, and three at high heat. To use heat without percussive therapy, continue to press the power button to toggle through the speed options. After the highest speed, percussive therapy will turn off.
5. **Use the cold attachment (sold separately).** Attach the cold attachment, and turn on the device as noted above. Please note, percussion is disabled during cold treatment. Press the intensity button to adjust the cold temperature. Each of the three LED lights will illuminate to indicate treatment temperature intensity, with one blue LED illuminated at low intensity, two at medium intensity, and three at high intensity.
6. **Use the vibration attachment (sold separately).** Attach the vibration attachment, and turn on the device as noted above. Please note, percussion is disabled during vibration treatment. Press the intensity button to adjust the vibration intensity. Each of the three LED lights will illuminate to indicate treatment vibration intensity, with one green LED illuminated at low intensity, two at medium intensity, and three at high intensity.
7. **Lock the device.** When not in use or during transport, lock the device to prevent battery drainage or turning it on accidentally. Quickly press the power button three times to initiate the lock function. Quickly press the power button three times again to unlock.
8. **Turn off the device.** Press and hold the power button to turn off the device.

EN

Automatic Shut Off

The device will automatically shut off in the following scenarios:

1. If the device is not used after pressing the power button to check the battery level, it will shut off in 5 minutes.
2. If the app is connected but the device isn't turned on, it will shut off after 10 minutes.
3. When the device is out of battery, the device's LED indicator will flash orange and then shut off.
4. If the device is on with only heat for more than 1 hour, it will shut off.

Connecting the Attachments

1. Ensure that the device is powered off before connecting or removing any attachments.
2. Insert the attachment into the device arm, twist clockwise and lock into place.
3. To unlock and remove the attachment, twist counterclockwise and pull it off.
4. Warning: Do not place your finger between the attachment and the end of the arm, as this may cause pinching or injury.

*Attachments can be used across other Theragun Plus models.

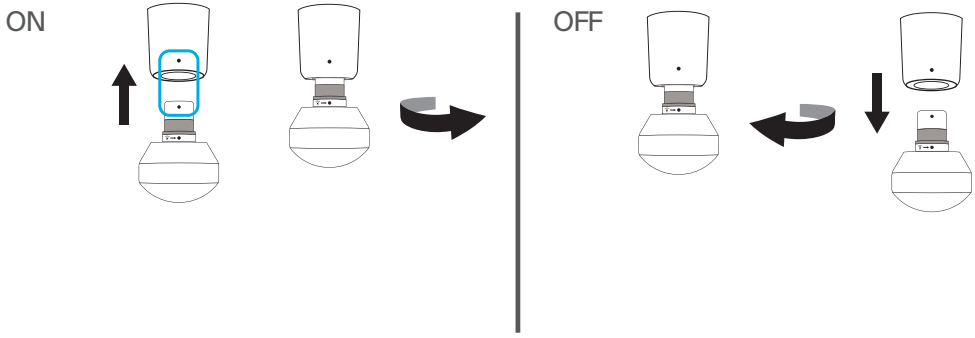

Using the Attachments

The device comes with four high-quality attachments designed for a more personalized treatment. The Heated Percussive, Dampener, Standard Ball, and Wedge attachments are comfortable and hygienic and do not absorb sweat, lotion, or oils.

ATTACHMENT	MUSCLE GROUP	INTENDED USE
Dampener	For tender or sensitive areas and overall use	Use the Dampener attachment for a firm yet softer, soothing full-body massage. The Dampener attachment is specifically designed for general use and is a low-impact treatment around tender or bony areas. Its wide base maximizes surface area for greater, more efficient contact with the body.
Standard Ball	For large and small muscle groups	Use the Standard Ball attachment for a full-body massage. The Standard Ball attachment is specifically designed for overall use on both large and small muscle groups. With a smaller shape and higher impact level than the dampener, it is a firmer option for overall use and is your go-to attachment for tension.
Wedge	For shoulder blades and IT bands	Warm up muscles and improve flexibility with the Wedge attachment. Uniquely designed for use on shoulder blades and IT bands, the Wedge attachment is used for “scraping” and “flushing” motions, mirroring techniques commonly used in sports massages.
Heated Percussive	For muscles	Loosen up stiff muscles and accelerate recovery. Use the heat attachment to loosen up stiff muscles before a workout, or after a workout to accelerate muscle recovery.
Cold (Sold separately)	For joints and muscles	Reduce inflammation, pain, and swelling. Use the cold attachment to relieve swelling and reduce inflammation.
Vibration (Sold separately)	For joints and and boney areas	Relieve joint pain and treat sensitive areas. Use the vibration attachment to target joint pain and treat boney areas. The vibration attachment increases circulation to treat sensitive areas.
Thumb (Sold separately)	For trigger points and the lower back	Relieve pain with the high pressure point Thumb attachment. Specifically designed to mimic a human thumb, use this attachment for point therapy on the lower back. Use the Thumb anywhere you may have otherwise used your thumb for pain relief.
Micro-Point (Sold separately)	For a more increased stimulation	Increase circulation with the Micro-Point attachment. The Micro-Point attachment delivers a highly targeted treatment and increases stimulation and circulation to each treatment area.

6. Care, Cleaning, and Charging

Device Maintenance

The following maintenance instructions are important to ensure that your device continues to work as it was designed. Failure to follow these instructions may cause your device to stop working.

Cleaning the Device

Read the following instructions carefully before cleaning the device to ensure longevity of the device and its components.

1. Visually inspect the device for any obvious signs of debris build-up.
2. Wipe the device with a non-abrasive, lint-free damp cloth or alcohol-free cleansing wipe.
3. Dry the device with a non-abrasive, lint-free cloth.
4. After cleaning, allow the device to dry thoroughly before storing or beginning another treatment. The device is NOT waterproof or machine washable. Do not allow excess liquids or water to enter the product.
5. A properly cleaned device should have no visible signs of debris or moisture.

Note: This product is not waterproof. Only clean with a damp cloth or alcohol-free cleansing wipe by wiping the device. Do not submerge the device in water or clean it under running water. Do not allow the device to come into contact with corrosive solutions, which can damage the device's appearance and function.

Charging the Device

1. The device is USB-C enabled and comes with a charging cable. Before charging, ensure that the device is powered off.
2. Connect one end of the charging cable to the USB-C charging port on the device. It is located on the handle of the device. Connect the other end of the charging cable to a power adapter.
3. The power button has an LED light that will indicate the battery status when the device is on or charging. Turn on the device or press the power button to check the battery status.
   - Orange (blinking, and then turns off): No battery
   - Orange (blinking): Very low battery
   - Orange: Low battery
   - Blue: Half battery
   - Green: High battery
4. The battery life of the device is up to 120 minutes, depending on the attachment and treatment intensity used.

**Note: If using a charger from a third party, ensure that it is from a certified manufacturer and has not suffered any structural damage.

Store and Transport the Device

To store and transport, keep the device in its travel pouch. Store the device in a cool and dry place (Temperature: 0°C/32°F - 40°C/104°F Relative humidity: 10~95% RH). Do not store the device where temperatures may exceed 40°C/104°F, such as in direct sunlight or in a vehicle.

Troubleshooting Guide

SCENARIO	ERROR CODE DISPLAYED	POTENTIAL CAUSES	POTENTIAL SOLUTIONS
No power	Power button LED blinks orange, blue, and green.	The battery pack has overheated during charging or use.	Ensure the power of the product is off, remove the product from the charger, and let it rest for 60 minutes. If this doesn't work, contact Therabody.
No power	The 5 white LED lights blink 5 times then turn off.	The motor has overheated.	Ensure the power of the product is off and let it rest for 60 minutes. If this doesn't work, contact Therabody.
Percussion works but heated attachment doesn't produce heat.	The 3 orange LED lights blink 5 times then turn off.	Heat attachment has overheated or other error.	Ensure the power of the product is off and let it rest for 60 minutes. If this doesn't work, contact Therabody.
Power is on, but cold attachment has no function.	The 3 blue LED lights blink 5 times then turn off.	Cold attachment has overheated or other error.	Ensure the power of the product is off and let it rest for 60 minutes. If this doesn't work, contact Therabody.
Power is on, but vibration attachment has no function.	The 3 green LED lights blink 5 times then turn off.	Vibration attachment has overheated or other error.	Ensure the power of the product is off and let it rest for 60 minutes. If this doesn't work, contact Therabody.
Device turns off automatically	None	1. Battery level is low 2. It still cannot turn on	1. Charge the battery 2. Contact Therabody
Device cannot turn on	None	1. Battery level is low 2. It still cannot turn on	1. Charge the battery 2. Contact Therabody
Device shuts off in mid-treatment or Vibration motor does not turn on	None	1. Check and recharge batteries 2. Motor or connection may have been damaged	Try charging the device fully, removing the charging cable and then pressing the power button for 3 seconds. If problem persists, contact Therabody
Cannot charge battery	None	1. The ambient temperature is too high or too low 2. Possible defective battery 3. Defective charging cable	1. Charge the device when the ambient temperature is between 5° C and 35° C 2. Try using a different USB-C cable and adapter 3. Contact Therabody

Theragun Prime Plus Warnings and Guidance (Precautions and Contraindications)

Background

Therabody products are designed to unlock the body's natural ability to achieve health and well-being. Through science and technology, the Therabody portfolio of products allows people to access the therapeutic benefits of different natural phenomena to meet both their needs and preferences. There will be times when it is advisable to modify how devices are used (precautions) or times when it is not appropriate to use certain devices (contraindications). Read the following safety information for the device in its entirety prior to use.

Important Safety Information

General Device Use

This device is intended for use by people in good health. This device is contraindicated against and should not be used by or on anyone with a history of epilepsy, seizures or cardiopathy.

The device is not recommended for anyone with an electronic implanted device (such as a pacemaker), cardiac arrhythmia, tumors, or acute episodes of inflammatory diseases. The device is not recommended for those who have arteriosclerosis, thromboses, or implants in the body region being treated. The device should not be used if you have dark brown or black spots, such as large freckles, birthmarks, moles, or warts, on the area being treated. The device is not recommended if you have eczema, psoriasis, lesions, open wounds, or active infections other than mild to moderate acne, such as cold sores, in the area being treated. Wait for the infected area to heal before using the device. The device should not be used if you have abnormal skin conditions caused by diabetes or other systemic or metabolic diseases. If you have a history of herpes outbreaks in the area of treatment, use of the device is not recommended unless you have consulted with your physician and have received preventive treatment.

Please consult your physician prior to using the device if you are pregnant and/or nursing. **Immediately stop using the device at the first sign of discomfort. If you have any medical considerations please consult your doctor before using the device.**

Safety, Precautions, and Contraindications

Specific Therapies

These recommendations are derived from consultation with medical experts and published research regarding precautions and contraindications as of the printing date. For up-to-date information, please visit us online at https://www.therabody.com/us/en-us/precautions-and-contraindictions.html.

Precautions:

Due care is required in these circumstances and device use may need to be modified. Consult with a medical professional if you currently have or suspect you may have any of the following conditions or if you have any questions.

- Hypertension (controlled)
- Osteopenia
- Osteoporosis
- Pregnancy
- Diabetes
- Varicose veins
- Bony prominences or regions
- Abnormal sensations (e.g., numbness)
- Sensitivity to pressure
- Recent injury or surgery
- Scoliosis or spinal deformity
- Medications that may alter client sensations

Contraindications:

The following are circumstances where the potential risks may outweigh the benefits. Consult a medical professional before use.

- Skin rash, open wounds, blisters, local tissue inflammation, bruises, or tumors
- Deep vein thrombosis, osteomyelitis
- Bone fracture or myositis ossificans
- Hypertension (uncontrolled)
- Acute or severe cardiac, liver, or kidney disease
- Neurologic conditions resulting in loss or altered sensation
- Direct application to the face, throat, or genitalia
- Bleeding disorders
- Recent surgery or injury
- Connective tissue disorders
- Peripheral vascular insufficiency or disease
- Medications that thin the blood or alter sensations
- Direct pressure over surgical site or hardware
- Direct pressure over eyes or throat
- Extreme discomfort or pain felt by client
- Severe scoliosis or spinal deformity
- Pacemaker, ICD, or history of embolism
- Allergy to device material: plastic, silicone, aluminum, stainless steel, copper alloy, paint

Limited Warranty and Customer Service
For full warranty information, please visit www.therabody.com/warranty.
Customers who are in need of product support should visit
https://www.therabody.com/us/en-us/support/support.html for the available contact methods.

FDA-Registered
Limited Warranty Only With Authorized Retailer Purchase
© 2024 Therabody, Inc. All Rights Reserved.
Patents at www.therabody.com/patents

Manufactured and Distributed by:
Therabody, Inc.
1640 S Sepulveda, Suite 300
Los Angeles, CA 90025

In the Australian market, the Theragun Prime Plus warranty is 1 year.
For Australian Market Only: The purchase of this device is accompanied by a limited warranty. For complete details about the rights afforded to you under this warranty, visit https://therabody.com/anz/en-au/warranty-support/.

Imported and Distributed By:
Therabody Australia Pty Ltd
Waterman Business Centre
175 Maroondah Highway
Suite 16, C307, Level 3
Ringwood Vic 3134 Australia

Importers:
Therabody International Limited
5th Floor, 40 Mespil Road,
DO4C2N4 Dublin, Ireland

Therabody UK Limited
Portsoken House 155-157
The Minorities, London,
United Kingdom, EC3N1LJ

UNIT WARNINGS

READ ALL INSTRUCTIONS AND CAUTIONARY MARKINGS IN THIS MANUAL, ON THE CHARGER, AND ON THE DEVICE BEFORE USING OR CHARGING THE DEVICE AND ITS ACCESSORIES.

When using the device, the following basic precautions should always be adhered to:

1. USE ONLY AS INSTRUCTED. Use the device as described in the device's User Manual only. The device is intended for over-the-counter use. The device is not intended to diagnose, cure, or prevent diseases. Use only Therabody recommended accessories and replacement parts. The device is an advanced mechanical tool with electric components. If the device and its accessories are not used or maintained properly, there is a risk of fire, electric shock, or injury. Failure to use and maintain the device and corresponding attachments in accordance with the instructions outlined in this manual will void the warranty and may result in product damage or physical injury. The device is intended for commercial and home use.
2. NOT FOR CHILDREN. The device is not intended for use by young children or persons with reduced physical, sensory, or reasoning capabilities or lack of experience and knowledge, unless given supervision or instruction concerning use of the device by a person responsible for their safety. The device is not a toy. Do not play with, bend, or pull the electrical components. Advise children not to play with the device or accessories. Adult supervision should be provided for those under 18 using the device.
3. CHARGING. If your device doesn't turn on or the battery indicator displays a low battery level, please charge before first use. Charge the battery using the USB-C cable (included). When you use the charging cable (included), make sure its USB-C connector is fully inserted into a compatible power adapter before you plug the adapter into a power outlet. You can also charge the battery with third party cables that are compliant with USB-C and with applicable country regulations and international and regional safety standards. Other adapters may not meet applicable safety standards, and charging with such adapters could pose a risk of death or injury. Do not force the cable into place. Fully charge the device at least once every six months to prevent device and battery damage. Unplug the power adapter and charging cable when not in use.
4. DO NOT OVERCHARGE. Do not leave the device connected to the power adapter for more than one hour after the battery has been fully charged. The battery includes a protection system to avoid the risk of overcharging. However, overcharging may reduce its life over time.
5. CHARGING LOCATIONS. Charge the device with a power adapter and charging cable. Avoid skin contact when the USB-C is plugged into a power source as it may cause discomfort or injury. Do not sleep or sit on the USB-C connector. The device should be charged indoors in a well-ventilated, dry location. Do not charge the device outdoors, in a bathroom, or within 10 feet (3.1 meters) of a bathtub or pool. Do not use the device or charger on wet surfaces, and do not expose the charger to moisture, rain, or snow. Do not use the device or its compatible charger in the presence of explosive atmospheres (gaseous fumes, dust, grain, metal powders, or flammable materials). Sparks may be generated, possibly causing a fire.
6. UNPLUGGING THE CHARGER AND CARE. Pull the plug, not the cord, to reduce the risk of damage to the electrical plug and cord. Never carry the charger by its cord. Keep the cord away from heat, oil, and sharp edges. Do not stretch the charger cord or place the cord under strain. Do not handle the charger, terminals, or the device with wet hands. Always unplug this appliance from the electrical outlet immediately after using and before cleaning. Store cable to ensure it is not stepped on, tripped over, or otherwise subjected to damage or stress. Do not use a power adapter or charging cable that has received a sharp blow, been dropped, run over, or damaged in any way. For long-term storage, store with a fully charged battery.
7. USAGE. Discontinue use of the device if you are feeling pain or discomfort. If at any point during the treatment you feel pain or discomfort, stop the treatment immediately. Discontinue use of the device if it overheats or becomes uncomfortably hot. Do not place your finger between the attachment and the end of the arm, as this may cause pinching and injury.
8. DO NOT OPERATE UNDER BLANKET AND PILLOW. Excessive heating can occur and cause fire, electric shock, or injury.
9. DEVICE CARE AND SERVICE. Handle the device with care. The device contains electronic components that can be damaged if dropped, burned, punctured, or crushed. Do not disassemble the device or attempt to repair the device yourself. Disassembling the device may damage it and may cause injury. If the device is damaged or if malfunctions occur, contact Therabody Customer service. The warranty will be void if the device, batteries, or charger are disassembled or if any parts have been removed. Do not use if damaged as these may cause injury. Do not puncture or damage the device. The device is NOT waterproof. The device is not machine washable. Do not place or store the device where it can fall or be pulled into a tub or sink. Do not place in or drop into water or other liquid. Do not reach for an appliance that has fallen into or come into contact with water. Unplug immediately. Clean the device according to the instructions found in the "Cleaning" section in the User Manual.
10. BATTERY CHEMICALS CAUSE SERIOUS BURNS. Never allow the internal battery to come into contact with the skin, eyes, or mouth. If a damaged battery leaks chemicals, use rubber or neoprene gloves to dispose of it. If skin is exposed to battery fluids, wash with soap and water and rinse with vinegar. If eyes are exposed to battery chemicals, immediately flush with water for 20 minutes and seek medical attention. Remove and dispose of contaminated clothing.
11. DO NOT SHORT CIRCUIT. A battery will short circuit if a metal object makes a connection between the positive and negative contacts on the battery or the 16V connector. Do not place a battery near anything that may cause a short circuit, such as coins, keys, or nails in your pocket. A short-circuited battery may cause fire and personal injury.
12. STORING THE DEVICE AND ACCESSORIES. Store in a cool, dry place. Only charge the device when the ambient temperature is between -4-113°F (-20-45°C). Do not store the device, or charging cable where temperatures may exceed 113°F (45°C), such as in direct sunlight, in a vehicle, or in a metal building during the summer.
13. DEVICE DISPOSAL. This device contains a lithium-ion battery, and care must be taken upon disposal of the device. Before disposal of this device, please review your local laws and requirements surrounding Lithium-Ion Battery disposal. The preferred method is recycling the whole device.

Label & Symbols

The following labels and symbols appear on Theragun Prime Plus: labeling

No.	Icon	Descripton
1	CE	CE Mark
2		Please read the user manual before use.
3		Separate collection for waste electrical and electronic equipment. Note: For more information about disposal of equipment, its parts and accessories, please contact your local distributor.
4	IP22	IP Classification: The first number 2: Protected against access to hazardous parts with a finger, and the jointed test finger of 12 mm Φ, 80 mm length, shall have adequate clearance from hazardous parts, and protected against solid foreign objects of 12.5 mm Φ and greater.
5		RCM Mark
6		Type BF apply part
7		Manufacturer information
8	UK CA	UKCA Mark for UK
9	Bluetooth	Bluetooth

EN

Theragun Prime Plus
IEC 60601-1 and IEC60601-11 requriement(Warning)---For Medical device apply for US, CA
This device is Class III equipment with type BF applied. It complies with Medical Electrical Safety Standards (IEC 60601-1).
This device also complies with Medical EMC Standard (IEC 60601-1-2).
The device has been tested and found to comply with the electromagnetic compatibility (EMC) limits for medical devices to IEC 60601-1-2: 2014. These limits are designed to provide reasonable protection against harmful interference in a typical medical installation.

1* WARNING: Use of this equipment adjacent to or stacked with other equipment should be avoided because it could result in improper operation. If such use is necessary, this equipment and the other equipment should be observed to verify that they are operating normally.

2* WARNING: Use of accessories, transducers and cables other than those specified or provided by the manufacturer of this equipment could result in increased electromagnetic emissions or decreased electromagnetic immunity of this equipment and result in improper operation.

3* WARNING: Portable RF communications equipment (including peripherals such as antenna cables and external antennas) should be used no closer than 30 cm (12 inches) to any part of the ME EQUIPMENT, including cables specified by the manufacturer. Otherwise, degradation of the performance of this equipment could result.

This device complies with Part 15 of the FCC Rules. Operation is subject to the following two conditions: (1) this device may not cause harmful interference, and (2) this device must accept any interference received, including interference that may cause undesired operation.
changes or modifications not expressly approved by the party responsible for compliance could void the user's authority to operate the equipment.
This equipment has been tested and found to comply with the limits for a Class B digital device, pursuant to Part 15 of the FCC Rules. These limits are designed to provide reasonable protection against harmful interference in a residential installation. This equipment generates, uses and can radiate radio frequency energy and, if not installed and used in accordance with the instructions, may cause harmful interference to radio communications. However, there is no guarantee that interference will not occur in a particular installation.
If this equipment does cause harmful interference to radio or television reception, which can be determined by turning the equipment off and on, the user is encouraged to try to correct the interference by one or more of the following measures:
-- Reorient or relocate the receiving antenna.
-- Increase the separation between the equipment and receiver.
-- Connect the equipment into an outlet on a circuit different from that to which the receiver is connected.
-- Consult the dealer or an experienced radio/TV technician for help.
ISED compliance statement
This device contains licence-exempt transmitter(s)/receiver(s) that comply with Innovation, Science and Economic Development Canada's licence-exempt RSS(s). Operation is subject to the following two conditions:
(1) This device may not cause interference.
(2) This device must accept any interference, including interference that may cause undesired operation of the device.

Guidance and manufacturer´s declaration – electromagnetic emission		
The Theragun Prime Plus is intended for use in the electromagnetic environment specified below. The customer or the user of Theragun Prime Plus should assure that it is used in such an environment.		
Emissions test	**Compliance**	**Electromagnetic environment - guidance**
RF emissions CISPR 11	Group 1	The Theragun Prime Plus uses RF energy only for its internal function. There for, its RF emissions are very low and are not likely to cause any interference in nearby electronic equipment.
RF emissions CISPR 11	Class B	The Theragun Prime Plus suitable for use in all establishments, including domestic establishments and those directly connected to the public low-voltage power supply network that supplies buildings used for domestic purposes.
Harmonic emissions IEC 61000-3-2	Not applicable	
Voltage fluctuations flicker emissions IEC 61000-3-3	Not applicable	

Guidance and manufacturer's declaration – electromagnetic immunity – for all EQUIPMENT and SYSTEMS

Guidance and manufacturer´s declaration – electromagnetic immunity			
The Theragun Prime Plus is intended for use in the electromagnetic environment specified below. The customer or the user of the Theragun Prime Plus should assure that it is used in such an environment.			
Immunity test	**IEC 60601 test level**	**Compliance level**	**Electromagnetic environment -guidance**
Electrostatic discharge (ESD) IEC 61000-4-2	± 8 kV contact ± 2 kV, ± 4 kV, ± 8 kV, ± 15 kV air	± 8 kV contact ± 2 kV, ± 4 kV, ± 8 kV, ± 15 kV air	Floors should be wood, concrete or ceramic tile. If floors are covered with synthetic material, the relative humidity should be at least 30 %.
Electrostatic transient / burst IEC 61000-4-4	± 2 kV for power supply lines ± 1 kV for input/output lines	N/A	Mains power quality should be that of a typical commercial or home environment.
Surge IEC 61000-4-5	± 1 kV differential mode ± 2 kV common mode	N/A	Mains power quality should be that of a typical commercial or home environment.
Voltage dips, short interruptions and voltage variations on power supply input lines IEC 61000-4-11	0 % UT; 0,5 cycle g) At 0°, 45°, 90°, 135°, 180°, 225°, 270° and 315° 0 % UT; 1 cycle and 70 % UT; 25/30 cycles Single phase: at 0° 0 % UT; 250/300 cycle	N/A	Mains power quality should be that of a typical commercial or home environment. If the user of the Theragun Prime Plus requires continued operation during power mains interruptions, it is recommended that the Theragun Prime Plus be powered from an uninterruptible power supply or a battery.
Power frequency (50/60 Hz) magnetic field IEC 61000-4-8	30 A/m	30 A/m	Power frequency magnetic fields should be at levels characteristic of a typical location in a typical commercial or home environment.
NOTE UT is the a. c. mains voltage prior to application of the test level.			

Guidance and manufacturer´s declaration – electromagnetic immunity – for EQUIPMENT and SYSTEM

Guidance and manufacturer´s declaration – electromagnetic immunity			
The Theragun Prime Plus is intended for use in the electromagnetic environment specified below. The customer or the user of the Theragun Prime Plus should assure that it is used in such an environment.			
Immunity test	**IEC 60601 test level**	**Compliance level**	**Electromagnetic environment -guidance**
Conducted RF IEC 61000-4-6	3 Vrms 150 kHz to 80 MHz 6 V in ISM and amateur radio bands between 0,15 MHz and 80 MHz	N/A	Portable and mobile RF communications equipment should be used no closer to any part of the Theragun Prime Plus, including cables, than the recommended separation distance calculated from the equation applicable to the frequency of the transmitter. Recommended separation distance $d = [\frac{3.5}{V_1}]\sqrt{P}$ $d = [\frac{12}{V_2}]\sqrt{P}$
Radiated RF IEC 61000-4-3	10 V/m 80 MHz to 2.7 GHz 385MHz-5785MHz Test specifications for ENCLOSURE PORT IMMUNITY to RF wireless communication equipment (Refer to table 9 of IEC 60601-1-2:2014)	10 V/m 80 MHz to 2.7 GHz 385MHz-5785MHz Test specifications for ENCLOSURE PORT IMMUNITY to RF wireless communication equipment (Refer to table 9 of IEC 60601-1-2:2014)	$d = [\frac{3.5}{E_1}]\sqrt{P}$ 80 MHz to 800 MHz $d = [\frac{7}{E_1}]\sqrt{P}$ 800 MHz to 2.7 GHz where p is the maximum output power rating of the transmitter in watts (W) according to the transmitter manufacturer and d is the recommended separation distance in metres (m).b Field strengths from fixed RF transmitters, as determined by an electromagnetic site survey,a should be less than the compliance level in each frequency range.b Interference may occur in the vicinity of equipment marked with the following symbol:

NOTE 1 At 80 MHz and 800 MHz, the higher frequency range applies.
NOTE 2 These guidelines may not apply in all situations. Electromagnetic is affected by absorption and reflection from structures, objects and people.

a The ISM (industrial, scientific and medical) bands between 150 kHz and 80 MHz are 6,765 MHz to 6,795 MHz; 13,553 MHz to 13,567 MHz; 26,957 MHz to 27,283 MHz; and 40,66 MHz to 40,70 MHz. The amateur radio bands between 0,15 MHz and 80 MHz are 1,8 MHz to 2,0 MHz, 3,5 MHz to 4,0 MHz, 5,3 MHz to 5,4 MHz, 7 MHz to 7,3 MHz, 10,1 MHz to 10,15 MHz, 14 MHz to 14,2 MHz, 18,07 MHz to 18,17 MHz, 21,0 MHz to 21,4 MHz, 24,89 MHz to 24,99 MHz, 28,0 MHz to 29,7 MHz and 50,0 MHz to 54,0 MHz.
b Field strengths from fixed transmitters, such as base stations for radio (cellular/cordless) telephones and land mobile radios, amateur radio, AM and FM radio broadcast and TV broadcast cannot be predicted theoretically with accuracy. To assess the electromagnetic environment due to fixed RF transmitters, an electromagnetic site survey should be considered. If the measured field strength in the location in which theTheragun Prime Plus is used exceeds the applicable RF compliance level above, the Theragun Prime Plus should be observed to verify normal operation. If abnormal performance is observed, additional measures may be necessary, such as re¬orienting or relocating theTheragun Prime Plus.
c Over the frequency range 150 kHz to 80 MHz, field strengths should be less than 3V/m.

Recommended separation distances between portable and mobile RF communications equipment and the EQUIPMENT or SYSTEM - for EQUIPMENT and SYSTEMS

Recommended separation distances between
portable and mobile RF communications equipment and the Theragun Prime Plus

The Theragun Prime Plus is intended for use in an electromagnetic environment in which radiated RF disturbances are controlled. The customer or the user of the Theragun Prime Plus can help prevent electromagnetic interference by maintaining a minimum distance between portable and mobile RF communications equipment (transmitters) and the Theragun Prime Plus as recommended below, according to the maximum output power of the communications equipment

	Separation distance according to frequency of transmitter m			
Rated maximum output of transmitter W	150 kHz to 80 MHz outside ISM and amateur radio bands $d = [\frac{3.5}{V_1}]\sqrt{P}$	150 kHz to 80 MHz in ISM and amateur radio bands $d = [\frac{12}{V_2}]\sqrt{P}$	80 MHz to 800 MHz $d = [\frac{3.5}{E_1}]\sqrt{P}$	800 MHz to 2.7 GHz $d = [\frac{7}{E_1}]\sqrt{P}$
0.01	0.12	0.20	0.035	0.07
0.1	0.38	0.63	0.11	0.22
1	1.2	2.00	0.35	0.70
10	3.8	6.32	1.10	2.21
100	12	20.00	35	70

For transmitters rated at a maximum output power not listed above the recommended separation distance d in metres (m) can be estimated using the equation applicable to the frequency of the transmitter, where P is the maximum output power rating of the transmitter in watts (W) according to the transmitter manufacturer.

NOTE 1 At 80 MHz and 800 MHz, the separation distance for the higher frequency range applies.

NOTE 2 These guidelines may not apply in all situations. Electromagnetic propagation is affected by absorption and reflection from structures, objects and people.

Theragun Prime Plus

1. Produktübersicht

Erleben Sie Recovery auf höchstem Niveau mit dem Theragun Prime Plus – einem leistungsstarken Gerät für eine intensive 16 mm perkussive Massage mit Wärme in einem robusten Design. Der wärmende Massageaufsatz wirkt mit wissenschaftlich fundierten Wärmewerten bis tief in die Muskeln hinein, um das Warm-up zu optimieren, Muskelkater zu reduzieren, die Regeneration zu beschleunigen und Schmerzen schneller zu lindern als bei einer reinen perkussiven Massage. Mit dem leicht zu handhabenden, patentierten Dreiecksgriff und den drei zielgerichteten Aufsätzen, die sowohl große Muskeln als auch empfindliche Bereiche behandeln, ist eine effektive Anwendung an allen Körperregionen möglich. Im Gegensatz zu anderen Massagegeräten ist das Theragun Prime Plus mit einem geräuscharmen Motor mit Blockierschutz ausgestattet, sodass Sie selbst die hartnäckigsten Knoten mit bis zu 18 kg Druck massieren können, ohne Kompromisse bei Tiefe und Geschwindigkeit einzugehen. Die Behandlung ist dank der einfachen Bedienelemente auf dem Gerät und der geführten Routinen in der Therabody-App ganz einfach.

Verbessern Sie Ihre Recovery mit noch mehr Behandlungen – fügen Sie den Kälteaufsatz oder den Vibrationsaufsatz hinzu, um ein auf Ihre persönlichen Bedürfnisse zugeschnittenes Erholungsprogramm zu erstellen (Kälteaufsatz und Vibrationsaufsatz sind separat erhältlich).

Vorgesehene Verwendung

Die wärmende perkussive Massage des Theragun Prime Plus soll das Warm-up optimieren, Muskelkater reduzieren, die Recovery beschleunigen und Schmerzen lindern.

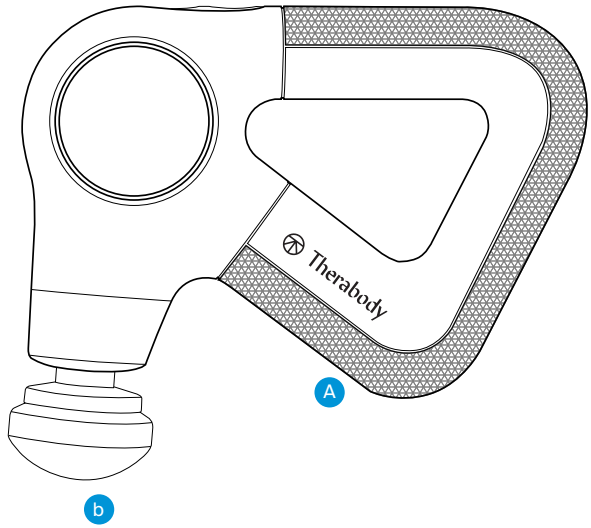

2. Lieferumfang

- A Theragun Prime Plus-Gerät
- b Wärmender Massageaufsatz
- C Drei Aufsätze für die perkussive Therapie (Dampener, Standard-Ball, Wedge)
- D USB-C-Ladekabel
- E Transportetui
- F Gebrauchsanweisung:

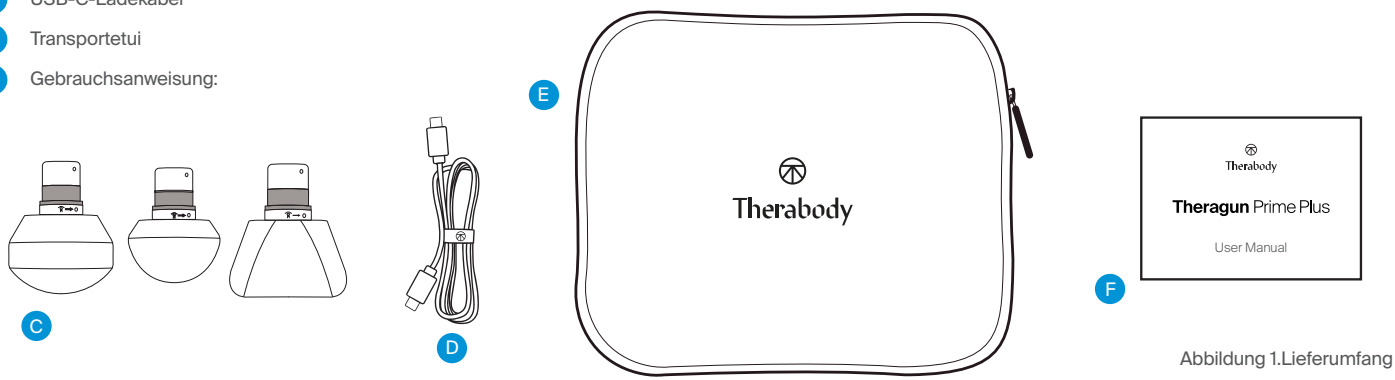

Abbildung 1.Lieferumfang

Aufsätze separat erhältlich

- G Vibrationsaufsatz
- H Kälteaufsatz
- I Thumb-Aufsatz
- J Micro-Point-Aufsatz

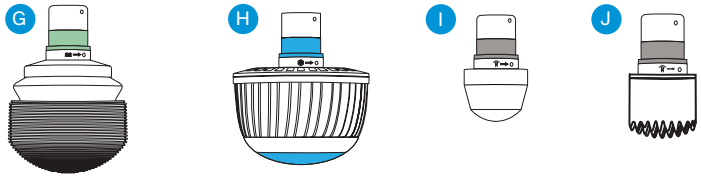

3. Lernen Sie Ihr Gerät kennen

1. Einfache Bedienung mit nur einer Taste
   - a Einschalt- und Geschwindigkeitstaste (5 LED-Geschwindigkeitsanzeigen)
   - b Intensitätstaste (3 LED-Intensitätsanzeigen)
2. Patentierter dreieckiger Multigriff
3. USB-C-Anschluss
4. Austauschbare Aufsätze für perkussive Therapie und Wärme

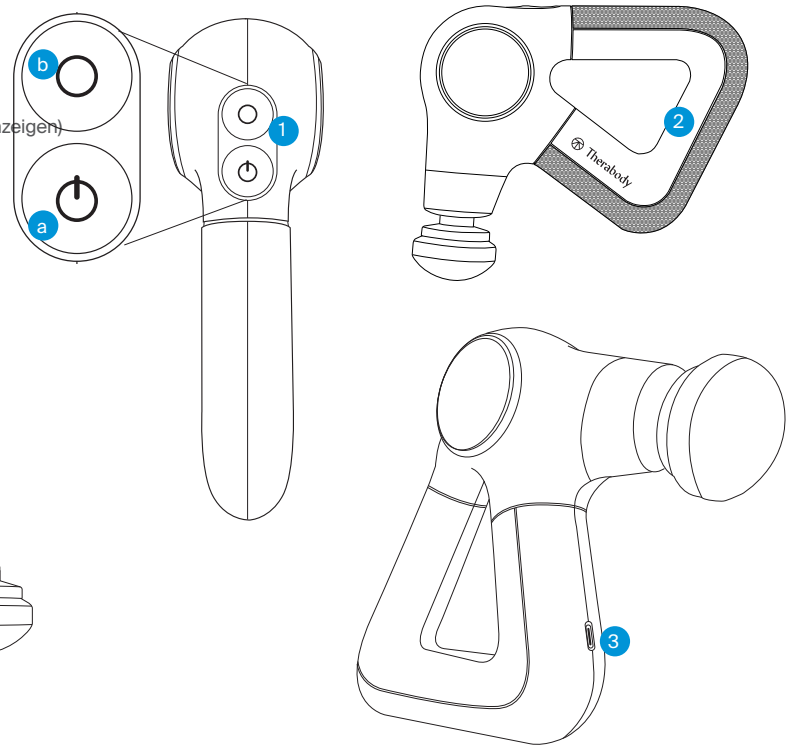

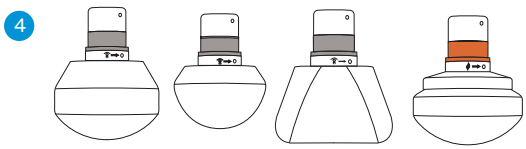

Abbildung 2. Entsprechendes Diagramm des Geräts

Lade Dir die Therabody-App herunter

1. Laden Sie die Therabody-App aus dem App Store oder Play Store herunter.
2. Folgen Sie den Anleitungen in der App, um ein neues App-Konto zu erstellen und Ihre E-Mail-Adresse zu verifizieren.

Sobald Sie eingeloggt sind, folgen Sie den Einrichtungsschritten zum Verbinden Ihres Theragun Prime Plus mit der App. Stellen Sie sicher, dass die Bluetooth-Funktion auf Ihrem Handy aktiviert ist.

4. Wählen Sie bei Aufforderung „Theragun Prime Plus“ als Ihr Therabody-Gerät aus.
5. Halten Sie die Einschalttaste an Ihrem Theragun Prime Plus gedrückt, um es einzuschalten. Das Theragun Prime Plus muss eingeschaltet sein, damit es gefunden und mit der App verbunden werden kann.
6. Tippen Sie auf „Gerät verbinden“ und wählen Sie Theragun Prime Plus, um die Verbindung von Gerät und App zu bestätigen.
7. Mithilfe der Therabody-App können Sie die Geschwindigkeit des Geräts steuern, die Massagekraft überwachen und lernen, wie Sie die einzelnen Therapien am besten anwenden. Außerdem erhalten Sie Routinevorschläge, die Ihnen genau zeigen, welchen Muskel Sie behandeln, welchen Aufsatz Sie verwenden und wie Sie Ihr Gerät halten müssen.

4. Verwendung des Geräts

1. **Gerät einschalten.** Nimm den ergonomisch geformten Theragun-Dreiecksgriff in die Hand. Halte die Einschalttaste gedrückt, um Theragun Prime Plus einzuschalten. Wenn das Gerät eingeschaltet ist, leuchten die LEDs des Geräts auf.
2. **Geschwindigkeit für die perkussive Massage wählen.** Mit der Einschalttaste kannst du zwischen den fünf möglichen Behandlungsgeschwindigkeiten wechseln. Die aufleuchtenden LEDs zeigen die Intensität der Behandlungsgeschwindigkeit an, wobei bei der niedrigsten Geschwindigkeit eine weiße LED aufleuchtet bzw. 5 LEDs bei der schnellsten Geschwindigkeit.
3. **Gerät verwenden.** Bewege es über den betroffenen Bereich und wende je nach Bedarf leichten bis moderaten Druck an.
4. **Wärmeaufsatz für die perkussive Therapie verwenden.** Befestige den Wärmeaufsatz, schalte das Gerät ein und wähl wie oben beschrieben die gewünschte Geschwindigkeit. Drück die Intensitätstaste, um die gewünschte Temperatur einzustellen. Die drei aufleuchtenden LEDs zeigen die Intensität der Behandlungstemperatur an, wobei eine orangefarbene LED bei niedriger, zwei bei mittlerer und drei bei hoher Wärmeleistung aufleuchten. Wenn du nur die Wärmetherapie wünschst, drück die Einschalttaste weiter. Nach Erreichen der höchsten Geschwindigkeit schaltet sich die perkussive Therapie ab.
5. Kälteaufsatz (separat erhältlich) verwenden. Befestige den Kälteaufsatz und schalt das Gerät wie oben beschrieben ein. Bitte beachte, dass die Perkussion während der Kältebehandlung deaktiviert ist. Drück die Intensitätstaste, um die Kältetemperatur einzustellen. Die drei aufleuchtenden LEDs zeigen die Intensität der Behandlungstemperatur an, wobei eine blaue LED bei niedriger Intensität, zwei bei mittlerer Intensität und drei bei hoher Intensität aufleuchten.
6. Vibrationsaufsatz (separat erhältlich) verwenden. Befestige den Vibrationsaufsatz und schalt das Gerät wie oben beschrieben ein. Bitte beachte, dass die Perkussion während der Vibrationsbehandlung deaktiviert ist. Drück die Intensitätstaste, um die Intensität der Vibration einzustellen. Die drei aufleuchtenden LEDs zeigen die Vibrationsintensität an, wobei eine blaue LED bei niedriger Intensität, zwei bei mittlerer Intensität und drei bei hoher Intensität aufleuchten.
7. **Gerät sperren.** Wenn das Gerät nicht benutzt oder transportiert wird, sollte es verriegelt werden, um ein Entladen des Akkus oder ein versehentliches Einschalten zu verhindern. Drück dreimal schnell auf die Einschalttaste, um das Gerät zu verriegeln. Entsperren lässt es sich durch erneutes dreimaliges Drücken.
8. **Gerät ausschalten.** Halt die Einschalttaste gedrückt, um dein Gerät auszuschalten.

Automatisches Ausschalten

Das Gerät schaltet sich in folgenden Szenarien automatisch ab:

1. Wenn das Gerät nach dem Drücken der Einschalttaste zur Überprüfung des Akkustands nicht verwendet wird, schaltet es sich nach fünf Minuten ab.
2. Wenn die App verbunden ist, das Gerät aber nicht eingeschaltet ist, schaltet es sich nach zehn Minuten ab.
3. Wenn der Akku des Geräts leer ist, blinkt die LED-Anzeige des Geräts orange und schaltet sich dann aus.
4. Wenn das Gerät mehr als eine Stunde lang nur mit Wärme betrieben wird, schaltet es sich ab.

Einen Aufsatz anbringen

1. Vergewissern Sie sich, dass das Gerät vor dem Anbringen oder Entfernen der Aufsätze ausgeschaltet ist.
2. Setzen Sie den Aufsatz in den Gerätearm ein, drehen Sie ihn im Uhrzeigersinn und rasten Sie ihn ein.
3. Um den Aufsatz zu entriegeln und abzunehmen, drehen Sie ihn gegen den Uhrzeigersinn und ziehen ihn ab.
4. Warnung: Legen Sie Ihren Finger nicht zwischen den Aufsatz und das Ende des Arms, da dies zu Quetschungen oder Verletzungen führen kann.

*Aufsätze können auch für andere Theragun Plus Modelle verwendet werden.

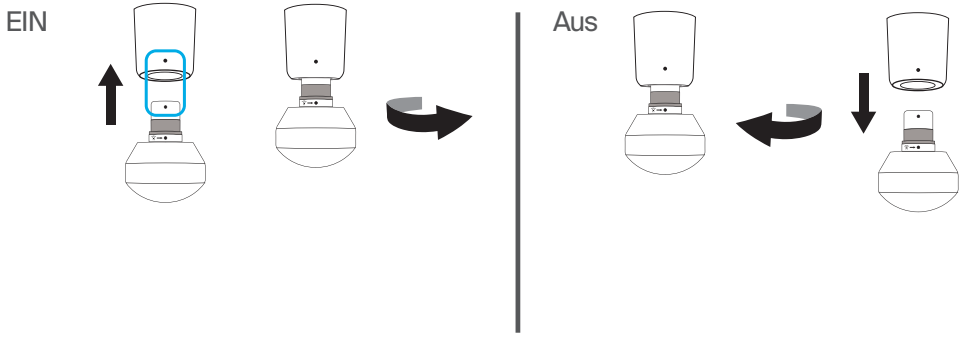

Verwendung der Aufsätze

Das Gerät wird mit vier hochwertigen Aufsätzen geliefert, die für eine individuellere Behandlung entwickelt wurden. Die Aufsätze Wärme-Perkussiv, Dampener, Standard-Ball und Wedge sind angenehm und hygienisch und absorbieren keinen Schweiß, keine Lotion und kein Öl.

AUFSATZ	MUSKELGRUPPE	VORGESEHENE VERWENDUNG
Dampener-Aufsatz	Für die allgemeine Verwendung und empfindliche Bereiche	Verwenden Sie den Dampener-Aufsatz für eine feste, aber dennoch sanfte, beruhigende Massage für den ganzen Körper. Der Dampener-Aufsatz wurde speziell für den allgemeinen Gebrauch und eine sanfte Behandlung von empfindlichen oder knöchernen Bereichen entwickelt. Die breite Basis maximiert die Oberfläche für einen größeren, effizienteren Kontakt mit dem Körper.
Standard-Ball-Aufsatz	Für große und kleine Muskelgruppen	Verwenden Sie den Standard-Ball-Aufsatz für eine Ganzkörpermassage. Er wurde speziell für die allgemeine Anwendung bei großen und kleinen Muskelgruppen entwickelt. Mit einer kleineren Form und einer höheren Aufprallstärke als der Dampener ist er eine festere Option für die allgemeine Anwendung und Ihr bevorzugter Aufsatz für Verspannungen.
Wedge-Aufsatz	Für Schulterblätter und IT-Bänder	Wärmen Sie Ihre Muskeln auf und verbessern Sie die Flexibilität mit dem Wedge-Aufsatz. Der Wedge-Aufsatz wurde speziell für die Verwendung an Schulterblättern und IT-Bändern entwickelt und wird für „Schab"- und „Ausschwemm"-Bewegungen verwendet, was Techniken entspricht, die üblicherweise bei Sportmassagen verwendet werden.
Wärme-Perkussiv	Für Muskeln	Lockern Sie steife Muskeln und beschleunigen Sie die Erholung. Verwenden Sie den Wärmeaufsatz, um steife Muskeln vor einem Workout zu lockern, oder nach dem Training, um die Muskelerholung zu beschleunigen.
Cold-Ring (separat erhältlich)	Für Gelenke und Muskeln	Entzündungen, Schmerzen und Schwellungen reduzieren. Verwenden Sie den Kälteaufsatz, um Schwellungen zu lindern und Entzündungen zu reduzieren.
Vibration (separat erhältlich)	Für Gelenke und knochige Bereiche	Lindern Sie Gelenkschmerzen und behandeln Sie empfindliche Stellen. Verwenden Sie den Vibrationsaufsatz, um Gelenkschmerzen zu lindern und knochige Bereiche zu behandeln. Der Vibrationsaufsatz regt die Durchblutung an, um empfindliche Stellen zu behandeln.
Thumb-Aufsatz (separat erhältlich)	Zur Behandlung des unteren Rückens und für Trigger-Punkt-Therapie	Lindern Sie Ihre Schmerzen mit dem Thumb-Aufsatz, der sich durch seinen höheren Druckpunkt auszeichnet. Dieser Aufsatz wurde speziell zur Nachahmung des menschlichen Daumens entwickelt und eignet sich für die punktuelle Therapie im unteren Rückenbereich. Verwenden Sie den Thumb-Aufsatz überall dort, wo Sie sonst Ihren Daumen zur Schmerzlinderung eingesetzt haben.
Micro-Point-Aufsatz (separat erhältlich)	Für eine noch stärkere Stimulation	Verbessern Sie die Durchblutung mit dem Micro-Point-Aufsatz. Der Micro-Point-Aufsatz ermöglicht eine sehr gezielte Behandlung und erhöht die Stimulation und Durchblutung in jedem Behandlungsbereich.

6. Pflege, Reinigung und Aufladen

Pflege des Geräts

Die folgenden Wartungsanweisungen sind wichtig, um sicherzustellen, dass Ihr Gerät weiterhin so funktioniert, wie es entwickelt wurde. Die Nichtbeachtung dieser Anweisungen kann dazu führen, dass Ihr Gerät nicht mehr funktioniert.

Reinigung des Geräts

Lesen Sie vor der Reinigung des Geräts die folgenden Anweisungen sorgfältig durch, um die Langlebigkeit des Geräts und seiner Komponenten zu gewährleisten.

1. Überprüfen Sie das Gerät visuell auf offensichtliche Anzeichen von Schmutzablagerungen.
2. Wischen Sie das Gerät mit einem nicht scheuernden, fusselfreien feuchten Tuch oder einem alkoholfreien Reinigungstuch ab.
3. Trocknen Sie das Gerät mit einem nicht scheuernden, fusselfreien Tuch ab.
4. Lassen Sie das Gerät nach der Reinigung gründlich trocknen, bevor Sie es verstauen oder mit einer weiteren Behandlung beginnen. Dieses Gerät ist NICHT wasserdicht oder maschinenwaschbar. Achten Sie darauf, dass keine überschüssigen Flüssigkeiten oder Wasser in das Produkt eindringen.
5. Ein ordnungsgemäß gereinigtes Gerät sollte keine sichtbaren Anzeichen von Verschmutzungen oder Feuchtigkeit aufweisen.

Hinweis: Dieses Produkt ist nicht wasserdicht. Reinigen Sie das Gerät nur mit einem feuchten Tuch oder einem alkoholfreien Reinigungstuch, indem Sie es abwischen. Tauchen Sie das Gerät nicht in Wasser ein und reinigen Sie es nicht unter fließendem Wasser. Lassen Sie das Gerät nicht mit ätzenden Lösungen in Berührung kommen, die das Erscheinungsbild und die Funktion des Geräts beeinträchtigen können.

Aufladen des Geräts

1. Das Gerät ist USB-C-fähig und wird mit einem Ladekabel geliefert. Stellen Sie vor dem Aufladen sicher, dass das Gerät ausgeschaltet ist.
2. Schließen Sie ein Ende des Ladekabels an den USB-C-Ladeanschluss des Geräts an. Dieser befindet sich am Griff des Geräts. Schließen Sie das andere Ende des Ladekabels an einen Netzadapter an.
3. Die Einschalttaste verfügt über eine LED-Leuchte, die den Akkustatus anzeigt, wenn das Gerät eingeschaltet ist oder geladen wird. Schalten Sie das Gerät ein oder drücken Sie den Netzschalter, um den Akkustatus zu überprüfen.
   - Orange (blinkt und erlischt daraufhin): Akku leer
   - Orange (blinkt): Sehr niedriger Akkustand
   - Orange: Niedriger Akkustand
   - Blau: Halber Akkustand
   - Grün: Hoher Akkustand
4. Die Akkulaufzeit des Geräts beträgt bis zu 120 Minuten, je nach Aufsatz und Behandlungsintensität.

**Hinweis: Wenn Sie ein Ladegerät von einem Drittanbieter verwenden, stellen Sie sicher, dass es von einem zertifizierten Hersteller stammt und keine strukturellen Schäden aufweist.

Lagerung und Transport des Geräts

Bewahren Sie das Gerät zur Aufbewahrung und zum Transport in der Reisetasche auf. Lagern Sie das Gerät an einem kühlen und trockenen Ort (Temperatur: 0 °C - 40 °C Relative Luftfeuchtigkeit: 10~95 % RH). Bewahren Sie das Gerät nicht an Orten auf, an denen die Temperatur 40° C übersteigen kann, wie z. B. in direktem Sonnenlicht oder in einem Fahrzeug.

Leitfaden zur Fehlerbehebung

SZENARIO	ANGEZEIGTER FEHLERCODE	MÖGLICHE URSACHEN	MÖGLICHE LÖSUNGEN
Kein Strom	Die LED der Einschalttaste blinkt orange, blau und grün.	Der Akku hat sich während des Ladens oder der Verwendung überhitzt.	Vergewissern Sie sich, dass das Produkt ausgeschaltet ist, nehmen Sie es vom Ladegerät und lassen Sie es 60 Minuten lang ruhen. Wenn dies nicht funktioniert, kontaktieren Sie bitte Therabody.
Kein Strom	Die 5 weißen LEDs blinken 5 Mal und erlöschen dann.	Der Motor ist überhitzt.	Vergewissern Sie sich, dass das Produkt ausgeschaltet ist und lassen Sie es 60 Minuten lang ruhen. Wenn dies nicht funktioniert, kontaktieren Sie bitte Therabody.
Die Perkussion funktioniert, aber der Wärmeaufsatz erzeugt keine Wärme.	Die 3 orangefarbenen LED-Leuchten blinken 5 Mal und erlöschen dann.	Der Wärmeaufsatz hat sich überhitzt oder ein anderer Fehler.	Vergewissern Sie sich, dass das Produkt ausgeschaltet ist und lassen Sie es 60 Minuten lang ruhen. Wenn dies nicht funktioniert, kontaktieren Sie bitte Therabody.
Das Gerät ist eingeschaltet, aber der Kälteaufsatz funktioniert nicht.	Die 3 blauen LEDs blinken 5 Mal und erlöschen dann.	Der Kälteaufsatz hat sich überhitzt oder ein anderer Fehler.	Vergewissern Sie sich, dass das Produkt ausgeschaltet ist und lassen Sie es 60 Minuten lang ruhen. Wenn dies nicht funktioniert, kontaktieren Sie bitte Therabody.
Das Gerät ist eingeschaltet, aber der Vibrationsaufsatz funktioniert nicht.	Die 3 grünen LEDs blinken 5 Mal und erlöschen dann.	Der Vibrationsaufsatz hat sich überhitzt oder ein anderer Fehler.	Vergewissern Sie sich, dass das Produkt ausgeschaltet ist und lassen Sie es 60 Minuten lang ruhen. Wenn dies nicht funktioniert, kontaktieren Sie bitte Therabody.
Das Gerät schaltet sich automatisch aus	Nichts	1. Der Akkuladestand ist niedrig 2. Das Gerät lässt sich immer noch nicht einschalten	1. Laden Sie den Akku auf 2. Kontaktieren Sie Therabody
Das Gerät lässt sich nicht einschalten	Nichts	1. Der Akkuladestand ist niedrig 2. Das Gerät lässt sich immer noch nicht einschalten	1. Laden Sie den Akku auf 2. Kontaktieren Sie Therabody
Das Gerät schaltet sich während der Behandlung ab oder der Vibrationsmotor schaltet sich nicht ein.	Nichts	1. Überprüfen Sie die Akkus und laden Sie sie auf 2. Der Motor oder der Anschluss ist beschädigt	Versuchen Sie, das Gerät vollständig aufzuladen. Entfernen Sie das Ladekabel und halten Sie dann die Einschalttaste drei Sekunden lang gedrückt. Wenn das Problem weiterhin besteht, kontaktieren Sie bitte Therabody.
Akku kann nicht aufgeladen werden	Nichts	1. Die Umgebungstemperatur ist zu hoch oder zu niedrig 2. Der Akku ist möglicherweise defekt 3. Das Ladekabel defekt	1. Laden Sie das Gerät auf, wenn die Umgebungstemperatur zwischen 5° C und 35° C liegt 2. Versuchen Sie es mit einem anderen USB-C-Kabel und Adapter 3. Kontaktieren Sie Therabody

Theragun Prime Plus Warnungen und Hinweise (Vorsichtsmaßnahmen und Kontraindikationen)

Hintergrund

Die Produkte von Therabody sind darauf ausgerichtet, die natürliche Fähigkeit des Körpers zum Erreichen von Gesundheit und Wohlbefinden zu aktivieren. Mit Hilfe von Wissenschaft und Technologie ermöglicht das Therabody-Produktportfolio den Menschen den Zugang zu den therapeutischen Vorteilen verschiedener natürlicher Phänomene, um sowohl ihre Bedürfnisse als auch ihre Vorlieben zu erfüllen. Manchmal kann es ratsam sein, die Art und Weise der Verwendung von Produkten zu ändern (Vorsichtsmaßnahmen), oder manchmal ist die Verwendung bestimmter Produkte nicht angebracht (Kontraindikationen). Bitte lesen Sie die folgenden Sicherheitsinformationen zum Gerät vor der Anwendung sorgfältig durch.

Wichtige Sicherheitshinweise

Allgemeine Verwendung des Geräts

Dieses Gerät ist für die Nutzung durch Personen mit einem guten Gesundheitszustand vorgesehen. Dieses Gerät ist kontraindiziert und sollte nicht von oder bei Personen mit Epilepsie, Krampfanfällen oder Kardiomyopathie in der Vorgeschichte verwendet werden.

Das Gerät wird nicht für Personen mit implantiertem elektronischem Gerät (z. B. Herzschrittmacher), Herzrhythmusstörungen, Tumoren oder akuten Episoden von Entzündungserkrankungen empfohlen. Das Gerät wird nicht für Personen empfohlen, die Arteriosklerose, Thrombosen oder Implantate in der zu behandelnden Körperregion haben. Das Gerät sollte nicht verwendet werden, wenn Sie dunkelbraune oder schwarze Flecken, wie z. B. große Sommersprossen, Muttermale, Leberflecken oder Warzen, an der zu behandelnden Stelle haben. Das Gerät wird nicht empfohlen, wenn Sie an der zu behandelnden Stelle Ekzeme, Psoriasis, Läsionen, offene Wunden oder andere aktive Infektionen als leichte bis mittelschwere Akne, wie z. B. Kaltsortierungen, haben. Warten Sie, bis die infizierte Stelle abgeheilt ist, bevor Sie das Gerät verwenden. Das Gerät sollte nicht verwendet werden, wenn Sie unter anormalen Hautbedingungen leiden, die durch Diabetes oder andere systemische oder metabolische Krankheiten verursacht werden. Wenn Sie in der Vergangenheit Herpesausbrüche im Behandlungsbereich hatten, wird die Verwendung des Geräts nicht empfohlen, es sei denn, Sie haben Ihren Arzt oder Ihre Ärztin konsultiert und eine präventive Behandlung erhalten.

Bitte konsultieren Sie vor der Anwendung des Geräts Ihren Arzt oder Ihre Ärztin, wenn Sie schwanger sind und/oder stillen. **Brechen Sie die Anwendung des Geräts beim ersten Anzeichen von Unwohlsein sofort ab.Wenn Sie medizinische Bedenken haben, fragen Sie bitte vor der Anwendung Ihren Arzt oder Ihre Ärztin.**

Sicherheits- und Vorsichtsmaßnahmen sowie Kontraindikationen

Spezifische Therapien

Diese Empfehlungen beruhen auf der Beratung mit medizinischen ExpertInnen und der veröffentlichten Forschung in Bezug auf Vorsichtsmaßnahmen und Kontraindikationen und entsprechen dem Stand zum Zeitpunkt der Veröffentlichung. Aktuelle Informationen erhalten Sie online unter https://www.therabody.com/us/en-us/precautions-and-contraindictions.html.

Vorsichtsmaßnahmen:

Unter diesen Umständen ist besondere Vorsicht geboten, und die Verwendung des Geräts muss möglicherweise angepasst werden. Sollten Sie an einer der folgenden Erkrankungen leiden oder vermuten, dass Sie an einer solchen leiden, oder weitere Fragen haben, wenden Sie sich bitte an eine medizinische Fachkraft.

- Hypertonie (in Behandlung)
- Osteopenie
- Osteoporose
- Schwangerschaft
- Diabetes
- Krampfadern
- Knöcherne Vorsprünge oder Bereiche
- Abnormale Empfindungen (z.B. Taubheit)
- Druckempfindlichkeit
- Kürzlich erfolgte Verletzung oder Operation
- Skoliose oder Wirbelsäulendeformation
- Medikamente, die die Empfindungen des Anwenders verändern können

Kontraindikationen:

In den folgenden Fällen können die potenziellen Risiken den Nutzen überwiegen. Fragen Sie vor der Anwendung einen Arzt oder eine Ärztin.

- Hautausschlag, offene Wunden, Blasen, lokale Gewebeentzündungen, Blutergüsse oder Tumore
- Tiefe Venenthrombose, Osteomyelitis
- Knochenbrüche oder Myositis ossificans
- Hypertonie (nicht in Behandlung)
- Akute oder schwere Herz-, Leber- oder Nierenerkrankung
- Neurologische Erkrankungen, die zum Verlust oder zur Veränderung von Empfindungen führen
- Direkte Anwendung im Gesicht, am Hals oder an den Genitalien
- Blutungsstörungen
- Kürzlich erfolgte Operation oder Verletzung
- Erkrankungen des Bindegewebes
- Periphere Gefäßinsuffizienz oder -erkrankung
- Medikamente, die das Blut verdünnen oder das Empfinden verändern
- Direkter Druck auf die Operationsstelle oder das Implantat
- Direkter Druck auf Augen oder Rachen
- Extremes Unbehagen oder Schmerzen beim Anwender
- Ausgeprägte Skoliose oder Wirbelsäulendeformation
- Herzschrittmacher, ICD oder eine bereits erlittene Embolie
- Allergie gegen Gerätematerial: Kunststoff, Silikon, Aluminium, Edelstahl, Kupferlegierung, Farbe

Eingeschränkte Garantie und Kundenservice
Vollständige Informationen zur Garantie finden Sie auf www.therabody.com/warranty.
Falls Sie Produktsupport benötigen, finden Sie unter
https://www.therabody.com/us/en-us/support/support.html die verfügbaren Kontaktmöglichkeiten.

FDA-registriert
Eingeschränkte Garantie nur bei Kauf über einen autorisierten Händler
© 2024 Therabody, Inc. Alle Rechte vorbehalten.
Patentanmeldungen unter www.therabody.com/patents

Hersteller/Händler:
Therabody, Inc.
1640 S Sepulveda, Suite 300
Los Angeles, CA 90025

Importeure:
Therabody International Limited
5th Floor, 40 Mespil Road,
DO4C2N4 Dublin, Ireland

Therabody UK Limited
Portsoken House 155-157
The Minorities, London,
United Kingdom, EC3N1LJ

WARNHINWEISE

LESEN SIE ALLE ANWEISUNGEN UND VORSICHTSHINWEISE IN DIESER GEBRAUCHSANWEISUNG, AUF DEM LADEGERÄT UND AUF DEM GERÄT, BEVOR SIE DAS GERÄT UND SEIN ZUBEHÖR BENUTZEN ODER AUFLADEN.

Diese grundlegenden Vorkehrungen sollten bei der Verwendung des Geräts stets getroffen werden:

1. NUR NACH ANWEISUNG VERWENDEN. Das Gerät nur wie in den Gebrauchsanweisungen des Geräts beschrieben verwenden. Das Gerät ist für den rezeptfreien Gebrauch bestimmt. Das Gerät ist nicht dazu bestimmt, Krankheiten zu diagnostizieren, zu heilen oder zu verhindern. Ausschließlich die von Therabody empfohlenen Zubehör- und Ersatzteile verwenden. Bei diesem Gerät handelt es sich um ein fortschrittliches, mechanisches Gerät mit elektronischen Bauteilen. Bei nicht ordnungsgemäßer Verwendung des Geräts und der Zubehörteile besteht Brand-, Stromschlag- bzw. Verletzungsgefahr. Wenn das Gerät und die dazugehörigen Aufsätze nicht gemäß den Anweisungen in dieser Gebrauchsanweisung verwendet und gewartet werden, erlischt die Garantie und es kann zu Produktschäden oder Verletzungen kommen. Das Gerät ist sowohl für den professionellen als auch für den Heimgebrauch geeignet.
2. NICHT FÜR KINDER GEEIGNET. Das Gerät ist nicht für die Verwendung durch kleine Kinder oder Personen mit eingeschränkten physischen, sensorischen oder logischen Fähigkeiten oder mangelnder Erfahrung und Kenntnissen bestimmt, es sei denn, sie werden von einer für ihre Sicherheit verantwortlichen Person beaufsichtigt oder in der Verwendung des Geräts unterwiesen. Das Gerät ist kein Spielzeug. Spielen Sie nicht mit den elektrischen Bauteilen, verbiegen Sie sie nicht und ziehen Sie nicht an ihnen. Weisen Sie Kinder darauf hin, nicht mit dem Gerät oder dem Zubehör zu spielen. Personen unter 18 Jahren, die das Gerät benutzen, sollten von einem Erwachsenen beaufsichtigt werden.
3. AUFLADEN. Wenn sich Ihr Gerät nicht einschaltet oder die Akkuanzeige einen niedrigen Akkuladestand anzeigt, laden Sie es bitte vor der ersten Verwendung auf. Laden Sie den Akku mit dem USB-C-Kabel (im Lieferumfang enthalten) auf. Wenn Sie das Ladekabel (im Lieferumfang enthalten) verwenden, vergewissern Sie sich, dass der USB-C-Stecker vollständig in einen kompatiblen Netzadapter eingesteckt ist, bevor Sie den Adapter an eine Steckdose anschließen. Sie können den Akku auch mit Kabeln von Drittanbietern aufladen, die mit USB-C und den geltenden Ländervorschriften sowie internationalen und regionalen Sicherheitsstandards konform sind. Andere Adapter entsprechen möglicherweise nicht den geltenden Sicherheitsstandards und das Aufladen mit solchen Adaptern könnte ein Todes- oder Verletzungsrisiko bergen. Das Kabel darf nicht mit Gewalt eingesteckt werden. Laden Sie das Gerät mindestens einmal alle sechs Monate vollständig auf, um Schäden am Gerät und am Akku zu vermeiden. Bei Nichtbenutzung das Netzteil und Ladekabel vom Strom nehmen.
4. NICHT ÜBERLADEN. Lassen Sie das Gerät nicht länger als eine Stunde am Netzadapter angeschlossen, nachdem der Akku vollständig aufgeladen wurde. Der Akku verfügt über ein System, welches das Risiko einer Überladung verhindert. Eine Überladung kann jedoch die Lebensdauer des Akkus mit der Zeit verkürzen.
5. GEEIGNETE STANDORTE ZUM LADEN. Das Gerät mit einem Netzadapter und einem Ladekabel aufladen. Hautkontakt vermeiden, wenn der USB-C an eine Stromquelle angeschlossen ist, da dies zu Beschwerden oder Verletzungen führen kann. Nicht auf dem USB-C-Stecker schlafen und nicht darauf sitzen. Das Gerät sollte in Innenräumen an einem gut belüfteten, trockenen Ort aufgeladen werden. Das Gerät darf nicht im Freien, im Badezimmer oder innerhalb von 3 Metern Entfernung zu einer Badewanne oder einem Schwimmbecken geladen werden. Das Gerät oder das Ladegerät nicht auf nassen Oberflächen verwenden, und das Ladegerät nicht Feuchtigkeit, Regen oder Schnee aussetzen. Das Gerät oder dessen kompatibles Ladegerät nicht innerhalb eines explosiven Umfelds verwenden (gashaltige Dämpfe, Staub, Getreide, metallische Pulver oder leicht entflammbare Materialien). Es können Funken entstehen, die einen Brand verursachen können.
6. DAS LADEGERÄT VOM STROM NEHMEN UND PFLEGE. Ziehen Sie am Stecker, nicht am Kabel, um mögliche Schäden an beiden Teilen zu vermeiden. Tragen Sie das Ladegerät niemals am Kabel. Schützen Sie das Kabel vor Hitze, Öl und scharfen Kanten. Das Ladekabel nicht dehnen oder unter Zug setzen. Handhaben Sie das Ladegerät, die Anschlüsse oder das Gerät nicht mit nassen Händen. Nehmen Sie das Gerät grundsätzlich und umgehend nach der Nutzung sowie vor der Reinigung vom Strom. Bewahren Sie das Kabel so auf, dass niemand darauf treten oder darüber stolpern kann bzw. dass es keinerlei Beschädigung erfährt oder unnötiger Beanspruchung ausgesetzt ist. Verwenden Sie kein Netzteil oder Ladekabel, das einen heftigen Schlag erhalten hat, fallen gelassen, überfahren oder in irgendeiner Weise beschädigt wurde. Vor einer längerfristigen Lagerung sollte das Gerät vollständig aufgeladen werden.
7. VERWENDUNG. Verwendung des Geräts einstellen, wenn Schmerzen oder Unwohlsein auftreten. Treten zu irgendeinem Zeitpunkt während der Behandlung Schmerzen oder Unwohlsein auf, Behandlung sofort beenden. Verwendung des Geräts abbrechen, wenn es überhitzt oder unangenehm heiß wird. Die Finger nicht zwischen Aufsatz und das Ende des Arms legen, da dies zu Quetschungen und Verletzungen führen kann.
8. NICHT UNTER DECKEN UND KISSEN VERWENDEN. Es kann zu einer übermäßigen Erwärmung kommen, die einen Brand, einen elektrischen Schlag oder Verletzungen verursachen kann.
9. GERÄTEPFLEGE UND -WARTUNG. Das Gerät ist sorgfältig zu behandeln. Das Gerät enthält elektronische Komponenten, die durch Herunterfallen, Verbrennen, Durchstechen oder Zerdrücken beschädigt werden können. Das Gerät nicht zerlegen und nicht versuchen, es selbst zu reparieren. Das Gerät kann durch die Demontage beschädigt werden und es kann zu Verletzungen kommen. Ist das Gerät beschädigt oder treten Fehlfunktionen auf, kontaktiere den Kundenservice von Therabody. Die Garantie erlischt, wenn das Gerät, die Akkus oder das Ladegerät zerlegt oder Teile entfernt wurden. Bei Beschädigungen nicht verwenden, da es zu Verletzungen kommen kann. Das Gerät nicht durchstechen oder beschädigen. Das Gerät ist NICHT wasserdicht. Das Gerät ist nicht maschinenwaschbar. Das Gerät darf nicht an Orten aufbewahrt werden, an denen es in eine Badewanne oder ein Waschbecken fallen bzw. hineingezogen werden kann. Nicht in Wasser oder andere Flüssigkeiten stellen oder fallen lassen. Nicht nach einem Gerät greifen, das ins Wasser gefallen oder mit Wasser in Berührung gekommen ist. Sofort den Netzstecker stecken. Das Gerät gemäß den Anweisungen im Abschnitt „Reinigung“ in der Gebrauchsanweisung reinigen.
7. BATTERIECHEMIKALIEN VERURSACHEN SCHWERE VERBRENNUNGEN. Der interne Akku darf nicht mit der Haut, den Augen oder dem Mund in Berührung kommen. Treten aus einer beschädigten Batterie Chemikalien aus, die Batterie mit Gummi- oder Neoprenhandschuhen entsorgen. Ist die Haut mit Batterieflüssigkeiten in Berührung gekommen, mit Wasser und Seife waschen und mit Essig abspülen. Sind die Augen mit Batteriechemikalien in Berührung gekommen sind, sofort 20 Minuten lang mit Wasser ausspülen und einen Arzt oder eine Ärztin aufsuchen. Kontaminierte Kleidung ausziehen und entsorgen.
11. KEINEN KURZSCHLUSS VERURSACHEN. Es kommt zum Kurzschluss eines Akkus, wenn ein Metallgegenstand eine Verbindung zwischen den positiven und negativen Kontakten der Batterie oder dem 16-V-Anschluss herstellt. Daher darf ein Akku nicht in die Nähe eines Gegenstands platziert werden, der einen Kurzschluss erzeugen könnte (dazu zählen unter anderem Münzen, Schlüssel oder Nägel in Ihrer Tasche). Ein kurzgeschlossener Akku kann zu Feuer und Verletzungen führen.
13. LAGERUNG DES GERÄTS UND DES ZUBEHÖRS. Gerät an einem kühlen, trockenen Ort lagern. Gerät nur aufladen, wenn die Umgebungstemperatur zwischen -20 °C und 45 °C liegt. Das Gerät oder das Ladekabel nicht in einer Umgebung lagern, in der die Temperaturen 45 °C übersteigen können, wie z. B. in direktem Sonnenlicht, in einem Fahrzeug oder in einem Metallgebäude im Sommer.
13. GERÄTEENTSORGUNG. Dieses Gerät enthält einen Lithium-Ionen-Akku und muss daher mit großer Sorgfalt entsorgt werden. Vor der Entsorgung dieses Gerät bitte über die geltenden Gesetze und Vorschriften zur Entsorgung von Lithium-Ionen-Akkus informieren. Die bevorzugte Methode ist das Recycling des gesamten Geräts.

Etiketten und Symbole

Die folgenden Etiketten und Symbole erscheinen auf Theragun Prime Plus:

Nr.	Symbol	Beschreibung
1	CE	CE-Zeichen
2		Bitte lesen Sie vor Gebrauch die Bedienungsanleitung.
3		Getrennte Sammlung von Elektro- und Elektronikartikeln Hinweis: Für weitere Informationen über die Entsorgung von Geräten, deren Teilen und Zubehör wenden Sie sich bitte an Ihren Händler vor Ort.
4	IP 22	IP-Klassifizierung: Die erste Nummer 2: Geschützt gegen den Zugang zu gefährlichen Teilen mit einem Finger, und der gegliederte Prüffinger von 12 mm Φ, 80 mm Länge, muss einen ausreichenden Abstand zu gefährlichen Teilen haben und gegen feste Fremdkörper von 12,5 mm Φ und mehr geschützt sein.
5		RCM-Zeichen
6		Anwendungsteil vom Typ BF
7		Herstellerinformationen
8	UK CA	UKCA-Zeichen für Großbritannien
9	Bluetooth®	Bluetooth

Theragun Prime Plus
IEC 60601-1 und IEC60601-11 (Warnhinweis) – für medizinische Geräte in den USA, CA
Dieses Gerät ist ein Gerät der Klasse III mit einem mit angewandtem Typ BF. Es entspricht den Sicherheitsstandards für medizinische elektrische Geräte (IEC 60601-1).
Dieses Gerät entspricht auch dem medizinischen EMV-Standard (IEC 60601-1-2).
TheraFace PRO wurde getestet und entspricht den Grenzwerten für elektromagnetische Verträglichkeit (EMV) für Medizinprodukte gemäß IEC 60601-1-2: 2014. Diese Grenzwerte sollen einen angemessenen Schutz gegen schädliche Interferenzen bei einer typischen medizinischen Installation bieten.

1* WARNUNG: Die Verwendung dieses Geräts neben oder mit anderen Geräten sollte vermieden werden, da dies zu einem unsachgemäßen Betrieb führen kann. Wenn eine solche Verwendung erforderlich ist, sollten dieses und die anderen Geräte beobachtet werden, um sicherzustellen, dass sie normal funktionieren.

2* WARNUNG: Die Verwendung von Zubehör, Messwandlern und Kabeln, die nicht vom Hersteller dieses Geräts spezifiziert oder geliefert wurden, kann zu erhöhten elektromagnetischen Emissionen oder einer verringerten elektromagnetischen Störfestigkeit dieses Geräts führen und einen fehlerhaften Betrieb zur Folge haben.

3* WARNUNG: Tragbare RF-Kommunikationsgeräte (einschließlich Peripheriegeräte wie Antennenkabel und externe Antennen) sollten nicht näher als 30 cm (12 Zoll) an einem Teil des ME EQUIPMENT verwendet werden, einschließlich der vom Hersteller angegebenen Kabel. Andernfalls kann es zu einer Beeinträchtigung der Leistung dieses Geräts kommen.

Dieses Gerät erfüllt die Anforderungen von Teil 15 der FCC-Bestimmungen. Der Betrieb unterliegt den folgenden zwei Bedingungen: (1) Dieses Gerät darf keine Störungen verursachen und (2) dieses Gerät muss jegliche Störungen dulden, einschließlich Störungen, die zu einer unerwünschten Auswirkung auf den Betrieb führen.
Änderungen oder Modifikationen, die nicht ausdrücklich von der für die Einhaltung verantwortlichen Partei genehmigt wurden, können die Berechtigung des Benutzers zum Betrieb des Geräts erlöschen lassen.
Dieses Gerät wurde getestet und entspricht den Grenzwerten für ein digitales Gerät der Klasse B gemäß Teil 15 der FCC-Bestimmungen. Diese Grenzwerte sind so ausgelegt, dass sie einen angemessenen Schutz gegen schädliche Störungen in Wohngebieten bieten. Dieses Gerät erzeugt, verwendet und kann Hochfrequenzenergie ausstrahlen und kann, wenn es nicht gemäß den Anweisungen installiert und verwendet wird, schädliche Interferenzen der Funkkommunikation verursachen. Es kann jedoch nicht garantiert werden, dass bei einer bestimmten Installation keine Interferenzen auftreten.
Wenn dieses Gerät beim Radio- oder Fernsehempfang schädliche Interferenzen verursacht, die durch Aus- und Einschalten des Geräts festgestellt werden können, wird dem Benutzer oder der Benutzerin empfohlen, zu versuchen, die Interferenzen durch eine oder mehrere der folgenden Maßnahmen zu beheben:
– Richten Sie die Empfangsantenne neu aus oder verschieben Sie sie.
– Vergrößern Sie den Abstand zwischen Gerät und Empfänger.
– Schließen Sie das Gerät an eine Steckdose eines anderen Stromkreises als der des Empfängers an.
-- Wenden Sie sich an den Händler oder einen erfahrenen Radio-/TV-Techniker.
ISED-Konformitätserklärung
Dieses Gerät enthält von einer Lizenzierung befreite Sender/Empfänger, die den von einer Lizenzierung ausgenommenen RSS gemäß Innovation, Science and Economic Development Canada entsprechen. Sein Betrieb unterliegt den folgenden zwei Bedingungen:
(1) Dieses Gerät darf keine Störungen verursachen.
(2) Dieses Gerät muss jegliche Störungen dulden, einschließlich Störungen, die zu einer unerwünschten Auswirkung auf den Betrieb führen.

Anleitung und Erklärung des Herstellers – Elektromagnetische Emissionen		
Das Theragun Prime Plus ist für den Gebrauch in den unten angegebenen elektromagnetischen Umgebungen bestimmt. Kunden oder Anwender des Theragun Prime Plus sollten sicherstellen, dass es in einer solchen Umgebung verwendet wird.		
Prüfung der Emissionen	**Compliance**	**Elektromagnetische Umgebung - Anleitung**
HF-Emissionen CISPR 11	Gruppe 1	Das Theragun Prime Plus verwendet HF-Energie nur für seine interne Funktion. Daher sind seine HF-Emissionen sehr niedrig und verursachen wahrscheinlich keine Störungen bei in der Nähe befindlichen elektronischen Geräten.
HF-Emissionen CISPR 11	Klasse B	Das Theragun Prime Plus ist für den Einsatz in allen Einrichtungen geeignet, auch in privaten Einrichtungen und solchen, die direkt an das öffentliche Niederspannungsnetz angeschlossen sind, das Gebäude versorgt, die für Haushaltszwecke genutzt werden.
Oberwellenemissionen IEC 61000-3-2	Nicht anwendbar	
Spannungsschwankungen Flackeremissionen IEC 61000-3-3	Nicht anwendbar	

Anleitung und Erklärung des Herstellers – Elektromagnetische Immunität für alle GERÄTE und SYSTEME

Anleitung und Erklärung des Herstellers – Elektromagnetische Immunität			
Die Theragun Prime Plus ist für den Gebrauch in den unten angegebenen elektromagnetischen Umgebungen bestimmt. Kunden oder Anwender der Theragun Prime Plus sollte sicherstellen, dass es in einer solchen Umgebung verwendet wird.			
Prüfung der Immunität	**IEC 60601 Test-Level**	**Compli-ance-Level**	**Elektromagnetische Umgebung - Anleitung**
Elektrostatisch Elektrostatische Entladung (ESD) IEC 61000-4-2	± 8 kV Kontakt ± 2 kV, ± 4 kV, ± 8 kV, ± 8 kV Luft	± 8 kV Kontakt ± 2 kV, ± 4 kV, ± 8 kV, ± 8 kV Luft	Die Fußböden sollten aus Holz, Beton oder Keramikfliesen sein. Wenn es Böden mit synthetischem Material sind, sollte die relative Luftfeuchtigkeit mindestens 30 % betragen.
Elektrostatisch elektrische Störgrößen/Burst IEC 61000-4-4	±2 kV für Strom Versorgungsleitungen ±1 kV für Eingangs-/Ausgangsleitungen	k. A.	Die Netzstromqualität sollte die einer typischen kommerziellen oder privaten Umgebung sein.
Überspannung IEC 61000-4-5	± 1 kV Differenzmodus ± 2 kV Gleichtakt	k. A.	Die Netzstromqualität sollte die einer typischen kommerziellen oder privaten Umgebung sein.
Spannungsabfälle, kurze Unterbrechungen und Spannungsschwankungen an den Eingangsleitungen der Stromversorgung IEC 61000-4-11	0 % UT; 0.5 Zyklus g) Bei 0°, 45°, 90°, 135°, 180°, 225°, 270° und 315° 0 % UT; 1 Zyklus und 70 % UT; 25/30 Zyklen Einzelphase: bei 0° 0 % UT; 250/300 Zyklus	k. A.	Die Netzstromqualität sollte die einer typischen kommerziellen oder privaten Umgebung sein. Wenn der Benutzer des Theragun Prime Plus während Unterbrechungen der Netzstromversorgung einen fortgesetzten Betrieb benötigt, wird empfohlen, das Theragun Prime Plus von einer unterbrechungsfreien Stromversorgung oder einer Batterie mit Strom zu versorgen.
Netzfrequenz (50/60 Hz) magnetisches Feld IEC 61000-4-8	30 A/m	30 A/m	Magnetfelder mit Leistungsfrequenz sollten auf einem Niveau liegen, das für einen typischen Standort in einer typischen kommerziellen oder privaten Umgebung charakteristisch ist.
HINWEIS: UT ist die Netzspannung vor der Anwendung des Test-Levels.			

Anleitung und Erklärung des Herstellers – Elektromagnetische Immunität für GERÄTE und SYSTEM

Anleitung und Erklärung des Herstellers – Elektromagnetische Immunität			
Die Theragun Prime Plus ist für den Gebrauch in den unten angegebenen elektromagnetischen Umgebungen bestimmt. Kunden oder Anwender der Theragun Prime Plus sollte sicherstellen, dass es in einer solchen Umgebung verwendet wird.			
Prüfung der Immunität	**IEC 60601 Test-Level**	**Compliance-Level**	**Elektromagnetische Umgebung - Anleitung**
Geleitete HF IEC 61000-4-6	3 Vrms 150 kHz bis 80 MHz 6 V bei ISM- und Amateurfunkband zwischen 0,15 MHz und 80 MHz	k. A.	Tragbare und mobile HF-Kommunikationsgeräte sollten nicht näher zu irgendeinem Teil des Theragun Prime Plus, einschließlich Kabeln, als im empfohlenen Trennabstand verwendet werden, der sich anhand der für die Frequenz des Senders anwendbaren Gleichung errechnet. Empfohlener Abstand zur Trennung $d = [\frac{3.5}{V_1}]\sqrt{P}$ $d = [\frac{12}{V_2}]\sqrt{P}$
Abgestrahlte HF IEC 61000-4-3	10 V/m 80 MHz bis 2,7 GHz 385 MHz-5785 MHz Prüfspezifikationen für die IMMUNITÄT DES GEHÄUSEANSCHLUSSES gegenüber drahtlosen HF-Kommunikationsgeräten (siehe Tabelle 9 der IEC 60601-1-2:2014)	10 V/m 80 MHz bis 2,7 GHz 385 MHz-5785 MHz Prüfspezifikationen für die IMMUNITÄT DES GEHÄUSEANSCHLUSSES gegenüber drahtlosen HF-Kommunikationsgeräten (siehe Tabelle 9 der IEC 60601-1-2:2014)	$d = [\frac{3.5}{E_1}]\sqrt{P}$ 80 MHz to 800 MHz $d = [\frac{7}{E_1}]\sqrt{P}$ 800 MHz to 2.7 GHz Wobei p die maximale Ausgangsleistung des Senders in Watt (W) gemäß dem Hersteller des Senders und d der empfohlene Trennabstand in Metern (m) ist.b Die Feldstärken von festen HF-Transmittern, wie durch eine elektromagnetische Standortuntersuchung bestimmt,a sollten in jedem Frequenzbereich kleiner sein als der Compliance-Wert.b In der Nähe von Geräten, die mit dem folgenden Symbol gekennzeichnet sind, kann es zu Störungen kommen:

HINWEIS 1: Bei 80 MHz und 800 MHz gilt der höhere Frequenzbereich.
HINWEIS 2: Diese Richtlinien schließen nicht alle Situationen ein. Die elektromagnetische Ausbreitung wird durch Absorption und Reflexion von Gebäuden, Gegenständen und Menschen beeinflusst.

a Die ISM-Bänder (Industrie, Wissenschaft und Medizin) zwischen 150 kHz und 80 MHz sind 6,765 MHz bis 6,795 MHz, 13,553 MHz bis 13,567 MHz, 26,957 MHz bis 27,283 MHz und 40,66 MHz bis 40,70 MHz. Die Amateurfunkbänder zwischen 0,15 MHz und 80 MHz sind 1,8 MHz bis 2,0 MHz, 3,5 MHz bis 4,0 MHz, 5,3 MHz bis 5,4 MHz, 7 MHz bis 7,3 MHz, 10,1 MHz bis 10,15 MHz, 14 MHz bis 14,2 MHz, 18,07 MHz bis 18,17 MHz, 21,0 MHz bis 21,4 MHz, 24,89 MHz bis 24,99 MHz, 28,0 MHz bis 29,7 MHz und 50,0 MHz bis 5,7 MHz 4,0 MHz.
b Feldstärken von festen Sendern wie Basisstationen für Funktelefone (Mobiltelefone/schnurlose Telefone) sowie für Radiofunk, Amateurfunk, AM-und FM-Radiosender und Fernsehsender können theoretisch nicht genau vorhergesagt werden. Um die elektromagnetische Umgebung hinsichtlich der stationären Sender zu ermitteln, sollte eine Studie des Standorts erwogen werden. Wenn die gemessene Feldstärke an dem Standort, an dem das Theragun Prime Plus verwendet wird, das oben genannte zulässige HF Compliance-Niveau übersteigt, sollte das Theragun Prime Plus beobachtet werden, um einen normalen Betrieb zu bestätigen. Wenn ungewöhnliche Leistungsmerkmale beobachtet werden, können zusätzliche Maßnahmen erforderlich sein, wie z. B. die Neuorientierung oder Umsetzung des Theragun Prime Plus.
c Im Frequenzbereich von 150 kHz bis 80 MHz sollte die Feldstärke weniger als 3 V/m sein.

Empfohlene Abstände zwischen tragbaren und mobilen HF-Kommunikationsgeräten und dem GERÄT oder SYSTEM – für EQUIPMENT und GERÄT

Empfohlener Trennabstand zu tragbaren und mobilen HF-Kommunikationsgeräten und dem Theragun Prime Plus				
Das Theragun Prime Plus ist für den Einsatz in einer elektromagnetischen Umgebung, in der die HF-Störgrößen kontrolliert sind, vorgesehen. Der Kunde oder der Benutzer des Theragun Prime Plus kann helfen, elektromagnetische Störungen zu vermeiden, indem er den Mindestabstand zwischen tragbaren und mobilen HF-Kommunikationsgeräten (Sendern) und des Theragun Prime Plus wie unten angegeben einhält, gemäß der maximalen Ausgangsleistung der Kommunikationsausrüstung.				
	Trennabstand je nach Frequenz des Senders (m) m			
Bewertete maximale Ausgangsleistung des Senders (W) W	150 kHz bis 80 MHz außerhalb der ISM- und Amateurfunkbänder $d = [\frac{3.5}{V_1}]\sqrt{P}$	150 kHz bis 80 MHz in ISM- und Amateurfunkbändern $d = [\frac{12}{V_2}]\sqrt{P}$	80 MHz bis 800 MHz $d = [\frac{3.5}{E_1}]\sqrt{P}$	800 MHz bis 2,7 GHz $d = [\frac{7}{E_1}]\sqrt{P}$
0.01	0.12	0,20	0,035	0,07
0.1	0.38	0,63	0,11	0,22
1	1.2	2,00	0,35	0,70
10	3.8	6,32	1,10	2,21
100	12	20,00	35	70

Bei Sendern mit einer maximalen Ausgangsleistung, die oben nicht aufgeführt ist, kann der empfohlene Trennabstand „d“ in Metern (m) unter Verwendung der für die Frequenz des Senders gültigen Gleichung geschätzt werden, wobei „P“ die maximale Ausgangsleistung des Senders in Watt (W) gemäß Angaben des Senderherstellers ist.

HINWEIS 1: Bei 80 MHz und 800 MHz gilt der Trennabstand für den höheren Frequenzbereich.

HINWEIS 2: Diese Richtlinien schließen nicht alle Situationen ein. Die elektromagnetische Ausbreitung wird durch Absorption und Reflexion von Gebäuden, Gegenständen und Menschen beeinflusst.

Theragun Prime Plus

1. Aperçu du produit

Faites l'expérience de récupérations d'un calibre supérieur avec le Theragun Prime Plus, pistolet de massage de 16 mm très efficace. Cet instrument à percussion, avec un apport supplémentaire de chaleur, a été conçu pour être durable. Son embout chauffant à percussion agit en profondeur sur les muscles et applique des doses de chaleur réglées sur la base de données scientifiques. L'échauffement de votre corps est ainsi rendu le plus efficace possible, vos courbatures sont atténuées, vos temps de récupération sont accélérés et vos douleurs sont soulagées. Les effets sont plus rapides qu'avec des massages ne recourant qu'à la percussion. Grâce à la pièce triangulaire brevetée facile à manier et aux 3 embouts percussifs spécialisés, toutes les parties de votre corps peuvent être traitées efficacement, y compris les muscles volumineux et les zones sensibles. Contrairement aux autres pistolets de massage, le Theragun Prime Plus est doté d'un moteur peu bruyant avec un dispositif anticalage. Vous pouvez donc masser les endroits les plus difficiles à traiter en appliquant une pression pouvant aller jusqu'à 18 kilos, ceci sans affecter la profondeur et la vitesse atteintes. Les traitements sont faciles à administrer grâce à la simplicité des commandes présentes sur l'instrument, ainsi que grâce aux programmes guidés accessibles dans l'application mobile Therabody.

Récupérez encore mieux en ajoutant des possibilités supplémentaires de traitement. Procurez-vous l'embout de thérapie à froid ou l'embout vibratoire pour mettre en place une routine de récupération spécialement adaptée à vos besoins (l'embout à froid et l'embout vibratoire sont tous deux vendus séparément).

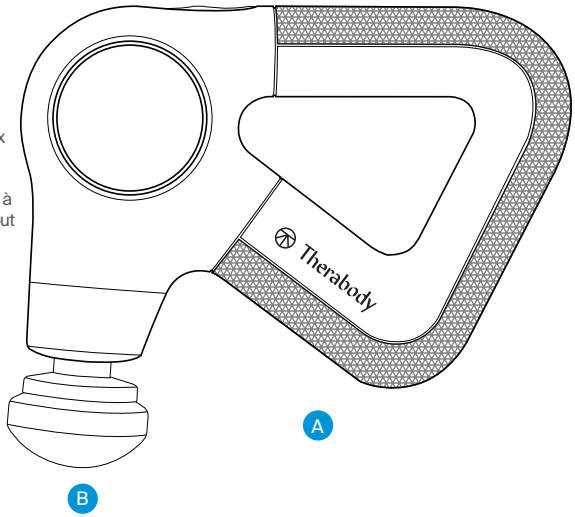

Utilisation prévue

Le Theragun Prime Plus est un instrument destiné à administrer des massages par percussion avec apport de chaleur. Il a été conçu pour améliorer au maximum l'efficacité des échauffements, atténuer les courbatures, accélérer les temps de récupération et soulager les douleurs.

2. Contenu de la boîte

- A Instrument Theragun Prime Plus
- b Embout chauffant à percussion
- C Trois embouts de thérapie par percussion (Amortisseur, balle standard, triangle)
- D Câble de rechargement USB-C
- E Pochette de transport
- F Manuel d'instruction

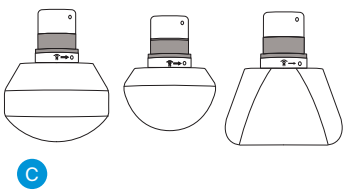

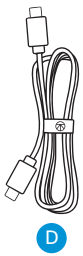

Figure 1. Contenu de la boîte

Embouts de thérapie vendus séparément

- G Embout vibratoire
- H Embout de thérapie par le froid
- I Embout pouce
- J Embout de thérapie à micropoint

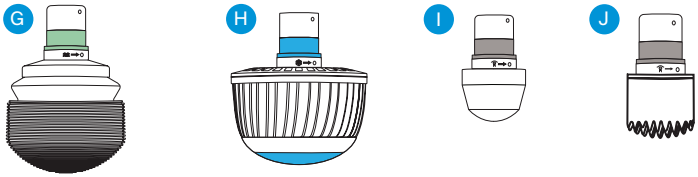

3. Familiarisation avec l'appareil

1. Console de commande à deux boutons, facile à utiliser
   - a Bouton de mise en marche de l'instrument et de réglage de la vitesse (5 indicateurs de vitesse à DEL)
   - b Bouton de réglage de l'intensité (3 indicateurs d'intensité à DEL)
2. Poignée multiprise brevetée en triangle
3. Port USB-C
4. Embouts interchangeables pour les traitements par chaleur et par percussion

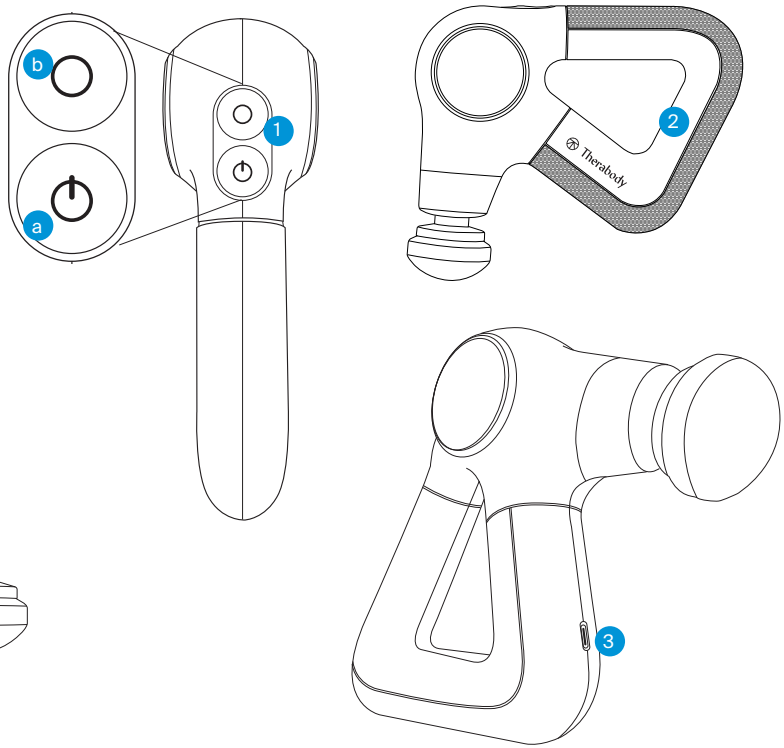

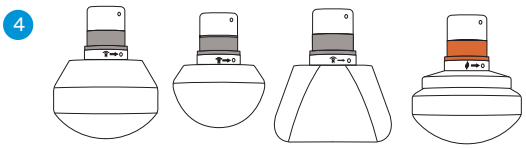

Figure 2. Schéma explicatif de l'instrument

Téléchargez l’application Therabody

1. Téléchargez l’application mobile Therabody à partir de l’App Store ou du Play Store.
2. Suivez les consignes expliquées dans l’application pour ouvrir un nouveau compte d’utilisateur et valider votre adresse électronique.
3. Quand la connexion à votre compte a été établie, suivez les étapes d'initialisation pour connecter votre Theragun Prime Plus à l'application. Veillez à ce que les paramètres Bluetooth soient activés en ce qui concerne votre téléphone.
4. Lorsque l’on vous demande de sélectionner un instrument Therabody, optez pour « Theragun Prime Plus ».
5. Mettez en marche votre Theragun Prime Plus. Pour ce faire, appuyez sur le bouton d’alimentation et maintenez-le enfoncé. Votre Theragun Prime Plus doit être sous tension pour que l'application puisse le détecter et pour qu’il puisse y être apparié.
6. Appuyez sur « apparier l'instrument », puis sélectionnez « Theragun Prime Plus » pour confirmer la connexion entre votre instrument et l'application.
7. L'application mobile Therabody vous permet de contrôler la vitesse de votre instrument, de surveiller la force appliquée lors des massages, d'apprendre comment suivre au mieux chaque type de thérapie et de recevoir des suggestions de programmes. Les programmes suggérés contiennent des indications précises sur les muscles à traiter, les embouts à utiliser et le maniement de votre instrument.

4. Utilisation de l'appareil

1. Mettez votre instrument en marche. Insérez votre main dans la poignée triangulaire ergonomique de votre Theragun. Pour mettre en marche votre Theragun Prime Plus, appuyez sur le bouton d'alimentation et maintenez-le enfoncé. Les voyants à DEL de votre instrument s'allumeront lorsqu'il sera en marche.
2. Sélectionnez une vitesse pour votre traitement par percussion. Appuyez sur le bouton d'alimentation pour passer d’une vitesse à l’autre parmi les cinq options possibles. Les voyant à DEL s'allumeront l’un après l’autre pour indiquer la vitesse sélectionnée pour votre traitement, une DEL blanche étant allumée à la vitesse la plus faible et 5 étant allumées à la vitesse la plus élevée.
3. Utilisez votre instrument. Déplacez-le sur les zones à traiter en exerçant graduellement une pression légère ou modérée, selon vos besoins.
4. Utilisez l’embout chauffant à percussion. Attachez l’embout chauffant à votre instrument, mettez l’instrument sous tension, puis sélectionnez la vitesse que vous souhaitez conformément aux explications ci-dessus. Appuyez sur le bouton de réglage de l’intensité pour sélectionner la température désirée. Pour indiquer l'intensité de la chaleur sélectionnée pour votre traitement, les trois voyants à DEL s'allumeront l’un après l’autre. Une DEL orange est allumée à la température la plus basse, deux le sont à la température intermédiaire et toutes les trois à la température la plus élevée. Pour utiliser la chaleur sans percussion lors d’un traitement, continuez à appuyer sur le bouton d'alimentation pour passer d’une vitesse à l’autre parmi les options offertes. Allez jusqu’à la vitesse maximale, puis appuyez à nouveau sur le bouton. À ce stade, la percussion sera désactivée.
5. Utilisez l’embout de thérapie à froid (vendu séparément). Attachez l’embout de thérapie à froid à votre instrument, puis mettez l’instrument sous tension conformément aux indications ci-dessus. Veuillez noter que la percussion est désactivée lors des traitements à froid. Appuyez sur le bouton de réglage de l’intensité pour ajuster la température froide. Pour indiquer l'intensité de la température sélectionnée pour votre traitement, les trois voyants à DEL s'allumeront l’un après l’autre. Une DEL bleue est allumée lorsque l’intensité est la moins élevée, deux le sont à intensité intermédiaire et toutes les trois à l’intensité la plus élevée.
6. Utilisez l’embout vibratoire (vendu séparément) : Attachez l’embout vibratoire à votre instrument, , puis mettez l’instrument sous tension conformément aux indications ci-dessus. Veuillez noter que la percussion est désactivée lors des traitements par vibrations. Appuyez sur le bouton de réglage de l’intensité pour régler l'intensité des vibrations. Pour indiquer l'intensité des vibrations sélectionnés pour votre traitement, les trois voyants à DEL s'allumeront l’un après l’autre. Une DEL verte est allumée lorsque l’intensité est la plus faible, deux le sont à intensité intermédiaire et toutes les trois à l’intensité la plus élevée.
7. Verrouillez votre instrument. Lorsqu’il n’est pas utilisé ou lorsqu’il est transporté, verrouillez votre appareil pour éviter qu’il ne se mette en marche accidentellement ou que sa batterie ne se décharge. Appuyez rapidement trois fois sur le bouton d’alimentation pour activer la fonctionnalité de verrouillage. Pour déverrouiller votre instrument, appuyez également trois fois rapidement sur le bouton d'alimentation.
8. Éteignez votre instrument. Pour éteindre votre instrument, appuyez sur le bouton d’alimentation et maintenez-le enfoncé.

Arrêt automatique

L'instrument s'éteint automatiquement dans les cas suivants :

1. Si vous appuyez sur le bouton d'alimentation pour vérifier le niveau de charge de la batterie, l'instrument s'éteint après 5 minutes si vous ne l'utilisez pas par la suite.
2. Si l'application est connectée à l'instrument alors qu'il n'est pas allumé, il s'éteint au bout de 10 minutes.
3. Lorsque la batterie est déchargée, le voyant à DEL de l'instrument clignote en orange puis l'instrument s'éteint.
4. Si l'instrument est en marche pendant plus d'une heure mais ne fait que produire de la chaleur, il s'éteint.

Raccorder les têtes de massage

1. Assurez-vous que l'appareil est hors tension avant de retirer tout embout.
2. Insérez l'embout de thérapie dans le bras de l'instrument, serrez l'embout en le tournant dans le sens des aiguilles d'une montre et fixez-le en place.
3. Pour desserrer l'embout de thérapie et le retirer de l'instrument, tournez-le dans le sens contraire des aiguilles d'une montre jusqu'à ce que vous puissiez le détacher.
4. Attention : Ne mettez pas votre doigt entre l'embout de thérapie et l'extrémité du bras, car vous pourriez vous pincer ou vous blesser.

*Les embouts de thérapie peuvent être utilisés avec d'autres modèles de la gamme Theragun Plus.

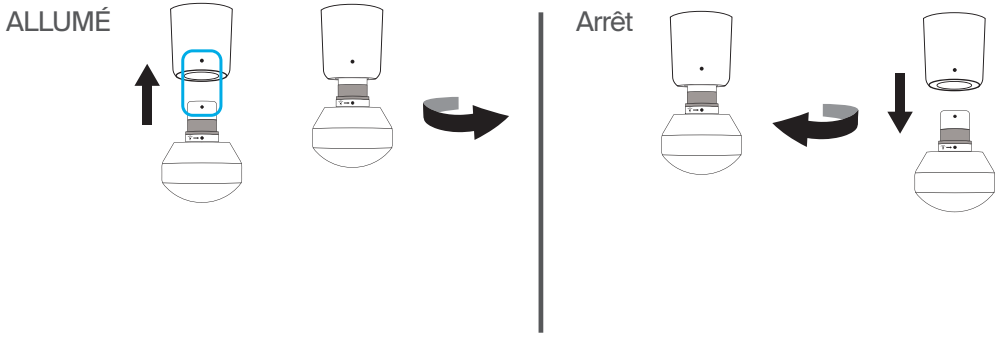

Utilisation des embouts de thérapie

Pour vous permettre d'adapter votre traitement à vos besoins, l'instrument est fourni avec quatre embouts de thérapie de qualité supérieure. Ces embouts comprennent la pièce chauffante à percussion, l'amortisseur, la balle standard et le triangle. Ils produisent une sensation de confort et ils sont hygiéniques. Ils n'absorbent pas la transpiration, les lotions ou les huiles.

FIXATION	GROUPE MUSCULAIRE	UTILISATION PRÉVUE
Amortisseur	Pour les zones molles ou sensibles et pour un usage général.	L'amortisseur est à utiliser pour administrer un massage corporel intégral qui soit ferme tout en produisant un effet doux et apaisant. Cet embout a été conçu pour pouvoir servir sans problème à un usage général. Il permet des traitements sans à-coups sur les zones sensibles ou osseuses. Il dispose d'une large base pour maximiser sa surface de contact avec votre corps, ce qui rend son action plus efficace.
Balle standard	Pour les grands et petits groupes musculaires	La balle standard est destinée aux massages corporels intégraux. Cet embout a été spécialement conçu pour pouvoir être utilisé sur tous les muscles, ceux des grands groupes aussi bien que ceux des petits. Ses dimensions sont plus petites que celles de l'amortisseur, et son impact est plus notable. Optez pour cette pièce pour produire un effet plus ferme dans le cadre d'un usage général. C'est également l'embout à sélectionner pour soulager les tensions.
Triangle	Pour les omoplates et les bandelettes de Maissiat	Utilisez l'embout triangulaire pour échauffer vos muscles et améliorer votre souplesse. L'embout triangulaire est une pièce de conception unique, adaptée à un usage sur les omoplates et les bandelettes de Maissiat. Il sert à produire des « grattages » et des « vidanges », techniques apparentées à celles couramment pratiquées lors des massages sportifs.
Embout chauffant à percussion	Pour les muscles	Détendez vos muscles raides et accélérez vos récupérations. L'embout chauffant est à utiliser pour détendre vos muscles raides avant une séance d'entraînement et pour accélérer la remise en état de vos muscles après une telle séance.
Froid (vendu séparément)	Pour les articulations et les muscles	Atténuez vos réactions d'inflammation, vos douleurs et vos enflures. L'embout de thérapie à froid est à utiliser pour traiter les enflures et les zones d'inflammation.
Vibrations (vendu séparément)	Pour les articulations et les zones osseuses	Soulagez vos douleurs articulaires et traitez vos zones sensibles. L'embout vibratoire est à utiliser pour cibler les douleurs articulaires et traiter les zones osseuses. Cet embout stimule la circulation sanguine pour traiter les zones sensibles.
Pouce (vendu séparément)	Pour les points gâchettes et le bas du dos.	L'embout pouce est destiné au soulagement de vos douleurs aux points de compression. Spécialement conçu pour pouvoir se substituer à un pouce humain, il est à utiliser pour traiter des endroits ponctuels sur le bas du dos. Vous pouvez vous servir de l'embout pouce à tout endroit où vous auriez éventuellement utilisé votre pouce pour soulager une douleur.
Micropoint (vendu séparément)	Pour une stimulation amplifiée	L'embout à micropoints est destiné à améliorer votre circulation. Cet embout vous permet de cibler précisément votre traitement ainsi que d'amplifier la stimulation de votre circulation à tous les endroits traités.

6. Entretien, nettoyage et recharge

Entretien de l’appareil

Les instructions d’entretien suivantes sont importantes pour que votre appareil continue de fonctionner comme prévu. Si vous ne suivez pas ces instructions, votre appareil risque de cesser de fonctionner.

Nettoyage de l’appareil

Lisez attentivement les consignes qui suivent avant de nettoyer votre instrument, afin que cet objet et ses composants puissent durer aussi longtemps que possible.

1. Inspectez visuellement l'appareil pour détecter tout signe évident d'accumulation de saleté.
2. Nettoyez votre instrument avec un chiffon humide non abrasif et non pelucheux ou avec une lingette nettoyante sans alcool.
3. Essuyez votre instrument avec un chiffon non abrasif et non pelucheux.
4. Quand vous avez nettoyé votre instrument, laissez-le sécher complètement avant de le ranger ou de l’utiliser pour une nouvelle séance de traitement. Cet instrument n'est PAS étanche ni lavable à la machine. Ne laissez pas d'eau ou d’autres substances liquides pénétrer dans ce produit.
5. Un appareil correctement nettoyé ne doit présenter aucun signe visible de débris ou d’humidité.

Remarque : Ce produit n’est pas étanche. Il ne doit être nettoyé qu’avec un chiffon humide ou avec une lingette nettoyante sans alcool, et il convient de l’essuyer. Ne le plongez pas dans l’eau et ne le nettoyez pas sous l’eau courante. Ne laissez pas cet instrument entrer en contact avec des substances corrosives, car elles pourraient avoir des effets néfastes sur son fonctionnement et son aspect.

Recharge de l'instrument

1. L'instrument est adapté à la norme USB-C et est fourni avec un câble de recharge. Assurez-vous que votre instrument est éteint avant de le recharger.
2. Raccordez l’une des extrémités du câble de recharge au port de recharge USB-C présent sur l’instrument. Vous le trouverez sur la poignée de cet instrument. Raccordez l’autre extrémité du câble de recharge à un adaptateur secteur.
3. Le bouton d'alimentation est doté d'un voyant à DEL qui indique le niveau de charge de la batterie quand l'instrument est en marche ou en cours de recharge. Pour vérifier le niveau de charge de la batterie, allumez votre instrument ou appuyez sur le bouton d'alimentation.

   - Orange (clignote avant de s'éteindre) : batterie totalement déchargée
   - Orange (clignotant) : batterie très peu chargée
   - Orange : batterie faible
   - Bleu : batterie à moitié chargée
   - Vert : batterie bien chargée

4. La batterie de votre instrument permet jusqu’à 120 minutes d’utilisation. Cette durée dépend des embouts utilisés et de l'intensité des traitements.

**Note : Si vous utilisez un chargeur qui ne provient pas de nous, assurez-vous qu'il n'a pas subi de dommages structurels et que son fabricant est agréé.

Rangement et transport de l’instrument

Lorsque l’instrument est rangé ou transporté, laissez-le dans sa pochette de transport. Conservez votre instrument dans un endroit frais et sec (température comprise entre 0 °C et 40 °C ; humidité relative comprise entre 10 et 95 %). Ne laissez pas votre instrument à un endroit où les températures pourraient dépasser 40 °C, comme l’intérieur d’un véhicule ou un emplacement exposé directement à la lumière du soleil.

Guide de dépannage

SITUATION	CODE D'ERREUR AFFICHÉ	ORIGINES POTENTIELLES	SOLUTIONS POTENTIELLES
Pas de courant	La DEL du bouton d'alimentation clignote en orange, bleu et vert.	La batterie a surchauffé pendant une recharge ou lorsque l'instrument était en usage.	Assurez-vous que le produit est hors tension, retirez-le du chargeur et laissez-le reposer pendant 60 minutes. Si le problème persiste, contactez Therabody.
Pas de courant	Les 5 voyants blancs à DEL clignotent 5 fois, puis ils s'éteignent.	Le moteur a surchauffé.	Assurez-vous que le produit est hors tension et laissez-le reposer pendant 60 minutes. Si le problème persiste, contactez Therabody.
La percussion fonctionne mais l'embout chauffant ne produit pas de chaleur.	Les 3 voyants orange à DEL clignotent 5 fois, puis ils s'éteignent.	L'embout chauffant a surchauffé, ou un autre problème s'est produit.	Assurez-vous que le produit est hors tension et laissez-le reposer pendant 60 minutes. Si le problème persiste, contactez Therabody.
L'instrument est allumé mais l'embout de thérapie à froid ne fonctionne pas.	Les 3 voyants bleus à DEL clignotent 5 fois, puis ils s'éteignent.	L'embout de thérapie à froid a surchauffé, ou un autre problème s'est produit.	Assurez-vous que le produit est hors tension et laissez-le reposer pendant 60 minutes. Si le problème persiste, contactez Therabody.
L'instrument est allumé mais l'embout vibratoire ne fonctionne pas.	Les 3 voyants verts à DEL clignotent 5 fois, puis ils s'éteignent.	L'embout vibratoire a surchauffé, ou un autre problème s'est produit.	Assurez-vous que le produit est hors tension et laissez-le reposer pendant 60 minutes. Si le problème persiste, contactez Therabody.
L'instrument s'éteint automatiquement.	Aucun	1. Le niveau de charge de la batterie est faible. 2. Il est toujours impossible de l'allumer.	1. Rechargez la batterie. 2. Contactez Therabody.
L'appareil ne s'allume pas.	Aucun	1. Le niveau de charge de la batterie est faible. 2. Il est toujours impossible de l'allumer.	1. Rechargez la batterie. 2. Contactez Therabody.
L'appareil s'éteint en cours de traitement, ou le moteur du dispositif vibratoire ne se met pas en marche.	Aucun	1. Vérifiez les batteries et rechargez-les. 2. Il se peut qu'un moteur ou un raccord ait été endommagé.	Essayez de charger complètement l'instrument, de le débrancher de son câble de recharge puis d'appuyer sur le bouton d'alimentation pendant 3 secondes. Si le problème persiste, contactez Therabody.
Impossible de charger la batterie	Aucun	1. La température ambiante est trop élevée ou trop basse. 2. Batterie possiblement défectueuse 3. Câble de rechargement défectueux	1. Chargez votre instrument lorsque la température ambiante est comprise entre 5 °C et 35 °C. 2. Essayez d'utiliser un autre câble USB-C et un autre adaptateur. 3. Contactez Therabody.

Mises en garde et conseils en rapport au Theragun Prime Plus (précautions et contre-indications)

Informations générales

Les produits Therabody sont conçus pour stimuler la santé et le bien-être en tirant parti des capacités naturelles du corps. Therabody offre un éventail de produits qui, en s'appuyant sur la science et la technologie, permettent à leurs utilisateurs de profiter des bienfaits thérapeutiques de divers phénomènes naturels. Ces produits sont destinés à répondre aussi bien aux besoins qu'aux préférences de chacun. Dans certains cas, il est conseillé de modifier la façon dont un instrument est utilisé (précautions). Dans d'autres, il est préférable de ne pas utiliser certains instruments (contre-indications). Avant de vous servir de l'un de nos instruments, veuillez consulter l'intégralité des informations de sécurité pertinentes qui suivent.

Informations importantes en matière de sécurité

Utilisation générale de l'appareil

Cet appareil a été conçu pour être utilisé par des personnes en bonne santé. Cet appareil est contre-indiqué et ne doit pas être utilisé par ou sur toute personne ayant des antécédents d'épilepsie, de crises d'épilepsie ou de cardiopathie.

L'usage de ce produit est déconseillé à toute personne porteuse d'un implant électronique (comme un stimulateur cardiaque) ou souffrant d'une arythmie cardiaque, de tumeurs ou d'épisodes aigus d'une maladie inflammatoire. L'usage de ce produit est également déconseillé aux personnes souffrant d'artériosclérose ou de thromboses ainsi qu'aux personnes porteuses d'implants dans la région du corps visée par le traitement. N'utilisez pas ce produit pour traiter une zone sur laquelle vous avez des taches brunes ou noires — par exemple de grosses taches de rousseur, des taches de vin, des grains de beauté ou des verrues. L'usage de ce produit est déconseillé aux personnes qui, dans la zone à traiter, souffrent d'eczéma, de psoriasis, de lésions, de plaies ouvertes ou d'une infection non guérie autre qu'une acné légère ou modérée — par exemple un herpès labial. Attendez que la zone infectée soit guérie avant d'utiliser le produit. N'utilisez pas ce produit si votre peau présente des conditions anormales dues à un diabète ou à une autre maladie systémique ou métabolique. Si vous avez des antécédents de poussées d'herpès dans la zone à traiter, nous vous déconseillons d'utiliser ce produit à moins que vous n'ayez consulté votre médecin traitant et suivi un traitement préventif.

Si vous êtes enceinte ou si vous allaitez, veuillez consulter votre médecin avant d'utiliser ce produit. **Arrêtez immédiatement d'utiliser ce produit au premier signe d'inconfort. Si vous avez des problèmes d'ordre médical, veuillez consulter votre médecin avant d'utiliser ce produit.**

Sécurité, précautions et contre-indications

Thérapies particulières

Ces recommandations s'appuient sur la consultation d'experts médicaux et de recherches publiées en matière de précautions et de contre-indications à la date d'impression. Pour toute information supplémentaire, veuillez consulter notre site Internet à l'adresse suivante : https://www.https://www.thertherdy.com/us/en-us/contrautions-and-contraindictions.html.

Precautions :

Une attention particulière est requise dans ces circonstances et vous devrez peut-être modifier votre utilisation de l'appareil. Consultez un professionnel de la santé si vous avez ou soupçonnez l'une des conditions suivantes ou si vous avez des questions.

- Hypertension (contrôlée)
- Ostéopénie
- Ostéoporose
- Grossesse
- Diabète
- Veines variqueuses
- Proéminences ou régions osseuses
- Sensations anormales (par exemple, engourdissement)
- Sensibilité à la pression
- Chirurgie ou blessure récentes
- Scoliose ou déformation de la colonne
- Médicaments susceptibles d'altérer les sensations

Contre-indications :

Voici les circonstances dans lesquelles les risques peuvent l'emporter sur les bienfaits. Consultez un professionnel de santé avant toute utilisation.

- Éruptions cutanées, plaies ouvertes, ampoules, inflammation locale des tissus, contusions ou tumeurs.
- Thrombose veineuse profonde, ostéomyélite
- Fracture osseuse ou myosite ossifiante
- Hypertension (non contrôlée)
- Maladie cardiaque, hépatique ou rénale aiguë ou grave
- Affections neurologiques entraînant une perte ou une altération des sensations
- Application directe sur le visage, la gorge ou les organes génitaux
- Troubles de la coagulation
- Chirurgie ou blessure récente
- Troubles du tissu conjonctif
- Insuffisance ou maladie vasculaire périphérique
- Médicaments qui fluidifient le sang ou altèrent les sensations
- Pression directe sur le site chirurgical ou le matériel
- Pression directe sur les yeux ou la gorge
- Sensation de gêne ou douleur extrême
- Scoliose ou déformation de la colonne sévères
- Pacemaker, ICD, ou antécédents d'embolie
- Allergie à l'un des matériaux présents dans l'instrument : plastique, silicone, aluminium, acier inoxydable, alliage à base de cuivre, peinture

Garantie limitée et service à la clientèle
Pour connaître toutes les informations relatives à la garantie, veuillez consulter la page www.Therabody.com/warranty.
Une assistance sur nos produits est offerte à notre clientèle par le biais de la page https://www.therabody.com/us/en-us/support/support.html, où les moyens de nous joindre sont précisés.

Enregistré auprès de la FDA
Garantie limitée uniquement en cas d'achat auprès d'un détaillant autorisé
© 2024 Therabody, Inc. Tous droits réservés.
Brevets sur www.therabody.com/patents

Fabriqué et distribué par :
Therabody, Inc
1640 S Sepulveda, Suite 300
Los Angeles, CA 90025

Importateurs :
Therabody International Limited
5th floor, 40 Mespil Road,
DO4C2N4 Dublin, Irlande

Therabody UK Limited
Portsoken House 155-157
The Minorities, London,
Royaume-Uni, EC3N 1LJ

MISES EN GARDE SUR L'UNITÉ

LISEZ TOUTES LES INSTRUCTIONS ET MISES EN GARDE FIGURANT DANS CE MANUEL, SUR LE CHARGEUR ET SUR L'APPAREIL AVANT D'UTILISER OU DE RECHARGER L'APPAREIL ET SES ACCESSOIRES.

Respectez toujours les précautions élémentaires suivantes lorsque vous utilisez ce produit :

1. UTILISER UNIQUEMENT CONFORMÉMENT AUX INSTRUCTIONS. Utilisez l'appareil uniquement comme décrit dans le manuel d'utilisation de l'appareil. Ce produit a été conçu pour pouvoir être utilisé sans ordonnance. Ce produit n'est pas destiné à servir pour diagnostiquer, guérir ou prévenir des maladies. N'utilisez que des accessoires et des pièces de rechange recommandés par Therabody. Il s'agit d'un appareil mécanique à la conception avancée qui contient des composants électriques. Tout usage ou entretien inadéquat de ce produit ou de ses accessoires entraîne des risques d'incendie, d'électrocution et de blessures. Le fait de ne pas utiliser et entretenir l'appareil et les accessoires correspondants conformément aux instructions de ce manuel annulera la garantie et pourrait endommager le produit ou provoquer des blessures physiques. Le dispositif est destiné à une utilisation commerciale ou domestique.
2. NE CONVIENT PAS AUX ENFANTS. L'appareil n'est pas destiné à être utilisé par de jeunes enfants ou des personnes dont les capacités physiques, sensorielles ou intellectuelles sont réduites, ou qui manquent d'expérience ou de connaissances, à moins qu'elles n'aient reçu des instructions ou une supervision de la part d'une personne responsable de leur sécurité. L'appareil n'est pas un jouet. Ne jouez pas avec ses composants électriques, ne les tordez pas et ne tirez pas dessus. Expliquez aux enfants de ne pas jouer avec l'appareil ou ses accessoires. L'utilisation de cet appareil par des personnes de moins de 18 ans doit se faire sous la surveillance d'un adulte.
3. RECHARGEMENT. Si l'appareil ne s'allume pas, ou si l'indicateur de batterie affiche un niveau de batterie faible, veuillez la recharger avant la première utilisation. Chargez la batterie à l'aide du câble USB-C (inclus). Lorsque vous utilisez le câble de chargement (inclus), assurez-vous que son connecteur USB-C est complètement inséré dans un adaptateur secteur compatible avant de brancher l'adaptateur sur une prise de courant. Vous pouvez également charger la batterie à l'aide de câbles tiers conformes à l'USB-C, aux réglementations nationales applicables et aux normes de sécurité internationales et régionales. D'autres adaptateurs peuvent ne pas répondre aux normes de sécurité applicables, et le chargement avec de tels adaptateurs pourrait présenter un risque de mort ou de blessure. Ne forcez pas l'insertion du câble. Rechargez complètement l'appareil au moins une fois tous les six mois pour éviter d'endommager l'appareil et la batterie. Débranchez l'adaptateur secteur et le câble de chargement lorsqu'ils ne sont pas utilisés.
4. NE PAS SURCHARGER. Ne laissez pas l'appareil connecté à l'adaptateur secteur pendant plus d'une heure après le chargement complet de la batterie. La batterie intègre un système de protection permettant d'éviter les risques de surcharge. Cependant, la surcharge de la batterie réduit son autonomie au fil du temps.
5. LIEUX DE CHARGE APPROPRIÉS. Chargez l'appareil avec un adaptateur secteur et un câble de charge. Évitez tout contact cutané avec le connecteur USB-C lorsqu'il est branché à une source d'alimentation, car cela pourrait causer de l'inconfort ou des blessures. Ne dormez pas et ne vous asseyez pas sur le connecteur USB-C. Ce produit doit être rechargé dans un endroit sec et bien aéré situé à l'intérieur d'un bâtiment. Ne pas charger l'appareil à l'extérieur, dans une salle de bains ou à moins de 3,1 mètres d'une baignoire ou d'une piscine. N'utilisez pas ce produit ni son chargeur sur une surface mouillée et n'exposez pas le chargeur à l'humidité, à la pluie ou à la neige. N'utilisez pas l'appareil ou son chargeur compatible dans une atmosphère explosive (émanations gazeuses, poussières, grains, poudres métalliques ou matériaux inflammables). Une telle utilisation pourrait causer des étincelles et éventuellement un incendie.
6. DÉBRANCHEMENT DU CHARGEUR ET ENTRETIEN. Tirez sur la prise, et non sur le cordon, pour éviter d'endommager la prise ou le cordon. Ne soulevez jamais le chargeur par le cordon. Tenez le cordon à l'écart de la chaleur, d'huiles ou de rebords tranchants. Ne tirez pas sur le cordon du chargeur et ne le soumettez pas à une tension excessive. Ne manipulez pas le chargeur, les stations de charge ou l'appareil avec les mains mouillées. Débranchez toujours l'appareil de la prise d'alimentation électrique immédiatement après l'utilisation et avant le nettoyage. Rangez le câble pour vous assurer qu'il n'est pas piétiné, qu'on ne trébuche pas dessus, ou qu'il n'est pas soumis à d'autres formes de dommages. N'utilisez pas un adaptateur d'alimentation ou un câble de chargement qui a reçu un coup violent, qui est tombé, qui a été écrasé ou qui a été endommagé de quelque manière que ce soit. Pour un stockage de longue durée, assurez-vous que la batterie soit complètement rechargée.
7. UTILISATION Cessez d'utiliser ce produit si vous ressentez une douleur ou un malaise. Si, pendant un traitement, vous ressentez une douleur ou un malaise à un moment quelconque, mettez immédiatement fin au traitement. Cessez toute utilisation du produit s'il surchauffe ou s'il produit une chaleur trop intense. Ne mettez pas un doigt entre un embout de thérapie et l'extrémité du bras, car vous pourriez vous pincer ou vous blesser.
8. NE PAS UTILISER SOUS UNE COUVERTURE OU UN OREILLER. Une surchauffe peut se produire et provoquer un incendie, une décharge électrique ou une blessure.
9. ENTRETIEN ET RÉPARATION DE L'APPAREIL. Manipulez l'appareil avec précaution. L'appareil contient des composants électroniques qui peuvent être endommagés en cas de chute, de brûlure, de perforation ou d'écrasement. Ne démontez pas l'appareil et n'essayez pas de le réparer vous-même. Le démontage de l'appareil peut l'endommager et provoquer des blessures. Si l'appareil est endommagé ou en cas de dysfonctionnement, contactez le service à la clientèle de Therabody. La garantie est nulle si les batteries, le chargeur ou l'appareil sont démontés ou si l'un des composants est retiré. Ne les utilisez pas s'ils sont endommagés car ils peuvent provoquer des blessures. Ne percez pas et n'endommagez pas l'appareil. Ce produit n'est PAS étanche. Ce produit n'est pas lavable à la machine. Ne posez et ne rangez jamais ce produit à un endroit d'où il pourrait tomber ou être entraîné dans une cuve ou un bac. Ne le mettez jamais et ne le laissez jamais tomber dans de l'eau ni dans aucun autre liquide. Si ce produit se retrouve submergé dans l'eau ou entre en contact avec de l'eau, n'essayez en aucun cas de vous en saisir. Débranchez-le immédiatement. Nettoyez l'appareil en suivant les instructions de la section « Nettoyage » du manuel d'utilisation.
10. LES PRODUITS CHIMIQUES CONTENUS DANS LA BATTERIE PEUVENT CAUSER DE GRAVES BRÛLURES. Évitez tout contact entre les produits contenus dans la batterie et la peau, les yeux ou la bouche. En cas de fuite de produits chimiques, utilisez des gants en caoutchouc ou néoprène pour jeter la batterie endommagée. En cas de contact avec les fluides de la batterie, lavez-vous la peau avec de l'eau et du savon, puis rincer avec du vinaigre. En cas de contact avec les produits chimiques contenus dans la batterie, rincez immédiatement les yeux avec de l'eau pendant 20 minutes et consultez un médecin. Retirez et jetez tout vêtement contaminé.
11. NE PAS COURT-CIRCUITER. Un court-circuit de la batterie se produit en cas de contact entre un objet métallique et les bornes positives et négatives de la batterie ou du connecteur 16 V. Ne placez pas la batterie à proximité d'un quelconque objet qui pourrait causer un court-circuit comme des pièces, des clés ou des clous dans votre poche. Une batterie court-circuitée peut causer un incendie ou des blessures.
12. RANGEMENT DE L'APPAREIL ET DE SES ACCESSOIRES. Rangez le tout dans un endroit frais et sec. Ne chargez l'appareil que lorsque la température ambiante est comprise entre -20 °C et 45 °C. Ne stockez pas l'appareil ni le câble de charge lorsque les températures peuvent dépasser 45 °C, comme à la lumière directe du soleil, dans un véhicule ou dans un bâtiment métallique pendant l'été.
13. MISE AU REBUT DE L'APPAREIL. Cet appareil contient une batterie lithium-ion et il faut faire preuve de précaution lors de la mise au rebut de l'appareil. Avant la mise au rebut de cet appareil, veuillez consulter les lois et exigences locales concernant la mise au rebut des batteries au lithium-ion. La méthode préférée consiste à recycler l'ensemble de l'appareil.

Étiquetage et symboles

Les étiquettes et symboles suivants sont apposés sur le Theragun Prime Plus : étiquetage

No.	Image	Explications
1	CE	Label CE
2		Veuillez lire le manuel d'utilisation avant tout usage.
3		Collecte séparée des équipements électriques et électroniques usagés. Remarque : pour plus d'informations sur la mise au rebut de l'équipement, de ses pièces et accessoires, veuillez contacter votre distributeur local.
4	IP22	Classification IP : Premier chiffre 2 : Présence d'un dispositif de protection contre l'accès aux parties dangereuses avec un doigt et avec le doigt d'épreuve articulé de 12 mm de diamètre et de 80 mm de longueur ; présence d'un dégagement adéquat devant les parties dangereuses ; présence d'un dispositif de protection contre les corps étrangers solides de 12,5 mm de diamètre et plus.
5		Marque de conformité réglementaire
6		Pièce catégorisée comme étant de type BF
7		Information en rapport au fabricant
8	UK CA	Marque UKCA pour le Royaume-Uni
9	Bluetooth®	Bluetooth

Theragun Prime Plus
Conformité aux normes CEI 60601-1 et CEI 60601-11 (Mise en garde) --- applicable au États-Unis et au Canada pour le matériel médical
Cet instrument est un appareil de classe III catégorisé comme étant de type BF. Il est conforme aux exigences de sécurité électrique applicables aux équipements médicaux (norme CEI 60601-1).
Il est également conforme aux exigences de compatibilité électromagnétique applicables aux équipements médicaux (norme CEI 60601-1-2).
Lors de tests qu'il a subis, il a été jugé conforme aux exigences de compatibilité électromagnétique (CEM) en ce qui concerne les limites fixées par la norme CEI 60601-1-2:2014 pour les appareils médicaux. Ces limites ont été fixées pour apporter un niveau raisonnable de protection contre les interférences nuisibles sur les sites médicaux typiques.

1* MISE EN GARDE : Évitez d'utiliser ce produit lorsque d'autres appareils sont empilés avec lui ou à proximité, car cela pourrait occasionner un mauvais fonctionnement. S'il est nécessaire d'utiliser cet équipement dans de telles conditions, il convient de le surveiller ainsi que les appareils adjacents, afin de vérifier qu'ils fonctionnent normalement.

2* MISE EN GARDE : L'usage d'accessoires, de transducteurs ou de câbles autres que ceux spécifiés ou fournis par le fabricant de cet équipement pourrait entraîner une augmentation du niveau des émissions électromagnétiques ou une diminution de l'immunité électromagnétique de cet équipement. De mauvais fonctionnements pourraient se produire en conséquence. »

3* MISE EN GARDE : Les dispositifs portables destinés aux communications radio (y compris les périphériques, comme les câbles des antennes et les antennes externes) ne doivent pas être utilisés à moins de 30 cm d'une quelconque partie de cet équipement, y compris les câbles spécifiés par son fabricant. Sinon, les performances de cet équipement pourrait se dégrader.

L'appareil est conforme à l'article 15 de la réglementation de la FCC. Son utilisation est soumise deux conditions suivantes : (1) cet appareil ne doit causer aucune interférence nuisible, et (2) il doit accepter la réception de toute interférence, y compris celles pouvant causer un fonctionnement indésirable.
Les changements ou modifications non expressément approuvés par la partie responsable de la conformité pourraient annuler le droit d'utilisation de l'équipement par l'utilisateur.
Cet équipement a été testé et jugé conforme aux limites pour un appareil numérique de classe B, conformément à l'article 15 de la réglementation de la FCC. Ces limites sont établies pour fournir une protection raisonnable contre les interférences nuisibles dans une installation résidentielle. Cet équipement génère, utilise et peut émettre une énergie de radiofréquence et, s'il n'est pas installé et utilisé conformément aux instructions, peut causer des interférences nuisibles aux communications radio. Cependant, il n'y a aucune garantie que des interférences ne se produiront pas dans une installation particulière.
Si cet équipement provoque des interférences nuisibles à la réception de la radio ou de la télévision, ce qui peut être déterminé en éteignant et en allumant l'équipement, l'utilisateur est encouragé à essayer de corriger les interférences en prenant une ou plusieurs des mesures suivantes :
– Réorienter ou déplacer l'antenne de réception.
– Augmenter la distance entre l'équipement et le récepteur.
– Brancher l'équipement dans une prise sur un circuit différent de celui auquel le récepteur est connecté.
-- Consultez le revendeur ou un technicien radio/TV expérimenté pour obtenir de l'aide.
Déclaration de conformité ISDE
Cet appareil contient un ou des émetteurs/récepteurs exempts de licence qui sont conformes aux RSS exemptés de licence d'Innovation, Sciences et Développement économique Canada. Son exploitation est soumise aux deux conditions suivantes :
(1) cet appareil ne doit pas provoquer d'interférences.
(2) cet appareil doit accepter toute interférence, y compris les interférences susceptibles de provoquer un fonctionnement indésirable de l'appareil.

Directive et déclaration du fabricant : émissions électromagnétiques		
Le Theragun Prime Plus est destiné à être utilisé dans un environnement électromagnétique correspondant à la description ci-dessous. Il appartient au client ou à l'utilisateur du Theragun Prime Plus de s'assurer que cet instrument est bien utilisé dans un tel environnement.		
Test d'émission	**Conformité**	**Environnement électromagnétique : directives**
Émissions RF CISPR 11	Groupe 1	Le Theragun Prime Plus n'utilise d'énergie RF que pour son fonctionnement interne. Ses émissions radio sont donc très faibles. Elles sont peu susceptibles d'occasionner des interférences qui pourraient affecter d'éventuels appareils électroniques situés à proximité.
Émissions RF CISPR 11	Classe B	Le Theragun Prime Plus peut être utilisé sur tout type de site, y compris les habitations résidentielles et les sites directement raccordés au réseau électrique public à basse tension qui alimente les bâtiments à usage domestique.
Émissions harmoniques CEI 61000-3-2	Non applicable	
Fluctuations de tension Papillotement CEI 61000-3-3	Non applicable	

Conseils et déclaration du fabricant au sujet de l'immunité électromagnétique en rapport à tous les ÉQUIPEMENTS et SYSTÈMES

Directives et déclaration du fabricant : immunité électromagnétique			
Le Theragun Prime Plus est destiné à être utilisé dans un environnement électromagnétique correspondant à la description ci-dessous. Il appartient au client ou à l'utilisateur du Theragun Prime Plus de s'assurer que cet instrument est bien utilisé dans un tel environnement.			
Test d'immunité	**Niveau d'essai CEI 60601**	**Niveau de conformité**	**Environnement électromagnétique : directives**
Électricité statique décharge (DES) CEI 61000-4-2	Contact ± 8 kV ±2 kV, ±4 kV, ±8 kV, ±15 kV air	Contact ± 8 kV ±2 kV, ±4 kV, ±8 kV, ±15 kV air	Les sols doivent être en bois, en béton ou en carreaux de céramique. Si les sols sont recouverts d'un matériau synthétique, l'humidité relative doit être d'au moins 30 %.
Électricité statique Transitoire/surcharge CEI 61000-4-4	±2 kV pour l'alimentation lignes d'approvisionnement ±1 kV pour les lignes d'entrée/sortie	N/A	La qualité de l'alimentation secteur doit être celle d'un environnement commercial ou domestique type.
Surcharge CEI 61000-4-5	±1 kV mode différentiel ±2 kV mode commun	N/A	La qualité de l'alimentation secteur doit être celle d'un environnement commercial ou domestique type.
Baisses de tension, brèves interruptions et variations de tension sur les lignes d'entrée d'alimentation CEI 61000-4-11	0 % UT ; 0,5 cycle g) A 0°, 45°, 90°, 135°, 180°, 225°, 270°et 315°. 0 % UT ; 1 cycle et 70 % UT ; 25/30 cycles Monophasé : à 0° 0 % UT ; cycle 250/300	N/A	La qualité de l'alimentation secteur doit être celle d'un environnement commercial ou domestique typique. Pour les utilisateurs du Theragun Prime Plus qui ont besoin de maintenir leur instrument en fonctionnement pendant les coupures de courant affectant leur réseau, il est conseillé de recourir à un onduleur ou à un générateur comme source d'alimentation.
Fréquence d'alimentation (50/60 Hz) champ magnétique CEI 61000-4-8	30 A/m	30 A/m	Les champs magnétiques de fréquence industrielle doivent être à des niveaux caractéristiques d'un emplacement typique dans un environnement commercial ou domestique type.
REMARQUE UT est la tension secteur CA avant l'application du niveau de test.			

Conseils et déclaration du fabricant au sujet de l'immunité électromagnétique de l'ÉQUIPEMENT et du SYSTÈME

Directives et déclaration du fabricant : immunité électromagnétique			
Le Theragun Prime Plus est destiné à être utilisé dans un environnement électromagnétique correspondant à la description ci-dessous. Il appartient au client ou à l'utilisateur du Theragun Prime Plus de s'assurer que cet instrument est bien utilisé dans un tel environnement.			
Test d'immunité	**Niveau d'essai CEI 60601**	**Niveau de conformité**	**Environnement électromagnétique : directives**
RF par conduction CEI 61000-4-6	3 Vrms 150 kHz à 80 MHz 6 V en bande ISM et bandes radio-amateur entre 0,15 MHz et 80 MHz	N/A	N'utilisez pas d'équipements de communication radio mobiles trop près d'une partie quelconque du Theragun Prime Plus, câbles compris. La distance minimale de séparation recommandée est calculable à partir de l'équation pertinente pour la fréquence de l'émetteur concerné. Distance d'éloignement recommandée $d = [\frac{3.5}{V_1}]\sqrt{P}$ $d = [\frac{12}{V_2}]\sqrt{P}$
RF rayonnée CEI 61000-4-3	10 V/m 80 MHz à 2,7 GHz 385 MHz-5785 MHz Spécifications de test concernant l'immunité des ports du boîtier aux équipements de communication sans fil RF (Reportez-vous au tableau 9 de la norme IEC 60601- 1-2:2014)	10 V/m 80 MHz à 2,7 GHz 385 MHz-5785 MHz Spécifications de test concernant l'immunité des ports du boîtier aux équipements de communication sans fil RF (Reportez-vous au tableau 9 de la norme IEC 60601- 1-2:2014)	$d = [\frac{3.5}{E_1}]\sqrt{P}$ 80 MHz to 800 MHz $d = [\frac{7}{E_1}]\sqrt{P}$ 800 MHz to 2.7 GHz p représente la puissance nominale maximale de sortie de l'émetteur, en watts (W), spécifiée par le fabricant de l'émetteur ; d représente la distance de séparation recommandée, en mètres (m).b Les émetteurs radio fixes doivent produire une intensité de champ inférieure au seuil de compatibilité pour chaque plage de fréquences.b Ces intensités sont à déterminer par une étude électromagnétique sur le site concerné.a Des interférences peuvent se produire à proximité de l'équipement marqué du symbole suivant :

REMARQUE 1 À 80 MHz et 800 MHz, la plage de fréquences la plus élevée s'applique.
REMARQUE 2 Ces directives peuvent ne pas s'appliquer à toutes les situations. L'électromagnétisme est affecté par l'absorption et la réflexion des structures, des objets et des personnes.

a Les bandes ISM (industrielles, scientifiques et médicales) comprises entre 150 kHz et 80 MHz sont de 6,765 MHz à 6,795 MHz ; 13,553 MHz à 13,567 MHz ; 26,957 MHz à 27,283 MHz et 40,66 MHz à 40,70 MHz. Les bandes radio amateur entre 0,15 MHz et 80 MHz sont de 1,8 MHz à 2,0 MHz, 3,5 MHz à 4,0 MHz, 5,3 MHz à 5,4 MHz, 7 MHz à 7,3 MHz , 10,1 MHz à 10,15 MHz, 14 MHz à 14,2 MHz, 18,07 MHz à 18,17 MHz, 21,0 MHz à 21,4 MHz, 24,89 MHz à 24,99 MHz, 28 ,0 MHz à 29,7 MHz et 50,0 MHz à 54,0 MHz.
Théoriquement, il n'est pas possible de prédire avec précision l'intensité du champ d'un émetteur fixe, comme une station radio de base (pour la téléphonie sans fil, les radios mobiles terrestres et les radioamateurs), une station de radiodiffusion AM ou FM ou une station de télédiffusion. Pour analyser les effets des émetteurs radio fixes sur l'environnement électromagnétique d'un site, une étude électromagnétique du site est à envisager. Si le Theragun Prime Plus est utilisé à un endroit où l'intensité mesurée du champ dépasse le seuil de compatibilité radio pertinent ci-dessus, il convient de surveiller le Theragun Prime Plus pour vérifier qu'il fonctionne normalement. Si un fonctionnement anormal est constaté, il peut être nécessaire de prendre certaines mesures, comme orienter le Theragun Prime Plus dans une autre direction ou l'utiliser à un autre endroit.
c Sur la plage de fréquences 150 kHz à 80 MHz, les valeurs de champ doivent être inférieures à 3V/m.

Distances de séparation recommandées entre l'équipement de communication RF portable et mobile et l'EQUIPEMENT ou SYSTÈME

Distance d'éloignement recommandée entre les équipements de communication radio mobiles et le Theragun Prime Plus

Le Theragun Prime Plus est destiné à être utilisé dans un environnement électromagnétique où les perturbations dues aux émetteurs radio sont maîtrisées. Nos clients et les utilisateurs du Theragun Prime Plus peuvent contribuer à prévenir les interférences électromagnétiques. Pour ce faire, il convient de maintenir une distance minimale entre les équipements de communication radio portables et mobiles (les émetteurs) et le Theragun Prime Plus. Suivez les recommandations ci-dessous, en fonction de la puissance maximale de sortie de l'équipement de communication concerné.

	Distance d'éloignement en fonction de la fréquence de l'émetteur (m) m			
Sortie maximale nominale de l'émetteur mec.	150 kHz à 80 MHz en dehors des bandes ISM et $d = [\frac{3.5}{V_1}]\sqrt{P}$	150 kHz à 80 MHz dans les bandes ISM et $d = [\frac{12}{V_2}]\sqrt{P}$	80 MHz à 800 MHz $d = [\frac{3.5}{E_1}]\sqrt{P}$	800 MHz à 2,7 GHz $d = [\frac{7}{E_1}]\sqrt{P}$
0.01	0.12	0,20	0,035	0,07
0.1	0.38	0,63	0,11	0,22
1	1.2	2,00	0,35	0,70
10	3.8	6,32	1,10	2,21
100	12	20,00	35	70

Pour les émetteurs dont la puissance de sortie nominale maximale n'est pas indiquée ci-dessus, la distance d'éloignement recommandée en mètres (m) peut être estimée à l'aide de l'équation applicable à la fréquence de l'émetteur, où P est la puissance de sortie nominale maximale de l'émetteur en watts (W) selon le fabricant de l'émetteur.

REMARQUE 1 : À 80 MHz et 800 MHz, la distance d'éloignement pour la plage de fréquence la plus élevée s'applique.

REMARQUE 2 : Ces directives peuvent ne pas s'appliquer à toutes les situations. La propagation électromagnétique est affectée par l'absorption et la réflexion des structures, des objets et des personnes.

Theragun Prime Plus

1. Descrizione del prodotto

Prova un recupero di alto livello con Theragun Prime Plus, una potente pistola per massaggio a percussione da 16 mm, potenziata con il calore in un design durevole. La testina riscaldata a percussione tratta in profondità i muscoli con dosi di calore supportate dalla scienza per aiutare a ottimizzare il riscaldamento, ridurre il dolore muscolare, accelerare il recupero e alleviare il dolore più velocemente del solo massaggio a percussione. Ottieni un trattamento efficace in qualsiasi punto del corpo grazie all'impugnatura a triangolo brevettata di facile accesso e alle 3 testine a percussione mirate, che trattano sia i muscoli più grandi che le aree più sensibili. A differenza di altre pistole per massaggi, Theragun Prime Plus è dotato di un motore silenzioso che non si blocca e ti permette di massaggiare anche i nodi più difficili con fino a 18 kg di pressione, senza compromettere la profondità e la velocità. Il trattamento è agevole, con semplici controlli abilitati sul dispositivo e routine guidate nell'app Therabody.

Migliora il recupero con ancora più trattamenti: aggiungi la testina per la terapia a freddo o per quella a vibrazione per creare una routine di recupero specifica per le tue esigenze personali (testina per la terapia a freddo o per la terapia a vibrazione vendute separatamente).

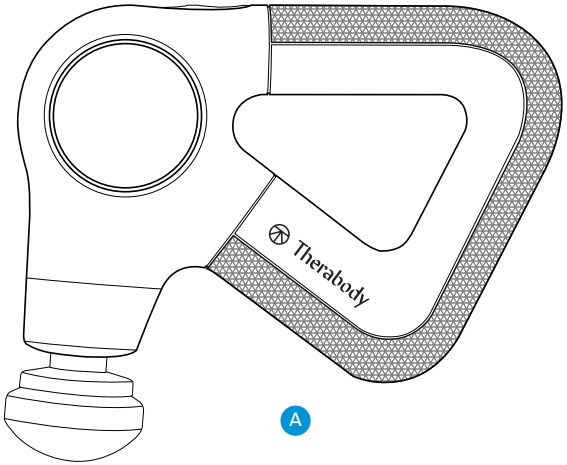

A

B

Uso previsto

La massoterapia a percussione riscaldante di Theragun Prime Plus ha lo scopo di aiutare a ottimizzare il riscaldamento, ridurre il dolore muscolare, accelerare il recupero e alleviare il dolore.

1. Contenuto della confezione

- A Dispositivo Theragun Prime Plus
- B Testina riscaldante a percussione
- C Tre testine a percussione (Dampener, Standard Ball, Wedge)
- D Cavo di ricarica USB-C
- E Custodia da viaggio
- V Manuale di istruzioni

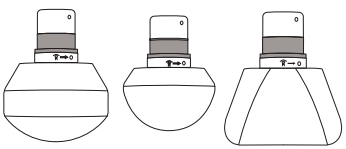

C

D

E

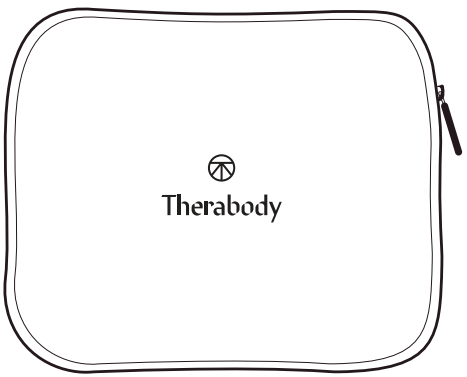

F

Figura 1. Contenuto della confezione:

Testine vendute separatamente

- G Testina per vibrazione
- H Testina Cold
- I Testina Thumb
- J Testina Micro-point

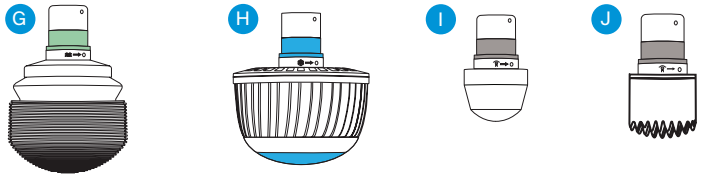

3. Introduzione al dispositivo

1. Pannello di controllo a due pulsanti facile da usare
   - a Pulsante di alimentazione e velocità (5 indicatori di velocità LED)
   - b Pulsante di intensità (3 indicatori di intensità LED)
2. Impugnatura triangolare multi-grip brevettata
3. Porta USB-C
4. Testine riscaldanti e a percussione intercambiabili

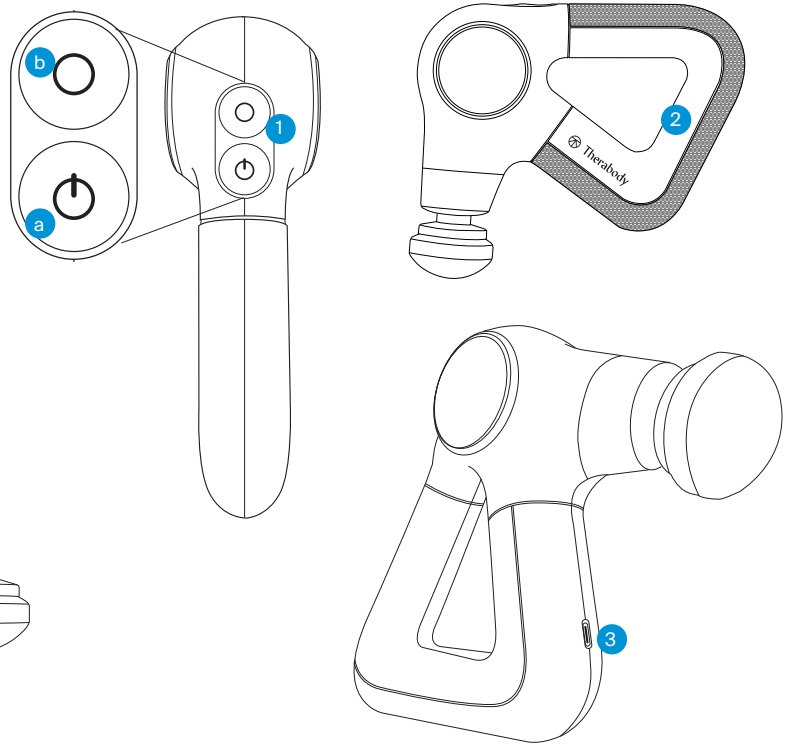

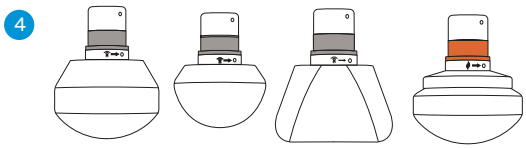

Figura 2. Schema corrispondente del dispositivo

Scarica l’app Therabody

1. Scarica l'app Therabody dall'App Store o dal Play Store.
2. Segui le istruzioni nell'app per creare un nuovo account e verificare la tua e-mail.
3. Dopo aver effettuato l'accesso, segui i passaggi di onboarding per connettere Theragun Prime Plus all'app. Assicurati che le impostazioni Bluetooth siano abilitate per il tuo telefono.
4. Seleziona "Theragun Prime Plus" come dispositivo Therabody quando richiesto.
5. Premi e tieni premuto il pulsante di alimentazione sul Theragun Prime Plus per accenderlo. Theragun Prime Plus deve essere acceso per essere individuato e associato all'app.
6. Tocca "Associa dispositivo" e seleziona Theragun Prime Plus per confermare il dispositivo e la connessione dell'app.
7. L'app Therabody consente di controllare la velocità del dispositivo, monitorare la forza del massaggio, imparare il modo migliore di usare ogni terapia e ricevere suggerimenti di routine che mostrano esattamente quale muscolo trattare, quale testina usare e come impugnare il dispositivo.

4. Uso del dispositivo

1. Accendi il dispositivo. Infila la mano nell'impugnatura a triangolo Theragun dal design ergonomico. Premi e tieni premuto il pulsante di alimentazione per accendere il Theragun Prime Plus. I LED del dispositivo si accendono quando il dispositivo è acceso.
2. Seleziona una velocità di trattamento a percussione. Premi il pulsante di alimentazione per scorrere tra le cinque opzioni di velocità del trattamento. Ogni luce LED si illumina per indicare l'intensità della velocità di trattamento, con un LED bianco illuminato alla velocità più bassa e 5 LED illuminati alla velocità massima.
3. Uso del dispositivo. Sposta il dispositivo sulle aree da trattare, applicando gradualmente una pressione da lieve a moderata, se necessario.
4. Usa la testina a percussione riscaldata. Collega la testina riscaldante, accendi il dispositivo e seleziona la velocità desiderata come indicato sopra. Premi il pulsante dell'intensità per regolare la temperatura del calore. Ognuna delle tre luci LED si illumina per indicare l'intensità della temperatura di trattamento, con un LED arancione illuminato a bassa temperatura, due a calore medio e tre a calore elevato. Per utilizzare il calore senza la terapia a percussione, continua a premere il pulsante di alimentazione per scorrere tra le opzioni di velocità. Dopo aver raggiunto la velocità massima, la terapia a percussione si disattiva.
5. Testina per la terapia del freddo (venduta separatamente). Collega la testina del freddo e accendi il dispositivo come indicato sopra. Tieni presente che la percussione è disattivata durante il trattamento a freddo. Premi il pulsante dell'intensità per regolare la temperatura del freddo. Ognuna delle tre luci LED si illumina per indicare l'intensità della temperatura di trattamento, con un LED blu illuminato a bassa intensità, due a media intensità e tre ad alta intensità.
6. Usa la testina per la terapia a vibrazione (venduta separatamente). Collega la testina per la terapia a vibrazione e accendi il dispositivo come indicato sopra. Si ricorda che la percussione è disabilitata durante il trattamento a vibrazione. Premi il pulsante dell'intensità per regolare l'intensità della vibrazione. Ognuna delle tre luci LED si illumina per indicare l'intensità delle vibrazioni del trattamento, con un LED verde illuminato a bassa intensità, due a media intensità e tre ad alta intensità.
7. Blocco del dispositivo. Quando non viene utilizzato o durante il trasporto, blocca il dispositivo per evitare che la batteria si scarichi o che si accenda accidentalmente. Premi rapidamente il pulsante di alimentazione tre volte per avviare la funzione di blocco. Premi rapidamente di nuovo il pulsante di alimentazione tre volte per sbloccare.
8. Spegni il dispositivo. Premi e tieni premuto il pulsante di alimentazione per accendere il dispositivo.

Spegnimento automatico

Il dispositivo si spegne automaticamente nei seguenti casi:

1. Se il dispositivo non viene utilizzato dopo aver premuto il pulsante di alimentazione per controllare il livello della batteria, si spegne in 5 minuti.
2. Se l'app è connessa ma il dispositivo non è acceso, si spegne dopo 10 minuti.
3. Quando la batteria del dispositivo è scarica, l'indicatore LED del dispositivo lampeggia in arancione e poi si spegne.
4. Se il dispositivo rimane acceso con il solo calore per più di 1 ora, si spegne.

Per collegare le testine

1. Assicurati che il dispositivo sia spento prima di collegare o rimuovere le testine.
2. Inserisci la testina nel braccio del dispositivo, ruotala e bloccala in posizione.
3. Per sbloccare e rimuovere la testina, ruotala nella direzione opposta ed estraila.
4. Avvertenza: non mettere le dita tra la testina e l'estremità del braccio, in quanto ciò potrebbe causare pizzicamento o lesioni.

*Le testine possono essere utilizzate su altri modelli Theragun Plus.

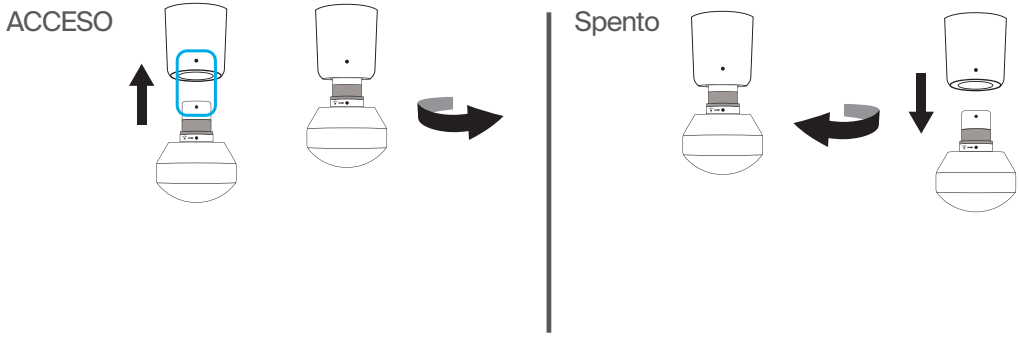

Utilizzo delle testine

Il dispositivo è dotato di quattro testine di alta qualità progettate per un trattamento più personalizzato. Le testine per la terapia a percussione e le testine Dampener, Standard Ball e Wedge sono comode e igieniche e non assorbono sudore, lozione o oli.

ATTACCO	GRUPPO MUSCOLARE	USO PREVISTO
Dampener	Per le aree delicate o sensibili e per uso complessivo	Utilizza la testina Dampener per un massaggio completo del corpo rilassante deciso, ma più morbido. La testina Dampener è stata progettata specificamente per un uso generale e rappresenta un trattamento a basso impatto intorno a zone tenere o ossee. La sua ampia base massimizza l'area di superficie per un contatto maggiore e più efficiente con il corpo.
Standard Ball	Per gruppi muscolari grandi e piccoli	Utilizza la testina Standard Ball per un massaggio su tutto il corpo. La testina Standard Ball è progettata specificamente per l'uso complessivo su gruppi muscolari grandi e piccoli. Con una forma più piccola e un livello di impatto maggiore rispetto a Dampener, è un'opzione più decisa per un uso complessivo ed è la testina preferita per la tensione.
Wedge	Per scapole e bandellette ileotibiali	Riscalda i muscoli e migliora la flessibilità con la testina Wedge. Progettata in modo esclusivo per l'uso sulle scapole e sulle bandellette ileotibiali, la testina Wedge viene utilizzata per eseguire movimenti di "scraping" e "flushing", rispecchiando le tecniche comunemente utilizzate nei massaggi sportivi.
Riscaldante a percussione	Per i muscoli	Allenta la rigidità muscolare e accelera il recupero. Usa la testina per la terapia del calore per sciogliere i muscoli rigidi prima di un allenamento o dopo un allenamento per accelerare il recupero muscolare.
Cold (venduta separatamente)	Per articolazioni e muscoli	Riduci l'infiammazione, il dolore e il gonfiore. Usa la testina per la terapia del freddo per alleviare il gonfiore e ridurre l'infiammazione.
Vibrazione (venduta separatamente)	Per le articolazioni e le aree ossee	Rilassa il dolore articolare e tratta le aree sensibili. Usa la testina per la terapia a vibrazione per alleviare il dolore alle articolazioni e trattare le zone ossee. La testina per la terapia a vibrazione aumenta la circolazione per trattare le zone sensibili.
Thumb (venduta separatamente)	Terapia per i trigger point e la zona lombare	Allevia il dolore con la testina Thumb con punti ad alta pressione. Progettata specificamente per imitare un pollice umano, usa questa testina per la terapia dei punti sulla zona lombare. Usa Thumb nelle zone in cui potresti usare il pollice per alleviare il dolore.
Micro-point (venduta separatamente)	Per una stimolazione più intensa	Aumenta la circolazione con la testina Micro-Point. La testina Micro-Point offre un trattamento altamente mirato e aumenta la stimolazione e la circolazione per ogni area di trattamento.

6. Cura, pulizia e ricarica

Manutenzione del dispositivo

Le seguenti istruzioni di manutenzione sono importanti per garantire che il dispositivo continui a funzionare come è stato progettato. La mancata osservanza di queste istruzioni può provocare il mancato funzionamento del dispositivo.

Pulizia del Dispositivo

Leggi attentamente le seguenti istruzioni prima di pulire il dispositivo per garantire la longevità del dispositivo e dei suoi componenti.

1. Ispezionare visivamente il dispositivo per individuare eventuali segni evidenti di accumulo di detriti.
2. Pulisci il dispositivo con un panno umido non abrasivo e privo di lanugine o una salvietta detergente senza alcool.
3. Asciuga il dispositivo con un panno non abrasivo e privo di pelucchi.
4. Dopo la pulizia, lascia asciugare accuratamente il dispositivo prima di riporlo o di iniziare un altro trattamento. Il dispositivo NON è impermeabile o lavabile in lavatrice. Non lasciare penetrare nel prodotto liquidi o acqua in eccesso.
5. Un dispositivo pulito correttamente non deve avere segni visibili di detriti o umidità.

Nota: questo prodotto non è impermeabile. Pulisci il dispositivo solo con un panno umido o una salvietta detergente senza alcool. Non immergere il dispositivo in acqua e non pulirlo sotto l'acqua corrente. Evita che il dispositivo entri in contatto con soluzioni corrosive, che possono danneggiarne l'aspetto e il funzionamento.

Ricarica del dispositivo

1. Il dispositivo è abilitato USB-C ed è dotato di un cavo di ricarica. Prima della ricarica, assicurati che il dispositivo sia spento.
2. Collega un'estremità del cavo di ricarica alla porta di ricarica USB-C del dispositivo. La porta si trova sull'impugnatura del dispositivo. Collega l'altra estremità del cavo di ricarica a un alimentatore.
3. Il pulsante di alimentazione ha una luce LED che indica lo stato della batteria quando il dispositivo è acceso o in carica. Accendi il dispositivo o premi il pulsante di alimentazione per controllare lo stato della batteria.
   - Arancione (lampeggia e poi si spegne): batteria assente
   - Arancione (lampeggiante): batteria molto scarica
   - Arancione: batteria scarica
   - Blu: batteria carica al 50%
   - Verde: batteria quasi carica
4. L'autonomia della batteria del dispositivo è fino a 120 minuti, a seconda della testina e dell'intensità del trattamento utilizzati.

**Nota: se utilizzi un caricabatteria di terzi, accertati che provenga da un produttore certificato e che non abbia subito danni strutturali.

Conservazione e trasporto del dispositivo

Per conservare e trasportare il dispositivo, tieni il dispositivo nella sua custodia da viaggio. Conserva il dispositivo in un luogo fresco e asciutto (temperatura: 0° C/32 °F - 40 °C/104 °F, umidità relativa: 10~95% RH). Non conservare il dispositivo in luoghi dove le temperature possono superare 40 °C/104 °F, come, ad esempio, alla luce diretta del sole o in un veicolo.

Guida alla risoluzione dei problemi

SITUAZIONE	CODICE DI ERRORE VISUALIZZATO	POTENZIALI CAUSE	POSSIBILI SOLUZIONI
Senza energia	Il LED del pulsante di alimentazione lampeggia in arancione, blu e verde.	La batteria si è surriscaldata durante la ricarica o l'uso.	Assicurati che il prodotto sia spento, rimuovi il prodotto dal caricabatteria e lascialo riposare per 60 minuti. Se questo non funziona, contatta Therabody.
Senza energia	Le 5 luci LED bianche lampeggiano 5 volte, quindi si spengono.	Il motore si è surriscaldato.	Assicurati che il prodotto sia spento e lascialo riposare per 60 minuti. Se questo non funziona, contatta Therabody.
La percussione funziona, ma la testina riscaldata non produce calore.	Le 3 luci LED arancioni lampeggiano 5 volte, quindi si spengono.	La testina riscaldante si è surriscaldata o si è verificato un altro errore.	Assicurati che il prodotto sia spento e lascialo riposare per 60 minuti. Se questo non funziona, contatta Therabody.
L'alimentazione è accesa, ma la testina per la terapia del freddo non ha alcuna funzione.	Le 3 luci LED blu lampeggiano 5 volte, quindi si spengono.	La testina per la terapia del freddo si è surriscaldata o si è verificato un altro errore.	Assicurati che il prodotto sia spento e lascialo riposare per 60 minuti. Se questo non funziona, contatta Therabody.
L'alimentazione è accesa, ma la testina a vibrazione non ha alcuna funzione.	Le 3 luci LED verdi lampeggiano 5 volte, quindi si spengono.	La testina a vibrazione si è surriscaldata o si è verificato un altro errore.	Assicurati che il prodotto sia spento e lascialo riposare per 60 minuti. Se questo non funziona, contatta Therabody.
Il dispositivo si spegne automaticamente	Nessuno	1. Il livello della batteria è basso 2. Non si accende comunque	1. Carica la batteria 2. Contatta Therabody
Il dispositivo non si accende	Nessuno	1. Il livello della batteria è basso 2. Non si accende comunque	1. Carica la batteria 2. Contatta Therabody
Il dispositivo si spegne a metà trattamento o il motore a vibrazione non si accende	Nessuno	1. Controlla e ricarica le batterie 2. Il motore o il collegamento è stato danneggiato	Prova a caricare completamente il dispositivo, a rimuovere il cavo di ricarica e a premere il pulsante di alimentazione per 3 secondi. Se il problema persiste, contatta Therabody
Impossibile caricare la batteria	Nessuno	1. La temperatura ambiente è troppo alta o troppo bassa 2. Possibile batteria difettosa 3. Cavo di ricarica difettoso	1. Carica il dispositivo quando la temperatura ambiente è compresa tra 5 °C e 35 °C 2. Prova a utilizzare un cavo USB-C e un adattatore diversi 3. Contatta Therabody

Avvertenze e linee guida Theragun Prime Plus (Precauzioni e Controindicazioni)

Informazioni generali

I prodotti Therabody sono concepiti per favorire la naturale capacità del corpo di raggiungere la salute e il benessere. Grazie alla scienza e alla tecnologia, la gamma di prodotti Therabody consente alle persone di accedere ai benefici terapeutici di svariati fenomeni naturali per soddisfare le loro esigenze e le loro preferenze. In alcuni casi si consiglia di modificare il modo in cui vengono utilizzati i dispositivi (precauzioni) o non è appropriato utilizzare determinati dispositivi (controindicazioni). Prima dell'uso, leggere attentamente le seguenti informazioni sulla sicurezza del dispositivo.

Informazioni importanti sulla sicurezza

Uso generale del dispositivo

Il presente dispositivo è destinato all'uso da parte di soggetti che godono di buona salute. Questo dispositivo è controindicato e non deve essere utilizzato da o su persone con una storia di epilessia, convulsioni o cardiopatia.

Il dispositivo non è consigliato a persone che abbiano un dispositivo elettronico impiantato (come un pacemaker), aritmie cardiache, tumori o episodi acuti di malattie infiammatorie. Il dispositivo non è consigliato a chi soffre di arteriosclerosi, trombosi o ha impianti nella regione corporea oggetto di trattamento. Il dispositivo non deve essere utilizzato se sull'area da trattare sono presenti macchie scure o nere, come grandi lentiggini, voglie, nei o verruche. Il dispositivo non è consigliato in caso di eczema, psoriasi, lesioni, ferite aperte o infezioni attive diverse dall'acne lieve o moderata, come l'herpes labiale, nell'area da trattare. Attendere che l'area infetta guarisca prima di utilizzare il dispositivo. Il dispositivo non deve essere utilizzato in caso di condizioni cutanee anomale causate da diabete o altre malattie sistemiche o metaboliche. Se, in passato, si sono manifestati focolai di herpes nell'area del trattamento, l'uso del dispositivo è sconsigliato a meno che non sia stato consultato un medico e non si sia ricevuto un trattamento preventivo.

In caso di gravidanza e/o allattamento, consultare il medico prima di utilizzare il dispositivo. **Interrompere immediatamente l'uso del dispositivo al primo segnale di disagio. In caso di perplessità di ordine medico, consultare il medico prima di utilizzare il dispositivo.**

Sicurezza, precauzioni e controindicazioni

Terapie specifiche

Queste raccomandazioni derivano dalla consultazione di esperti medici e da ricerche pubblicate sulle precauzioni e controindicazioni alla data di stampa. Per informazioni aggiornate, visitare il sito https://www.therabody.com/us/en-us/precautions-and-contraindictions.html.

Precauzioni:

In queste circostanze si deve prestare la dovuta attenzione e potrebbe essere necessario modificare l'uso del dispositivo. Consultare un medico nel caso in cui si abbia o si sospetti di avere, al momento attuale, una delle seguenti condizioni o in caso di dubbi.

- Ipertensione (controllata)
- Osteopenia
- Osteoporosi
- Gravidanza
- Diabete
- Vene varicose
- Protuberanze o zone ossee
- Sensazioni anomale (ad es. intorpidimento)
- Sensibilità alla pressione
- Lesione o intervento chirurgico recenti
- Scoliosi o deformità spinale
- Farmaci che possono alterare le sensazioni del paziente

Controindicazioni:

Di seguito sono elencate le circostanze in cui i potenziali rischi possono superare i benefici. Consultare un medico prima dell'uso.

- Eruzione cutanea, ferite aperte, vesciche, infiammazione dei tessuti locali, lividi o tumori
- Trombosi venosa profonda, osteomielite
- Frattura ossea o miosite ossificante
- Ipertensione (non controllata)
- Malattia cardiaca, epatica o renale acuta o grave
- Condizioni neurologiche con conseguente perdita o alterazione della sensibilità
- Applicazione diretta su viso, gola o genitali
- Disturbi emorragici
- Recente intervento chirurgico o lesione
- Disturbi del tessuto connettivo
- Insufficienza vascolare periferica o malattia
- Farmaci che fluidificano il sangue o alterano le sensazioni
- Pressione diretta sul sito chirurgico o su altro dispositivo
- Pressione diretta sugli occhi o sulla gola
- Estrema sensazione di fastidio o dolore avvertita dall'utente
- Grave scoliosi o deformità spinale
- Pacemaker, ICD o anamnesi di embolia
- Allergia al materiale del dispositivo: plastica, silicone, alluminio, acciaio inossidabile, lega di rame, vernice

Garanzia limitata e servizio clienti
Per informazioni dettagliate sulla garanzia, si prega di visitare il sito www.therabody.com/warranty.
Ai clienti che necessitano di assistenza per il prodotto si consiglia di visitare https://www.therabody.com/us/en-us/support/support.html per i metodi di contatto disponibili.

Registrato FDA
Garanzia limitata solo a fronte di acquisto presso un rivenditore autorizzato
© 2024 Therabody, Inc. Tutti i diritti riservati.
Brevetti su www.therabody.com/patents

Produttore/Distributore:
Therabody, Inc.
1640 S Sepulveda, Suite 300
Los Angeles, CA 90025

Importatori:
Therabody International Limited
5° piano, 40 Mespil Road,
DO4C2N4 Dublino, Irlanda

Therabody UK Limited
Portsoken House 155-157
The Minorities, Londra,
Regno Unito, EC3N1LJ

AVVERTENZE SUL DISPOSITIVO

PRIMA DI UTILIZZARE O CARICARE IL DISPOSITIVO E I SUOI ACCESSORI, LEGGERE TUTTE LE ISTRUZIONI E LE AVVERTENZE CONTENUTE IN QUESTO MANUALE, SUL CARICABATTERIA E SUL DISPOSITIVO.

Durante l'uso del dispositivo, è necessario osservare le seguenti precauzioni fondamentali:

1. USARE SOLO COME INDICATO. Utilizzare il dispositivo solo come descritto nel Manuale dell'utente del dispositivo. Il dispositivo è destinato all'uso da banco. Questo dispositivo non ha lo scopo di diagnosticare, curare o prevenire malattie. Usare solo gli accessori e le parti di ricambio consigliati da Therabody. Si tratta di uno strumento meccanico avanzato dotato di componenti elettrici. Se il dispositivo e gli accessori non vengono usati o conservati correttamente, sussiste il rischio di incendio, scosse elettriche o lesioni. Se non si utilizzano il dispositivo e gli accessori corrispondenti e non se ne effettua la manutenzione secondo le istruzioni riportate in questo manuale, la garanzia risulterà invalidata e potrebbero verificarsi danni al prodotto o lesioni fisiche. Il dispositivo è destinato a uso commerciale e domestico.
2. NON ADATTO AI BAMBINI. Il dispositivo non è destinato all'uso da parte di bambini o persone con capacità fisiche, sensoriali o intellettive ridotte, ovvero prive di esperienza e conoscenze, a meno che non si trovino sotto la supervisione o il controllo di una persona responsabile. Il dispositivo non è un giocattolo. Non giocare con il dispositivo, non piegare né tirare i componenti elettrici. Avvisare i bambini di non giocare con il dispositivo o gli accessori. L'uso del dispositivo da parte di minori di 18 anni deve avvenire sotto la supervisione di un adulto.
3. RICARICA. Se il dispositivo non si accende o se l'indicatore della batteria segnala un livello di carica basso, ricaricare il dispositivo prima di utilizzarlo per la prima volta. Caricare la batteria con il cavo USB-C (incluso). Quando si usa il cavo di ricarica (incluso), assicurarsi che il connettore USB-C sia completamente inserito in un alimentatore compatibile prima di collegare l'adattatore a una presa di corrente. È inoltre possibile caricare la batteria con cavi di terze parti conformi a USB-C, alle normative nazionali vigenti e agli standard di sicurezza internazionali e regionali. Altri adattatori potrebbero non soddisfare gli standard di sicurezza applicabili e la ricarica con tali adattatori potrebbe comportare il rischio di morte o lesioni. Non forzare il cavo in posizione. Caricare completamente il dispositivo almeno una volta ogni sei mesi per evitare danni al dispositivo e alla batteria. Scollegare l'alimentatore e il cavo di ricarica quando non sono in uso.
4. NON SOVRACCARICARE. Non lasciare il dispositivo collegato all'alimentatore per più di un'ora dopo il completamento della ricarica. La batteria è dotata di un sistema di protezione che evita il rischio di sovraccarico. Tuttavia, il sovraccarico può ridurne la durata nel tempo.
5. AMBIENTI DI RICARICA. Caricare il dispositivo con un alimentatore e un cavo di ricarica. Evitare il contatto con la pelle quando l'USB-C è collegata a una fonte di alimentazione in quanto potrebbe causare disagio o lesioni. Non dormire o sedersi sul connettore USB-C. Il dispositivo deve essere caricato all'interno, in luoghi ben ventilati e asciutti. Non caricare il dispositivo all'esterno, in bagno o entro 3,1 metri (10 piedi) da vasche o piscine. Non usare il dispositivo o il caricabatteria su superfici bagnate e non esporre il caricabatteria a umidità, pioggia o neve. Non usare il dispositivo o il caricabatteria compatibile in presenza di atmosfere esplosive (fumi gassosi, polvere, grano, polveri metalliche o materiali infiammabili). Potrebbero generarsi scintille e, di conseguenza, incendi.
6. SCOLLEGAMENTO E CURA DEL CARICABATTERIA. Tirare la spina, non il cavo, al fine di ridurre il rischio di danni a spina e cavo. Non trasportare mai il caricabatteria prendendolo per il cavo. Tenere lontano il cavo da calore, olio e spigoli. Non tirare il cavo del caricabatteria, né sottoporlo a sforzi. Non toccare il caricabatteria, i terminali o il dispositivo con le mani bagnate. Scollegare sempre il dispositivo dalla presa elettrica subito dopo l'uso e prima della pulizia. Conservare il cavo per assicurarsi di non calpestarlo, inciampare o provocare danni o sollecitazioni. Non utilizzare un alimentatore o un cavo di ricarica che abbia subito un urto violento, sia caduto, sia stato calpestato o danneggiato in qualsiasi modo. Se il dispositivo viene riposto per un lungo periodo, la batteria deve essere interamente carica.
7. UTILIZZO. Interrompere l'uso del dispositivo se si avverte dolore o disagio. Se in qualsiasi momento durante il trattamento si avverte dolore o disagio, interrompere immediatamente il trattamento. Interrompere l'uso del dispositivo se si surriscalda o se diventa insopportabilmente caldo. Non mettere le dita tra la testina e l'estremità del braccio, in quanto ciò potrebbe causare pizzicamento e lesioni.
8. NON UTILIZZARE SOTTO COPERTE E CUSCINI. Può verificarsi un surriscaldamento, che può provocare incendi, scosse elettriche o lesioni.
9. CURA E ASSISTENZA PER IL DISPOSITIVO. Maneggiare il dispositivo con cura. Il dispositivo contiene componenti elettronici che possono danneggiarsi in caso di caduta, bruciatura, perforazione o schiacciamento. Non smontare il dispositivo o tentare di riparare il dispositivo autonomamente. Lo smontaggio del dispositivo può danneggiarlo e causare lesioni. Se il dispositivo è danneggiato o se si verificano malfunzionamenti, contattare il Servizio clienti Therabody. Se il dispositivo, le batterie o il caricabatteria vengono smontati o se alcune parti vengono rimosse, la garanzia sarà invalidata. Non utilizzare se danneggiati poiché potrebbero causare lesioni. Non forare o danneggiare il dispositivo. Il dispositivo NON è impermeabile. Il dispositivo non è lavabile in lavatrice. Non collocare o riporre il dispositivo dove potrebbe accidentalmente cadere in vasche da bagno o lavandini. Non immergere né far cadere in acqua o in altri liquidi. Non tentare di recuperare il dispositivo se cade in acqua o se entra in contatto con essa. Scollegarlo immediatamente dalla corrente. Pulire il dispositivo secondo le istruzioni riportate nella sezione "Pulizia" nel Manuale utente.
10. LE SOSTANZE CHIMICHE CONTENUTE NELLE BATTERIE POSSONO PROVOCARE GRAVI USTIONI. Evitare il contatto tra batteria interna e pelle, occhi e bocca. Se da una batteria danneggiata fuoriescono sostanze chimiche, usare guanti di gomma o di neoprene per lo smaltimento. Se la pelle entra in contatto con liquidi fuoriusciti dalla batteria, lavarsi con acqua e sapone e sciacquare con aceto. Se gli occhi dovessero entrare in contatto con le sostanze chimiche della batteria, sciacquare immediatamente con acqua per 20 minuti e rivolgersi al medico. Rimuovere e smaltire eventuali indumenti contaminati.
11. NON CAUSARE CORTOCIRCUITI. La batteria va in cortocircuito se un oggetto metallico crea un collegamento fra i contatti positivi e negativi nella batteria o nel connettore 16 V. Non posizionare la batteria vicino a oggetti che possano provocare cortocircuiti, come monete, chiavi o viti conservate in tasca. Una batteria in cortocircuito può provocare incendi e lesioni personali.
12. CONSERVAZIONE DEL DISPOSITIVO E DEGLI ACCESSORI. Conservare in un luogo fresco e asciutto. Caricare il dispositivo solo quando la temperatura ambiente è compresa tra -20–45 °C (-4-113 °F). Non conservare il dispositivo o il cavo di ricarica in luoghi in cui le temperature possono superare i 45 °C (113 °F), ad esempio sotto la luce solare diretta, in un veicolo o in una struttura metallica durante l'estate.
13. SMALTIMENTO DEL DISPOSITIVO. Questo dispositivo contiene una batteria agli ioni di litio ed è necessario prestare attenzione durante lo smaltimento del dispositivo. Prima di smaltire il dispositivo, consultare le leggi e i requisiti locali relativi allo smaltimento della batteria agli ioni di litio. Il metodo preferito è riciclare l'intero dispositivo.

Etichetta e simboli

Le seguenti etichette e simboli compaiono su Theragun Prime Plus: etichettatura

N.	Icona	Descrizione
1	CE	Marchio CE
2		Prima dell'uso, leggere il manuale utente.
3		Raccolta differenziata di rifiuti di apparecchiature elettriche ed elettroniche. Nota: per ulteriori informazioni sullo smaltimento delle apparecchiature, delle relative parti e accessori, contattare il distributore locale.
4	IP22	Classificazione IP: Il primo numero 2: protetto contro l'accesso a parti pericolose con un dito e il dito di prova snodato di 12 mm Φ, lunghezza 80 mm, deve avere una distanza adeguata dalle parti pericolose, e protetto contro corpi estranei solidi di 12,5 mm Φ e superiore.
5		Marchio RCM
6		Componente di tipo BF
7		Informazioni sul produttore
8	UK CA	Marchio UKCA per il Regno Unito
9	Bluetooth	Bluetooth