Theragun Prime Plus
Requisito IEC 60601-1 e IEC60601-11 (Avvertenza) --- Per i dispositivi medici rivolgersi a Stati Uniti, California
Questo dispositivo appartiene alle apparecchiature Classe II con componente di tipo BF. È conforme agli standard di sicurezza degli apparecchi elettromedicali (IEC 60601-1).
Questo dispositivo è inoltre conforme allo standard medico EMC (IEC 60601-1-2).
Il dispositivo è stato testato ed è risultato conforme ai limiti di compatibilità elettromagnetica (EMC) per i dispositivi medici secondo IEC 60601-1-2:2014. Questi limiti sono studiati per fornire una protezione ragionevole contro le interferenze dannose in un tipico impianto medicale.

1* ATTENZIONE: evitare l'uso di questa apparecchiatura adiacente o impilata con altre apparecchiature perché potrebbe causare un funzionamento improprio. Se tale uso è necessario, questa e le altre apparecchiature devono essere sottoposte a osservazione per verificare che funzionino normalmente.

2* AVVERTENZA: l'uso di accessori, trasduttori e cavi diversi da quelli specificati o forniti dal produttore di questa apparecchiatura potrebbe comportare un aumento delle emissioni elettromagnetiche o una riduzione dell'immunità elettromagnetica di questa apparecchiatura e comportare un funzionamento improprio.

3* AVVERTENZA: le apparecchiature di comunicazione RF portatili (comprese le periferiche come cavi dell'antenna e antenne esterne) devono essere utilizzate a una distanza non inferiore a 30 cm (12 pollici) da qualsiasi parte dell'APPARECCHIATURA ELETTROMEDICALE, compresi i cavi specificati dal produttore. In caso contrario, potrebbe verificarsi un degrado delle prestazioni dell'apparecchiatura.

Questo dispositivo è conforme alla Parte 15 delle normative FCC. Il funzionamento è soggetto alle seguenti due condizioni: (1) questo dispositivo non può causare interferenze dannose e (2) questo dispositivo deve accettare tutte le interferenze che riceve, comprese quelle che possono provocarne il malfunzionamento.
Eventuali modifiche non espressamente approvate dalla parte responsabile della conformità potrebbero invalidare l'autorizzazione dell'utente a utilizzare l'apparecchiatura.
Questa apparecchiatura è stata collaudata ed è risultata conforme ai limiti per un dispositivo digitale di Classe B, ai sensi della parte 15 delle normative FCC. Questi limiti sono progettati per fornire una protezione ragionevole contro le interferenze dannose in un impianto residenziale. Questa apparecchiatura genera, utilizza e può irradiare energia in radiofrequenza e, se non installata e utilizzata in conformità alle istruzioni, può causare interferenze dannose alle comunicazioni radio. Tuttavia, non vi è alcuna garanzia che non si verifichino interferenze in una particolare installazione.
Se questa apparecchiatura causa interferenze dannose alla ricezione radio o televisiva, che possono essere determinate spegnendo e riaccendendo l'apparecchiatura, si consiglia all'utente di tentare di correggere l'interferenza adottando una o più delle seguenti misure:
-- Riorientare o riposizionare l'antenna ricevente.
-- Aumentare la distanza tra l'apparecchiatura e il ricevitore.
-- Collegare l'apparecchiatura a una presa su un circuito diverso da quello a cui è collegato il ricevitore.
-- Rivolgersi al rivenditore o a un tecnico radio/TV esperto per assistenza.
Dichiarazione di conformità ISED
Questo dispositivo contiene trasmettitore(i)/ricevitore(i) esenti da licenza e conformi allo/agli standard RSS esenti da licenza per lo Sviluppo innovativo, scientifico ed economico. Il funzionamento è soggetto alle due seguenti condizioni:
(1) Questo dispositivo potrebbe non causare interferenze.
(2) Questo dispositivo deve accettare qualsiasi interferenza, incluse le interferenze che possono essere causa di malfunzionamenti del dispositivo stesso.

Indicazioni e dichiarazione del produttore – Emissioni elettromagnetiche		
Theragun Prime Plus è destinato all'uso nell'ambiente elettromagnetico specificato di seguito. Il cliente o l'utente di Theragun Prime Plus deve assicurarsi che venga utilizzato in tale ambiente.		
Test delle emissioni	**Conformità**	**Ambiente elettromagnetico: guida**
Emissioni RF CISPR 11	Gruppo 1	Theragun Prime Plus utilizza l'energia RF solo per le sue funzioni interne. Le sue emissioni RF sono pertanto molto basse ed è improbabile che causino interferenze con apparecchi elettronici vicini.
Emissioni RF CISPR 11	Classe B	Theragun Prime Plus è adatto all'uso in tutte le strutture, incluse le strutture domestiche e quelle direttamente collegate alla rete pubblica di alimentazione a bassa tensione che rifornisce gli edifici utilizzati per scopi domestici.
Emissioni di correnti armoniche IEC 61000-3-2	Non applicabile	
Fluttuazioni di tensione emissioni di sfarfallio IEC 61000-3-3	Non applicabile	

Indicazioni e dichiarazione del produttore – Immunità elettromagnetica – per tutte le APPARECCHIATURE e i SISTEMI

Indicazioni e dichiarazione del produttore – Immunità elettromagnetica			
Theragun Prime Plus è destinato all'uso nell'ambiente elettromagnetico specificato di seguito. Il cliente o l'utente di Theragun Prime Plus deve assicurarsi che venga utilizzato in tale ambiente.			
Prova di immunità	**Livello di prova IEC 60601**	**Livello di conformità**	**Ambiente elettromagnetico: guida**
Scarica elettrostatica (ESD) IEC 61000-4-2	A contatto ± 8 kV ± 2 kV, ± 4 kV, ± 8 kV, ± 15 kV aria	A contatto ± 8 kV ± 2 kV, ± 4 kV, ± 8 kV, ± 15 kV aria	I pavimenti devono essere rivestiti in legno, cemento o piastrelle di ceramica. Se i pavimenti sono rivestiti in materiale sintetico, l'umidità relativa deve essere pari almeno al 30%.
Scarica veloci/burst IEC 61000-4-4	± 2 kV per linee di alimentazione ±1 kV per linee in ingresso/uscita	N/D	La qualità dell'alimentazione di rete deve essere quella di un tipico ambiente commerciale o domestico.
Sovratensione transitoria IEC 61000-4-5	±1 kV modo differenziale ±2 kV modo comune	N/D	La qualità dell'alimentazione di rete deve essere quella di un tipico ambiente commerciale o domestico.
Cali di tensione, brevi interruzioni e variazioni di tensione sulle linee di alimentazione in ingresso IEC 61000-4-11	0% UT; 0,5 cicli g) A 0°, 45°, 90°, 135°, 180°, 225°, 270° e 315° 0% UT; 1 ciclo e 70% UT; 25/30 cicli Monofase: a 0° 0% UT; 250/300 cicli	N/D	La qualità dell'alimentazione di rete deve essere quella di un tipico ambiente commerciale o domestico. Se l'utente del Theragun Prime Plus necessita di un funzionamento continuo durante le interruzioni della rete elettrica, si consiglia di alimentare il Theragun Prime Plus con un gruppo di continuità o una batteria.
Frequenza di alimentazione (50/60 Hz) campo magnetico IEC 61000-4-8	30 A/m	30 A/m	I campi magnetici alla frequenza di rete devono essere ai livelli caratteristici di un tipico ambiente commerciale o domestico.
NOTA: UT è la tensione di rete CA prima dell'applicazione del livello di test.			

Indicazioni e dichiarazione del produttore: immunità elettromagnetica per APPARECCHIATURE e SISTEMA

Indicazioni e dichiarazione del produttore – Immunità elettromagnetica			
Theragun Prime Plus è destinato all'uso nell'ambiente elettromagnetico specificato di seguito. Il cliente o l'utente di Theragun Prime Plus deve assicurarsi che venga utilizzato in tale ambiente.			
Prova di immunità	**Livello di prova IEC 60601**	**Livello di conformità**	**Ambiente elettromagnetico: guida**
RF condotta IEC 61000-4-6	3 Vrms da 150 kHz a 80 MHz 6 V in bande ISM e radioamatoriali tra 0,15 MHz e 80 MHz	N/D	Gli apparecchi di comunicazione RF portatili e mobili devono essere usati a una distanza da qualsiasi componente del Theragun Prime Plus, inclusi i cavi, non inferiore alla distanza di separazione consigliata, calcolata mediante l'equazione applicabile alla frequenza del trasmettitore. Distanza di separazione consigliata $d = [\frac{3.5}{V_1}]\sqrt{P}$ $d = [\frac{12}{V_2}]\sqrt{P}$
RF irradiata IEC 61000-4-3	10 V/m da 80 MHz a 2,7 GHz Specifiche del test da 385 MHz a 5.785 MHz per apparecchiature di comunicazione wireless per l'IMMUNITÀ DELL'APERTURA DELL'INVOLUCRO a RF (vedere la tabella 9 di IEC 60601-1-2:2014)	10 V/m da 80 MHz a 2,7 GHz Specifiche del test da 385 MHz a 5.785 MHz per apparecchiature di comunicazione wireless per l'IMMUNITÀ DELL'APERTURA DELL'INVOLUCRO a RF (vedere la tabella 9 di IEC 60601-1-2:2014)	$d = [\frac{3.5}{E_1}]\sqrt{P}$ 80 MHz to 800 MHz $d = [\frac{7}{E_1}]\sqrt{P}$ 800 MHz to 2.7 GHz dove p è la potenza di uscita massima del trasmettitore in watt (W) secondo il produttore del trasmettitore e d è la distanza di separazione consigliata in metri (m).b Le intensità di campo dei trasmettitori RF fissi, determinate da un'indagine elettromagnetica del sito,a devono essere inferiori al livello di conformità in ciascuna gamma di frequenze.b Possono verificarsi interferenze nelle vicinanze dell'apparecchiatura contrassegnata dal seguente simbolo:

NOTA 1 A 80 MHz e 800 MHz, si applica la gamma di frequenze più elevata.
NOTA 2 Le presenti linee guida potrebbero non applicarsi in tutte le situazioni. Il campo elettromagnetico è influenzato dall'assorbimento e dalla riflessione di strutture, oggetti e persone.

a Le bande ISM (industriale, scientifica e medicala) tra 150 kHz e 80 MHz vanno da 6,765 MHz a 6,795 MHz; da 13,553 MHz a 13,567 MHz; da 26,957 MHz a 27,283 MHz e da 40,66 MHz a 40,70 MHz. Le bande radioamatoriali tra 0,15 MHz e 80 MHz vanno da 1,8 MHz a 2,0 MHz, da 3,5 MHz a 4,0 MHz, da 5,3 MHz a 5,4 MHz, da 7 MHz a 7,3 MHz, da 10,1 MHz a 10,15 MHz, da 14 MHz a 14,2 MHz, da 18,07 MHz a 18,17 MHz, da 21,0 MHz a 21,4 MHz, da 24,89 MHz a 24,99 MHz, da 28,0 MHz a 29,7 MHz e da 50,0 MHz a 54,0 MHz.
b I punti di forza del campo da trasmettitori fissi, come le stazioni base per radiotelefoni (cellulari/cordless) e radiomobili terrestri, radio amatoriali, trasmissioni radio AM e FM e trasmissioni televisive non possono essere previsti teoricamente con precisione. Per valutare l'ambiente elettromagnetico dovuto a trasmettitori RF fissi, si deve prendere in considerazione un rilevamento elettromagnetico in loco. Se l'intensità del campo misurata nel luogo in cui viene utilizzato Theragun Prime Plus supera il livello di conformità RF applicabile di cui sopra, è necessario osservare Theragun Prime Plus per verificare il normale funzionamento. Qualora si osservino prestazioni anomale, potrebbero essere necessarie ulteriori misure, come il riorientamento o la ricollocazione del Theragun Prime Plus.
c Nella gamma di frequenze da 150 kHz a 80 MHz, le intensità di campo devono essere inferiori a 3 V/m.

Distanze di separazione raccomandate tra apparecchiature di comunicazione RF portatili e mobili e l'APPARECCHIATURA o il SISTEMA - per APPARECCHIATURA e SISTEMI

Distanze di separazione consigliate
apparecchi di comunicazione RF portatili e mobili e il Theragun Prime Plus

Theragun Prime Plus è destinato all'uso in un ambiente elettromagnetico in cui i disturbi da RF irradiata siano tenuti sotto controllo. Il cliente o l'utente di Theragun Prime Plus può contribuire a prevenire le interferenze elettromagnetiche mantenendo una distanza minima tra le apparecchiature di comunicazione RF portatili e mobili (trasmettitori) e Theragun Prime Plus come raccomandato di seguito, in base alla potenza massima in uscita dell'apparecchiatura di comunicazione

	Distanza di separazione in base alla frequenza del trasmettitore m			
Potenza nominale massima in uscita del trasmettitore W	da 150 kHz a 80 MHz al di fuori delle bande ISM e radioamatoriali $d = [\frac{3.5}{V_1}]\sqrt{P}$	da 150 kHz a 80 MHz all'interno delle bande ISM e radioamatoriali $d = [\frac{12}{V_2}]\sqrt{P}$	da 80 MHz a 800 MHz $d = [\frac{3.5}{E_1}]\sqrt{P}$	da 800 MHz a 2,7 GHz $d = [\frac{7}{E_1}]\sqrt{P}$
0,01	0,12	0,20	0,035	0,07
0,1	0,38	0,63	0,11	0,22
1	1,2	2,00	0,35	0,70
10	3,8	6,32	1,10	2,21
100	12	20,00	35	70

Per i trasmettitori con potenza massima in uscita non elencata qui sopra, la distanza di separazione d in metri (m) raccomandata può essere stimata utilizzando l'equazione applicabile alla frequenza del trasmettitore, dove P è la potenza nominale massima in uscita del trasmettitore in watt (W) secondo quanto indicato dal produttore del trasmettitore.

NOTA 1 A 80 MHz e 800 MHz, si applica la distanza di separazione relativa alla gamma di frequenze più elevata.

NOTA 2 Le presenti linee guida potrebbero non applicarsi in tutte le situazioni. La propagazione elettromagnetica è influenzata dall'assorbimento e dalla riflessione di strutture, oggetti e persone.

Theragun Prime Plus

1. Descripción general del producto

Disfruta de una recuperación de nivel superior con el Theragun Prime Plus, una potente pistola de masaje percusivo de 16 mm mejorada con calor en un diseño duradero. El cabezal percusivo de calor trata profundamente los músculos con dosis de calor avaladas por la ciencia para ayudar a optimizar el calentamiento, reducir los dolores, acelerar la recuperación y aliviar el dolor más rápido que el masaje percusivo solo. Consigue un tratamiento eficaz en cualquier parte del cuerpo con la empuñadura triangular patentada de fácil acceso y 3 cabezales percusivos específicos que tratan tanto músculos grandes como zonas sensibles. A diferencia de otras pistolas de masaje, el Theragun Prime Plus está fabricado con un motor silencioso y antibloqueo para que puedas masajearte incluso las contracturas más rebeldes utilizando hasta 18 kg de presión sin sacrificar la profundidad y la velocidad. Tratarte es muy fácil gracias a los controles sencillos del dispositivo y rutinas guiadas en la aplicación Therabody.

Mejora tu recuperación con aún más tratamientos: añade el cabezal de frío o el de vibración para crear una rutina de recuperación específica para tus necesidades personales (el cabezal de frío y el de vibración se venden por separado).

Uso previsto

La terapia de masaje percusivo con calor del Theragun Prime Plus tiene como objetivo ayudar a optimizar el calentamiento, reducir los dolores, acelerar la recuperación y aliviar el dolor.

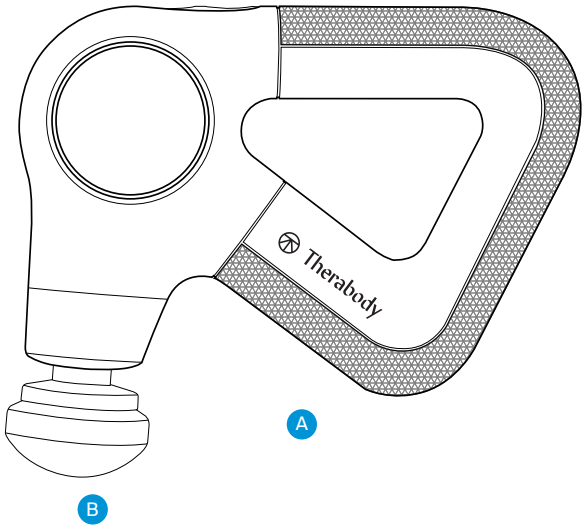

2. Contenido de la caja

- A Dispositivo Theragun Prime Plus
- B Cabezal percusivo con calor
- C Tres cabezales percusivos (amortiguador, bola estándar, cuña)
- D Cable de carga USB-C
- E Bolsa de viaje
- F Manual de instrucciones

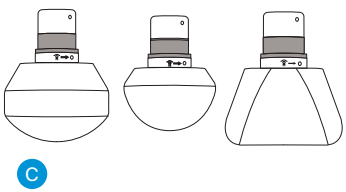

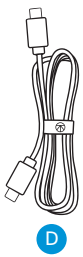

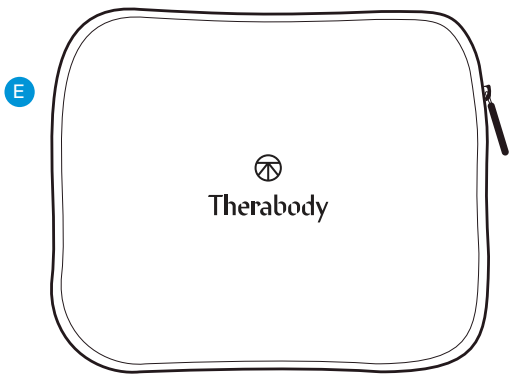

Imagen 1.¿Qué incluye la caja?

Los cabezales se venden por separado

- G Cabezal de vibración
- H Cabezal de frío
- I Cabezal pulgar
- J Cabezal micropuntas

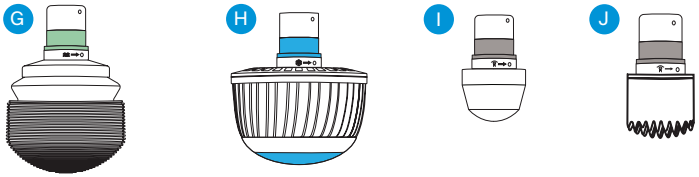

3. Introducción al dispositivo

1. Panel de control de dos botones fácil de usar
   - a Botón de encendido y velocidad (5 indicadores LED de velocidad)
   - b Botón de intensidad (3 indicadores LED de intensidad)
2. Mango multiagarre triangular patentado
3. Puerto USB C
4. Cabezales de calor y percusivos intercambiables

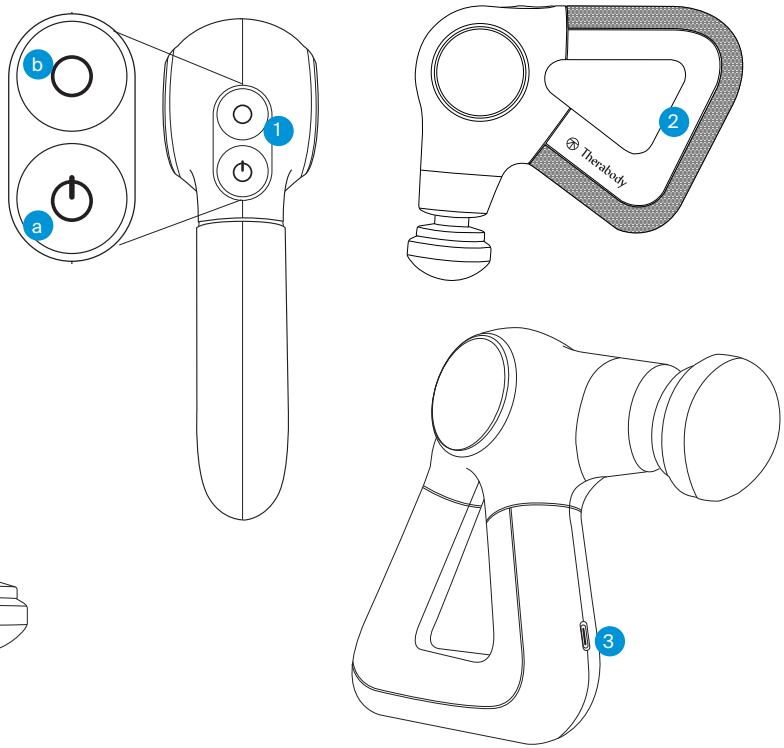

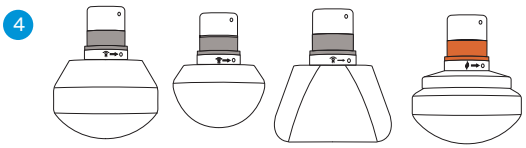

Figura 2. Diagrama correspondiente del dispositivo

Descarga la aplicación de Therabody

1. Descarga la aplicación de Therabody desde App Store o Play Store.
2. Sigue las instrucciones de la aplicación para crear una nueva cuenta y verifica tu correo electrónico.
3. Una vez iniciada la sesión, sigue los pasos para conectar tu Theragun Prime Plus a la aplicación. Asegúrate de tener el Bluetooth activado en tu teléfono.
4. Selecciona "Theragun Prime Plus" como tu dispositivo Therabody cuando se te pida.
5. Mantén pulsado el botón de encendido de tu Theragun Prime Plus para encenderlo. El Theragun Prime Plus debe estar encendido para que la aplicación pueda localizarlo y emparejarse con él.
6. Toca "Vincular dispositivo" y elige el Theragun Prime Plus para confirmar la conexión entre el dispositivo y la aplicación.
7. La aplicación de Therabody te permite controlar la velocidad del dispositivo, supervisar la fuerza del masaje, averiguar cuál es la mejor manera de usar cada terapia y obtener sugerencias de rutinas que te muestran exactamente qué músculo tratar, qué cabezal usar y cómo agarrar tu dispositivo.

4. Uso del dispositivo

1. **Encender el dispositivo.** Mete la mano en la empuñadura triangular del Theragun de diseño ergonómico. Mantén pulsado el botón de encendido para encender el Theragun Prime Plus. Las luces LED del dispositivo se iluminarán cuando el dispositivo esté encendido.
2. **Seleccionar una velocidad de tratamiento percusivo.** Pulsa el botón de encendido para alternar entre las cinco opciones de velocidad de tratamiento. Cada luz LED se iluminará para indicar la intensidad de la velocidad del tratamiento, con una luz LED blanca que se ilumina con la velocidad más baja y 5 luces LED iluminadas con la velocidad más rápida.
3. **Utilizar el dispositivo.** Pasa el dispositivo por las zonas que necesiten tratamiento aplicando gradualmente una presión de ligera a moderada, según tus necesidades.
4. **Utilizar el cabezal percusivo de calor.** Coloca el cabezal de calor, enciende el dispositivo y selecciona la velocidad que desees, como se indica anteriormente. Pulsa el botón de intensidad para ajustar la temperatura del calor. Cada una de las tres luces LED se iluminará para indicar la intensidad de la temperatura de tratamiento, con una luz LED naranja que se ilumina con calor bajo, dos con calor medio y tres con calor alto. Para usar calor sin terapia percusiva, mantén pulsado el botón de encendido para alternar entre las opciones de velocidad. Después de la velocidad más alta, la terapia percusiva se apagará.
5. **Utilizar el cabezal de frío (se vende por separado).** Conecta el cabezal de frío y enciende el dispositivo como te hemos indicado anteriormente. Ten en cuenta que la percusión se desactiva durante el tratamiento de frío. Pulsa el botón de intensidad para regular la temperatura fría. Cada una de las tres luces LED se iluminará para indicar la intensidad de la temperatura del tratamiento, con una luz LED azul que se ilumina con la baja intensidad, dos con la intensidad media y tres con la intensidad alta.
6. **Utilizar el cabezal de vibración (se vende por separado).** Coloca el cabezal de vibración y enciende el dispositivo como te hemos indicado anteriormente. Ten en cuenta que la terapia percusiva no se activa durante el tratamiento de vibración. Pulsa el botón de intensidad para ajustar la intensidad de la vibración. Cada una de las tres luces LED se iluminará para indicar la intensidad de la vibración del tratamiento, con una luz LED verde que se ilumina con baja intensidad, dos con intensidad media y tres con intensidad alta.
7. **Bloquear el dispositivo.** Cuando no esté en uso o durante el transporte, bloquea el dispositivo para evitar que se agote la batería o se encienda accidentalmente. Pulsa el botón de encendido tres veces para iniciar la función de bloqueo. Pulsa el botón de encendido tres veces más para desbloquear.
8. **Apagar el dispositivo.** Mantén pulsado el botón de encendido para apagar el dispositivo.

Apagado automático

El dispositivo se apagará automáticamente en los siguientes casos:

1. Si el dispositivo no se usa después de pulsar el botón de encendido para verificar el nivel de la batería, se apagará en 5 minutos.
2. Si la aplicación está conectada pero el dispositivo no está encendido, se apagará después de 10 minutos.
3. Cuando el dispositivo se quede sin batería, el indicador LED del dispositivo parpadeará en naranja y, a continuación, se apagará.
4. Si el dispositivo está encendido solo con calor durante más de 1 hora, se apagará.

Cambio de cabezales

1. Asegúrate de que el dispositivo esté apagado antes de conectar o quitar cualquier cabezal.
2. Inserta el cabezal en el eje del dispositivo, gíralo y asegúralo.
3. Para desbloquear y quitar el cabezal, gíralo en la dirección contraria y sácalo.
4. Aviso: no metas el dedo entre el cabezal y el extremo del brazo, ya que esto puede causar pellizcos y lesiones.

*Los cabezales se pueden utilizar en otros modelos de Theragun Plus.

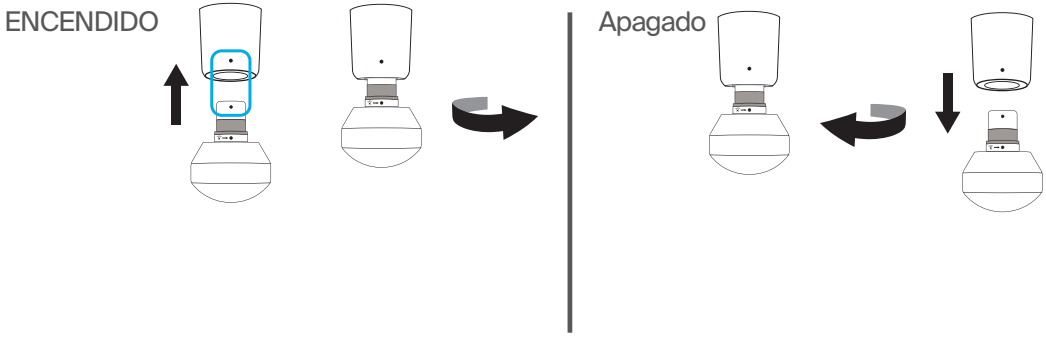

Uso de los cabezales

El dispositivo tiene cuatro cabezales de alta calidad diseñados para un tratamiento más personalizado. Los cabezales amortiguador, bola estándar y cuña son cómodos e higiénicos, no absorben el sudor, ni lociones ni aceites.

CABEZAL	GRUPOS MUSCULARES	USO PREVISTO
Amortiguador	Para zonas sensibles u óseas y uso general	Usa el cabezal amortiguador para un masaje corporal firme a la par que suave y relajante. El cabezal amortiguador está diseñado específicamente para uso general y es un tratamiento de bajo impacto alrededor de zonas sensibles u óseas. Su amplia base optimiza su alcance para un mayor y más eficiente contacto con el cuerpo.
Bola estándar	Para grupos musculares grandes y pequeños	Usa el cabezal bola estándar para un masaje corporal completo. El cabezal bola estándar está diseñado para uso general en grupos musculares grandes y pequeños. Con una forma más pequeña y un mayor nivel de impacto que el amortiguador, es una opción más específica para el uso general y es tu cabezal para relajar la tensión.
Cuña	Para omóplatos y banda iliotibial	Calienta los músculos y mejora la flexibilidad con el accesorio cuña. Diseñado exclusivamente para su uso en los omóplatos y las bandas iliotibiales, el cabezal cuña se utiliza para hacer movimientos de "raspado", para imitar técnicas que se utilizan normalmente en los masajes deportivos.
Cabezal percusivo de calor	Para los músculos	Relaja los músculos rígidos y acelera la recuperación. Utiliza el cabezal de calor para aflojar los músculos rígidos antes de un entrenamiento o después de un entrenamiento para acelerar la recuperación muscular.
Frío (Se venden por separado)	Para articulaciones y músculos	Reduce la inflamación, el dolor y la hinchazón. Usa el cabezal de frío para aliviar la hinchazón y reducir la inflamación.
Vibración (Se venden por separado)	Para articulaciones y zonas óseas	Alivia el dolor articular y trata las zonas sensibles. Utiliza el cabezal de vibración para tratar el dolor articular y las zonas óseas. El cabezal de vibración aumenta la circulación para tratar las zonas sensibles.
Pulgar (Se venden por separado)	Para puntos gatillo y la zona lumbar	Alivia el dolor con la alta presión del cabezal pulgar. Este cabezal ha sido pensado para imitar un pulgar humano. Utilízalo para la terapia de puntos gatillo y su uso en la zona lumbar. Usa el pulgar en cualquier lugar donde, de lo contrario, habrías utilizado el pulgar para aliviar el dolor.
Micropuntas (Se venden por separado)	Para una mayor estimulación	Aumenta la circulación con el cabezal de micropuntas. El cabezal de micropuntas ofrece un tratamiento muy específico y aumenta la estimulación y la circulación en cada zona de tratamiento.

6. Cuidado, limpieza y carga

Mantenimiento del dispositivo

Las siguientes instrucciones de mantenimiento son importantes para garantizar que el dispositivo funcione correctamente. Su incumplimiento puede ocasionar que el dispositivo deje de funcionar.

Limpieza del dispositivo

Lee atentamente las siguientes instrucciones antes de limpiar el dispositivo para garantizar su duración y la de sus componentes.

1. Inspecciona visualmente el dispositivo en busca de signos evidente de acumulación de residuos.
2. Limpia el dispositivo con un paño húmedo antipelusa no abrasivo o con una toallita higiénica sin alcohol.
3. Seca el dispositivo con un paño antipelusa no abrasivo.
4. Después de la limpieza, deja que el dispositivo se seque completamente antes de guardarlo o comenzar otro tratamiento. El dispositivo NO es resistente al agua ni se puede lavar a máquina. No permitas que entre en contacto con abundante agua ni con ningún otro tipo de líquido.
5. Un dispositivo que se ha limpiado correctamente no debe presentar signos visibles de suciedad o humedad.

Aviso: este producto no es resistente al agua. Limpia el dispositivo frotándolo con un paño húmedo o una toallita higiénica sin alcohol. No sumerjas el dispositivo en agua ni lo limpies con agua corriente. No permitas que el dispositivo entre en contacto con soluciones corrosivas, ya que pueden dañar el aspecto y el funcionamiento del dispositivo.

Carga del dispositivo

1. El dispositivo viene con puerto USB-C y con un cable de carga. Antes de cargarlo, asegúrate de que el dispositivo está apagado.
2. Conecta un extremo del cable de carga al puerto de carga USB-C del dispositivo. Se encuentra en el mango del dispositivo. Conecta el otro extremo del cable de carga a un enchufe de alimentación.
3. El botón de encendido tiene una luz LED que indica el estado de la batería cuando el dispositivo esté encendido o cargando. Enciende el dispositivo o pulsa el botón de encendido para verificar el estado de la batería.
   - Naranja (parpadea y luego se apaga): sin batería
   - Naranja (parpadeando): batería muy baja
   - Naranja: carga baja
   - Azul: batería media
   - Verde: batería completa
4. La autonomía de la batería del dispositivo es de hasta 120 minutos, dependiendo del cabezal y la intensidad del tratamiento utilizado.

**Aviso: si utilizas un cargador de otro fabricante, asegúrate de que sea de un fabricante certificado y que no haya sufrido ningún daño estructural.

Guardar y transportar el dispositivo

Para guardar y transportar el dispositivo, guárdalo en su bolsa de transporte. Guarda el dispositivo en un lugar fresco y seco (temperatura: 0 °C - 40 °C, humedad relativa: 10~95 % Hr). No guardes el dispositivo en un lugar donde la temperatura pueda superar los 40 °C como, por ejemplo, bajo la luz directa del sol o en un vehículo.

Guía de resolución de problemas

SITUACIÓN	SE MUESTRA EL CÓDIGO DE ERROR	POSIBLES CAUSAS	POSIBLES SOLUCIONES
No se enciende	El LED del botón de encendido parpadea en naranja, azul y verde.	La batería se ha sobrecalentado durante la carga o el uso.	Asegúrate de que el producto está apagado, desenchufa el producto del cargador y déjalo reposar 60 minutos. Si esto no funciona, ponte en contacto con Therabody.
No se enciende	Las 5 luces LED blancas parpadean 5 veces y luego se apagan.	El motor se ha sobrecalentado.	Asegúrate de que el producto esté apagado y déjalo reposar durante 60 minutos. Si esto no funciona, ponte en contacto con Therabody.
La percusión funciona, pero el cabezal de calor no produce calor.	Las 3 luces LED naranjas parpadean 5 veces y luego se apagan.	El cabezal de calor se ha sobrecalentado o se ha producido otro error.	Asegúrate de que el producto esté apagado y déjalo reposar durante 60 minutos. Si esto no funciona, ponte en contacto con Therabody.
Esta encendido, pero el cabezal de frío no funciona.	Las 3 luces LED azules parpadean 5 veces y luego se apagan.	El cabezal de frío se ha sobrecalentado o se ha producido otro error.	Asegúrate de que el producto esté apagado y déjalo reposar durante 60 minutos. Si esto no funciona, ponte en contacto con Therabody.
Está encendido, pero el cabezal de vibración no funciona.	Las 3 luces LED verdes parpadean 5 veces y luego se apagan.	El cabezal de vibración se ha sobrecalentado o se ha producido otro error.	Asegúrate de que el producto esté apagado y déjalo reposar durante 60 minutos. Si esto no funciona, ponte en contacto con Therabody.
El dispositivo se apaga automáticamente	Ninguno	1. El nivel de la batería es bajo 2. Sigue sin encenderse	1. Carga la batería 2. Ponte en contacto con Therabody
El dispositivo no se enciende	Ninguno	1. El nivel de la batería es bajo 2. Sigue sin encenderse	1. Carga la batería 2. Ponte en contacto con Therabody
El dispositivo se apaga a mitad del tratamiento o el motor de vibración no se enciende	Ninguno	1. Comprueba y recarga las baterías 2. Es posible que el motor o la conexión se hayan dañado	Intenta cargar el dispositivo por completo, desenchufa el cable de carga y luego pulsa el botón izquierdo durante 3 segundos. Si el problema persiste, ponte en contacto con Therabody
La batería no se carga	Ninguno	1. La temperatura ambiente es demasiado alta o demasiado baja 2. Posible batería defectuosa 3. Cable de carga defectuoso	1. Carga el dispositivo cuando la temperatura ambiente esté entre 5 °C y 35 °C 2. Intenta utilizar otro cable USB-C y otro enchufe de alimentación 3. Ponte en contacto con Therabody

Advertencias y orientaciones (precauciones y contraindicaciones) del Theragun Prime Plus

Información general

Los productos Therabody están diseñados para liberar la capacidad natural del cuerpo de alcanzar un estado saludable y de bienestar. A través de la ciencia y la tecnología, el catálogo de productos de Therabody permite a las personas acceder a los beneficios terapéuticos de diferentes fenómenos naturales para satisfacer sus necesidades y preferencias. Habrá ocasiones en las que sea recomendable modificar la forma de usar los dispositivos (precauciones) o en las que no sea adecuado utilizar determinados dispositivos (contraindicaciones). Lee la siguiente información de seguridad del dispositivo en su totalidad antes de su uso.

Información de seguridad importante

Uso general del dispositivo

Este dispositivo está diseñado para ser utilizado en personas sanas. Este dispositivo está contraindicado y no debe utilizarse por o en personas con un historial de epilepsia, convulsiones o cardiopatía.

El dispositivo no está recomendado para personas que tengan un dispositivo electrónico implantado (como un marcapasos), arritmia cardíaca, tumores o episodios agudos de enfermedades inflamatorias. Se desaconseja el uso de este dispositivo en personas que tengan arteriosclerosis, trombosis o implantes en la zona del cuerpo que se está tratando. No se debe usar el dispositivo en presencia de manchas marrones oscuras o negras, tales como pecas grandes, marcas de nacimiento, lunares o verrugas en zona que se va a tratar. Se desaconseja el uso del dispositivo si la zona a tratar tiene eccema, psoriasis, lesiones, heridas abiertas o infecciones activas que no sean acné leve o moderado como, por ejemplo, un herpes labial. Espera a que la zona infectada se cure antes de usar el dispositivo. No deberías usar el dispositivo si padeces algún trastorno de la piel causado por la diabetes u otra enfermedad sistémica o metabólica. Si tienes antecedentes de brotes de herpes en la zona de tratamiento, no se recomienda el uso del dispositivo a menos que hayas consultado con tu médico y hayas recibido tratamiento preventivo.

Consulta con tu médico antes de utilizar el dispositivo si estás embarazada o en periodo de lactancia. **Deja de utilizar el dispositivo de inmediato ante el más mínimo signo de malestar o molestias. Si tienes alguna duda médica, consúltalo con tu médico antes de usar el dispositivo.**

Seguridad, precauciones y contraindicaciones

Terapias específicas

Estas recomendaciones se derivan de la consulta con expertos médicos y de la investigación publicada en relación con las precauciones y contraindicaciones vigentes en la fecha de impresión. Para obtener información actualizada, visita nuestra página web https://www.therabody.com/us/en-us/precautions-and-contraindictions.html.

Precauciones:

En estas circunstancias, es necesario prestar especial atención y es posible que sea necesario modificar el uso del dispositivo. Consulta a un profesional médico si actualmente tienes o sospechas de que puedas tener alguna de las siguientes enfermedades o si tienes alguna pregunta.

- Hipertensión (controlada)
- Osteopenia
- Osteoporosis
- Embarazo
- Diabetes
- Venas varicosas
- Prominencias o regiones óseas
- Sensaciones anómalas (p. ej., entumecimiento)
- Sensibilidad a la presión
- Lesión o cirugía reciente
- Escoliosis o deformidad de la columna
- Medicamentos que puedan alterar las sensaciones del usuario

Contraindicaciones:

Las siguientes son circunstancias en las que los riesgos potenciales pueden ser mayores que los beneficios. Consulte con un profesional médico antes de su uso.

- Erupción cutánea, heridas abiertas, ampollas, inflamación local de tejidos, hematomas o tumores
- Trombosis venosa profunda, osteomielitis
- Fractura ósea o miositis osificante
- Hipertensión (no controlada)
- Enfermedad cardíaca, hepática o renal aguda o grave
- Afecciones neurológicas que provocan pérdida o alteración de la sensibilidad
- Aplicación directa en la cara, la garganta o los genitales
- Trastornos hemorrágicos
- Cirugía o lesión reciente
- Trastornos del tejido conectivo
- Insuficiencia o enfermedad vascular periférica
- Medicamentos que diluyen la sangre o alteran las sensaciones
- Presión directa sobre zonas o materiales quirúrgicos
- Presión directa sobre los ojos o la garganta
- Molestias extremas o dolor
- Escoliosis grave o deformidad espinal
- Marcapasos, DCI o antecedentes de embolia
- Alergia al material del dispositivo: plástico, silicona, aluminio, acero inoxidable, aleación de cobre, pintura

Garantía limitada y servicio de atención al cliente
Para obtener información completa sobre la garantía, visita www.therabody.com/warranty .
Los clientes que necesiten asistencia técnica de productos deben visitar https://www.therabody.com/us/en-us/support/support.html para los métodos de contacto disponibles.

Registrado en la FDA
Garantía limitada solo con la compra mediante un distribuidor autorizado
© 2024 Therabody, Inc. Todos los derechos reservados.
Patentes en www.therabody.com/patents

Fabricado y distribuido por:
Therabody, Inc.
1640 S Sepulveda, Suite 300
Los Ángeles (California) 90025 (EE. UU.)

Importadores:
Therabody International Limited
5th Floor, 40 Mespil Road,
DO4C2N4 Dublín, Irlanda

Therabody UK Limited
Portsoken House 155-157
The Minorities, Londres,
Reino Unido, EC3N1LJ

ADVERTENCIAS DE LA UNIDAD

LEE TODAS LAS INSTRUCCIONES Y ADVERTENCIAS DE ESTE MANUAL, DEL CARGADOR Y DEL DISPOSITIVO ANTES DE USAR O CARGAR EL DISPOSITIVO Y SUS ACCESORIOS.

Al utilizar el dispositivo, se deben seguir siempre las siguientes precauciones básicas:

1. UTILIZAR EXCLUSIVAMENTE COMO SE INDICA EN LAS INSTRUCCIONES. Utiliza el dispositivo tal y como se describe en el manual de instrucciones del dispositivo. El dispositivo está diseñado para uso sin receta. El dispositivo no está diseñado para diagnosticar, curar o prevenir enfermedades. Utiliza únicamente los accesorios y repuestos recomendados por Therabody. Se trata de una herramienta mecánica avanzada con componentes eléctricos. Si el dispositivo y sus accesorios no se utilizan o mantienen correctamente, existe el riesgo de incendio, descarga eléctrica o lesión. No utilizar y mantener el dispositivo y los cabezales correspondientes de acuerdo con las instrucciones de este manual anulará la garantía y podría provocar daños en el producto o lesiones físicas. El dispositivo está destinado al uso comercial y doméstico.
2. NO APTO PARA NIÑOS. El dispositivo no está diseñado para ser utilizado por niños pequeños o personas con capacidades físicas, sensoriales o de razonamiento reducidas o sin experiencia y conocimientos, a menos que una persona responsable de su seguridad los supervise o les dé instrucciones. El dispositivo no es un juguete. No dobles ni tires de los componentes eléctricos ni juegues con ellos. No dejes que los niños jueguen con el dispositivo ni con los accesorios. Los menores de 18 años deben ser supervisados por un adulto cuando utilicen el dispositivo.
3. CARGANDO. Si el dispositivo no se enciende o el indicador de batería muestra un nivel de batería bajo, cárgalo antes del primer uso. Carga la batería con el cable USB-C (incluido). Cuando utilices el cable de carga (incluido), asegúrate de que el conector USB-C está completamente insertado en un enchufe de alimentación compatible antes de enchufarlo a una toma de corriente. También puedes cargar la batería con cables de terceros que cumplan con el estándar USB-C y con la normativa nacional aplicable y las normas de seguridad internacionales y regionales. Es posible que otros enchufes no cumplan con las normas de seguridad aplicables y cargarlos con esos enchufes podría suponer un riesgo de muerte o lesión. No fuerces el cable. Carga completamente el dispositivo al menos una vez cada seis meses para evitar daños en él y en la batería. Desconecta el enchufe de alimentación y el cable de carga cuando no los estés utilizando.
4. NO SOBRECARGAR. No dejes el dispositivo conectado al enchufe de alimentación durante más de una hora después de que la batería se haya cargado por completo. La batería incluye un sistema de protección para evitar el riesgo de sobrecarga. Sin embargo, la sobrecarga puede reducir su vida útil con el paso del tiempo.
5. LUGAR DE CARGA. Carga el dispositivo con un enchufe de alimentación y un cable de carga. Evita el contacto con la piel cuando el USB-C esté conectado a una fuente de alimentación, ya que puede causar molestias o lesiones. No te duermas ni te sientes encima del conector USB-C. El dispositivo debe cargarse en interiores, en un lugar bien ventilado y seco. No cargues el dispositivo al aire libre, en un cuarto de baño o a menos de 3 metros de una bañera o piscina. No utilices el dispositivo ni el cargador sobre superficies mojadas y no expongas el cargador a la humedad, la lluvia o la nieve. No utilices el dispositivo o su cargador compatible en presencia de atmósferas explosivas (emanación de gases, polvo, granos, polvos metálicos o materiales inflamables). Podrían generarse chispas que ocasionarían un incendio.
6. DESENCHUFAR EL CARGADOR Y CUIDADO. Tira del enchufe, no del cable, para reducir el riesgo de daños en el enchufe y el cable de alimentación. Nunca cojas el cargador por el cable. Mantén el cable alejado del calor, el aceite y los bordes afilados. No estires el cable del cargador ni lo sometas a tensión. No manipules el cargador, los terminales o el dispositivo con las manos mojadas. Desenchufa siempre el dispositivo de la toma de corriente inmediatamente después de usarlo y antes de limpiarlo. Asegúrate de guardar el cable de forma que nadie lo pise o tropiece con él, ni esté sometido a cualquier otro tipo de tensión. No utilices un enchufe de alimentación o un cable de carga que haya recibido un golpe fuerte, se haya caído, se haya aplastado o dañado de cualquier forma. Para el almacenamiento a largo plazo, la batería debe estar totalmente cargada.
7. USO. Deja de utilizar el aparato si sientes dolor o molestias. Si, en algún momento durante el tratamiento, sientes dolor o molestias, suspende el tratamiento inmediatamente. Deja de usar el dispositivo si se sobrecalienta o se calienta de tal manera que llega a ser incómodo. No metas el dedo entre el cabezal y el extremo del brazo, ya que esto puede causar pellizcos y lesiones.
8. NO UTILIZAR DEBAJO DE UNA MANTA O ALMOHADA. Se puede producir un calor excesivo que puede provocar un incendio, una descarga eléctrica o lesiones personales.
9. CUIDADO Y REPARACIÓN DEL DISPOSITIVO. Manipula el dispositivo con cuidado. El dispositivo contiene componentes electrónicos que pueden dañarse si se caen, se queman, se perforan o se aplastan. No desmontes el dispositivo ni intentes repararlo por tu cuenta. Desmontar el dispositivo podría causarte daños y lesiones. Si el dispositivo está dañado o no funciona correctamente, ponte en contacto con el servicio de atención al cliente de Therabody. La garantía quedará anulada si el dispositivo, las baterías o el cargador se desmontan o si se extrae alguna pieza. No lo utilices si está dañado, ya que puede causar lesiones. No perfores ni dañes el dispositivo. El dispositivo NO es resistente al agua. El dispositivo no se puede lavar a máquina. No coloques ni almacenes el dispositivo donde se pueda caer o halar hacia una bañera o lavabo. No lo sumerjas ni permitas que caiga en agua u otro líquido. No intentes coger un aparato eléctrico que se haya caído o haya entrado en contacto con el agua. Desenchúfalo inmediatamente. Limpia el dispositivo de acuerdo con las instrucciones que se encuentran en la sección "Limpieza" del manual de instrucciones.
10. LAS SUSTANCIAS QUÍMICAS DE LA BATERÍA PUEDEN PROVOCAR QUEMADURAS GRAVES. Nunca permitas que la batería interna entre en contacto con la piel, los ojos o la boca. Si una batería dañada derrama sustancias químicas, utiliza guantes de goma o de neopreno para desecharla. Si la piel se ve expuesta a líquidos de la batería, lava bien la zona con agua y jabón y enjuágala con vinagre. Si los ojos se ven expuestos a sustancias químicas de la batería, enjuágalos inmediatamente con agua durante 20 minutos y busca atención médica. Quítate la ropa contaminada y deséchala.
11. NO PROVOCAR CORTOCIRCUITOS. Una batería cortocircuitará si un objeto metálico establece una conexión entre los contactos positivo y negativo de la batería o el conector de 16 V. No coloques una batería cerca de nada que pueda causar un cortocircuito, como monedas, llaves o clavos. Una batería cortocircuitada puede provocar un incendio y lesiones personales.
12. ALMACENAMIENTO DEL DISPOSITIVO Y LOS ACCESORIOS. Guárdalos siempre en un lugar fresco y seco. Carga el dispositivo solo cuando la temperatura ambiente esté entre -20-45 °C (-4-113 °F). No guardes el dispositivo ni el cable de carga donde las temperaturas puedan superar los 45 °C/113 °F, como a la luz directa del sol, en un vehículo o en un edificio metálico durante el verano.
14. DESECHAR EL DISPOSITIVO. Este dispositivo contiene una batería de iones de litio y debe tenerse cuidado al desecharlo. Antes de deshacerte de este aparato, revisa las leyes y requisitos locales relativos a la eliminación de baterías de iones de litio. El método preferido es reciclar todo el dispositivo.

Etiqueta y símbolos

Las siguientes etiquetas y símbolos aparecen en Theragun Prime Plus: etiquetado

N.°	Icon	Descripción
1	CE	Marca CE
2		Lee el manual de instrucciones antes de usar.
3		Recogida selectiva de residuos de aparatos eléctricos y electrónicos. Nota: para obtener más información sobre la retirada de equipos, piezas y accesorios, comunícate con tu distribuidor local.
4	IP22	Clasificación IP: El primer número 2: Protegido contra el acceso a partes peligrosas con un dedo, y el dedo de prueba articulado de 12 mm Φ, 80 mm de longitud, deberá tener una separación adecuada de partes peligrosas y estar protegido contra objetos sólidos extraños de 12,5 mm Φ y mayor.
5		Marca RCM
6		Pieza de aplicación tipo BF
7		Información del fabricante
8	UK CA	Marca UKCA para el Reino Unido
9	Bluetooth®	Bluetooth

Theragun Prime Plus
Requisito IEC 60601-1 y IEC60601-11 (Advertencia)---Para aplicación de dispositivo médico de EE. UU. y Canadá
Este dispositivo es un equipo de Clase III con una pieza aplicada tipo BF. Cumple con las normas de seguridad eléctrica médicas (IEC 60601-1).
Este dispositivo también cumple con la norma EMC médica (IEC 60601-1-2).
El dispositivo ha sido probado y se ha demostrado que cumple con los límites de compatibilidad electromagnética (EMC) para dispositivos médicos según IEC 60601-1-2: 2014. Estos límites están diseñados para proporcionar una protección razonable contra interferencias dañinas en una instalación médica típica.

1* ADVERTENCIA: se debe evitar el uso de este equipo junto a otros equipos o apilados con ellos, ya que podría provocar un funcionamiento incorrecto. Si dicho uso es necesario, se debe supervisar este equipo y los demás para verificar que estén funcionando normalmente.

2* ADVERTENCIA: el uso de accesorios, transductores y cables distintos de los especificados o suministrados por el fabricante de este equipo podría provocar un aumento de las emisiones electromagnéticas o una disminución de la inmunidad electromagnética de este equipo y dar lugar a un funcionamiento incorrecto.

3* ADVERTENCIA: los equipos portátiles de comunicaciones RF (incluidos los periféricos, como los cables de antena y las antenas externas) no deben utilizarse a menos de 30 cm de ninguna pieza del EQUIPO MÉDICO ELÉCTRICO, incluidos los cables especificados por el fabricante. De lo contrario, podría producirse una degradación del rendimiento de este equipo.

Este dispositivo cumple con la parte 15 de las normas FCC. El funcionamiento está sujeto a las siguientes dos condiciones: (1) este dispositivo no debe producir interferencias dañinas y (2) este dispositivo debe aceptar cualquier interferencia recibida, incluida la interferencia que pueda producir un funcionamiento no deseado.
Los cambios o modificaciones no aprobados expresamente por la parte responsable del cumplimiento podrían anular la autoridad del usuario para utilizar el equipo.
Este equipo ha sido probado y se ha comprobado que cumple con los límites para un dispositivo digital de Clase B, de conformidad con la Parte 15 de las normas FCC. Estos límites están diseñados para proporcionar una protección razonable contra interferencias dañinas en una instalación residencial. Este equipo genera, utiliza y puede irradiar energía de radiofrecuencia y, si no se instala y utiliza de acuerdo con las instrucciones, puede causar interferencias perjudiciales en las comunicaciones de radio. Sin embargo, no hay ninguna garantía de que no se produzcan interferencias en una instalación en concreto. Si este equipo causa interferencias perjudiciales en la recepción de radio o televisión, lo que puede determinarse apagando y encendiendo el equipo, se recomienda al usuario que intente corregir la interferencia mediante una o más de las siguientes medidas:
-- Reorientar o reubicar la antena receptora.
-- Aumentar la separación entre el equipo y el receptor.
-- Conectar el equipo a una toma de corriente de un circuito diferente al que está conectado el receptor.
Consulte con un distribuidor o un técnico de radio/TV experimentado para obtener ayuda.
Declaración de cumplimiento de ISED
Este dispositivo contiene transmisores/receptores exentos de licencia que cumplen con los RSS exentos de licencia de Innovación, Ciencia y Desarrollo Económico de Canadá. Su funcionamiento está sujeto a las dos condiciones siguientes:
(1) Este dispositivo no puede causar interferencias.
(2) Este dispositivo debe aceptar cualquier interferencia, incluida la interferencia que pueda causar un funcionamiento no deseado del dispositivo.

Directrices y declaración del fabricante - Emisión electromagnética		
El Theragun Prime Plus está destinado para su uso en el entorno electromagnético que se especifica a continuación. El cliente o el usuario del Theragun Prime Plus debe asegurarse de que se utiliza en dicho entorno.		
Prueba de emisiones	**Cumplimiento**	**Entorno electromagnético - Directrices**
Emisiones de RF CISPR 11	Grupo 1	El Theragun Prime Plus utiliza la energía de RF solo para su funcionamiento interno. Por lo tanto, sus emisiones de RF son muy bajas y no es probable que causen ninguna interferencia en los equipos electrónicos cercanos.
Emisiones de RF CISPR 11	Clase B	El Theragun Prime Plus es apto para su uso en todos los establecimientos, incluidos los domésticos y los conectados directamente a la red pública de suministro de energía de baja tensión que abastece a los edificios utilizados con fines domésticos.
Emisiones de armónicos IEC 61000-3-2	No aplicable	
Fluctuaciones de voltaje Emisiones de parpadeo IEC 61000-3-3	No aplicable	

Directrices y declaración del fabricante – Inmunidad electromagnética – para todos los EQUIPOS y SISTEMAS

Directrices y declaración del fabricante – Inmunidad electromagnética			
El Theragun Prime Plus está destinado para su uso en el entorno electromagnético que se especifica a continuación. El cliente o el usuario del Theragun Prime Plus deberá asegurarse de que se utilice en un entorno de este tipo.			
Prueba de inmunidad	**Nivel de prueba IEC 60601**	**Nivel de conformidad**	**Entorno electromagnético - Directrices**
Electrostático Descarga electrostática (ESD) IEC 61000-4-2	± 8 kV de contacto ± 2 kV, ± 4 kV, ± 8 kV, ± 15 kV aire	± 8 kV de contacto ± 2 kV, ± 4 kV, ± 8 kV, ± 15 kV aire	Los suelos deben ser de madera, hormigón o de baldosas de cerámica. Si los suelos están cubiertos de material sintético, la humedad relativa debe ser del 30 % como mínimo.
Electrostático rápidos/en ráfagas IEC 61000-4-4	±2 kV de potencia líneas de suministro ±1 kV para líneas de salida/entrada	N/A	La calidad de la red eléctrica debe ser la de un entorno comercial o doméstico típico.
Sobretensión IEC 61000-4-5	±1 kV modo diferencial ±2 kV modo común	N/A	La calidad de la red eléctrica debe ser la de un entorno comercial o doméstico típico.
Caídas de tensión, interrupciones breves y variaciones de tensión en las líneas de entrada de la alimentación eléctrica IEC 61000-4-11	0 % UT; 0,5 ciclo g) A 0°, 45°, 90°, 135°, 180°, 225°, 270° y 315° 0 % UT; 1 ciclo y 70 % UT; 25/30 ciclos monofásico: a 0 ° 0 % UT; 250/300 ciclos	N/A	La calidad de la red eléctrica debe ser la de un entorno comercial o doméstico típico. Si el usuario del Theragun Prime Plus necesita un funcionamiento continuo durante las interrupciones de la red eléctrica, se recomienda que el Theragun Prime Plus se alimente con una fuente de alimentación ininterrumpida o con una batería.
Frecuencia de potencia (50/60Hz) campo magnético IEC 61000-4-8	30 A/m	30 A/m	Los campos magnéticos de frecuencia eléctrica deben estar a niveles característicos de una ubicación típica en un entorno comercial o doméstico típico.
NOTA UT es la tensión de la red de CA antes de la aplicación del nivel de prueba.			

Directrices y declaración del fabricante – Inmunidad electromagnética – para EQUIPOS y SISTEMAS

Directrices y declaración del fabricante – Inmunidad electromagnética			
El Theragun Prime Plus está destinado para su uso en el entorno electromagnético que se especifica a continuación. El cliente o el usuario del Theragun Prime Plus deberá asegurarse de que se utilice en un entorno de este tipo.			
Prueba de inmunidad	**Nivel de prueba IEC 60601**	**Nivel de conformidad**	**Entorno electromagnético - Directrices**
RF conducidas IEC 61000-4-6	3 Vrms 150 kHz a 80 MHz 6 V en bandas ISM y radioaficionados entre 0,15 MHz y 80 MHz	N/A	Los equipos de comunicación por RF portátiles y móviles no deben utilizarse más cerca de cualquier parte del Theragun Prime Plus, incluyendo los cables, que la distancia de separación recomendada calculada a partir de la ecuación aplicable a la frecuencia del transmisor. Distancia de separación recomendada $d = [\frac{3.5}{V_1}]\sqrt{P}$ $d = [\frac{12}{V_2}]\sqrt{P}$
RF radiada IEC 61000-4-3	10 V/m 80 MHz a 2.7 GHz Especificaciones de prueba de 385 MHz-5785 MHz para la INMUNIDAD DEL PUERTO DE LA CARCASA a los equipos de comunicación inalámbrica RF (consulta la tabla 9 de la IEC 60601- 1-2:2014)	10 V/m 80 MHz a 2.7 GHz Especificaciones de prueba de 385 MHz-5785 MHz para la INMUNIDAD DEL PUERTO DE LA CARCASA a los equipos de comunicación inalámbrica RF (consulta la tabla 9 de la IEC 60601- 1-2:2014)	$d = [\frac{3.5}{E_1}]\sqrt{P}$ 80 MHz to 800 MHz $d = [\frac{7}{E_1}]\sqrt{P}$ 800 MHz to 2.7 GHz Donde p es la potencia máxima de salida del transmisor en vatios (W) según el fabricante del transmisor y d es la distancia de separación recomendada en metros (m).b Las intensidades de campo de los transmisores de RF fijos, determinadas por un estudio electromagnético del local,a deben ser inferiores al nivel de conformidad en cada gama de frecuencias.b Pueden producirse interferencias cerca del equipo marcado con el siguiente símbolo:

NOTA 1 A 80 MHz y 800 MHz, se aplica la gama de frecuencias más alta.
NOTA 2 Estas directrices pueden no ser aplicables en todas las situaciones. La propagación electromagnética queda afectada por la absorción y la reflexión de estructuras, objetos y personas.

a Las bandas ISM (industriales, científicas y médicas) entre 150 kHz y 80 MHz son de 6,765 MHz a 6,795 MHz; 13,553 MHz a 13,567 MHz; 26,957 MHz a 27,283 MHz; y 40,66 MHz a 40,70 MHz. Las bandas de radioaficionados entre 0,15 MHz y 80 MHz son 1,8 MHz a 2,0 MHz, 3,5 MHz a 4,0 MHz, 5,3 MHz a 5,4 MHz, 7 MHz a 7,3 MHz, 10,1 MHz a 10,15 MHz, 14 MHz a 14,2 MHz, 18,07 MHz a 18,17 MHz, 21,0 MHz a 21,4 MHz, 24,89 MHz a 24,99 MHz, 28,0 MHz a 29,7 MHz y 50,0 MHz a 54,0 MHz.
b Las intensidades de campos de los transmisores fijos, como las estaciones base para teléfonos de radio (celulares/inalámbricos) y radios móviles terrestres, radioaficionados, emisiones de radio en AM y FM y emisiones de TV no se pueden predecir de forma de forma teórica con precisión. Para evaluar el entorno electromagnético debido a los transmisores de radiofrecuencia fijos, debe considerarse la posibilidad de realizar un estudio electromagnético del emplazamiento. Si la intensidad de campo medida en el lugar en el que se utiliza el Theragun Prime Plus supera el nivel de conformidad de RF arriba indicado, se debe supervisar el Theragun Prime Plus para comprobar su funcionamiento normal. Si se observa un rendimiento anormal, es posible que sea necesario tomar medidas adicionales, como reorientar o reubicar el Theragun Prime Plus.
c En la gama de frecuencias de 150 kHz a 80 MHz, las intensidades de campo deben ser inferiores a 3 V/m.

Distancias de separación recomendadas entre el equipo de comunicaciones de RF portátil y móvil y el EQUIPO o SISTEMA – para EQUIPOS y SISTEMAS

Distancias de separación recomendadas entre equipo de comunicaciones RF portátil y móvil y el Theragun Prime Plus

El dispositivo Theragun Prime Plus está destinado para su uso en un entorno electromagnético en el que se controlen las perturbaciones de RF radiadas. El cliente o el usuario del Theragun Prime Plus puede ayudar a prevenir interferencias electromagnéticas manteniendo una distancia mínima entre los equipos de comunicaciones de RF portátiles y móviles (transmisores) y el Theragun Prime Plus como se recomienda a continuación, de acuerdo con la potencia de salida máxima del equipo de comunicaciones

	Distancia de separación según la frecuencia del transmisor m			
Potencia máxima nominal de salida del transmisor W	150 kHz a 80 MHz fuera de las bandas ISM y de radioaficionados $d = [\frac{3.5}{V_1}]\sqrt{P}$	150 kHz a 80 MHz en ISM y bandas de radioaficionados $d = [\frac{12}{V_2}]\sqrt{P}$	80 MHz a 800 MHz $d = [\frac{3.5}{E_1}]\sqrt{P}$	800 MHz a 2.7 GHz $d = [\frac{7}{E_1}]\sqrt{P}$
0,01	0,12	0,20	0,035	0,07
0,1	0,38	0,63	0,11	0,22
1	1,2	2,00	0,35	0,70
10	3,8	6,32	1,10	2,21
100	12	20,00	35	70

Para los transmisores con una potencia de salida máxima no indicada anteriormente, la distancia de separación recomendada en metros (m) puede estimarse utilizando la ecuación aplicable a la frecuencia del transmisor, donde P es la potencia de salida máxima del transmisor en vatios (W), según el fabricante del transmisor.

NOTA 1 A 80 MHz y 800 MHz, se aplica la distancia de separación para la gama de frecuencias más alta.

NOTA 2 Estas directrices pueden no ser aplicables en todas las situaciones. La propagación electromagnética queda afectada por la absorción y la reflexión de estructuras, objetos y personas.

Theragun Prime Plus

1. Обзор устройства

Совершенно новый уровень восстановления с Theragun Prime Plus — мощным и прочным массажёром с 16-миллиметровой амплитудой и термотерапией. Благодаря специально подобранным и научно обоснованным уровням теплового воздействия, согревающая перкуссионная насадка глубоко воздействует на мышцы, оптимизируя разогрев перед активностью, уменьшая болезненность мышц, ускоряя восстановление и облегчая боль быстрее, чем только перкуссионный массаж. Удобное и эффективное воздействие на любой участок тела благодаря патентованной треугольной рукояти и трех специализированных перкуссионных насадок, которые позволяют обрабатывать как крупные мышцы, так и чувствительные области. В отличие от других массажных устройств, Theragun Prime Plus оснащен тихим двигателем с защитой от остановки, поэтому вы можете массировать даже самые плотные ткани, используя дополнительное давление до 18 кг фунтов без ущерба для глубины и частоты перкуссий. Использовать его очень просто благодаря простым элементам управления прямо на устройстве и пошаговым процедурам в приложении Therabody.

Расширьте диапазон доступных восстановительных процедур еще больше — добавьте охлаждающую или вибрационную насадку, чтобы создать программу восстановления, соответствующую вашим персональным потребностям (холодная насадка и вибрационная насадка продаются отдельно).

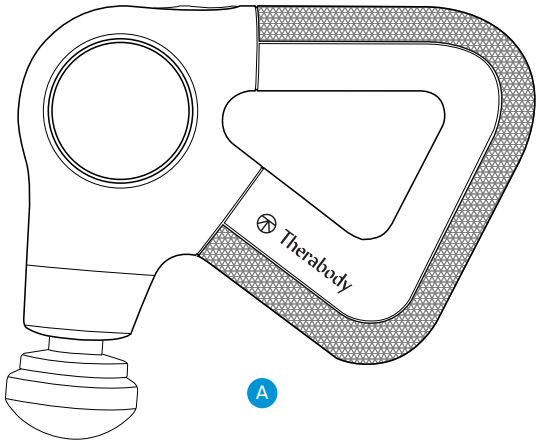

A

B

Предполагаемое использование

Сочетание в Theragun Prime Plus мощной перкуссии с термотерапией оптимизирует разогрев перед активностью, уменьшает болезненность мышц, ускоряет восстановление и облегчает боль быстрее, чем только перкуссионный массаж.

2. Комплектация

- A Устройство Theragun Prime Plus
- B Согревающая перкуссионная насадка
- C Три перкуссионные насадки (Демпферная, Стандартная шаровая, Клиновая)
- D Зарядный кабель USB-C
- E Мягкая сумка для хранения
- F Руководство пользователя

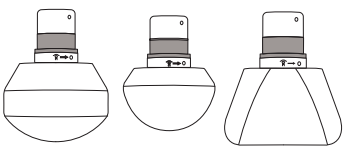

C

D

E

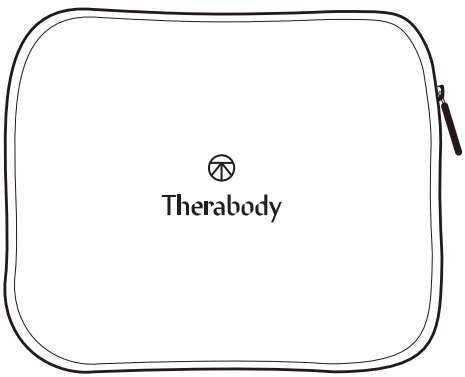

F

Рисунок 1. Комплектация

Дополнительные насадки приобретаются отдельно

- G Вибрационная насадка
- H Охлаждающая насадка
- I Насадка "Большой палец"
- J Зубчатая насадка

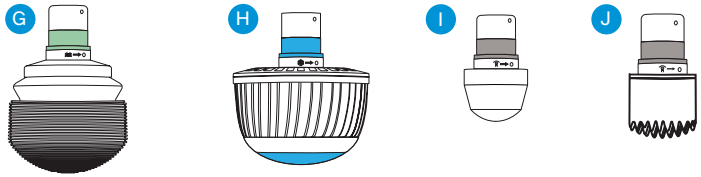

3. Знакомство с устройством

1. Простая в использовании двухкнопочная панель управления
   - a Кнопка включения/выключения и частоты (5 светодиодных индикаторов частоты)
   - b Кнопка изменения интенсивности (3 светодиодных индикатора интенсивности)
2. Запатентованная треугольная рукоять с разными вариантами хвата
3. Разъем USB-C
4. Сменные согревающая и перкуссионные насадки

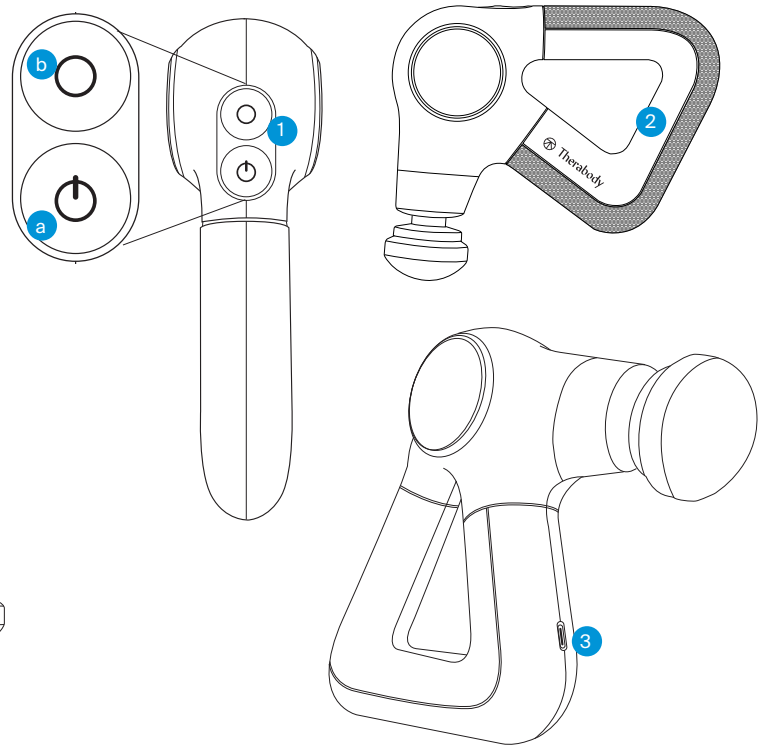

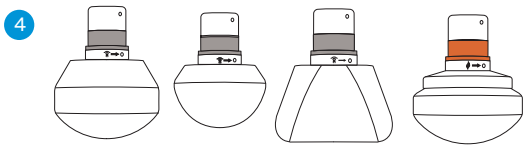

Рисунок 2. Устройство

Загрузите приложение Therabody

1. Загрузите приложение Therabody из App Store или Play Store.
2. Следуйте инструкциям в приложении, чтобы создать новую учетную запись для приложения и подтвердить свой адрес электронной почты.
3. После входа в систему следуйте инструкциям по подключению Theragun Prime Plus к приложению. Убедитесь, что на телефоне включены настройки Bluetooth.
4. При появлении запроса выберите в устройствах Therabody «Theragun Prime Plus».
5. Нажмите и удерживайте кнопку включения/выключения на Theragun Prime Plus, чтобы включить его. Theragun Prime Plus должен быть включен, чтобы найти приложение и выполнить сопряжение с ним.
6. Нажмите «Подключить устройство» и выберите Theragun Prime Plus, чтобы подтвердить соединение устройства и приложения.
7. Приложение Therabody позволяет контролировать частоту перкуссий и частоту воздействия, узнавать о наиболее эффективных способах использования и получать рекомендации по процедурам, которые точно показывают, на какую мышцу нужно воздействовать, какую насадку использовать и как держать устройство.

4. Использование устройства

1. **Включение устройства.** Возьмитесь за эргономичную треугольную ручку Theragun. Нажмите и удерживайте кнопку включения/выключения, чтобы включить Theragun Prime Plus. При включении устройства на нем загораются светодиоды.
2. **Выберите частоту перкуссионного воздействия.** Переключение между пятью вариантами частоты перкуссии осуществляется нажатием кнопки включения/выключения. Частоту перкуссий отображают горящие светодиодные индикаторы, при этом один белый светодиод означает самую низкую частоту, а 5 белых светодиодов — самую высокую.
3. **Использование устройства.** Перемещайте устройство по зонам, нуждающимся в терапии, при необходимости применяя легкое или умеренное давление.
4. **Использование согревающей перкуссионной насадки.** Установите согревающую перкуссионную насадку, включите устройство и выберите желаемую частоту перкуссий, как указано выше. Нажмите кнопку интенсивности, чтобы выбрать степень нагрева. Интенсивность нагрева отображается с помощью трех светодиодных индикаторов, при этом один оранжевый светодиод показывает легкий нагрев, два — средний и три — интенсивный. Чтобы использовать термотерапию без перкуссионной терапии, продолжайте нажимать кнопку включения/выключения, чтобы переключаться между вариантами скорости. Следующий после выбора максимальной скорости вариант настройки — выключение перкуссионной терапии.
5. **Использование охлаждающей насадки (продается отдельно).** Установите охлаждающую насадку и включите устройство, как указано выше. Обратите внимание, что во время использования охлаждающей насадки перкуссия будет отключена. Для изменения степени охлаждения используйте кнопку изменения интенсивности. Степень охлаждения отображается с помощью светодиодных индикаторов, при этом один синий светодиод показывает легкое охлаждение, два — среднее охлаждение и три — интенсивное охлаждение.
6. **Использование вибрационной насадки (продается отдельно).** Установите вибрационную насадку и включите устройство, как указано выше.Обратите внимание, что во время использования вибрационной насадки перкуссия будет отключена. Нажмите кнопку выбора интенсивности, чтобы выбрать интенсивность вибрации. Интенсивность вибрации отображается с помощью светодиодных индикаторов: один зеленый светодиод загорается при низкой интенсивности вибрации, два — при средней и три — при высокой.
7. **Блокировка устройства.** Если устройство не используется или транспортируется, заблокируйте его, чтобы предотвратить разрядку аккумулятора или случайное включение. Быстро нажмите кнопку питания три раза, чтобы активировать функцию блокировки. Повторите, чтобы разблокировать устройство.
8. **Выключение устройства.** Для выключения устройства нажмите и удерживайте кнопку включения/выключения.

Автоматическое выключение

Устройство отключается автоматически в следующих случаях:

1. Если устройство не используется после нажатия кнопки включения/выключения для проверки уровня заряда батареи, оно отключится через 5 минут.
2. Если подключено мобильное приложение, но устройство не используется, оно выключится через 10 минут.
3. Когда устройство разрядится, светодиодный индикатор начнет мигать оранжевым цветом, а затем погаснет.
4. Если устройство используется в режиме только нагрева более 1 часа, оно отключится.

Подключение насадок

1. Прежде чем присоединить или снять насадку убедитесь, что устройство выключено.
2. Установите насадку в разъем устройства, поверните по часовой стрелке и зафиксируйте.
3. Чтобы разблокировать и снять насадку, поверните против часовой стрелки и снимите ее.

Предупреждение: избегайте попадания пальцев между насадкой и перкуссионным механизмом, так как это может привести к защемлению или травме.

*Насадки могут использоваться и с другими моделями Theragun Plus.

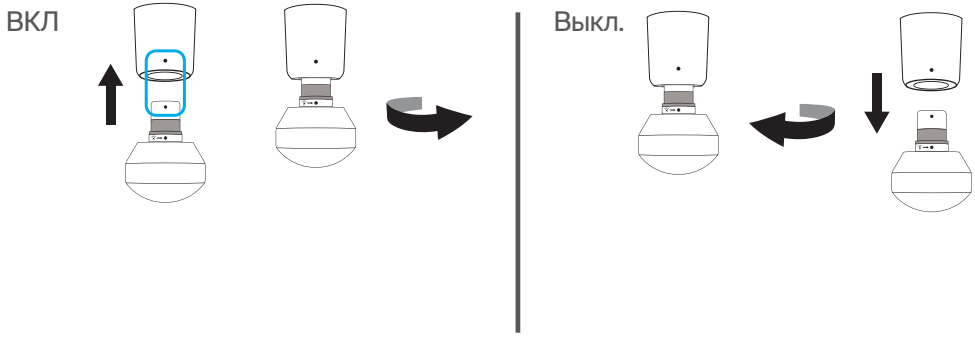

Использование насадок

Устройство поставляется с четырьмя высококачественными насадками, предназначенными для более персонализированных процедур. Согревающая перкуссионная, Демпферная, Стандартная шаровая и Клиновая насадки удобны и гигиеничны: они не впитывают пот, лосьон или масла.

НАСАДКА	ОБЛАСТЬ/МЫШЦЫ	ПРЕДПОЛАГАЕМОЕ ИСПОЛЬЗОВАНИЕ
Демпферная	Для нежных или чувствительных зон и повседневного использования	Используйте Демпферную насадку для интенсивного, но мягкого, успокаивающего массажа всего тела. Демпферная насадка специально разработана для универсального использования и может использоваться для обработки чувствительных или костных участков. Большой диаметр насадки увеличивает площадь контакта с тканями для более комфортного и эффективного воздействия на мышцы.
Стандартная шаровая	Для больших и малых мышечных групп	Используйте Стандартную шаровую насадку как универсальную, для массажа всего тела. Стандартная шаровая насадка специально разработана для использования как на больших, так и на небольших группах мышц. Благодаря меньшей площади контакта и более высокому уровню ударной нагрузки, чем у Демпферной, она является более жестким вариантом для общего использования и лучшим выбором при работе с перегруженными и напряженными мышцами.
Клиновая	Для лопаток и боковой части бедра	Клиновая насадка отлично подходит для разогрева мышц и улучшения гибкости перед активностью. Уникальная Клиновая насадка, специально разработанная для использования на лопатках и боковой части бедра, используется для «скребущих» и «выжимающих» движений, воспроизводя техники, обычно используемые в спортивном массаже.
Согревающая перкуссионная	Для мышц	Снятие напряжения с уставших мышц и ускорение восстановления. Используйте согревающую насадку, чтобы улучшить подвижность мышц перед тренировкой и ускорить восстановление после тренировки.
Холодная (Продается отдельно)	Для суставов и мышц	Уменьшение воспаления, боли и отеков. Используйте охлаждающую насадку, чтобы снять отек и уменьшить воспаление.
Вибрация (Продается отдельно)	Для суставов и костной ткани	Снижение боли в суставах и работа с чувствительными зонами. Используйте вибрационную насадку для устранения боли в суставах и обработки костных участков. Вибрационная насадка улучшает кровообращение и подходит для обработки чувствительных зон.
Большой палец (Продается отдельно)	Для триггерных точек и нижней части спины	Точечное интенсивное воздействие для локального снижения боли. Специально разработанная для имитации давления большим пальцем насадка чаще всего используется для точечной терапии на нижней части спины. Используйте насадку "Большой палец" везде, где вы обычно использовали бы для облегчения боли надавливание вашим большим пальцем.
Микроточечная насадка (Продается отдельно)	Для усиленной стимуляции кожи	Зубчатая насадка помогает усиливать подкожное кровообращение. Насадка оказывает интенсивное локальное воздействие, эффективно увеличивая стимуляцию и кровообращение в обрабатываемой зоне.

6. Уход, чистка и зарядка устройства

Обслуживание устройства

Чтобы устройство продолжало работать надлежащим образом, важно выполнять следующие инструкции по техническому уходу. Невыполнение этих инструкций может привести к поломке устройства.

Очистка устройства

Чтобы гарантировать долгий срок службы устройства и комплектующих, перед очисткой внимательно прочтите следующие инструкции.

1. Визуально осмотрите устройство на наличие явных признаков загрязнений.
2. Протрите устройство неабразивной безворсовой влажной тканью или очищающей салфеткой без спирта.
3. Вытрите устройство насухо неабразивной безворсовой тканью.
4. После очистки дайте устройству полностью высохнуть, прежде чем класть на хранение или продолжить использование. Устройство НЕ является водонепроницаемым или НЕ подходит для машинной стирки. Не допускайте попадания любой жидкости внутрь устройства.
5. Хорошо очищенное устройство не должно иметь видимых следов загрязнений или влаги.

Примечание: устройство не является водонепроницаемым. Протирайте устройство только влажной тканью или очищающей салфеткой, не содержащей спирта. Не погружайте устройство в воду и не мойте его под проточной водой. Не допускайте контакта устройства с агрессивными растворами, которые могут повредить внешний вид и функциональность устройства.

Зарядка устройства

1. Устройство поддерживает USB-C и поставляется с зарядным кабелем USB-C. Перед зарядкой убедитесь, что устройство выключено.
2. Подключите один конец зарядного кабеля к зарядному порту USB-C на устройстве. Он расположен на рукояти устройства. Подключите другой конец зарядного кабеля к адаптеру питания.
3. Кнопка питания имеет светодиодный индикатор, который будет указывать на состояние батареи, когда устройство включено или заряжается. Включите устройство или нажмите кнопку включения/выключения, чтобы проверить состояние аккумулятора.

   - Оранжевый (мигает, а затем гаснет): нет заряда/аккумулятора
   - Оранжевый (мигает): очень низкий заряд аккумулятора
   - Оранжевый: низкий заряд аккумулятора
   - Синий: половина аккумулятора
   - Зеленый: высокий заряд аккумулятора

4. Время автономной работы устройства составляет до 120 минут, в зависимости от используемой насадки и интенсивности обработки.

** Примечание: При использовании зарядного устройства стороннего производителя убедитесь, что оно произведено сертифицированным производителем и не имеет каких-либо структурных повреждений.

Хранение и транспортировка устройства

Во время хранения и транспортировки устройство должно находиться в специальном чехле. Храните устройство в прохладном и сухом месте (температура: 0 ° C - 40 ° C , относительная влажность: 10 ~ 95%). Не храните устройство там, где температура может превышать 40 ° C, например, под прямыми солнечными лучами или в машине.

Руководство по устранению неполадок

ЧТО ПРОИСХОДИТ	КОД ОШИБКИ	ВОЗМОЖНЫЕ ПРИЧИНЫ	ВОЗМОЖНЫЕ РЕШЕНИЯ
Нет подключения к питанию	Светодиод кнопки включения/выключения мигает оранжевым, синим и зеленым цветом.	Аккумулятор перегрелся во время зарядки или использования.	Убедитесь, что питание устройства выключено, отсоедините от зарядного устройства и дайте ему остыть в течение 60 минут. Если это не помогло, обратитесь в компанию Therabody.
Нет подключения к питанию	5 белых светодиодных индикаторов мигают 5 раз, затем гаснут.	Двигатель перегрелся.	Убедитесь, что устройство выключено, и дайте ему остыть в течение 60 минут. Если это не помогло, обратитесь в компанию Therabody.
Перкуссия работает, но согревающая насадка холодная.	3 оранжевых светодиодных индикатора мигают 5 раз, затем гаснут.	Согревающая насадка перегрелась или произошла другая ошибка.	Убедитесь, что устройство выключено, и дайте ему остыть в течение 60 минут. Если это не помогло, обратитесь в компанию Therabody.
Питание включено, но охлаждающая насадка не работает.	3 синих светодиодных индикатора мигают 5 раз, затем гаснут.	Охлаждающая насадка перегрелась или произошла другая ошибка.	Убедитесь, что устройство выключено, и дайте ему остыть в течение 60 минут. Если это не помогло, обратитесь в компанию Therabody.
Подключено к питанию, но охлаждающая насадка не работает.	3 зеленых светодиодных индикатора мигают 5 раз, затем гаснут.	Вибрационная насадка перегрелась или произошла другая ошибка.	Убедитесь, что устройство выключено, и дайте ему остыть в течение 60 минут. Если это не помогло, обратитесь в компанию Therabody.
Устройство выключается автоматически	Нет	1. Низкий уровень заряда аккумулятора 2. Не включается при заряженном аккумуляторе	1. Зарядите аккумулятор 2. Свяжитесь с Therabody
Аккумулятор заряжен, но устройство не включается	Нет	1. Низкий уровень заряда аккумулятора 2. Не включается при заряженном аккумуляторе	1. Зарядите аккумулятор 2. Свяжитесь с Therabody
Устройство отключается во время работы или двигатель вибрационной насадки не включается	Нет	1. Проверьте и зарядите аккумулятор 2. Возможно, поврежден мотор или соединительный элемент	Попробуйте полностью зарядить устройство, отсоедините зарядный кабель, а затем нажмите кнопку включения/выключения и удерживайте ее в течение 3 секунд. Если проблема не устранена, обратитесь в компанию Therabody
Не удается зарядить аккумулятор	Нет	1. Окружающая температура слишком высокая или слишком низкая 2. Возможна неисправность аккумулятора 3. Неисправный кабель зарядки	1. Заряжайте устройство только при температуре окружающей среды от 5°C до 35°C 2. Попробуйте использовать другой USB-C кабель и адаптер 3. Свяжитесь с Therabody

Theragun Prime Plus: предупреждения и рекомендации (меры предосторожности и противопоказания)

Общая информация

Продукция Therabody предназначена для активации естественных способностей организма к поддержанию здоровья и хорошего самочувствия. Портфолио высокотехнологичной продукции Therabody охватывает самые разнообразные типы терапевтического воздействия – чтобы каждый мог выбрать для себя оптимальный вариант по собственным требованиям и предпочтениям. В некоторых случаях рекомендуется изменить способ работы устройств (см. меры предосторожности), а в некоторых – определенные устройства использовать не рекомендуется (противопоказания). Перед использованием прочтите следующую информацию по технике безопасности для устройства в полном объеме.

Важная информация по безопасности

Общие рекомендации по использованию устройства

Это устройство предназначено для людей с хорошим здоровьем. Прибор противопоказан к использованию и не должен использоваться людьми с эпилепсией, судорогами или кардиопатией в анамнезе.

Устройство не рекомендовано людям с электронными имплантированными устройствами (например, кардиостимулятором), сердечной аритмией, опухолями или острыми воспалительными заболеваниями. Устройство не рекомендуется людям с артериосклерозом, тромбами или имплантатами в обрабатываемой области тела. Устройство нельзя использовать при наличии темно-коричневых или черных пятен, таких как большие веснушки, родимые пятна, бородавки или кожные наросты, на обрабатываемом участке. Устройство не рекомендуется использовать, если у вас есть экзема, псориаз, повреждения кожи, открытые раны или активные инфекции (такие как герпес) за исключением акне легкой или умеренной степени на обрабатываемой области, . Дождитесь заживления области до использования устройства. Устройство нельзя использовать, если у вас есть нарушения кожных покровов, вызванные диабетом или другими системными или метаболическими заболеваниями. Не рекомендуется использовать это устройство без консультации с лечащим врачом и прохождения профилактического лечения до применения устройства, если у вас анамнезе есть высыпания герпеса на обрабатываемом участке.

Если вы беременны и/или кормите грудью, до применения проконсультируйтесь с врачом. Незамедлительно прекратите использование устройства при первых признаках дискомфорта. Если у вас есть какие-либо медицинские показания, проконсультируйтесь с врачом перед использованием устройства.

Безопасность, меры предосторожности и противопоказания

Особые виды терапии

Эти рекомендации по мерам предосторожности и противопоказаниям основаны на консультациях с медицинскими экспертами и анализе данных исследований и актуальны на дату публикации. Для получения самой актуальной информации посетите наш сайт https://www.therabody.com/us/en-us/precautions-and-contraindictions.html.

Меры предосторожности:

В этих обстоятельствах требуется соблюдать осторожность, и может потребоваться внесение изменений в использование устройства. Если у вас в настоящее время есть любое из следующих состояний или есть подозрения, что оно у вас может быть, или если у вас есть какие-либо вопросы относительно вашего состояния - пожалуйста, проконсультируйтесь с медицинским специалистом.

- Гипертензия (контролируемая)
- Остеопения
- Остеопороз
- Беременность
- Диабет
- Варикозное расширение вен
- Костные выступы или участки
- Атипичные ощущения (например, онемение)
- Чувствительность к нажиму
- Недавняя травма или хирургическое вмешательство
- Сколиоз или деформация позвоночника
- Лекарственные препараты, которые могут изменять ощущения пользователя

Противопоказания.

В следующих обстоятельствах потенциальные риски могут перевешивать пользу от применения прибора. До использования проконсультируйтесь с врачом.

- Кожная сыпь, открытые раны, волдыри, воспаление тканей, гематомы или опухоли
- Тромбоз глубоких вен, остеомиелит
- Перелом костей или оссифицирующий миозит
- Гипертензия (неконтролируемая)
- Острое или тяжелое заболевание сердца, печени или почек
- Неврологические заболевания, приводящие к потере или изменению ощущений
- Прямое применение на лице, горле или половых органах
- Нарушения свертываемости крови
- Недавнее хирургическое вмешательство или травма
- Заболевания соединительной ткани
- Периферическая сосудистая недостаточность или заболевание периферических сосудов
- Лекарственные препараты, разжижающие кровь или изменяющие ощущения
- Прямое воздействие на место хирургического вмешательства или установленный имплант
- Прямое давление на глаза или горло
- Сильный дискомфорт или боль
- Сколиоз или деформация позвоночника тяжелой степени
- Наличие кардиостимулятора, ИКД или эмболия в анамнезе
- Аллергия на материал устройства: пластик, силикон, алюминий, нержавеющая сталь, медный сплав, краска

Лимитированная гарантия и обслуживание клиентов
Для получения полной информации о гарантии, пожалуйста, посетите www.therabody.com/warranty.
Дополнительная информация или сервисная поддержка
https://www.therabody.com/us/en-us/support/support.html.

Зарегистрировано FDA
Ограниченная гарантия при покупке только у авторизованного розничного продавца
© 2024 Therabody, Inc. Все права защищены.
Информация о патентах на сайте www.therabody.com/patents

Изготовлено и распространено компанией:
Therabody, Inc.
1640 S Sepulveda, Suite 300
Los Angeles, CA 90025

Импортеры:
Therabody International Limited
5th Floor, 40 Mespil Road,
DO4C2N4 Дублин, Ирландия

Therabody UK Limited
Portsoken House 155-157
Миньеритиз, Лондон,
Великобритания, EC3N1LJ

ПРЕДУПРЕЖДЕНИЯ ПРИ ИСПОЛЬЗОВАНИИ УСТРОЙСТВА

ПЕРЕД ИСПОЛЬЗОВАНИЕМ ИЛИ ЗАРЯДКОЙ УСТРОЙСТВА И АКСЕССУАРОВ ОЗНАКОМЬТЕСЬ С ИНСТРУКЦИЯМИ И ПРЕДУПРЕЖДЕНИЯМИ, ПРИВЕДЕННЫМИ В ДАННОМ РУКОВОДСТВЕ, НА ЗАРЯДНОМ УСТРОЙСТВЕ И НА САМОМ УСТРОЙСТВЕ.

При использовании устройства всегда следует придерживаться следующих основных мер предосторожности:

1. ИСПОЛЬЗУЙТЕ ТОЛЬКО В СООТВЕТСТВИИ С ИНСТРУКЦИЕЙ. Используйте устройство только так, как описано в руководстве пользователя устройства. Устройство доступно без рецепта. Не предназначено для диагностики, лечения или профилактики заболеваний. Используйте только рекомендованные Therabody аксессуары и запасные части. Это специализированный механический инструмент с электрическими компонентами. Если устройство и его аксессуары не используются или не обслуживаются должным образом, существует риск возгорания, поражения электрическим током или травмы. Если устройство или его части и аксессуары не используется или не обслуживается в соответствии с рекомендациями, изложенными в данном руководстве, это приведет к аннулированию гарантии и может стать причиной повреждения устройства или физической травмы. Для коммерческого и домашнего использования.
2. НЕ ПРЕДНАЗНАЧЕНО ДЛЯ ДЕТЕЙ. Устройство не предназначено для использования маленькими детьми или лицами с ограниченными физическими, сенсорными или умственными способностями или с недостатком опыта и знаний, если они не находятся под присмотром ответственного лица или проинструктированы им. Устройство не является игрушкой. Соблюдайте осторожность при работе с электрическими компонентами, не сгибайте их и не тяните за них. Проследите, чтобы дети не играли с устройством или его аксессуарами. Лица младше 18 лет должны использовать это устройство под надзором взрослых.
3. ЗАРЯДКА. Если ваше устройство не включается или индикатор аккумулятора показывает низкий уровень заряда, зарядите его перед первым использованием. Зарядите аккумулятор с помощью кабеля USB-C (входит в комплект). При использовании зарядного кабеля (входит в комплект) убедитесь, что его разъем USB-C полностью вставлен в совместимый адаптер питания, прежде чем подключать адаптер к розетке. Вы также можете заряжать аккумулятор с помощью кабелей USB-C сторонних производителей, соответствующих нормам страны, а также международным и региональным стандартам безопасности. Адаптеры некоторых производителей могут не соответствовать действующим стандартам безопасности, и зарядка с помощью таких адаптеров может привести к смерти или травмам. Не пытайтесь вставить кабель в разъем с усилием. Полностью заряжайте аккумулятор не реже одного раза в шесть месяцев, чтобы предотвратить повреждение устройства и аккумулятора. Отключайте адаптер питания и зарядный кабель, когда они не используются.
4. НЕ ПЕРЕЗАРЯЖАЙТЕ. Не оставляйте устройство подключенным к адаптеру питания более чем на один час после полной зарядки аккумулятора. Аккумулятор имеет систему защиты, чтобы избежать риска перезаряда. С течением времени перезарядка может сократить его срок службы.
5. МЕСТА ДЛЯ ЗАРЯДКИ. Заряжайте устройство с помощью адаптера питания и зарядного кабеля. Избегайте контакта с кожей, когда кабель USB-C подключен к источнику питания, так как это может вызвать дискомфорт или травму. Не спите на разъеме USB-C и не садитесь на него. Устройство следует заряжать в хорошо проветриваемом, сухом помещении. Не заряжайте устройство на открытом воздухе, в ванной комнате или в пределах 3,1 метра от ванны или бассейна. Не используйте устройство или зарядное устройство на влажных поверхностях, а также не подвергайте зарядное устройство воздействию влаги, дождя или снега. Не используйте устройство или совместимое с ним зарядное устройство в присутствии взрывоопасных сред (газообразные пары, пыль, мука, металлические порошки или легковоспламеняющиеся материалы). Могут образоваться искры, что может привести к пожару.
6. ОТКЛЮЧЕНИЕ ЗАРЯДНОГО УСТРОЙСТВА ОТ СЕТИ И УХОД ЗА НИМ. Тяните за вилку, а не за шнур, чтобы снизить риск повреждения электрических контактов и кабеля. Никогда не переносите зарядное устройство за шнур. Держите шнур вдали от источников тепла, масла и острых краев. Не растягивайте кабель зарядного устройства и не размещайте с натяжением. Не прикасайтесь к устройству, зарядному устройству или разъемам мокрыми руками. Всегда отключайте этот прибор от электрической розетки сразу после использования и перед чисткой. Храните кабель так, чтобы на него не наступали, не спотыкались и не подвергали иным повреждениям или нагрузкам. Не используйте адаптер питания или зарядный кабель, которые получили резкий удар, упали, переехали или каким-либо образом повредили. При длительном хранении устройство должно быть с полностью заряженным аккумулятором.
7. ИСПОЛЬЗОВАНИЕ. Не используйте устройство при возникновении боли или дискомфорта. Если в любой момент во время процедуры вы почувствуете боль или дискомфорт, немедленно прекратите процедуру. Прекратите использование устройства, если оно перегревается или становится некомфортно горячим. Не вставляйте пальцы между насадкой и перкуссионным механизмом, так как это может привести к защемлению и травме.
8.НЕ ИСПОЛЬЗУЙТЕ ПОД ОДЕЯЛОМ И ПОДУШКОЙ. Чрезмерный нагрев может привести к возгоранию, поражению электрическим током или травмам.
9. УХОД И ОБСЛУЖИВАНИЕ УСТРОЙСТВА. Обращайтесь с устройством осторожно. Устройство содержит электронные компоненты, которые могут быть повреждены при падении, ожоге, проколе или раздавливании. Не разбирайте устройство и не пытайтесь ремонтировать его самостоятельно. Разборка устройства может привести к его повреждению и травмам пользователя. Если устройство повреждено или возникли неисправности, обратитесь в службу поддержки клиентов Therabody. Гарантия будет аннулирована в случае разбора устройства, аккумулятора, зарядного устройства или удаления каких-либо частей. Не используйте поврежденное устройство – это может привести к травме. Не прокалывайте и не повреждайте устройство. Устройство НЕ является водонепроницаемым. Устройство не подлежит машинной стирке. Не размещайте и не храните устройство там, где оно может попасть в ванну или раковину. Не погружайте и не роняйте устройство в воду или другую жидкость. Не дотрагивайтесь до устройства, которое упало в воду или соприкоснулось с водой. Немедленно отключите устройство от сети. Очистите устройство в соответствии с инструкциями, приведенными в разделе «Очистка» в руководстве пользователя.
10. ХИМИЧЕСКИЕ ВЕЩЕСТВА АККУМУЛЯТОРА ВЫЗЫВАЮТ СИЛЬНЫЕ ОЖОГИ. Не допускайте контакта встроенного аккумулятора с кожей, глазами или ртом. В случае утечки химикатов из поврежденного аккумулятора используйте резиновые или неопреновые перчатки для его утилизации. Если жидкость из аккумулятора попала на кожу, промойте ее водой с мылом и ополосните уксусом. Если химические вещества из аккумулятора попали в глаза, немедленно промойте их водой в течение 20 минут и обратитесь за медицинской помощью. Снимите и утилизируйте загрязненную одежду.
11. НЕ ДОПУСКАЙТЕ КОРОТКОГО ЗАМЫКАНИЯ. Если металлический предмет соединит положительный и отрицательный контакты на аккумуляторе или разъеме 16B, произойдет короткое замыкание. Не кладите батарею рядом с предметами, которые могут вызвать короткое замыкание, например, с монетами, ключами или гвоздями в кармане. Короткое замыкание аккумулятора может привести к пожару и травмам.
12. ХРАНЕНИЕ УСТРОЙСТВА И АКСЕССУАРОВ. Хранить в сухом прохладном месте. Заряжайте устройство только при температуре окружающей среды от –20 до 45°C. Не храните устройство или зарядный кабель там, где температура выше 45°C, например, под прямыми солнечными лучами, в транспорте или в помещении из металла в летнее время.
13. УТИЛИЗАЦИЯ УСТРОЙСТВА. Это устройство содержит литий-ионный аккумулятор, который необходимо правильно утилизировать. Перед утилизацией изучите местные законы и требования, касающиеся утилизации литий-ионных батарей. Предпочтительный метод – утилизация всего устройства.

Обозначения и символы

На устройстве Theragun Prime Plus имеются следующие обозначения и символы: маркировка

№	Обозначение	Описание
1	CE	Маркировка CE
2		Перед использованием прочтите руководство пользователя.
3		Раздельный сбор отходов электрического и электронного оборудования. Примечание: для получения дополнительной информации об утилизации оборудования, его частей и аксессуаров, обращайтесь к местному дистрибьютору.
4	IP22	Классификация IP: Первая цифра 2: Защищен от доступа к опасным частям пальцем, согласно испытаниям шарнирным пальцем Ф 12 мм и длиной 80 мм должен иметь достаточный зазор от опасных частей и защищен от твердых посторонних предметов размером Ф 12,5 мм и более.
5		RCM
6		Применение: тип BF
7		Информация о производителе
8	UK CA	Знак UKCA для Великобритании
9	Bluetooth®	Bluetooth

Theragun Prime Plus
Требования IEC 60601-1 и IEC60601-11 (предупреждение) --- для медицинского оборудования в США, CA
Это устройство относится к оборудованию класса III, тип BF. Соответствует стандартам медицинской электробезопасности (IEC 60601-1).
Устройство также соответствует стандарту электромагнитной совместимости (IEC 60601-1-2).
Устройство протестировано и признано соответствующим ограничениям по электромагнитной совместимости (ЭМС) для медицинских устройств в соответствии с IEC 60601-1-2: 2014.
Ограничения предназначены для обеспечения надлежащей защиты от вредных помех в обычных медицинских устройствах.

1* ПРЕДУПРЕЖДЕНИЕ: не допускайте использования данного оборудования рядом с другим оборудованием, так как это может привести к неправильной работе. В противном случае следите за тем, чтобы это и другое оборудование функционировали в нормальном режиме.

2* ПРЕДУПРЕЖДЕНИЕ: использование аксессуаров, датчиков и кабелей, отличных от указанных или поставляемых производителем данного оборудования, может привести к увеличению электромагнитного излучения или снижению электромагнитной устойчивости данного устройства и к его неправильной работе.

3* ПРЕДУПРЕЖДЕНИЕ: Портативное оборудование радиочастотной связи (в том числе периферийные устройства, например, антенные кабели и внешние антенны) следует использовать на расстоянии не менее 30 см от любого элемента оборудования, включая кабели, указанные производителем. В противном случае это может привести к ухудшению работы оборудования.

Это устройство соответствует части 15 правил FCC. Эксплуатация осуществляется при соблюдении следующих двух условий: (1) это устройство не должно создавать вредных помех и (2) это устройство должно принимать любые помехи, включая те, которые могут вызвать нежелательную работу.
изменения или модификации, не одобренные стороной, ответственной за соблюдение требований, могут привести к лишению пользователя прав на эксплуатацию оборудования.
Это оборудование было протестировано и признано соответствующим ограничениям для цифровых устройств класса B в соответствии с частью 15 правил FCC. Эти ограничения предназначены для обеспечения разумной защиты от вредных помех при установке в жилых помещениях. Это оборудование генерирует, использует и может излучать радиочастотную энергию и, если оно не установлено или не используется в соответствии с инструкциями, может создавать вредные помехи для радиосвязи. Однако нет гарантии, что в некоторых условиях помехи не будут возникать.
Если это оборудование создает помехи приему радио- или телевизионных сигналов, что можно определить путем выключения и включения оборудования, пользователю рекомендуется попытаться устранить помехи одним или несколькими из следующих способов:
-- Переориентируйте или переместите приемную антенну.
-- Увеличьте расстояние между оборудованием и приемником.
-- Подключите оборудование к розетке в цепи, отличной от той, к которой подключен ресивер.
Обратитесь за помощью к дилеру или квалифицированному специалисту по обслуживанию радио- и телеаппаратуры.
Заявление о соответствии стандартам ISED
В данном устройстве содержатся передатчик(-и)/ приемник (-и), которые соответствуют стандартам RSS Министерства инноваций, науки и экономического развития Канады, не требующих лицензии. Использование устройства осуществляется при соблюдении следующих двух условий:
(1) Это устройство не должно создавать помех.
(2) Это устройство должно оставаться работоспособным при наличии любых помех, включая помехи, которые могут привести к его неправильной работе.

Руководство и декларация производителя —электромагнитное излучение		
Устройство Theragun Prime Plus предназначено для использования в электромагнитной среде, указанной ниже. Заказчик или пользователь Theragun Prime Plus должен убедиться в том, что устройство используется именно в таких условиях.		
Тест	**Соответствие**	**Электромагнитная среда - указания**
Радиочастотные излучения CISPR 11	Группа 1	Theragun Prime Plus использует радиочастотную энергию только для внутреннего функционала. Поэтому его радиочастотные излучения незначительны и вряд ли создадут какие-либо помехи для близлежащего электронного оборудования.
Радиочастотные излучения CISPR 11	Класс B	Theragun Prime Plus подходит для использования во всех учреждениях, включая жилые помещения и те, которые напрямую подключены к общественной низковольтной сети электроснабжения для жилых помещений.
Гармонические излучения IEC 61000-3-2	Неприменимо	
Мерцающие излучения при колебаниях напряжения IEC 61000-3-3	Неприменимо	

Руководство и декларация производителя — электромагнитная устойчивость — для всего ОБОРУДОВАНИЯ и СИСТЕМ

Руководство и декларация производителя – электромагнитная устойчивость			
Устройство Theragun Prime Plus предназначено для использования в электромагнитной среде, указанной ниже. Заказчик или пользователь Theragun Prime Plus должен убедиться в том, что устройство используется именно в таких условиях.			
Тест на устойчивость	**Тестовый уровень IEC 60601**	**Уровень соответствия**	**Электромагнитная среда - рекомендации**
Электростатический разряд (ESD) IEC 61000-4-2	± 8 кВ контакт ± 2 кВ, ± 4 кВ, ± 8 кВ, ± 15 кВ напряжение в воздухе	± 8 кВ контакт ± 2 кВ, ± 4 кВ, ± 8 кВ, ± 15 кВ напряжение в воздухе	Полы должны быть деревянными, бетонными или керамическими плитами. Если полы покрыты синтетическим материалом, относительная влажность воздуха должна быть не менее 30 %.
Электростатический скачок IEC 61000-4-4	± 2 кВ для мощности линии снабжения ± 1 кВ для линии входа/выхода	Н/П	Качество электропитания должно соответствовать качеству типичной коммерческой или домашней среды.
Выброс IEC 61000-4-5	± 1 кВ дифференциальный режим ± 2 кВ общий режим	Н/П	Качество электропитания должно соответствовать качеству типичной коммерческой или домашней среды.
Скачки напряжения, короткие прерывания и колебания напряжения на входных линиях электропитания IEC 61000-4-11	0 % UT; 0,5 цикл g) При 0°, 45°, 90°, 135°, 180°, 225°, 270° и 315° 0 % UT; 1 цикл и 70 % UT; 25/30 циклов Однофазное: при 0° 0 % UT; 250/300 цикл	Н/П	Качество электропитания должно соответствовать качеству типичной коммерческой или домашней среды. Если пользователю Theragun Prime Plus требуется непрерывная работа во время перебоев в электросети, рекомендуется подключать Theragun Prime Plus к источнику бесперебойного питания или аккумулятору.
Частота сети (50/60 Гц) магнитное поле IEC 61000-4-8	30 А/м	30 А/м	Магнитные поля промышленной частоты должны соответствовать уровням, характерным для обычной коммерческой или домашней обстановки.
ПРИМЕЧАНИЕ UT — это напряжение в сети до испытательного уровня.			

Руководство и декларация производителя – электромагнитная устойчивость – для ОБОРУДОВАНИЯ и СИСТЕМ

Руководство и декларация производителя – электромагнитная устойчивость			
Устройство Theragun Prime Plus предназначено для использования в электромагнитной среде, указанной ниже. Заказчик или пользователь Theragun Prime Plus должен убедиться в том, что устройство используется именно в таких условиях.			
Тест на устойчивость	**Тестовый уровень IEC 60601**	**Уровень соответствия**	**Электромагнитная среда - рекомендации**
Проводимый RF IEC 61000-4-6 Излучаемые RF IEC 61000-4-3	3 (среднеквадратическое напряжение) от 150 кГц до 80 МГц 6 В в ISM и любительских радиодиапазонах от 0,15 МГц до 80 МГц 10 В/м От 80 МГц до 2,7 ГГц 385МГц-5785МГц Нормативные испытания на ЗАЩИЩЕННОСТЬ ПОРТА КОРПУСА от радиочастотного оборудования беспроводной связи (см. таблицу 9 стандарта IEC 60601-1-2:2014)	Н/П 10 В/м От 80 МГц до 2,7 ГГц 385МГц-5785МГц Нормативные испытания на ЗАЩИЩЕННОСТЬ ПОРТА КОРПУСА от радиочастотного оборудования беспроводной связи (см. таблицу 9 стандарта IEC 60601-1-2:2014)	Переносное и мобильное оборудование RF связи следует использовать не ближе любой части Theragun Prime Plus (включая кабели), чем рекомендуемое расстояние удаления, рассчитанное по уравнению, применимому к частоте передатчика. Рекомендуемое расстояние между передатчиками, $d = [\frac{3.5}{V_1}]\sqrt{P}$ $d = [\frac{12}{V_2}]\sqrt{P}$ $d = [\frac{3.5}{E_1}]\sqrt{P}$ 80 MHz to 800 MHz $d = [\frac{7}{E_1}]\sqrt{P}$ 800 MHz to 2.7 GHz где p — максимальная выходная мощность передатчика в ваттах (Вт) по данным производителя передатчика, а d — рекомендуемое расстояние между передатчиками в метрах (м).b Напряженность поля от неподвижных RF передатчиков, определяемая с помощью электромагнитного обследования объекта, должна быть меньше уровня податливости в каждом диапазоне частот.b Вблизи оборудования, обозначенного следующим символом, могут возникать помехи:

ПРИМЕЧАНИЕ 1. При 80 МГц и 800 МГц применяется более высокий диапазон частот.
ПРИМЕЧАНИЕ 2. Данные рекомендации применимы не во всех ситуациях. На ЭМВ влияют поглощение и отражение от конструкций, предметов и людей.

a ISM (промышленные, научные и медицинские) диапазоны от 150 кГц до 80 МГц: 6,765 МГц – 6,795 МГц; 13,553 МГц – 13,567 МГц; 26,957 МГц – 27,283 МГц; и 40,66 МГц – 40,70 МГц. Радиолюбительские диапазоны от 0,15 МГц до 80 МГц: 1,8 МГц – 2,0 МГц, 3,5 МГц – 4,0 МГц, 5,3 МГц – 5,4 МГц, 7 МГц – 7,3 МГц, 10,1 МГц – 10,15 МГц, 14 МГц – 14,2 МГц, 18,07 МГц – 18,17 МГц, 21,0 МГц – 21,4 МГц, 24,89 МГц – 24,99 МГц, 28,0 МГц – 29,7 МГц и 50,0 МГц – 54,0 МГц.
b Напряженность поля стационарных передатчиков, таких как базовые станции для радиотелефонов (сотовых/беспроводных) и сухопутных подвижных радиостанций, любительского радио, AM- и FM-радиовещания и телевизионного вещания, не может быть предсказана теоретически с точностью. Для оценки электромагнитной обстановки из-за стационарных RF передатчиков следует рассмотреть возможность электромагнитного обследования объекта. Если измеренная напряженность поля в месте, в котором используется Theragun Prime Plus, превышает применимый уровень соответствия радиочастот, указанный выше, следует наблюдать за Theragun Prime Plus для контроля нормальной работы. Если наблюдается ненормальная производительность, могут потребоваться дополнительные меры, такие как переориентация или перемещение Theragun Prime Plus.
c В диапазоне частот от 150 кГц до 80 МГц напряженность поля должна быть менее 3 В/м.

Рекомендуемые расстояния между портативным и мобильным оборудованием радиочастотной связи и ОБОРУДОВАНИЕМ или СИСТЕМОЙ – для ОБОРУДОВАНИЯ и СИСТЕМ

Рекомендуемые расстояния между
переносными и мобильными радиочастотными средствами связи и Theragun Prime Plus

Theragun Prime Plus предназначен для использования в электромагнитной среде, в которой излучаемые RF возмущения находятся под контролем. Заказчик или пользователь Theragun Prime Plus может способствовать предотвращению электромагнитных помех, поддерживая минимальное расстояние между портативным и мобильным оборудованием RF связи (передатчиками) и Theragun Prime Plus, как рекомендовано ниже, в соответствии с максимальной выходной мощностью коммуникационного оборудования.

	Расстояние в зависимости от частоты передатчика м			
Номинальная максимальная мощность передатчика Вт	от 150 кГц до 80 МГц за пределами ISM и любительских радиодиапазонов $d = [\frac{3.5}{V_1}]\sqrt{P}$	от 150 кГц до 80 МГц в диапазонах ISM и любительских радиодиапазонов $d = [\frac{12}{V_2}]\sqrt{P}$	от 80 МГц до 800 МГц $d = [\frac{3.5}{E_1}]\sqrt{P}$	от 800 МГц до 2,7 ГГц $d = [\frac{7}{E_1}]\sqrt{P}$
0,01	0,12	0,20	0,035	0,07
0,1	0,38	0,63	0,11	0,22
1	1,2	2,00	0,35	0,70
10	3,8	6,32	1,10	2,21
100	12	20,00	35	70

Для передатчиков с максимальной выходной мощностью, не указанной выше, рекомендуемое расстояние между передатчиками d в метрах (м) может быть рассчитано с помощью уравнения, применимого к частоте передатчика, где P – максимальная выходная мощность передатчика в ваттах (Вт) по данным производителя передатчика.

ПРИМЕЧАНИЕ 1. При частотах 80 МГц и 800 МГц применяется разделяющее расстояние для более высокочастотного диапазона.

ПРИМЕЧАНИЕ 2. Данные рекомендации применимы не во всех ситуациях. На распространение ЭМВ влияют поглощение и отражение от конструкций, предметов и людей.

Theragun Prime Plus

1. Aperçu du produit

Profitez d'une récupération de niveau supérieur avec le Theragun Prime Plus — un puissant pistolet de massage à percussion de 16 mm amélioré avec de la chaleur dans une conception durable. L'accessoire de percussion chauffant traite les muscles en profondeur avec des doses de chaleur validées par la science pour optimiser l'échauffement, soulager les courbatures, accélérer la récupération et soulager la douleur plus rapidement que le massage par percussion seul. Obtenez un traitement efficace partout sur le corps grâce à la poignée triangulaire brevetée facile d'accès et aux 3 accessoires de percussion ciblés qui traitent à la fois les gros muscles et les zones sensibles. Contrairement aux autres pistolets de massage, Theragun Prime Plus est conçu avec un moteur silencieux et anti-calage qui vous permet de masser les nœuds les plus tenaces en utilisant jusqu'à 40 livres de pression sans compromettre la profondeur et la vitesse. Un traitement facile grâce à des commandes simples sur l'appareil et des routines guidées dans l'application Therabody.

Améliorez votre récupération avec encore plus de traitements; ajoutez l'accessoire de thérapie par le froid ou l'accessoire de vibration pour créer une routine de récupération adaptée à vos besoins personnels (l'accessoire de thérapie par le froid et l'accessoire de vibration sont vendus séparément).

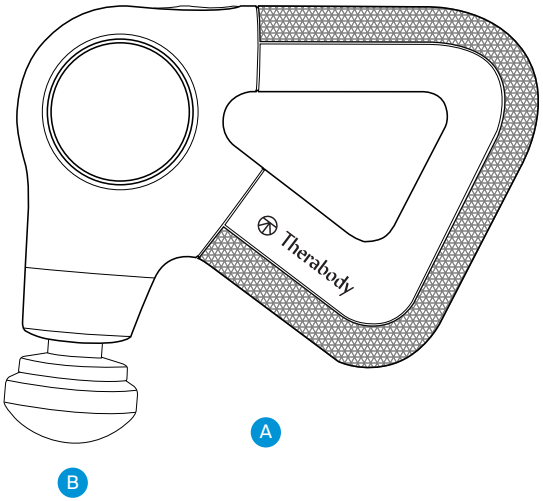

Utilisation prévue

Le massage à percussion par chaleur du Theragun Prime Plus est destinée à optimiser l'échauffement, à soulager les courbatures, à accélérer la récupération et à soulager la douleur.

2. Contenu de la boîte

- A Appareil Theragun Prime Plus
- B Accessoire de percussion chauffant
- C Trois accessoires de percussion (Amortisseur, tête de massage standard, triangle)
- D Câble de charge USB-C
- E Pochette de transport
- F Mode d'emploi

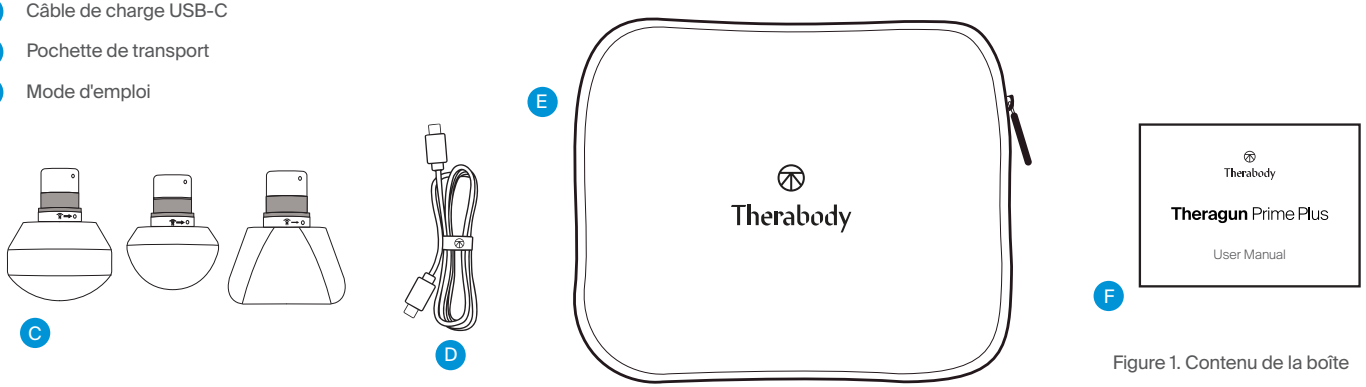

Figure 1. Contenu de la boîte

Accessoires vendus séparément

- G Accessoire de vibration
- H Accessoire froid
- I Accessoire de pouce
- J Accessoire micro-point

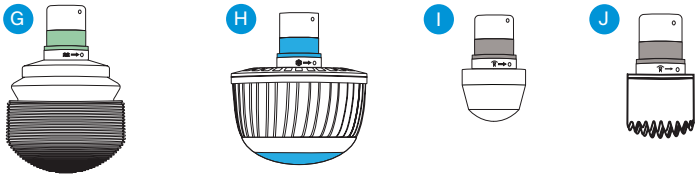

3. Apprendre à connaître l'appareil

1. Panneau de commande à deux boutons facile à utiliser
   - a Bouton d'alimentation et de vitesse (5 indicateurs de vitesse DEL)
   - b Bouton d'intensité (3 indicateurs d'intensité DEL)
2. Poignée triangulaire multiprise brevetée
3. Port USB-C
4. Accessoires de percussion et de chaleur interchangeables

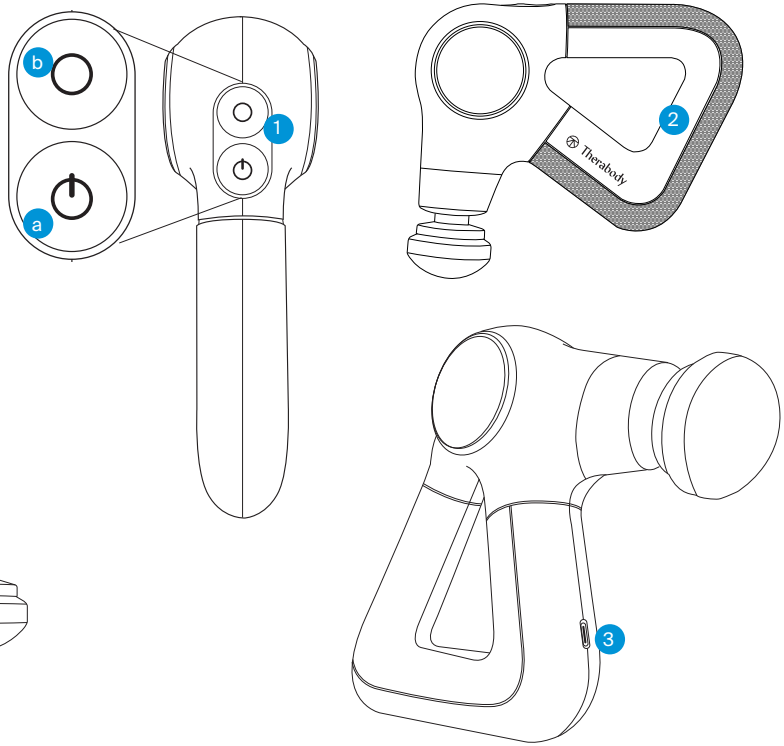

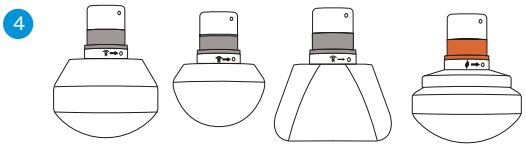

Figure 2. Schéma correspondant de l'appareil

Téléchargez l'application Therabody

1. Téléchargez l'application Therabody depuis l'App Store ou le Play Store.
2. Suivez les instructions de l'application pour créer un nouveau compte et confirmer votre courriel.
3. Une fois connecté, suivez les étapes d'accueil pour connecter votre Theragun Prime Plus à l'application. Assurez-vous que les paramètres Bluetooth sont activés sur votre téléphone.
4. Sélectionnez « Theragun Prime Plus » comme appareil Therabody lorsque vous y êtes invité.
5. Appuyez sur le bouton d'alimentation de votre Theragun Prime Plus et maintenez-le enfoncé pour l'allumer. Le Theragun Prime Plus doit être allumé pour être détecté et jumelé à l'application.
6. Appuyez sur « Jumeler l'appareil » et sélectionnez Theragun Prime Plus pour confirmer la connexion de l'appareil et de l'application.
7. L'application Therabody vous permet de contrôler la vitesse de l'appareil, de contrôler la force de massage, d'apprendre la meilleure façon d'utiliser chaque thérapie et d'obtenir des suggestions de routine qui vous montrent exactement quel muscle traiter, quel accessoire utiliser et comment saisir votre appareil.

4. Utiliser l'appareil

1. **Allumez l'appareil.** Glissez votre main dans la poignée triangulaire Theragun ergonomique.Appuyez et maintenez le bouton d'alimentation enfoncé pour allumer le Theragun Prime Plus.L'écran ACL de l'appareil s'allumera lorsque l'appareil est allumé.
2. **Sélectionnez une vitesse de traitement par percussion.** Appuyez brièvement sur le bouton d'alimentation pour passer entre les cinq options de vitesse. Chaque lumière DEL s'allume pour indiquer l'intensité de la vitesse de traitement, avec une lumière DEL blanche allumée à la vitesse la plus faible et 5 lumières DEL allumées à la vitesse la plus rapide.
3. **Utiliser l'appareil.** Faites glisser l'appareil sur les zones à traiter, en appliquant progressivement une pression légère à modérée selon les besoins.
4. **Utiliser l'accessoire de thermothérapie par percussion.** Fixez l'accessoire de thermothérapie, allumez l'appareil et sélectionnez la vitesse souhaitée comme indiqué ci-dessus. Appuyez sur le bouton d'intensité pour régler la température de la chaleur.Chacune des trois lumières DEL s'allume pour indiquer l'intensité de la température de traitement : une lumière DEL orange s'allume pour faible chaleur, deux pour chaleur moyenne et trois pour chaleur élevée.Pour utiliser la chaleur sans thérapie par percussion, continuez à appuyer sur le bouton d'alimentation pour passer entre les différentes options de vitesse.Après la vitesse la plus élevée, la thérapie par percussion s'éteint.
5. **Utiliser l'accessoire de thérapie par le froid (vendu séparément).** Fixez l'accessoire de thérapie par le froid et allumez l'appareil comme indiqué ci-dessus. Veuillez noter que la percussion est désactivée pendant le traitement par le froid. Appuyez sur le bouton d'intensité pour régler la température froide. Chacune des trois lumières DEL s'allume pour indiquer l'intensité de la température de traitement : une lumière DEL bleue s'allume pour faible intensité, deux pour intensité moyenne et trois pour haute intensité.
6. **Utiliser l'accessoire de vibration (vendu séparément).** Fixez l'accessoire de vibration et allumez l'appareil comme indiqué ci-dessus. Attention, la percussion est désactivée lors du traitement par vibration. Appuyez sur le bouton d'intensité pour régler l'intensité de vibration. Chacune des trois lumières DEL s'allume pour indiquer l'intensité de la vibration de traitement : une lumière DEL verte s'allume pour faible intensité, deux pour intensité moyenne et trois pour haute intensité.
7. **Verrouiller l'appareil.** Si vous n'utilisez pas l'appareil ou si vous le transportez, verrouillez-le pour éviter de décharger la batterie ou de l'allumer accidentellement. Appuyez rapidement trois fois sur le bouton d'alimentation pour lancer la fonction de verrouillage. Appuyez sur le bouton d'alimentation et maintenez-le enfoncé pour allumer et éteindre l'appareil
8. **Éteindre l'appareil.**Appuyez et maintenez le bouton d'alimentation enfoncé pour éteindre l'appareil.

Éteindre automatiquement

L'appareil s'éteindra automatiquement dans les scénarios suivants :

1. Si l'appareil n'est pas utilisé après avoir appuyé sur le bouton d'alimentation pour vérifier le niveau de la batterie, il s'éteindra en 5 minutes.
2. Si l'application est connectée mais que l'appareil n'est pas allumé, il s'éteindra après 10 minutes.
3. Lorsque la batterie de l'appareil est épuisée, la lumière DEL de l'appareil clignote orange, puis s'éteint.
4. Si l'appareil reste allumé avec seulement de la chaleur pendant plus d'une heure, il s'éteint.

Connecter les accessoires

1. Assurez-vous que l'appareil est éteint avant de connecter ou de retirer les accessoires.
2. Insérez l'accessoire dans le bras de l'appareil, tournez-le dans le sens horaire et fixez-le en place.
3. Pour déverrouiller et retirer l'accessoire, tournez-le dans le sens antihoraire et retirez-le.
4. Avertissement : Ne placez pas votre doigt entre l'accessoire et l'extrémité du bras, car cela pourrait provoquer un pincement et une blessure.

*Les accessoires peuvent être utilisés avec d'autres modèles Theragun Plus.

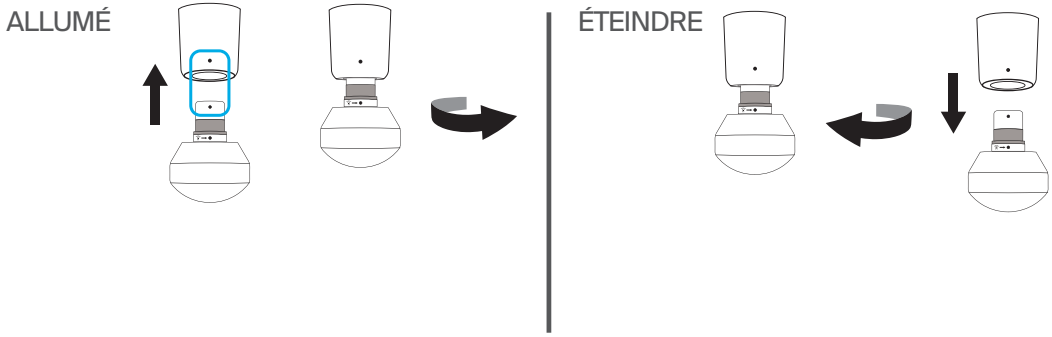

Utilisation des accessoires

L'appareil est livré avec quatre accessoires de haute qualité conçus pour un traitement plus personnalisé. Les accessoires de thermothérapie par percussion, l'amortisseur, la tête de massage standard et le triangle sont confortables et hygiéniques et n'absorbent pas la transpiration, la lotion ou les huiles.

ACCESSOIRES	GROUPE MUSCULAIRE	UTILISATION PRÉVUE
Amortisseur	Pour les zones sensibles et pour un usage général	Utilisez l'accessoire amortisseur pour un massage complet ferme mais plus doux et apaisant. L'accessoire amortisseur est spécialement conçu pour un usage général et constitue un traitement à faible impact autour des zones importantes ou osseuses. Sa large base maximise la surface de contact avec le corps.
Tête de massage standard	Pour les grands et les petits groupes musculaires	Utilisez l'accessoire de tête de massage standard pour un massage complet du corps. L'accessoire de tête de massage standard est spécialement conçu pour une utilisation générale sur les grands et petits groupes musculaires. Avec une forme plus petite et un niveau d'impact plus élevé que l'amortisseur, il est idéal pour une utilisation plus ferme.
Triangle	Pour les omoplates et les bandes IT	Échauffez les muscles et améliorez la flexibilité avec l'accessoire de triangle. Conçu de manière unique pour l'utiliser sur les omoplates et les bandes IT, l'accessoire de triangle est utilisé pour des mouvements de « grattage » et de « rinçage », imitant les techniques couramment utilisées dans les massages sportifs.
Thermothérapie par percussion	Pour les muscles	Détendez les muscles raides et accélérez la récupération. Utilisez l'accessoire de chaleur pour assouplir les muscles raides avant une séance d'entraînement, ou après une séance d'entraînement pour accélérer la récupération musculaire.
Froid (Vendu séparément)	Pour les articulations et les muscles	Soulagez l'inflammation, la douleur et le gonflement. Utilisez l'accessoire de thérapie par le froid pour soulager les gonflements et réduire l'inflammation.
Vibrations (Vendu séparément)	Pour les articulations et les zones osseuse	Soulagez les douleurs articulaires et soignez les zones sensibles. Utilisez l'accessoire de vibration pour cibler les douleurs articulaires et traiter les zones osseuses. L'accessoire de vibration stimule la circulation pour traiter les zones sensibles.
Pouce (Vendu séparément)	Pour les zones gâchettes et le bas du dos	Soulagez la douleur avec l'accessoire de pouce à point de haute pression. Spécialement conçu pour imiter un pouce humain, utilisez cet accessoire pour le traitement des points sur le bas du dos. Utilisez le pouce partout où vous avez autrement utilisé votre pouce pour soulager la douleur.
Micropoint (Vendu séparément)	Pour une stimulation accrue	Augmentez la circulation grâce à l'accessoire micropoint. L'accessoire micropoint offre un traitement hautement ciblé et augmente la stimulation et la circulation dans chaque zone de traitement.

6. Entretien, nettoyage et chargement

Entretien de l'appareil

Les directives d'entretien suivantes sont importantes pour vous assurer que votre appareil continue de fonctionner comme il a été conçu. Le non-respect de ces directives peut entraîner l'arrêt du fonctionnement de votre appareil.

Nettoyer l’appareil

Lisez attentivement les instructions suivantes avant de nettoyer l'appareil pour assurer la longévité de l'appareil et de ses composants.

1. Inspectez visuellement l'appareil pour vérifier qu'il n'y a pas de débris qui se sont accumulés.
2. Essuyez l'appareil avec un chiffon humide non abrasif et non pelucheux ou une lingette nettoyante sans alcool.
3. Séchez l'appareil avec un chiffon non abrasif et non pelucheux.
4. Après le nettoyage, laissez l'appareil sécher complètement avant de le ranger ou de commencer un autre traitement. L'appareil n'est PAS hydrofuge ou lavable à la machine. Ne laissez pas d'excès de liquide ou d'eau pénétrer dans le produit.
5. Un appareil bien nettoyé ne devrait pas présenter de signes visibles de débris ou d'humidité.

Remarque : L'appareil n'est pas hydrofuge. Nettoyez l'appareil uniquement à l'aide d'un chiffon humide ou d'une lingette nettoyante sans alcool. N'immergez pas l'appareil dans l'eau et ne le nettoyez pas sous l'eau courante. Ne laissez pas l'appareil entrer en contact avec des solutions corrosives; celles-ci peuvent endommager l'apparence et le fonctionnement de l'appareil.

Charger l'appareil

1. L’appareil est compatible USB-C et est livré avec un câble de charge. Avant de charger l'appareil, assurez-vous qu'il est éteint.
2. Connectez une extrémité du câble de charge au port de charge USB-C de l'appareil. Il est situé sur la poignée de l'appareil. Connectez l’autre extrémité du câble de charge à un adaptateur d’alimentation.
3. Le bouton d'alimentation est doté d'une lumière DEL qui indique l'état de la batterie lorsque l'appareil est allumé ou en cours de chargement. Allumez l’appareil ou appuyez sur le bouton d’alimentation pour vérifier l’état de la batterie.
   - Orange (clignote, puis s'éteint) : charge épuisée
   - Orange (clignotant) : charge très faible
   - Orange : charge faible
   - Bleu : charge moyenne
   - Vert : charge élevée
4. L'autonomie de la batterie de l'appareil peut atteindre 120 minutes, selon l'accessoire et l'intensité du traitement utilisés.

**Remarque : Si vous utilisez un chargeur provenant d'un tiers, assurez-vous qu'il provient d'un fabricant certifié et qu'il n'est pas endommagé.

Conserver et transporter l'appareil

Pour entreposer et transporter l’appareil, gardez-le dans sa pochette de transport. Rangez l'appareil dans un endroit frais et sec (Température : 0°C/32°F - 40 °C/104 °F Humidité relative : 10~95 % HR). N'entreposez pas l'appareil lorsque les températures peuvent dépasser 40 °C/104 °F, comme à la lumière directe du soleil ou dans un véhicule.

Guide de dépannage

SCÉNARIO	CODE D'ERREUR AFFICHÉ	CAUSES POSSIBLES	SOLUTIONS POSSIBLES
Aucune alimentation	La lumière DEL du bouton d'alimentation clignote orange, bleu et vert.	La batterie a surchauffé pendant la charge ou l'utilisation.	Assurez-vous que le produit est éteint, retirez le produit du chargeur et laissez-le reposer pendant 60 minutes. Si cela ne fonctionne pas, contactez Therabody.
Aucune alimentation	Les 5 lumières DEL blanches clignotent 5 fois puis s'éteignent.	Le moteur a surchauffé.	Assurez-vous que le produit est éteint et laissez-le reposer pendant 60 minutes. Si cela ne fonctionne pas, contactez Therabody.
La percussion fonctionne mais l'accessoire chauffant ne produit pas de chaleur.	Les 3 lumières DEL oranges clignotent 5 fois puis s'éteignent.	L'accessoire chauffant a surchauffé ou autre erreur.	Assurez-vous que le produit est éteint et laissez-le reposer pendant 60 minutes. Si cela ne fonctionne pas, contactez Therabody.
Le produit est allumé, mais l'accessoire de thérapie par le froid ne fonctionne pas.	Les 3 lumières DEL bleues clignotent 5 fois puis s'éteignent.	L'accessoire de thérapie par le froid a surchauffé ou autre erreur.	Assurez-vous que le produit est éteint et laissez-le reposer pendant 60 minutes. Si cela ne fonctionne pas, contactez Therabody.
Le produit est allumé, mais l'accessoire de vibration ne fonctionne pas.	Les 3 lumières DEL vertes clignotent 5 fois puis s'éteignent.	L'accessoire de vibration a surchauffé ou autre erreur.	Assurez-vous que le produit est éteint et laissez-le reposer pendant 60 minutes. Si cela ne fonctionne pas, contactez Therabody.
L'appareil s'éteint automatiquement	Aucun	1. Le niveau de la batterie est faible 2. Il ne s'allume toujours pas	1. Chargez la batterie 2. Contactez Therabody
L'appareil ne s'allume pas	Aucun	1. Le niveau de la batterie est faible 2. Il ne s'allume toujours pas	1. Chargez la batterie 2. Contactez Therabody
L'appareil s'éteint au milieu du traitement ou le moteur de vibration ne se met pas en marche	Aucun	1. Vérifiez et rechargez les batteries 2. Le moteur ou la connexion ont peut-être été endommagés	Essayez de charger complètement l'appareil, retirez le câble de charge, puis appuyez sur le bouton d"alimentation pendant 3 secondes. Si le problème persiste, contactez Therabody
La batterie ne charge pas	Aucun	1. La température ambiante est trop élevée ou trop basse 2. Batterie possiblement défectueuse 3. Câble de charge possiblement défectueux	1. Chargez l'appareil lorsque la température ambiante est comprise entre 5° C et 35° C 2. Essayez d'utiliser un autre câble USB-C et un autre adaptateur 3. Contactez Therabody

Avertissements et conseils (Précautions et contre-indications) concernant le Theragun Prime Plus

Contexte

Les produits Therabody sont conçus pour libérer la capacité naturelle du corps à atteindre sa santé et son bien-être. Grâce à la science et à la technologie, le portefeuille de produits Therabody permet aux gens de profiter des bienfaits thérapeutiques de différents phénomènes naturels pour répondre à leurs besoins et à leurs préférences. Dans certains cas, il est conseillé de modifier la façon dont les appareils sont utilisés (précautions) ou de ne pas utiliser certains appareils (contre-indications). Lisez les informations de sécurité suivantes pour l'appareil dans son intégralité avant usage.

Renseignements importants sur l'innocuité

Utilisation générale de l'appareil

Cet appareil est destiné à être utilisé par des personnes en bonne santé. Cet appareil est contre-indiqué et ne doit pas être utilisé par ou sur toute personne ayant des antécédents d'épilepsie, de convulsions ou de cardiopathie.

L'appareil n'est pas recommandé pour toute personne ayant un dispositif électronique implanté (comme un stimulateur cardiaque), une arythmie cardiaque, des tumeurs ou des épisodes aigus de maladies inflammatoires. L'appareil n'est pas recommandé pour ceux qui ont une artériosclérose, des thromboses ou des implants dans la région du corps traitée. L'appareil ne devrait pas être utilisé si vous avez des taches brun foncé ou noires, telles que de grosses taches de rousseur, des taches de naissance, des grains de beauté ou des verrues, sur la zone traitée. L'appareil n'est pas recommandé si vous souffrez d'eczéma, de psoriasis, de lésions, de plaies ouvertes ou d'infections actives autres que l'acné inflammatoire légère à modérée, comme des boutons de fièvre, sur la zone traitée. Attendez que la zone infectée guérisse avant d'utiliser l'appareil. L'appareil ne doit pas être utilisé si vous avez des affections cutanées anormales causées par le diabète ou d'autres maladies systémiques ou métaboliques. Si vous avez des antécédents de poussées d'herpès sur la zone traitée, l'utilisation de l'appareil n'est pas recommandée à moins d'avoir consulté votre médecin et d'avoir reçu un traitement préventif.

Veuillez consulter votre médecin avant d'utiliser l'appareil si vous êtes enceinte ou si vous allaitez. **Cessez immédiatement l'utilisation de l'appareil dès les premiers signes d'inconfort. Si vous avez des considérations médicales, veuillez consulter votre médecin avant d'utiliser l'appareil.**

Sécurité, précautions et contre-indications

Thérapies ciblées

Ces recommandations découlent d'une consultation avec des experts en médecine et de recherches publiées concernant les précautions et les contre-indications à compter de la date d'impression. Pour obtenir des renseignements à jour, veuillez nous rendre visite en ligne à l'adresse https://www.therabody.com/us/en-us/precautions-and-contraindictions.html.

Précautions :

Une attention particulière est requise dans ces circonstances et l'utilisation de l'appareil peut devoir être modifiée. Consultez un professionnel de la santé si vous avez ou soupçonnez l'une des conditions suivantes ou si vous avez des questions.

- Hypertension (contrôlée)
- Ostéopénie
- Ostéoporose
- Grossesse
- Diabète
- Varice
- Protubérances ou régions osseuses
- Sensations anormales (p. ex., engourdissement)
- Sensibilité à la pression
- Blessure ou chirurgie récente
- Scoliose ou déformation de la colonne vertébrale
- Médicaments susceptibles de modifier les sensations

Contre-indications :

Les circonstances suivantes sont des circonstances où les risques peuvent l'emporter sur les avantages. Consultez un professionnel de la santé avant toute utilisation.

- Éruption cutanée, plaies ouvertes, ampoules, inflammation locale des tissus, ecchymoses ou tumeurs
- Thrombose veineuse profonde, ostéomyélite
- Fracture osseuse ou myosite ossifiante
- Hypertension (contrôlée)
- Maladie cardiaque, hépatique ou rénale aiguë ou grave
- Affections neurologiques entraînant une perte ou une modification des sensations
- Application directe sur le visage, la gorge ou les organes génitaux
- Troubles de la coagulation
- Intervention chirurgicale ou blessure récente
- Maladies systémiques
- Insuffisance ou maladie vasculaire périphérique
- Anticoagulants ou médicaments qui modifient les sensations
- Pression directe sur le site chirurgical ou le matériel
- Pression directe sur les yeux ou la gorge
- Inconfort ou douleur extrême ressenti par le client
- Scoliose sévère ou déformation de la colonne vertébrale
- Stimulateur cardiaque, DCI ou antécédents d'embolie
- Allergie aux matériaux de l'appareil : plastique, silicone, aluminium, acier inoxydable, alliage de cuivre, peinture

Garantie limitée et service à la clientèle
Pour obtenir des renseignements complets sur la garantie, consultez le site www.therabody.com/warranty.
Les clients qui ont besoin d'un soutien pour un produit devraient consulter https://www.therabody.com/us/en-us/support/support.html pour connaître les modes de communication disponibles.

Enregistrée par la FDA
Garantie limitée uniquement avec achat chez un détaillant autorisé
© 2024 Therabody, Inc. Tous droits réservés.
Brevets sur www.therabody.com/patents

Fabriqué et distribué par :
Therabody, Inc.
1640 S Sepulveda, Suite 300
Los Angeles, CA 90025

Importateurs :
Therabody International Limited
5th Floor, 40 Mespil Road,
DO4C2N4 Dublin, Ireland

Therabody UK Limited
Portsoken House 155-157
The Minorities, London,
United Kingdom, EC3N1LJ

MISES EN GARDE DE L'UNITÉ

LISEZ TOUTES LES INSTRUCTIONS ET LES MISES EN GARDE DE CE MANUEL, DU CHARGEUR ET DE L'APPAREIL AVANT D'UTILISER OU DE CHARGER L'APPAREIL ET SES ACCESSOIRES.

Lorsque vous utilisez l'appareil, les précautions de base suivantes doivent toujours être respectées :

1. UTILISER UNIQUEMENT SELON LES DIRECTIONS. Utilisez l'appareil comme décrit dans le manuel d'utilisation de l'appareil uniquement. L'appareil est destiné à la vente libre. L'appareil n'est pas destiné à diagnostiquer, guérir ou prévenir des maladies. Utilisez uniquement les accessoires et les pièces de rechange recommandés par Therabody. Cet appareil est un outil mécanique avancé avec des composants électriques. Si l'appareil et ses accessoires ne sont pas utilisés ou entretenus correctement, il y a un risque d'incendie, d'électrocution ou de blessure. Le fait de ne pas utiliser et entretenir l'appareil et les accessoires correspondants conformément aux instructions énoncées dans le présent manuel rendra la garantie nulle et peut endommager le produit ou entraîner des blessures physiques. L'appareil est destiné à un usage commercial ou domestique.
2. NE CONVIENT PAS AUX ENFANTS. L'appareil n'est pas destiné à être utilisé par les jeunes enfants ou les personnes souffrant de capacités physiques, sensorielles ou de raisonnement réduites ou de manque d'expérience et de connaissances, à moins qu'une personne responsable de leur sécurité ne les surveille ou ne leur donne des instructions sur l'utilisation de l'appareil. L'appareil n'est pas un jouet. Ne pas jouer avec les composants électriques, ne pas les plier ni les tirer. Conseillez aux enfants de ne pas jouer avec l'appareil ou les accessoires. Les personnes de moins de 18 ans utilisant l'appareil doivent être surveillées par un adulte.
3.CHARGEMENT. Si votre appareil ne s'allume pas ou si l'indicateur de batterie affiche un niveau de batterie faible, veuillez le recharger avant la première utilisation. Chargez la batterie à l'aide du câble USB-C (inclus). Lorsque vous utilisez le câble de charge (inclus), assurez-vous que son connecteur USB-C est entièrement inséré dans un adaptateur d'alimentation compatible avant de brancher l'adaptateur sur une prise. Vous pouvez également charger la batterie avec des câbles tiers compatibles avec USB-C et conformes aux réglementations nationales applicables ainsi qu'aux normes de sécurité internationales et régionales. D'autres adaptateurs peuvent ne pas répondre aux normes de sécurité applicables, et le chargement avec de tels adaptateurs peut présenter un risque de mort ou de blessure. Ne forcez pas pour insérer le câble. Chargez complètement l'appareil au moins une fois tous les six mois pour éviter d'endommager l'appareil et la batterie. Débranchez l'adaptateur d'alimentation et le câble de chargement lorsqu'ils ne sont pas utilisés.
4. NE PAS SURCHARGER. Ne laissez pas l'appareil connecté à l'adaptateur d'alimentation pendant plus d'une heure après que la batterie soit complètement chargée. La batterie comprend un système de protection pour éviter le risque de surcharge. Cependant, la surcharge peut réduire sa durée de vie au fil du temps.
5. LIEUX DE CHARGEMENT. Chargez l'appareil à l'aide d'un adaptateur d'alimentation et d'un câble de charge. Évitez tout contact cutané lorsque le câble USB-C est branché sur une source d'alimentation, car cela peut causer de l'inconfort ou des blessures. Ne dormez pas et ne vous asseyez pas sur le connecteur USB-C. L'appareil doit être chargé à l'intérieur dans un endroit bien ventilé et sec. Ne chargez pas l'appareil à l'extérieur, dans une salle de bain ou à moins de 3,1 mètres d'une baignoire ou d'une piscine. N'utilisez pas l'appareil ou le chargeur sur des surfaces humides et n'exposez pas le chargeur à l'humidité, à la pluie ou à la neige. N'utilisez pas l'appareil ou son chargeur compatible en présence d'atmosphères explosives (fumées gazeuses, poussières, grains, poudres métalliques ou matériaux inflammables). Des étincelles peuvent se produire et provoquer un incendie.
6. DÉBRANCHER LE CHARGEUR ET ENTRETIEN. Tirez la fiche, pas le cordon, pour réduire le risque d'endommager la prise électrique et le cordon. Ne transportez jamais le chargeur par son cordon. Gardez le cordon à l'écart de la chaleur, de l'huile et des bords tranchants. N'étirez pas le câble du chargeur et ne tendez pas. Ne manipulez pas le chargeur, les terminaux ou l'appareil avec des mains mouillées. Débranchez toujours cet appareil de la prise électrique immédiatement après utilisation et avant le nettoyage. Rangez les câbles afin d'éviter que quelqu'un ne marche dessus, ne trébuche, ne les tende ou ne les endommage de quelque manière que ce soit. N'utilisez pas un adaptateur d'alimentation ou un câble de recharge qui a reçu un coup violent, qui est tombé, qui a été écrasé ou endommagé de quelque manière que ce soit. Pour l'entreposage à long terme, entreposez-le avec une batterie complètement chargée.
7. UTILISATION. Cessez d'utiliser l'appareil si vous ressentez de la douleur ou de l'inconfort. Si à n'importe quel moment du traitement vous ressentez de la douleur ou de l'inconfort, cessez immédiatement le traitement. Cessez l'utilisation de l'appareil s'il surchauffe ou devient inconfortable. Ne placez pas votre doigt entre l'accessoire et l'extrémité du bras, car cela pourrait provoquer un pincement et une blessure.
8. NE PAS UTILISER SOUS UNE COUVERTURE ET UN OREILLER. Un chauffage excessif peut se produire et causer un incendie, un choc électrique ou des blessures.
9. ENTRETIEN ET RÉPARATION DE L'APPAREIL. Manipulez l'appareil avec soin. L'appareil contient des composants électroniques qui peuvent être endommagés en cas de chute, de brûlure, de perforation ou de concassage. Ne démontez pas l'appareil et ne tentez pas de le réparer vous-même. Le démontage de l'appareil peut l'endommager et provoquer des blessures. Si l'appareil est endommagé ou en cas de dysfonctionnement, contactez le service à la clientèle de Therabody. La garantie sera annulée si l'appareil, les batteries ou le chargeur est démonté ou si des pièces ont été retirées. Ne l'utilisez pas s'il est endommagé, car il peut entraîner des blessures. Ne percez pas et n'endommagez pas l'appareil. L'appareil n'est PAS hydrofuge. L'appareil n'est pas lavable à la machine. Ne placez pas ou ne rangez pas l'appareil où il peut tomber ou être tiré dans une baignoire ou un évier. Ne placez pas ou n'échappez pas le socle dans l'eau ou d'autres liquides. Ne tentez pas de ramasser un appareil qui est tombé dans l'eau ou qui a été en contact avec de l'eau. Débranchez immédiatement. Nettoyez l'appareil en suivant les directives figurant dans la section « Nettoyage » ci-dessus.
10. LES PRODUITS CHIMIQUES DE LA BATTERIE PROVOQUENT DE GRAVES BRÛLURES. Ne laissez jamais la batterie interne entrer en contact avec la peau, les yeux ou la bouche. Si une batterie endommagée laisse échapper des produits chimiques, utilisez des gants en caoutchouc ou en néoprène pour vous en débarrasser. Si la peau est exposée aux liquides de la batterie, laver avec du savon et de l'eau et rincer avec du vinaigre. Si les yeux sont exposés aux produits chimiques de la batterie, rincez immédiatement à l'eau pendant 20 minutes et consultez un médecin. Enlevez et jetez les vêtements contaminés.
11. NE PAS FAIRE DE COURT-CIRCUIT. Une batterie court-circuite si un objet métallique relie les contacts positif et négatif de la batterie ou du connecteur 16 V. Ne placez pas la batterie à proximité d'objets susceptibles de provoquer un court-circuit, tels que des pièces de monnaie, des clés ou des clous dans votre poche. Une batterie court-circuitée peut causer un incendie et des blessures.
12. ENTREPOSAGE DE L'APPAREIL ET DES ACCESSOIRES. Entreposez dans un endroit frais et sec. Chargez uniquement l'appareil lorsque la température ambiante est comprise entre -4 à 113 °F (-20 à 45 °C). N'entreposez pas l'appareil ni le câble de charge lorsque les températures peuvent dépasser 45 °C (113 °F), comme à la lumière directe du soleil, dans un véhicule ou dans un bâtiment métallique pendant l'été.
13. MISE AU REBUT DES APPAREILS. Cet appareil contient une batterie au lithium-ion, et des précautions doivent être prises lors de la mise au rebut de l'appareil. Avant de vous débarrasser de cet appareil, veuillez consulter les lois et exigences locales relatives à la mise au rebut des batteries au lithium-ion. La méthode préférée est le recyclage de l'ensemble de l'appareil.

Étiquette et symboles

Les étiquettes et symboles suivants apparaissent sur Theragun Prime Plus : étiquetage

Non.	Icône	Description
1	CE	Marque CE
2		Lisez le manuel d'utilisation avant de vous en servir.
3		Collecte sélective des déchets d'équipements électriques et électroniques.Remarque : Pour de plus amples renseignements sur la disposition de l'équipement, de ses pièces et de ses accessoires, veuillez communiquer avec votre distributeur local.
4	IP 22	Classification IP : Le premier numéro 2 : Protégé contre l'accès aux parties dangereuses avec un doigt, et le doigt d'épreuve articulé de 12 mm Φ, 80 mm de longueur, doit avoir un espace suffisant par rapport aux parties dangereuses, et protégé contre les corps étrangers solides de 12,5 mm Φ et plus.
5		Marque RCM
6		Pièce d'application de type BF
7		Informations sur le fabricant
8	UK CA	Marque UKCA pour le Royaume-Uni
9	Bluetooth	Bluetooth

Theragun Prime Plus
Exigence de CEI 60601-1 et CEI60601-11 (Avertissement)---Pour les dispositifs médicaux, s'appliquer aux É.-U., CA
Cet appareil est un équipement de classe III et de type BF. Il est conforme aux normes de sécurité électrique médicale (CEI 60601-1).
Cet appareil est également conforme à la norme CEM médicale (CEI 60601-1-2).
L'appareil a été testé et déclaré conforme aux limites de compatibilité électromagnétique (CEM) pour les dispositifs médicaux selon la norme CEI 60601-1-2 : 2014. Les limites sont conçues pour assurer une protection suffisante contre les interférences nuisibles dans les installations médicales atypiques.

1* MISE EN GARDE : L'utilisation de cet appareil à côté ou empilé avec d'autres appareils doit être évitée car elle pourrait entraîner un mauvais fonctionnement. Si une telle utilisation est nécessaire, cet équipement et les autres équipements doivent être observés pour vérifier qu'ils fonctionnent normalement.

2* MISE EN GARDE : Utilisation des accessoires. Les transducteurs et les câbles autres que ceux spécifiés ou fournis par le fabricant peuvent entraîner une augmentation des émissions électromagnétiques ou une diminution de l'immunité électromagnétique de cet équipement et entraîner un bon fonctionnement.

3* MISE EN GARDE : L'équipement de communication RF portable (y compris les périphériques tels que les câbles et les antennes externes) ne doit pas être utilisé plus de 30 cm (12 pouces) dans n'importe quelle partie de l'ÉQUIPEMENT EM, y compris les câbles spécifiés par le fabricant. Dans le cas contraire, une dégradation des performances de cet équipement pourrait en résulter.

Cet appareil est conforme à la partie 15 des règles de la FCC. Son fonctionnement est soumis aux deux conditions suivantes : (1) Cet appareil ne doit pas provoquer d'interférences préjudiciables, et (2) il doit accepter toute interférence reçue, y compris les interférences pouvant entraîner un mauvais fonctionnement.
Les changements et modifications apportés à cet appareil qui ne sont pas autorisés par la partie responsable de la conformité peuvent résilier le droit à l'utilisateur d'utiliser l'équipement.
Cet équipement a été testé et déclaré conforme aux limites imposées aux appareils numériques de la classe B, en vertu de la partie 15 des règles de la FCC. es limites sont conçues pour assurer une protection suffisante contre les interférences nuisibles dans les installations résidentielles. Cet équipement génère, utilise et peut dégager de l'énergie de radiofréquence et, s'il n'est pas installé et utilisé conformément aux directives du fabricant, provoquer des interférences préjudiciables aux communications radio. Il n'existe toutefois aucune garantie qu'un équipement particulier ne souffrira pas d'interférences.
Si cet équipement entraîne des interférences préjudiciables à la réception des émissions radio ou de télévision, identifiables en éteignant et en allumant l'appareil, il est recommandé que l'utilisateur tente de résoudre ce problème au moyen d'une ou plusieurs des mesures suivantes :
-- Réorienter ou déplacer l'antenne réceptrice.
-- Augmenter la distance entre l'équipement et le récepteur.
-- Connecter l'équipement à une prise sur un circuit différent de celui sur lequel est branché le récepteur.
-- Obtenir de l'aide auprès du revendeur ou d'un technicien radio/TV expérimenté.
Déclaration de conformité de l'ISDE
Cet appareil contient des émetteurs et des récepteurs exempts de licence qui sont conformes aux CNR exempts de licence d'Innovation, Sciences et Développement économique Canada. Son fonctionnement est soumis aux deux conditions suivantes :
(1) Cet appareil ne doit pas provoquer d'interférences.
(2) Cet appareil doit accepter toute interférence reçue, y compris les interférences pouvant entraîner un mauvais fonctionnement.

Conseils et déclaration du fabricant – Conseils pour l'émission électromagnétique		
Le Theragun Prime Plus est destiné à être utilisé dans l'environnement électromagnétique spécifié ci-dessous. Le client ou l'utilisateur du Theragun Prime Plus doit s'assurer d'utiliser l'appareil dans un tel environnement.		
Test d'émission	**Conformité**	**Environnement électromagnétique - Conseils**
Émissions RF CISPR 11	Groupe 1	Le Theragun Prime Plus utilise l'énergie RF exclusivement pour sa fonction interne. Par conséquent, ses émissions RF sont très faibles et ne devraient pas causer d'interférences dans les appareils électroniques situés à proximité.
Émissions RF CISPR 11	Classe B	Le Theragun Prime Plus convient à tous les établissements, y compris les établissements domestiques et ceux qui sont directement raccordés au réseau public d'alimentation électrique à basse tension qui alimente les bâtiments à usage domestique.
Émissions harmoniques CEI 61000-3-2	Sans objet	
Fluctuations de tension émissions de papillotement IEC 61000-3-3	Sans objet	

Conseils et déclaration du fabricant – Immunité électromagnétique pour ÉQUIPEMENT et SYSTÈMES

Conseils et déclaration du fabricant – Immunité électromagnétique			
Le Theragun Prime Plus est destiné à être utilisé dans l'environnement électromagnétique spécifié ci-dessous. Le client ou l'utilisateur du Theragun Prime Plus doit s'assurer d'utiliser l'appareil dans un tel environnement.			
Test d'immunité	**Niveau composite CEI 60601**	**Niveau de conformité**	**Environnement électromagnétique - Conseils**
Électrostatique Décharge électrostatique (DES) IEC 61000-4-2	± 8 kV contact ± 2 kV, ± 4 kV, ± 8 kV, ± 15 kV air	± 8 kV contact ± 2 kV, ± 4 kV, ± 8 kV, ± 15 kV air	Les sols devraient être en bois, en béton ou en carreaux de céramique. Si les sols sont recouverts d'un matériau synthétique, l'humidité relative doit être d'au moins 30 %.
Électrostatique transitoire / décharge IEC 61000-4-4	± 2 kV pour les lignes lignes d'alimentation ±1 kV pour les lignes d'entrée/de sortie	S.O.	La qualité de l'alimentation secteur doit être similaire à celle d'un environnement commercial ou foyer typique.
Surtension IEC 61000-4-5	± 1 kV mode différentiel ± 2 kV mode commun	S.O.	La qualité de l'alimentation secteur doit être similaire à celle d'un environnement commercial ou foyer typique.
Creux de tension, courtes interruptions et variations de tension sur les lignes d'entrée d'alimentation électrique IEC 61000-4-11	0 % UT; 0,5 cycle g) À 0°, 45°, 90°, 135°, 180°, 225°, 270° et 315° 0 % UT; 1 cycle et 70 % UT; 25/30 cycles monophasé : à 0 ° 0 % UT; cycle 250/300	S.O.	La qualité de l'alimentation secteur doit être similaire à celle d'un environnement commercial ou foyer typique. Si l'utilisateur du Theragun Prime Plus doit continuer à le faire fonctionner pendant les interruptions du réseau électrique, il est recommandé d'alimenter le Theragun Prime Plus à partir d'une alimentation sans interruption ou d'une batterie.
Fréquence d'alimentation (50/60 Hz) champ magnétique IEC 61000-4-8	30 A/m	30 A/m	Les champs magnétiques à haute fréquence doivent être à des niveaux typiques d'un emplacement dans un environnement commercial ou foyer typique.
REMARQUE UT est la tension du secteur CA avant l'application du niveau composite.			

Conseils et déclaration du fabricant – Immunité électromagnétique pour ÉQUIPEMENT et SYSTÈME

Conseils et déclaration du fabricant – Immunité électromagnétique			
Le Theragun Prime Plus est destiné à être utilisé dans l'environnement électromagnétique spécifié ci-dessous. Le client ou l'utilisateur du Theragun Prime Plus doit s'assurer d'utiliser l'appareil dans un tel environnement.			
Test d'immunité	**Niveau composite CEI 60601**	**Niveau de conformité**	**Environnement électromagnétique - Conseils**
RF conduite IEC 61000-4-6	3 Vrms 150 kHz à 80 MHz 6 V en bande radio ISM et amateur entre 0,15 MHz et 80 MHz	S.O.	Les équipements de communication RF portables et mobiles ne doivent pas être utilisés à une distance plus proche de toute partie du Theragun Prime Plus, y compris les câbles, que la distance de sécurité recommandée calculée à partir de l'équation applicable à la fréquence de l'émetteur. Distance de sécurité recommandée $d = [\frac{3.5}{V_1}]\sqrt{P}$ $d = [\frac{12}{V_2}]\sqrt{P}$
RF rayonnée CEI 61000-3-3	10 V/m 80 MHz à 2,7 GHz Spécifications de test pour l'IMMUNITÉ DES PORTS D'ENCEINTE à l'égard des équipements de communication sans fil RF (voir tableau 9 de la IEC 60601-1-2:2014).	10 V/m 80 MHz à 2,7 GHz Spécifications de test pour l'IMMUNITÉ DES PORTS D'ENCEINTE à l'égard des équipements de communication sans fil RF (voir tableau 9 de la IEC 60601-1-2:2014).	$d = [\frac{3.5}{E_1}]\sqrt{P}$ 80 MHz to 800 MHz $d = [\frac{7}{E_1}]\sqrt{P}$ 800 MHz to 2.7 GHz où P est la cote de puissance de sortie maximale de l'émetteur en watt (W) selon le fabricant de l'émetteur et d est la distance de sécurité recommandée en mètres (m).b Les intensités de champ des émetteurs RF fixes, déterminées par une étude électromagnétique du site, a doivent être inférieures au niveau de conformité dans chaque plage de fréquences.b Des interférences peuvent se produire à proximité d'équipements marqués par le symbole suivant :

REMARQUE 1 Pour 80 MHz et 800 MHz, la plage de fréquence la plus élevée s'applique.
REMARQUE 2 Ces directives ne s'appliquent peut-être pas à toutes les situations. L'électromagnétique est influencée par l'absorption et la réflexion des structures, des objets et des personnes.

a Les bandes ISM (industrielles, scientifiques et médicales) comprises entre 150 kHz et 80 MHz sont les suivantes : 6,765 MHz à 6,795 MHz; 13,553 MHz à 13,567 MHz; 26,957 MHz à 27,283 MHz; et 40,66 MHz à 40,70 MHz. Les bandes radio comprises entre 0,15 MHz et 80 MHz sont les suivantes : 1,8 MHz à 2,0 MHz, 3,5 MHz à 4,0 MHz, 5,3 MHz à 5,4 MHz, 7 MHz à 7,3 MHz, 10,1 MHz à 10,15 MHz, 14 MHz à 14,2 MHz, 18,07 MHz à 18,17 MHz, 21,0 MHz à 21,4 MHz, 24,89 MHz à 24,99 MHz, 28,0 MHz à 29,7 MHz et 50,0 MHz à 54,0 MHz.
b Les intensités de champ des émetteurs fixes, comme les stations de base des radiotéléphones (cellulaires/sans fil) et les installations radios mobiles, les radioamateurs, les émissions de radio AM et FM et les émissions de télévision ne peuvent pas être prédites théoriquement avec précision. Pour évaluer l'environnement électromagnétique lié aux émetteurs RF fixes, une étude électromagnétique du site doit être réalisée. Si l'intensité de champ mesurée dans le lieu
dans lequel le Theragun Prime Plus sera utilisé dépasse le niveau de conformité RF applicable indiqué ci-dessus, le Theragun Prime Plus doit être surveillé pour vérifier son fonctionnement normal. Si des performances anormales sont constatées, il sera peut-être nécessaire de prendre des mesures supplémentaires, comme réorienter ou déplacer le Theragun Prime Plus.
c Dans la gamme de fréquences de 150 kHz à 80 MHz, les intensités de champ devraient être inférieures à 3 V/m.

Distances de sécurité recommandées entre les appareils de communication RF portables et mobiles et l'ÉQUIPEMENT ou le SYSTÈME - pour ÉQUIPEMENT et SYSTÈMES

Distances de sécurité recommandées
des équipements de communication RF portables et mobiles et le Theragun Prime Plus.

Le Theragun Prime Plus est destiné à être utilisé dans un environnement électromagnétique dans lequel les perturbations RF rayonnées sont contrôlées. Le client ou l'utilisateur du Theragun Prime Plus peut prévenir les interférences électromagnétiques en maintenant une distance minimale entre les équipements de communication RF portables et mobiles (émetteurs) et le Theragun Prime Plus, comme recommandé ci-dessous, en fonction de la puissance de sortie maximale de l'équipement de communication

	Distance de sécurité en fonction de la fréquence de l'émetteur M			
Sortie maximale nominale de l'émetteur W	150 kHz à 80 MHz en dehors d'ISM et de bandes de radio $d = [\frac{3.5}{V_1}]\sqrt{P}$	150 kHz à 80 MHz dans les ISM et les bandes de radio $d = [\frac{12}{V_2}]\sqrt{P}$	80 MHz à 800 MHz $d = [\frac{3.5}{E_1}]\sqrt{P}$	800 MHz à 2,7 GHz $d = [\frac{7}{E_1}]\sqrt{P}$
0,01	0,12	0,20	0,035	0,07
0,1	0,38	0,63	0,11	0,22
1	1,2	2,00	0,35	0,70
10	3,8	6,32	1,10	2,21
100	12	20,00	35	70

Pour les émetteurs dont la puissance de sortie maximale n'est pas indiquée ci-dessus, la distance de sécurité recommandée en mètres (m) peut être estimée à l'aide de l'équation applicable à la fréquence de l'émetteur, où P est la cote de puissance de sortie maximale de l'émetteur en watt (W) selon le fabricant de l'émetteur.

REMARQUE 1 : Pour 80 MHz et 800 MHz, la distance de sécurité correspondant à la plage de fréquence la plus élevée s'applique.

REMARQUE 2 Ces directives ne s'appliquent peut-être pas à toutes les situations. La propagation électromagnétique est influencée par l'absorption et la réflexion des structures, des objets et des personnes.

Theragun Prime Plus

1. Descripción general del producto

Experimenta una recuperación de nivel superior con Theragun Prime Plus: una potente pistola de masaje de percusión de 16 mm mejorada con calor en un diseño duradero. El accesorio de percusión caliente trata en profundidad los músculos con dosis de calor respaldadas por la ciencia para ayudar a optimizar el calentamiento, reducir y aliviar el dolor, y acelerar la recuperación más rápido que el masaje de percusión solo. Consigue un tratamiento eficaz en cualquier parte del cuerpo con la empuñadura triangular patentada de fácil alcance y 3 accesorios de percusión específicos que tratan tanto los músculos grandes como las zonas sensibles. A diferencia de otras pistolas de masaje, Theragun Prime Plus está fabricada con un motor silencioso y antipérdida para que puedas hacer masajes hasta en los nudos más difíciles utilizando hasta 40 libras de presión sin comprometer la profundidad ni la velocidad. El tratamiento es fácil con sencillos controles en el dispositivo y rutinas guiadas en la aplicación Therabody.

Mejora tu recuperación con aún más tratamientos: agrega el accesorio de frío o el accesorio de vibración para crear una rutina de recuperación específica para tus necesidades personales (el accesorio de frío y el accesorio de vibración se venden por separado).

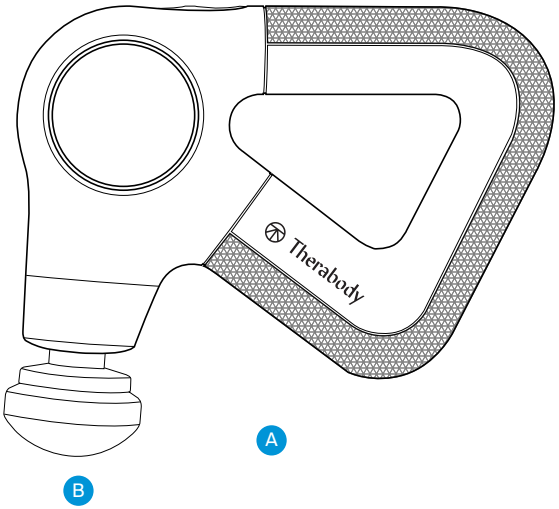

Uso previsto

La terapia de masaje de percusión caliente Theragun Prime Plus está diseñada para ayudar a optimizar el calentamiento, reducir y aliviar el dolor, y acelerar la recuperación.

1. Qué hay en la caja

- A Dispositivo Theragun Prime Plus
- B Accesorio de percusión de calor
- C Tres accesorios de percusión (Amortiguador, bola estándar, cuña)
- D Cable de carga USB-C
- E Bolsa de viaje
- F Manual de instrucciones

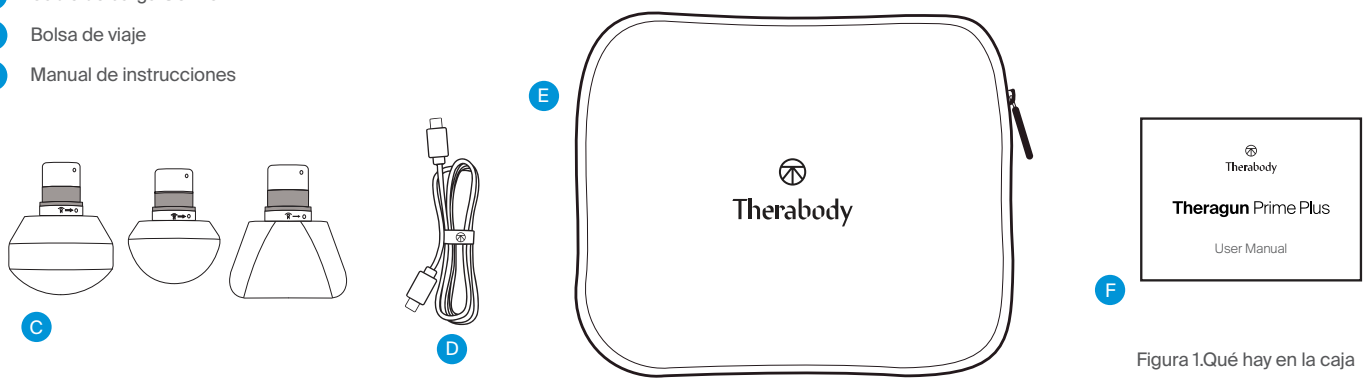

Figura 1.Qué hay en la caja

Los accesorios se venden por separado

- G Accesorio de vibración
- H Accesorio de frío
- I Accesorio de pulgar
- J Accesorio de micropunto

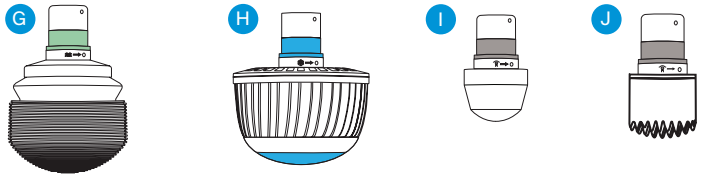

3. Conoce el dispositivo

1. Panel de control de dos botones fácil de usar
   - a Botón de encendido y velocidad (5 indicadores LED de velocidad)
   - b Botón de intensidad (3 indicadores LED de intensidad)
2. Mango multiagarre triangular patentado
3. Puerto USB-C
4. Accesorios intercambiables de calor y percusión

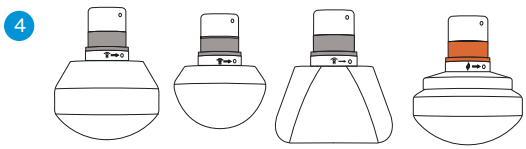

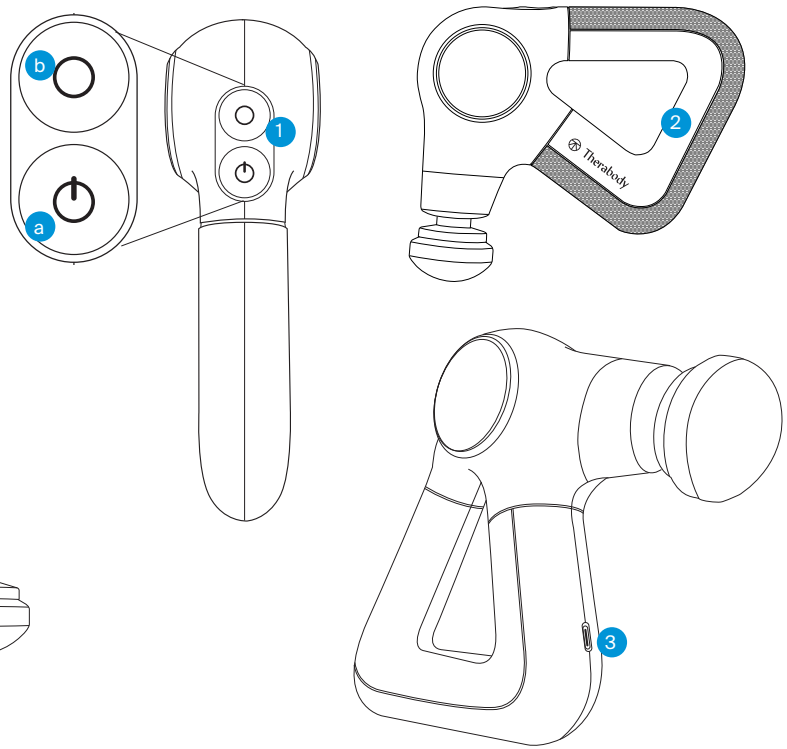

Figura 2. Diagrama correspondiente del dispositivo

Descargue la aplicación Therabody

1. Descarga la aplicación Therabody desde la App Store o Play Store.
2. Sigue las instrucciones de la aplicación para crear una nueva cuenta de aplicación y verificar tu correo electrónico.
3. Después de iniciar sesión, sigue los pasos de incorporación para conectar Theragun Prime Plus a la aplicación. Asegúrate de que la configuración de Bluetooth esté habilitada para tu teléfono.
4. Selecciona “Theragun Prime Plus” como su dispositivo Therabody cuando se te indique.
5. Mantén presionado el botón de encendido de Theragun Prime Plus para activarlo. Theragun Prime Plus debe estar encendido para localizarlo y emparejarlo con la aplicación.
6. Presiona “Emparejar dispositivo” y selecciona Theragun Prime Plus para confirmar la conexión del dispositivo y de la aplicación.
7. La aplicación Therabody te permite controlar la velocidad del dispositivo, monitorear la fuerza del masaje, aprender la mejor manera de usar cada terapia y obtener sugerencias de rutina que te muestran exactamente qué músculo tratar, qué accesorio usar y cómo sujetar el dispositivo.

4. Usar el dispositivo

1. **Enciende el dispositivo.** Desliza la mano en el mango triangular Theragun con diseño ergonómico. Mantén presionado el botón de encendido para activar Theragun Prime Plus. Los LED del dispositivo se iluminarán cuando el dispositivo esté encendido.
2. **Selecciona una velocidad de tratamiento de percusión.** Presiona el botón de encendido para alternar entre las cinco opciones de velocidad de tratamiento. Cada luz LED se iluminará para indicar la intensidad de la velocidad del tratamiento, con un LED blanco iluminado a la velocidad más baja y 5 LED iluminados a la velocidad más rápida.
3. **Usa el dispositivo.** Mueve el dispositivo por las áreas que necesitan tratamiento y aplica presión de ligera a moderada gradualmente según sea necesario.
4. **Utiliza el accesorio de percusión de calor.** Conecta el accesorio de calor, enciende el dispositivo y selecciona la velocidad deseada como se indicó anteriormente. Presiona el botón de intensidad para ajustar la temperatura del calor. Cada una de las tres luces LED se iluminarán para indicar la intensidad de la temperatura de tratamiento, con un LED naranja iluminado con calor bajo, dos a calor medio y tres a calor alto. Para usar calor sin terapia de percusión, continúa presionando el botón de encendido para alternar entre las opciones de velocidad. Después de la velocidad más alta, la terapia de percusión se desactivará.
5. **Uso del accesorio frío (se vende por separado).** Conecta el accesorio frío y enciende el dispositivo como se indicó anteriormente. Ten en cuenta que la percusión se desactiva durante el tratamiento en frío. Presiona el botón de intensidad para ajustar la temperatura fría. Cada una de las tres luces LED se iluminará para indicar la intensidad de la temperatura de tratamiento, con un LED azul iluminado a baja intensidad, dos a intensidad media y tres a alta intensidad.
6. **Uso del accesorio de vibración (se vende por separado).** Coloca el accesorio de vibración y activa el dispositivo como se ha indicado anteriormente. Ten en cuenta que la percusión se desactiva durante el tratamiento de vibración. Presiona el botón de intensidad para ajustar la intensidad de la vibración. Cada una de las tres luces LED se iluminará para indicar la intensidad de la vibración del tratamiento, con un LED verde iluminado a baja intensidad, dos a intensidad media y tres a alta intensidad.
7. **Bloquea el dispositivo.** Cuando no esté en uso o durante el transporte, bloquea el dispositivo para evitar que se agote la batería o que se active accidentalmente. Presiona rápidamente el botón de encendido tres veces para iniciar la función de bloqueo. Nuevamente, presiona rápidamente el botón de encendido tres veces más para desbloquear.
8. **Apaga el dispositivo.** Mantén presionado el botón de encendido para apagar el dispositivo.

Apagado automático

El dispositivo se apagará automáticamente en los siguientes escenarios:

1. Si el dispositivo no se usa después de presionar el botón de encendido para verificar el nivel de la batería, se apagará en 5 minutos.
2. Si la aplicación está conectada, pero el dispositivo no está encendido, se apagará después de 10 minutos.
3. Cuando el dispositivo está sin batería, el indicador LED del dispositivo parpadeará en naranja y luego se apagará.
4. Si el dispositivo está encendido solo con calor durante más de 1 hora, se apagará.

Conexión de los accesorios

1. Asegúrese de que el dispositivo está apagado antes de conectar o retirar cualquier accesorio.
2. Inserta el accesorio en el brazo del dispositivo, gira en sentido horario y bloquéalo en su lugar.
3. Para desbloquear y quitar el accesorio, gira en sentido antihorario y tira de él.
4. Advertencia: no coloques el dedo entre el accesorio y el extremo del brazo, ya que esto puede causar pellizcos o lesiones.

*Los accesorios se pueden utilizar en otros modelos de Theragun Plus.

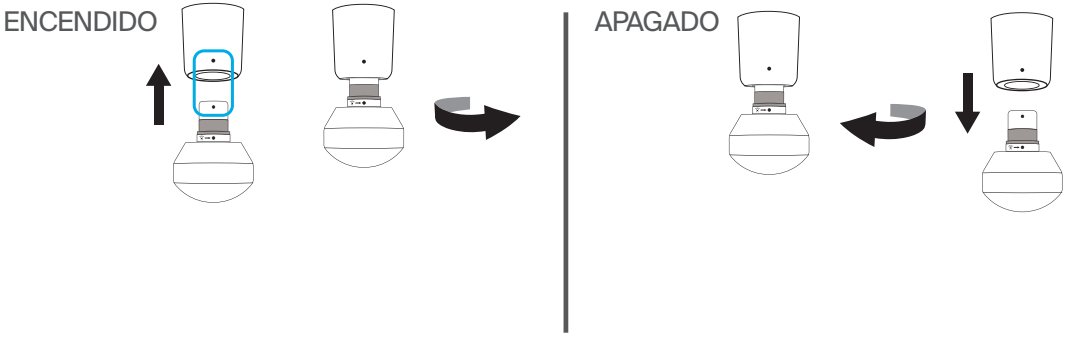

Uso de los accesorios

El dispositivo viene con cuatro accesorios de alta calidad diseñados para un tratamiento más personalizado. Los accesorios de percusión térmica, amortiguador, bola estándar y cuña son cómodos e higiénicos y no absorben sudor, loción ni grasas.

ACCESORIO	GRUPO MUSCULAR	USO PREVISTO
Amortiguador	Para zonas sensibles o delicadas y para uso general	Usa el accesorio Amortiguador para un masaje corporal firme, pero más suave y relajante. El accesorio Amortiguador está diseñado específicamente para uso general y es un tratamiento de bajo impacto alrededor de áreas sensibles u óseas. Su amplia base maximiza la superficie para un contacto mayor y más eficiente con el cuerpo.
Bola estándar	Para grupos musculares grandes y pequeños	Usa el accesorio Bola estándar para un masaje de cuerpo entero. El accesorio Bola estándar está diseñado específicamente para uso general en grupos musculares grandes y pequeños. Con una forma más pequeña y un nivel de impacto más alto que el amortiguador, es una opción más firme para el uso general y es tu accesorio de referencia para la tensión.
Cuña	Para omóplatos y banda IT	Calienta los músculos y mejora la flexibilidad con el accesorio Cuña. Diseñado exclusivamente para su uso en omóplatos y bandas TI, el accesorio Cuña se usa para movimientos de “frotamiento” y “descarga”, técnicas de espejo que se usan comúnmente en masajes deportivos.
Percusión con calor	Para los músculos	Afloja los músculos rígidos y acelera la recuperación. Usa el accesorio de calor para aflojar los músculos rígidos antes o después de un entrenamiento para acelerar la recuperación muscular.
Frío (Se vende por separado)	Para articulaciones y músculos	Reduce la inflamación, el dolor y la hinchazón. Usa el accesorio de frío para aliviar la hinchazón y reducir la inflamación.
Vibración (Se vende por separado)	Para articulaciones y zonas óseas	Alivia el dolor articular y trata las zonas sensibles. Utiliza el accesorio de vibración para tratar el dolor articular y las zonas óseas. El accesorio de vibración aumenta la circulación para tratar áreas sensibles.
Pulgar (Se vende por separado)	Para los puntos desencadenantes y la espalda baja	Alivia el dolor con el accesorio Pulgar de punto de alta presión. Diseñado específicamente para imitar un pulgar humano, utiliza este accesorio para la terapia puntual en la zona lumbar. Usa el pulgar en cualquier lugar donde de otra manera hayas usado tu pulgar para aliviar el dolor.
Micropunto (Se vende por separado)	Para una mayor estimulación	Aumenta la circulación con el accesorio Micropunto. Este accesorio proporciona un tratamiento altamente específico, y aumenta la estimulación y la circulación en cada zona de tratamiento.

6. Cuidado, limpieza y carga

Mantenimiento del dispositivo

Las siguientes instrucciones de mantenimiento son importantes para garantizar que su dispositivo siga funcionando como para lo que se diseñó. No seguir estas instrucciones puede hacer que su dispositivo deje de funcionar.

Limpieza del dispositivo

Lee atentamente las siguientes instrucciones antes de limpiar el dispositivo para garantizar la longevidad del dispositivo y sus componentes.

1. Inspeccione visualmente el dispositivo para detectar cualquier signo obvio de acumulación de partículas.
2. Limpia el dispositivo con un paño húmedo no abrasivo, sin pelusa o una toalla limpiadora sin alcohol.
3. Seca el dispositivo con un paño suave y sin pelusas.
4. Después de limpiar, deja que el dispositivo se seque completamente antes de guardarlo o comenzar otro tratamiento. El dispositivo NO es resistente al agua ni se puede lavar a máquina. No permitas que ingrese agua ni líquidos en exceso en el producto.
5. Un dispositivo correctamente limpio no debe tener signos visibles de suciedad o humedad.

Nota: Este producto no es resistente al agua. Limpia el aparato solo con un paño húmedo o una toalla limpiadora sin alcohol. No debes sumergir el dispositivo en agua ni limpiarlo con agua corriente. No permitas que el dispositivo entre en contacto con soluciones corrosivas, que pueden dañar la apariencia y el funcionamiento del dispositivo.

Carga del dispositivo

1. El dispositivo está habilitado para USB-C y viene con un cable de carga. Antes de cargar, asegúrate de que el dispositivo esté apagado.
2. Conecta un extremo del cable de carga al puerto de carga USB-C del dispositivo. Se encuentra en el mango del dispositivo. Conecta el otro extremo del cable de carga a un adaptador de corriente.
3. El botón de encendido tiene una luz LED que indicará el estado de la batería cuando el dispositivo esté encendido o cargándose. Enciende el dispositivo o presiona el botón de encendido para verificar el estado de la batería.
   - Naranja (parpadea y luego se apaga): sin batería
   - Naranja (parpadeando): batería muy baja
   - Naranja: batería baja
   - Azul: batería media
   - Verde: batería alta
4. La duración de la batería del dispositivo es de hasta 120 minutos, dependiendo del accesorio y la intensidad del tratamiento utilizado.

Nota: Si utilizas un cargador de un tercero, asegúrate de que proceda de un fabricante certificado y que no haya sufrido ningún daño estructural.

Guardar y transportar el dispositivo

Para guardarlo y transportarlo, mantén el dispositivo en su bolsa de viaje. Guarda el dispositivo en un lugar fresco y seco (temperatura: 0 °C/32 °F - 40 °C/104 °F Humedad relativa: 10~ 95% RH). No guardes el dispositivo donde las temperaturas puedan superar los 40 °C/104 °F, como a la luz directa del sol o en un vehículo.

Guía de solución de problemas

ESCENARIO	SE MUESTRA UN CÓDIGO DE ERROR	CAUSAS POTENCIALES	POSIBLES SOLUCIONES
Sin energía	El LED del botón de encendido parpadea en naranja, azul y verde.	La batería se ha sobrecalentado durante la carga o el uso.	Asegúrate de que el producto está apagado, retíralo del cargador y déjalo reposar durante 60 minutos. Si esto no funciona, ponte en contacto con Therabody.
Sin energía	Las 5 luces LED blancas parpadean 5 veces y luego se apagan.	El motor se ha sobrecalentado.	Asegúrate de que el producto esté apagado y déjalo reposar durante 60 minutos. Si esto no funciona, ponte en contacto con Therabody.
La percusión funciona, pero el accesorio calentado no produce calor.	Las 3 luces LED naranjas parpadean 5 veces y luego se apagan.	El accesorio de calor se ha sobrecalentado o se ha producido otro error.	Asegúrate de que el producto esté apagado y déjalo reposar durante 60 minutos. Si esto no funciona, ponte en contacto con Therabody.
La alimentación está encendida, pero el accesorio de frío no tiene ninguna función.	Las 3 luces LED azules parpadean 5 veces y luego se apagan.	El accesorio de frío se ha sobrecalentado o se ha producido otro error.	Asegúrate de que el producto esté apagado y déjalo reposar durante 60 minutos. Si esto no funciona, ponte en contacto con Therabody.
La alimentación está encendida, pero el accesorio de vibración no tiene ninguna función.	Las 3 luces LED verdes parpadean 5 veces y luego se apagan.	El accesorio de vibración se ha sobrecalentado o se ha producido otro error.	Asegúrate de que el producto esté apagado y déjalo reposar durante 60 minutos. Si esto no funciona, ponte en contacto con Therabody.
El dispositivo se apaga automáticamente	Ninguno	1. El nivel de la batería es bajo. 2. Todavía no se puede activar.	1. Carga la batería. 2. Ponte en contacto con Therabody.
El dispositivo no se puede encender	Ninguno	1. El nivel de la batería es bajo. 2. Todavía no se puede activar.	1. Carga la batería. 2. Ponte en contacto con Therabody.
El dispositivo se apaga a mitad del tratamiento o el motor de vibración no se activa	Ninguno	1. Revisa y recarga las baterías. 2. Es posible que el motor o la conexión se hayan dañado.	Intenta cargar el dispositivo por completo, retira el cable de carga y luego presiona el botón de encendido durante 3 segundos. Si el problema persiste, ponte en contacto con Therabody.
No se puede cargar la batería	Ninguno	1. La temperatura ambiente es demasiado alta o demasiado baja. 2. Posible batería defectuosa. 3. Cable de carga defectuoso.	Carga el dispositivo cuando la temperatura ambiente esté entre 5 °C y 35 °C. 2. Intenta usar otro cable USB-C y adaptador. 3. Ponte en contacto con Therabody.