BLACK+DECKER™

INSTRUCTION MANUAL
MANUAL DE INSTRUCCIONES

MICROWAVE OVENS
HORNO MICROONDAS

Customer Care **Line:**

USA 1-800-842-1289
Accessories/Parts (USA)
1-800-842-1289

Línea de **Servicio:**

EE.UU 1-800-842-1289
Accesorios/Partes (EE.UU)
1-800-842-1289

MODEL/MODELO
❍ EM720CB7 700W

PRECAUTIONS TO AVOID POSSIBLE EXPOSURE TO EXCESSIVE MICROWAVE ENERGY

(a).Do not attempt to operate this oven with the door open since open door operation can result in harmful exposure to microwave energy.
It is important not to defeat or tamper with the safety interlocks.

(b).Do not place any object between the oven front face and the door or allow soil or cleaner residue to accumulate on sealing surfaces.

(c).Do not operate the oven if it is damaged. It is particularly important that the oven door closes properly and that there is no damage to the:
(1). DOOR (bent)
(2). HINGES AND LATCHES (broken or loosened)
(3). DOOR SEALS AND SEALING SURFACES

(d).The oven should not be adjusted or repaired by anyone except properly qualified service personnel.

Specifications

Model:	EM720CB7
Rated Voltage:	120VAC 60Hz
Rated Input Power(Microwave):	1050W
Rated Output Power(Microwave):	700W
Oven Capacity:	0.7 Cu.ft
Turntable Diameter:	10 inch
External Dimensions:	17.3×13.0×10.2 inch (440×330×259 mm)
Net Weight:	20.2 Lbs (9.17 kg)

IMPORTANT SAFETY INSTRUCTIONS

WARNING:
When using electrical appliances basic safety precautions should be followed, including the following. To reduce the risk of burns, electric shock, fire, injury to persons or exposure to excessive microwave energy.

1. Read all instructions before using the appliance.
2. Read and follow the specific: "PRECAUTIONS TO AVOID POSSIBLE EXPOSURE TO EXCESSIVE MICROWAVE ENERGY" found on page 2.
3. This appliance must be grounded. Connect only to properly grounded outlet. See "GROUNDING INSTRUCTIONS" found on page 6.
4. Install or locate this appliance only in accordance with the provided installation instructions.
5. Some products such as whole eggs and sealed containers - for example, closed glass jars - are able to explode and should not be heated in this oven.
6. Use this appliance only for its intended use as described in the manual. Do not use corrosive chemicals or vapors in this appliance. This type of oven is specifically designed to heat, cook or dry food. It is not designed for industrial or laboratory use.
7. HOT CONTENTS CAN CAUSE SEVERE BURNS. DO NOT ALLOW CHILDREN TO USE THE MICROWAVE. Use caution when removing hot items
8. Do not operate this appliance if it has a damaged cord or plug, if it is not working properly, or if it has been damaged or dropped.

9. This appliance should be serviced only by qualified service personnel. Contact nearest authorized service facility for examination, repair, or adjustment.
10. Do not cover or block any openings on the appliance.
11. Do not store this appliance outdoors. Do not use this product near water - for example, near a kitchen sink, in a wet basement, near a swimming pool, or similar location.
12. Do not immerse cord or plug in water.
13. Keep cord away from heated surface.
14. Do not let cord hang over edge of table or counter.
15. When cleaning surfaces of door and oven that comes together on closing the door, use only mild, nonabrasive soaps, or detergent applied with a sponge or soft cloth.
16. To reduce the risk of fire in the oven cavity:
    (1). Do not overcook food. Carefully attend appliance when paper, plastic, or other combustible materials are placed inside the oven to facilitate cooking.
    (2) Remove wire twist-ties from paper or plastic bag before placing bag in oven.
    (3) If material inside of the oven ignite, keep oven door closed, turn oven off, and disconnect the power cord, or shut off power at the fuse or circuit breaker panel.
    (4) Do not use the cavity for storage purposes. Do not leave paper products, cooking utensils, or food in the cavity when not in use.
17. Liquids, such as water, coffee, or tea are able to be overheated beyond the boiling point without appearing to be boiling. Visible bubbling or boiling when the container is removed from the microwave oven is not always

present. THIS COULD RESULT IN VERY HOT LIQUID SUDDENLY BOILING OVER WHEN THE CONTAINER IS DISTURBED OR A UTENSIL IS INSERTED INTO THE LIQUID. To reduce the risk of injury to persons:

(1). Do not overheat the liquid.

(2). Stir the liquid both before and halfway through heating it.

(3). Do not use straight-sided containers with narrow necks.

(4). After heating, allow the container to stand in the microwave oven for a short time before removing the container.

(5) Use extreme care when inserting a spoon or other utensil into the container.

SAVE THESE INSTRUCTIONS

HOUSEHOLD USE ONLY(NOT FOR COMMERCIAL USE)

GROUNDING INSTRUCTIONS

This appliance must be grounded. In the event of an electrical short circuit, grounding reduces the risk of electric shock by providing an escape wire for the electric current. This appliance is equipped with a cord having a grounding wire with a grounding plug. The plug must be plugged into an outlet that is properly installed and grounded.

WARNING - Improper use of the grounding can result in a risk of electric shock. Consult a qualified electrician or serviceman if the grounding instructions are not completely understood, or if doubt exists as to whether the appliance is properly grounded. If it is necessary to use an extension cord, use only a 3-wire extension cord that has a 3-blade grounded plug, and 3-slot receptacle that will accept the plug on the appliance. The marked rating of the extension cord shall be equal to or greater than the electrical rating of the appliance.

DANGER - Electric Shock Hazard

Touching some of the internal components can cause serious personal injury or death. Do not disassemble this appliance.

WARNING - Electric Shock Hazard

Improper use of the grounding can result in electric shock. Do not plug into an outlet until appliance is properly installed and grounded.

1. A short power-supply cord is provided to reduce the risks resulting from becoming entangled in or tripping over a longer cord.

2. Longer cord sets or extension cords are available and may be used if care is exercised in their use.
3. If a long cord or extension cord is used:
   (1). The marked electrical rating of the cord set or extension cord should be at least as great as the electrical rating of the appliance.
   (2). The extension cord must be a grounding-type 3-wire cord.
   (3). The longer cord should be arranged so that it will not drape over the counter top or tabletop where it can be pulled on by children or tripped over unintentionally.

RADIO INTERFERENCE

1. Operation of the microwave oven may cause interference to your radio, TV or similar equipment.
2. When there is interference, it may be reduced or eliminated by taking the following measures:
   (1). Clean door and sealing surface of the oven.
   (2). Reorient the receiving antenna of radio or television.
   (3). Relocate the microwave oven with respect to the receiver.
   (4). Move the microwave oven away from the receiver.
   (5). Plug the microwave oven into a different outlet so that microwave oven and receiver are on different branch circuits.

3. This equipment generates, uses and can radiate radio frequency energy and, if not installed and used in accordance with the instructions, may cause harmful interference to radio communications. However, there is no guarantee that interference will not occur in a particular installation. If this equipment does cause harmful interference to radio or television reception, which can be determined by turning the equipment off and on, the user is encouraged to try to correct the interference by one or more of the following measures:
   (1) Reorient or relocate the receiving antenna.
   (2) Increase the separation between the equipment and receiver.
   (3) Connect the equipment into an outlet on a circuit different from that to which the receiver is connected.
   (4) Consult the dealer or an experienced radio/TV technician for help.

This device complies with part 18 of the FCC Rules.

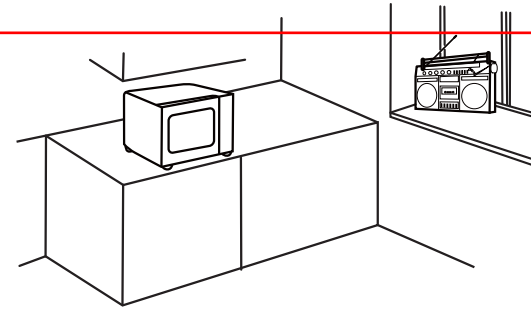

UTENSILS

Tightly-closed utensils could explode. Closed containers should be opened and plastic pouches should be pierced before cooking.

See the instructions on "Materials you can use in microwave oven or to be avoided in microwave oven."

There may be certain non-metallic utensils that are not safe to use for microwaving. If in doubt, you can test the utensil in question following the procedure below.

Utensil Test:

1. Fill a microwave-safe container with 1 cup of cold water (250ml) along with the utensil in question.
2. Cook on maximum power for 1 minute.
3. Carefully feel the utensil. If the empty utensil is warm, do not use it for microwave cooking.
4. Do not exceed 1 minute cooking time.

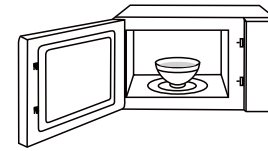

Note - KEEP THE CAVITY CLEAN

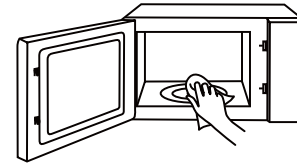

Materials you can use in microwave oven

Containers/ Materials	Remarks
Browning dish	Follow manufacturer’s instructions. The bottom of browning dish must be at least 3/16 inch (5mm) above the turntable. Incorrect usage may cause the turntable to break.
Dinnerware	Microwave-safe only. Follow manufacturer's instructions. Do not use cracked or chipped dishes.
Glass jars	Always remove lid. Use only to heat food until just warm. Most glass jars are not heat resistant and may break.
Glassware	Heat-resistant oven glassware only. Make sure there is no metallic trim. Do not use cracked or chipped dishes.
Oven cooking bags	Follow manufacturer’s instructions. Do not close with metal tie. Make slits to allow steam to escape.
Paper plates and cups	Use for short–term cooking/warming only. Do not leave oven unattended while cooking.
Paper towels	Use to cover food for reheating and absorbing fat. Use with supervision for a short-term cooking only.
Parchment paper	Use as a cover to prevent splattering or a wrap for steaming.
Plastic	Microwave-safe only. Follow the manufacturer’s instructions. Should be labeled "Microwave Safe". Some plastic containers soften, as the food inside gets hot. "Boiling bags" and tightly closed plastic bags should be slit, pierced or vented as directed by package.
Plastic wrap	Microwave-safe only. Use to cover food during cooking to retain moisture. Do not allow plastic wrap to touch food.
Thermometers	Microwave-safe only (meat and candy thermometers).
Wax paper	Use as a cover to prevent splattering and retain moisture.

Materials to be avoided in microwave oven

Containers/ Materials	Remarks
Aluminum tray	May cause arcing. Transfer food into microwave-safe dish.
Food carton with metal handle	May cause arcing. Transfer food into microwave-safe dish.
Metal or metal-trimmed containers	Metal shields the food from microwave energy. Metal trim may cause arcing.
Metal twist ties	May cause arcing and could cause a fire in the oven.
Paper bags	May cause a fire in the oven.
Plastic foam	Plastic foam may melt or contaminate the liquid inside when exposed to high temperature.
Wood	Wood will dry out when used in the microwave oven and may split or crack.

SETTING UP YOUR OVEN

Names of Oven Parts and Accessories

Remove the oven and all materials from the carton and oven cavity.

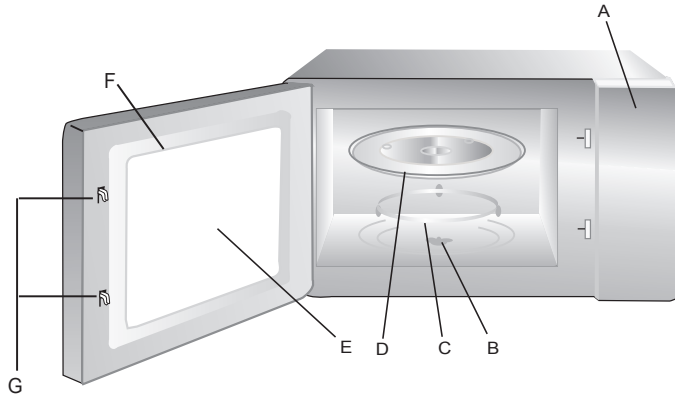

A) Control panel
B) Turntable shaft
C) Turntable ring assembly
D) Glass tray
E) Observation window
F) Door assembly
G) Safety interlock system

Turntable Installation

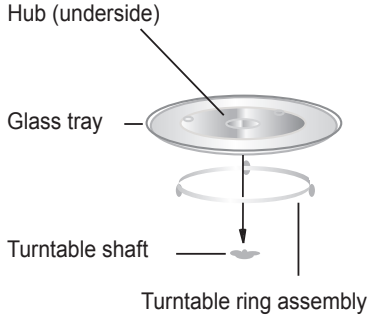

⚠ *CAUTION:*

a. Never place the glass tray upside down – it should never be restricted.
b. Both glass tray and turntable ring assembly must always be used during cooking.
c. All food and containers of food are always to be placed on the glass tray for cooking.
d. If glass tray or turntable ring assembly cracks or breaks, or is not operating properly, contact an authorized service center.

Countertop Installation

Remove all packing material and accessories. Examine the oven for any damage such as dents or broken door. Do not install if oven is damaged.

Cabinet: Remove any protective film found on the microwave oven cabinet surface. Do not remove the Mica cover that is attached to the oven cavity to protect the magnetron.

Installation

1. Select a level surface that provides enough open space for the intake and/or outlet vents.

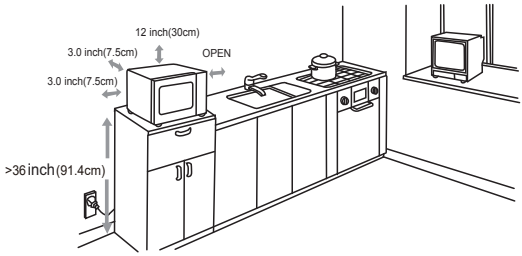

A minimum clearance of 3.0 inches (7.5cm) is required between the oven and any adjacent walls. One side must be open. The minimum installation heightis 36 inch(91.4cm).

(1) Leave a minimum clearance of 12 inches (30cm) above the oven.

(2) Do not remove the legs from the bottom of the oven.

(3) Blocking the intake and/or outlet openings can damage the oven.

(4) Place the oven as far away from radios and Televisions as possible. Operation of microwave oven may cause interference to radio or TV reception.

(5) Plug your oven into a standard household outlet. Be sure the voltage and the frequency is the same as the voltage and the frequency on the rating label. Follow GROUNDING INSTRUCTIONS on page EN-6.

⚠ ***WARNING:*** Do not install oven over a range cooktop or other heat-producing appliance. If installed near or over a heat source, the oven could be damaged, and the warranty would be void.

OPERATION

Control Panel and Features

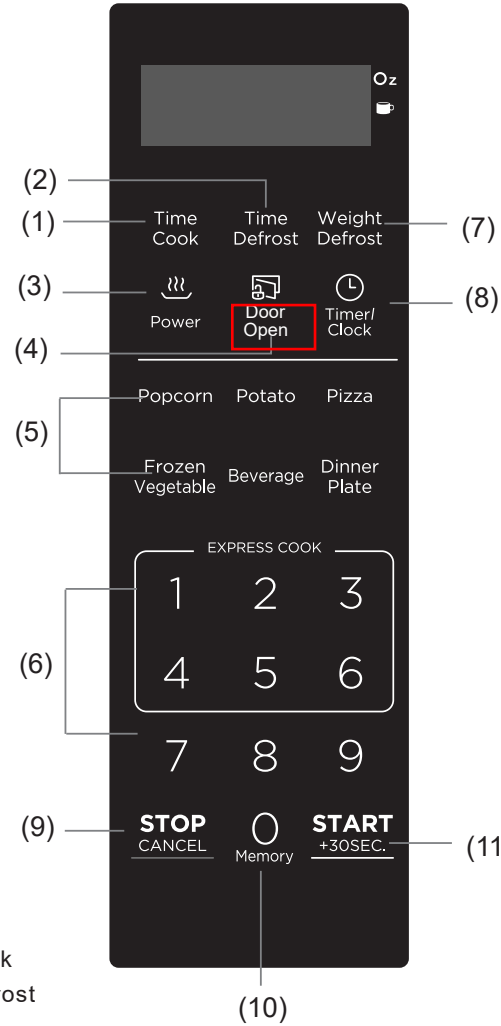

(1) Time Cook
(2) Time Defrost
(3) Power
(4) Door open
(5) Auto Menu: Popcorn, Potato, Pizza, Frozen Vegetable, Beverage, Dinner Plate
(6) Number Buttons:0-9
(7) Weight Defrost
(8) Timer/ Clock
(9) Stop/Cancel
(10) Memory Function
(11) Start/+30Sec.

OPERATION

1. Safety Lock

Safety Lock is a system that safeguards against unintended activation of the oven, providing a protective measure to ensure child safety.

(1) How the safety lock works

Initiating the cooking automatically triggers the lock. The lock will also stay engaged for 30 minutes after cooking ends.

Safety Lock is active by default. It will only be deactivated if the user chooses to do so manually. Even in the event of a power disconnection, the oven will preserve the state of the safety lock, whether it is activated or deactivated.

(2) Unlock the door

Press Door Open during operation and open the door within 10 seconds, or the safety lock will re-engage. The door will stay unlocked until cooking is initiated.

Or:

Press Door Open within 30 minutes after cooking is complete to manually disable the door lock and switch to standby mode. If no key is pressed, the safety lock will automatically disengage after 30 minutes.

(3) Deactivate the safety lock

If there are no children in the house, you can choose to permanently deactivate the safety lock function.

Press “7” , “9” in consecutive order and then press and hold Door Open for three seconds within 30 seconds, the screen will display “ULoc”, indicating the successful deactivation of the safety lock.

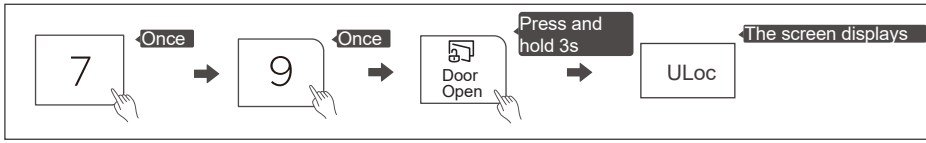

(4) Re-activate the safety lock

Press “7” , “9” in consecutive order and then press and hold Door Open for three seconds within 30 seconds, the screen will display “Loc”, indicating the successful re-activation of the safety lock.

2. Setting the Clock

(1) Press Timer/Clock twice, the screen will display “00:00”.

(2) Press the number keys to enter the current time.

For example time is 12:10 now, please press "1,2,1,0" in turn.

(3) Press Timer/Clock to confirm. The clock is set.

Notes:

(1) To reset the clock, please repeat step 1 to step 3.

(2) The clock is a 12-hour display. If the clock is not set, it will not work when powered.

3. Setting the Kitchen Timer

(1) Press Timer/Clock once, the screen will display “00:00”.

(2) Press the number keys to set the desired time. The maximum time value is “99:99”.

(3) Press START +30SEC. to confirm. The timer starts counting down.

Note: The kitchen timer is a timer.

4. Microwave Cooking

11 power levels are available.

Level	10	9	8	7	6	5	4	3	2	1	0
Power	100%	90%	80%	70%	60%	50%	40%	30%	20%	10%	0%
Display	PL10	PL9	PL8	PL7	PL6	PL5	PL4	PL3	PL2	PL1	PL0

(1) Press Time Cook once, the screen will display "00:00".

(2) Press the number keys to set the cooking time. The maximum time value is “99:99”.

(3) Press Power once, and "PL10" will display. Then press the number keys to set the power level. The 11 power levels are available.

(4) Press START +30SEC. to start cooking.

Example: To cook the food with 50% microwave power for 15 minutes.

a. Press Time Cook once. "00:00" displays.

b. Press "1", "5", "0", and "0" in order.

c. Press Power once, then press "5" to select 50% microwave power.

d. Press START +30SEC. to start cooking.

Notes:

(1) Opening the oven door or pressing STOP CANCEL during operation will interrupt the current mode.

(2) If "PL0" is selected, the oven will work with a fan for no power. You can use this level to remove the odor of the oven.

(3) The power level can be changed during operation. Press Power once and then the current power will display for 3 seconds. Press the number keys to change the power. The oven will work with the selected power.

5. Speedy Cooking

(1) In standby mode, pressing the number keys 1 to 6 lets you quickly select a cooking time from 1 to 6 minutes. Then you can press START +30SEC. to increase the cooking time. The maximum time value is “99:99”.

(2) In standby mode, press START +30SEC. to cook food at 100% power level for 30 seconds. Each press on the same key can increase 30 seconds and the maximum time value is “99:99”.

Note: In the cooking state and defrosting by time state, each more press on START +30SEC. can increase the cooking time by 30 seconds (except for defrosting by weight, the auto menu, and the first stage of multi-stage cooking).

6. Defrost by Weight

(1) Press Weight Defrost once, "dEF1" will display.

(2) Press the number keys to set the weight of the food. The range of weight is 4 to 100 Oz.

(3) Press START +30SEC. to start defrosting.

7. Defrost by Time

(1) Press Time Defrost once and then the screen will display “dEF2”.

(2) Press the number keys to set the desired defrost time. The maximum time value is “99:99”.

(3) Press Power once, "PL3" will display. And then press the number keys to set the power level. (If you do not need to adjust the power level, skip this step.)

(4) Press START +30SEC. to start defrosting.

Notes:

(1) The defrost power is PL3 and it cannot be changed during defrosting.

(2) The buzzer will sound to remind you to turn the food over during defrosting.

If no operation, the oven will continue working.

8. Multi-Stage Cooking

Notes: (1) Two cooking stages can be set in multi-stage cooking.

(2) If you set the defrost function, it will work automatically in the first stage.

(3) The auto menu and speedy cooking cannot be set as one of the multi-stage.

Example: Defrost food for 5 minutes and then cook with 80% microwave power for 7 minutes.

(1) Press Time Defrost once and then the screen will display “dEF2”.

(2) Press “5”, “0”, and “0” to set the desired defrost time to 5 minutes.

(3) Press Time Cook once and then press “7”, “0”, and “0” to set the cooking time.

(4) Press Power once and then “PL10” will display.

(5) Press “8” to set the power level to PL8.

(6) Press START +30SEC. to start cooking.

9. Auto menu

(1) Press the corresponding menu key repeatedly to select the weight of the food you want.

Example: Press PIZZA once and then “4.0¯” displays.

(2) Press **START** +30SEC. to start cooking.

Auto menu chart

Menu	Weight	Display	Power
POPCORN	1.75Oz	1.75	PL10
	3.0Oz	3.0¯	
	3.5Oz	3.5¯	
POTATO	1 (8Oz)	1	PL10
	2 (16Oz)	2	
	3 (24Oz)	3	
PIZZA	4.0Oz	4.0¯	PL7
	8.0Oz	8.0¯	
	14.0Oz	14.0¯	
FROZEN VEGETABLE	4.0Oz	4.0¯	PL10
	8.0Oz	8.0¯	
	16.0Oz	16.0¯	
BEVERAGE	1 Cup (120ml)	1-	PL10
	2 Cups (240ml)	2-	
	3 Cups (360ml)	3-	
DINNER PLATE	9.0Oz	9.0¯	PL7
	12.0Oz	12.0¯	
	18.0Oz	18.0¯	

10. Memory Function

You can save the settings for a dish in the memory and call it up again.

(1) Press MEMORY repeatedly to select the memory 1-3 procedure.
"1", "2" and "3" will display in order.

(2) If the procedure has been set, press START +30SEC. to start working.
Otherwise, please continue to set.

(3) After finishing the setting, press START +30SEC. once to save the procedure.

Example: Set memory 2 (cook food with 80% microwave power for 3 minutes).

(1) In standby mode, press MEMORY twice.

(2) Press Time Cook once and then press the number keys "3", "0", and "0" in order.

(3) Press Power once and then press the number key "8".

(4) Press START +30SEC. to save the setting and "2" will display.

Notes:

(1) If the power is not cut off, the procedure will be saved all the time.

(2) The auto menu, speedy cooking, and kitchen timer cannot be set as a memory function.

11. Inquiring Function

(1) If the clock has been set, the current time will display for three seconds by pressing Timer/ Clock in the cooking state.

(2) In the microwave cooking state, press Power to inquire about the power level.
It will display for three seconds.

12. Lock Function for Children

You can use this function to disable the screen buttons and prevent your child from accidentally turning the oven on.

To activate the lock:

In standby mode, press and hold STOP CANCEL for three seconds. A beep sounds and "[- -]" will display.

To deactivate the lock:

In a locked state, press and hold STOP CANCEL for three seconds. A beep sounds.

Maintenance

Troubleshooting

Check your problem by using the chart below and try the solutions for each problem. If the microwave oven still does not work properly, contact the nearest authorized service center.

TROUBLE	POSSIBLE CAUSE	POSSIBLE REMEDY
Oven will not start	a. Electrical cord for oven is not plugged in. b. Door is open. c. Wrong operation is set.	a. Plug into the outlet. b. Close the door and try again. c. Check instructions.
Arcing or sparking	a. Materials to be avoided in microwave oven were used. b. The oven is operated when empty. c. Spilled food remains in the cavity.	a. Use microwave-safe cookware only. b. Do not operate with oven empty. c. Clean cavity with wet towel.
Unevenly cooked foods	a. Materials to be avoided in microwave oven were used. b. Food is not defrosted completely. c. Cooking time, power level is not suitble. d. Food is not turned or stirred.	a. Use microwave-safe cookware only. b. Completely defrost food. c. Use correct cooking time, power level. d. Turn or stir food.
Overcooked foods	Cooking time, power level is not suitable.	Use correct cooking time, power level.
Undercooked foods	a. Materials to be avoided in microwave oven were used. b. Food is not defrosted completely. c. Oven ventilation ports are restricted. d. Cooking time, power level is not suitable.	a. Use microwave-safe cookware only. b. Completely defrost food. c. Check to see that oven ventilation ports are not restricted. d. Use correct cooking time, power level.
Improper defrosting	a. Materials to be avoided in microwave oven were used. b. Cooking time, power level is not suitable. c. Food is not turned or stirred.	a. Use microwave-safe cookware only. b. Use correct cooking time, power level. c. Turn or stir food.

ONE YEAR LIMITED WARRANTY

This product carries a warranty stating that it will be free from defects in material and workmanship for a period of one year from the date of delivery. This warranty is valid for the original retail delivery from the date of initial retail delivery and is not transferable. Keep your original sales receipt. The date of delivery establishes the warranty period, should service be required.

IMPORTANT:

1. This warranty does not cover damages resulting from accident, misuse or abuse, lack of reasonable care, the affixing of any attachments not provided with the product, loss of parts, or subjecting the appliance to any but the specified voltage. (Read directions carefully.)
2. This warranty is void if this product is ever used for other than private household purposes.
3. This warranty is void if this product is ever used outside of United States.

If service is required during the warranty period, properly pack your unit. We recommend using the original carton and packing materials.
If additional assistance is needed, please contact customer assistance at:

800-842-1289

Midea America Corp. expressly disclaims all responsibility for consequential damages or incidental losses caused by use of the appliance. Some states do not allow this exclusion or limitation of incidental or consequential losses so the foregoing disclaimer may not apply to you. This warranty gives you specific legal rights, and you may also have other rights which may vary from state to state.

The serial number can be found on the back cabinet. We suggest that you record the serial number of your unit in the space below for future reference

Model Number:_____

Serial Number:_____

Product registration is not mandatory. Failure to complete and return the card or form does not diminish the consumer' s warranty rights.

SAVE THIS FOR YOUR RECORDS

Made in Thailand

BLACK+DECKER is a registered trademarks of The Black & Decker Corporation, or one of its affiliates, and used under license.

PRECAUCIONES PARA EVITAR UNA POSIBLE EXPOSICIÓN AL EXCESO DE ENERGÍA DE MICROONDAS

(a). No intente utilizar este horno microondas con la puerta abierta ya que esto puede provocar una exposición peligrosa a la energía de microondas.
Es importante no anular ni manipular indebidamente los dispositivos de seguridad.

(b). No coloque ningún objeto entre la parte frontal del horno y la puerta ni permita que la suciedad o residuos de limpiadores se acumulen en las superficies de sellado.

(c). No utilice el horno microondas si está dañado. Es importante que la puerta del horno microondas cierre apropiadamente y que no hayan daños en:
(1). PUERTA (inclinación)
(2). BISAGRAS Y PESTILLOS (rotos o flojos)
(3). SELLOS DE PUERTA Y SUPERFICIES HERMÉTICAS

(d). El horno microondas no debe ser ajustado ni reparado por nadie que no sea personal de servicio técnico debidamente calificado.

Especificaciones

Modelo:	EM720CB7
Alimentación	120 VAC 60 Hz
Potencia de entrada	1050W
Potencia de salida de Microondas	700W
Capacidad	0.7 Pies cúbicos
Diámetro de la bandeja	∅10 inch
Dimensiones externas (An. x Prof. x Al.)	17.3×13.0×10.2 inch (440×330×259 mm)
Peso neto	Aproximadamente 20.2 lbs / 9.17 kg

INSTRUCCIONES DE SEGURIDAD IMPORTANTES

ADVERTENCIA-Al utilizar aparatos eléctricos, se deben seguir siempre las precauciones básicas de seguridad, que incluyen las siguientes. Para reducir el riesgo de quemaduras, descargas eléctricas, incendios, lesiones a personas o exposición excesiva a energía de microondas.

1. Lea todas las instrucciones antes de utilizar el aparato.
2. Lea y siga las instrucciones específicas: **"PRECAUCIONES PARA EVITAR UNA POSIBLE EXPOSICIÓN AL EXCESO DE ENERGÍA DE MICROONDAS"** en la página 2.
3. Este aparato debe estar conectado a tierra. Conecte únicamente a un tomacorriente debidamente conectado a tierra. Consulte {"INSTRUCCIONES DE CONEXIÓN A TIERRA"} en la página 6.
4. Instale o coloque este artefacto solo de acuerdo con las instrucciones de instalación proporcionadas.
5. LOS CONTENIDOS CALIENTES PUEDEN CAUSAR QUEMA-DURAS GRAVES. NO PERMITAQUE LOS N IÑO S UTILI CEN EL M ICR OONDAS. Teng a cuida do al ret ira r obje tos calie ntes.
6. Cuando limpie las superficies de la puerta y del horno que se juntan al cerrar la puerta, utilice solo jabones o detergentes suaves y no abrasivos aplicándolos con una esponja o paño suave.
7. Mantenga el cable de alimentación alejado de superficies calientes.
8. Los líquidos, como agua, café o té pueden sobrecalentarse más allá del punto de ebullición sin que pueda notarse que están hirviendo. No siempre habrá burbujas o vapor de ebullición visibles al retirar el recipiente del horno microondas.

ESTO PODRÍA DAR LUGAR A QUE LOS LÍQUIDOS HIRVIENDO SE DESBORDEN REPENTINAMENTE AL INTRODUCIR EN EL LÍQUIDO UNA CUCHARA U OTRO UTENSILIO. Para reducir el riesgo de lesiones a personas:

(1). No sobrecaliente el líquido.

(2). Agite el líquido antes y durante el calentamiento.

(3). No utilice recipientes de lados rectos y cuello angosto.

(4). Después de calentar, deje reposar el recipiente en el horno microondas durante un corto tiempo antes de retirarlo.

(5). Tenga mucho cuidado al insertar una cuchara u otro utensilio en el recipiente.

9. Este aparato debe ser reparado únicamente por personal de servicio calificado.
   Póngase en contacto con el centro de servicio autorizado más cercano para una evaluación, reparación o ajuste.

10. Para reducir el riesgo de incendio en la cavidad del horno:
    (1). No cocine demasiado los alimentos. Esté atento cuando coloque papeles, plástico u otros materiales inflamables dentro del horno para facilitar la cocción.
    (2). Retire los sujetadores metálicos de las bolsas de papel o de plástico antes de colocarlas en el horno.
    (3). Si los materiales dentro del horno empiezan a arder, mantenga cerrada la puerta del horno, apáguelo y desconecte el cable de alimentación o desconecte la energía en la caja de fusibles o en el panel del interruptor automático.
    (4). No utilice la cavidad del horno para almacenar objetos. No deje productos de papel, utensilios de cocina o alimentos en la cavidad del horno cuando no esté en uso.

11. Algunos productos como huevos enteros y recipientes sellados, por ejemplo, frascos de vidrio cerrados, pueden explotar por lo que no deben calentarse en este horno.

12. No guarde este aparato al aire libre. No utilice este producto cerca del agua, por ejemplo, cerca del fregadero de la cocina, en un sótano húmedo, cerca de una piscina o lugares similares.
13. No sumerja el cable de alimentación ni el enchufe en agua ni en ningún otro líquido.
14. Utilice este artefacto solo para el uso previsto como se describe en este manual.
    No utilice productos químicos ni vapores corrosivos en este aparato. Este tipo de horno está diseñado específicamente para calentar, cocinar o secar los alimentos.
    No está diseñado para uso industrial o de laboratorio.
15. No utilice este artefacto si el cable de alimentación o enchufe están dañados, si no funciona correctamente o si tiene daños o se ha caído.
16. No cubra ni bloquee ninguna ranura del aparato.
17. No cuelgue el cable de alimentación sobre el borde de la mesa o mostrador.

GUARDE ESTAS INSTRUCCIONES

SOLO PARA USO DOMÉSTICO (NO PARA USO COMERCIAL)

INSTRUCCIONES PARA CONEXIÓN A TIERRA

Este aparato debe estar conectado a tierra. En caso que se produzca un cortocircuito eléctrico, la conexión a tierra reduce el riesgo de descarga eléctrica al proporcionar una vía de escape para la corriente eléctrica. Este aparato está equipado con un cable que tiene una conexión a tierra con un enchufe a tierra. El enchufe debe estar conectado a un tomacorriente que esté correctamente instalado y conectado a tierra.

ADVERTENCIA - El uso inapropiado del enchufe con toma a tierra puede causar una descarga eléctrica. Consulte a un electricista o técnico de servicio calificado si las instrucciones de conexión a tierra no se entienden completamente, o si existen dudas sobre si el aparato está conectado a tierra correctamente. Si es necesario utilizar un cable de extensión, utilice solo un cable de extensión de 3 clavijas que tenga un enchufe con conexión a tierra de 3 clavijas y un tomacorriente de 3 clavijas que acepte el enchufe del aparato. La clasificación marcada del cable de extensión debe ser igual o mayor que la clasificación eléctrica del aparato.

PELIGRO-Peligro de descarga eléctrica:
Tocar algunos de los componentes internos puede causar graves lesiones personales o la muerte. No desarme este aparato.

ADVERTENCIA-Peligro de descarga eléctrica:
El uso inadecuado de la conexión a tierra puede provocar una descarga eléctrica. No lo enchufe en un tomacorriente hasta que el aparato esté correctamente instalado y conectado a tierra.

1. Se proporciona un cable de alimentación corto con el propósito de reducir el riesgo de tropezarse o enredarse con un cable más largo.
2. Se pueden utilizar cables de extensión solo si se usan con cuidado.
3. Si se utiliza un cable de extensión:
   (1). La clasificación eléctrica marcada en el cable de extensión debe ser por lo menos igual que la clasificación eléctrica del aparato.
   (2). El cable de extensión debe ser un cable de 3 hilos con conexión a tierra.
   (3). El cable de extensión debe colocarse de tal manera que no cuelgue del borde de un mostrador ni de una mesa para que no pueda ser tirado por un niño o alguien pueda tropezarse accidentalmente.

INTERFERENCIA DE RADIO

1. El funcionamiento del horno microondas puede causar interferencias en su radio, televisor o equipos similares.
2. Cuando hay interferencia, ésta puede reducirse o eliminarse tomando las siguientes medidas:
   (1). Limpie la puerta y la superficie de sellado del microondas.
   (2). Reoriente la antena receptora de la radio o la televisión.
   (3). Reubique el microondas con respecto al receptor.
   (4). Coloque el microondas lejos del receptor.
   (5). Enchufe el horno microondas en un tomacorriente diferente, de modo que el horno microondas y el receptor estén en circuitos derivados diferentes.

3. Este equipo genera, utiliza y puede radiar energía de radiofrecuencia y, si no se instala y utiliza de acuerdo con las instrucciones, puede causar interferencia perjudicial a las comunicaciones de radio. Sin embargo, no hay garantía de que la interferencia no ocurra en una instalación particular. Si este equipo causa interferencia perjudicial a la recepción de radio o televisión, lo cual se puede determinar apagando y encendiendo el equipo, se anima al usuario a intentar corregir la interferencia mediante una o más de las siguientes medidas:
(1) Reorientar o reubicar la antena receptora.
(2) Aumentar la separación entre el equipo y el receptor.
(3) Conectar el equipo a un tomacorriente en un circuito diferente del que está conectado el receptor.
(4) Consultar al distribuidor o a un técnico de radio/TV experimentado para obtener ayuda.

Este aparato cumple con la sección18 de las normas de la FCC.

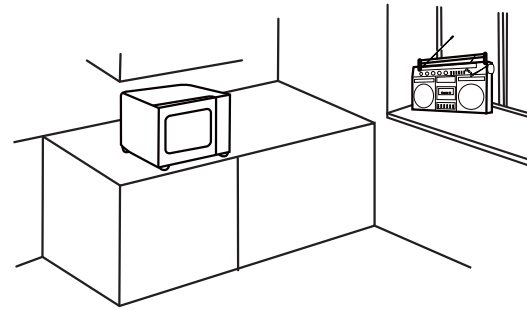

UTENSILIOS

PRECAUCIÓN-Riesgo de lesiones personales:
Los recipientes demasiado cerrados podrían explotar. Los recipientes cerrados deben abrirse y las bolsas de plástico deben perforarse antes de cocinar.
Consulte las instrucciones en "{Materiales que puede utilizar en el horno microondas o Materiales a evitar en el horno microondas}"
Existen algunos utensilios de cocina no metálicos que no son seguros para utilizar en el hornos microondas. En caso de duda, puede probar los utensilios de cocina en cuestión siguiendo el procedimiento a continuación.

Prueba de los utensilios de cocina:

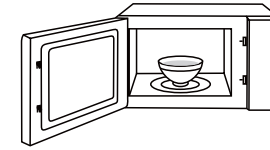

1. Inserte los utensilios de cocina en cuestión y un recipiente para microondas lleno con 1 taza (250 ml) de agua fría en el horno microondas.
2. Cocine a máxima potencia durante 1 minuto.
3. Sienta cuidadosamente la superficie de los utensilios de cocina. Si los utensilios de cocina está calientes, no los utilice para cocinar en el horno microondas.
4. No exceda 1 minuto de cocción.

NOTA-MANTENGA LA CAVIDAD DEL HORNO LIMPIA

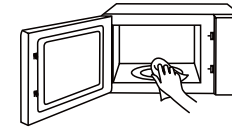

Materiales que se pueden usar en el horno a microondas

Observaciones

Bandeja doradora	Siga las instrucciones del fabricante. El fondo de la bandeja debe estar al menos a 5 mm arriba del plato giratorio. El uso incorrecto puede resultar en la rotura del plato giratorio.
Elementos para comida	Use solamente utensilios seguros para microondas. Siga las instrucciones del fabricante. No use platos rotos o astillados.
Jarras de vidrio	Quíteles siempre la tapa. Use solo para calentar alimentos hasta su punto justo. La mayoría de las jarras no son resistentes al calor y pueden romperse.
Cristalería	Use solamente cristalería resistente al calor del horno. Asegúrese de que no hay adornos metálicos. No use platos rotos o astillados.
Bolsas para cocinar en horno	Siga las instrucciones del fabricante. No las cierre con precintos. Asegúrese de que tengan aberturas para permitir la salida de vapores
Platos y vasos de papel	Uselos para cocción / calentamiento de corto tiempo. No deje el horno sin atención mientras cocina / calienta.
Servilletas de papel	Uselas para cubrir los alimentos para que retengan y absorban grasa. Deben usarse con supervisión para cocción de corto tiempo.
Pergamino de papel	Uselo como cubierta para prevenir salpicaduras o como envoltura para cocción al vapor.
Plásticos	Solamente aptos para microondas. Siga las instrucciones del fabricante. Deben estar etiquetados como “Seguros para microondas”. Algunos plásticos contienen aislantes de manera que los alimentos en su interior logren calentarse. Las “Bolsas para Hervir” y las bolsas plásticas herméticamente cerradas deben ser abiertas o perforadas y usar como vienen empaquetadas.
Cubiertas plásticas	Solamente aptas para microondas. Uselas para cubrir los alimentos durante la cocción para retener la humedad. No permita que las cubiertas plásticas entren en contacto con los alimentos.
Termómetros	Solamente aptos para microondas. (termómetros para carnes y dulces / caramelo).
Papel encerado	Uselo como una cubierta para prevenir salpicaduras y retener la humedad

Materiales a ser evitados en el horno a microondas

Observaciones Respecto a los contenedor

Bandeja de aluminio	Puede causar arcos. Pase los alimentos a un recipiente apto para microondas.
Caja de alimentos con manija metálica	Puede causar arcos. Pase los alimentos a un recipiente apto para microondas.
Utensilios de metal o con revestimientos metálicos	Los metales evitan que la energía de microondas vayan a los alimentos. Los adornos de metal pueden causar arcos.
Precintos o cierres de metal	Pueden causar arcos y podrían causar fuego dentro del horno.
Bolsas de papel	Pueden causar fuego en el horno.
Espumados plásticos	Los espumados plásticos pueden derretirse o contaminar el líquido dentro cuando son expuestos a altas temperaturas
Madera	La madera se secará cuando es usada en el horno a microondas y puede rajarse o romperse.

PREPARANDO SU HORNO A MICROONDAS

Nombres de las partes y accesorios

Retire el horno y todos los materiales de su caja y de la cavidad del horno.

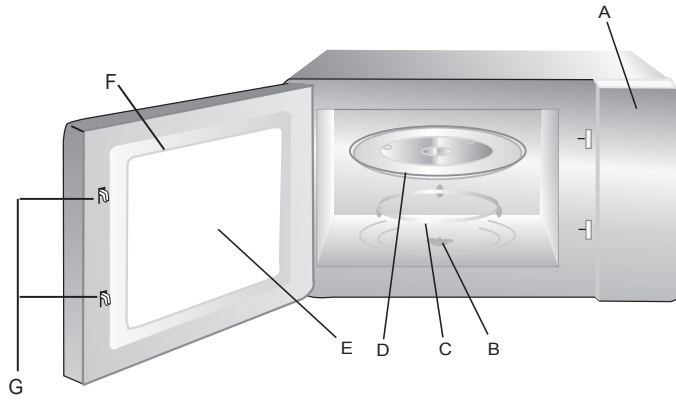

A) Panel de control
B) Eje para bandeja giratoria
C) Conjunto aro giratorio
D) Bandeja de vidrio
E) Ventana para observación
F) Conjunto puerta
G) Sistema de seguridad de cierre

Instalación del plato giratorio

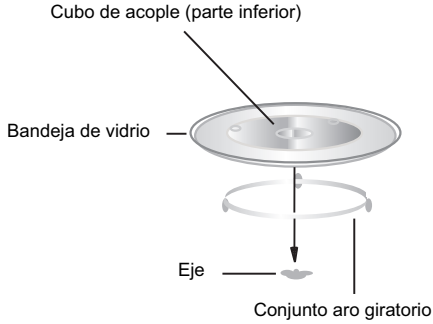

a. Nunca coloque la bandeja de vidrio con el lado de arriba hacia abajo. Nunca se debe usar el horno sin esta bandeja.
b. Tanto la bandeja de vidrio como el aro giratorio siempre deben usarse durante la cocción.
c. Todos los alimentos o los envases que los contienen siempre deben colocarse sobre la bandeja de vidrio giratoria.
d. Si la bandeja de vidrio o el aro giratorio se fisuran o rompen, contáctese con centro de servicio mas cercano.

Previo a la instalación

Retire todo el material de embalaje y los accesorios.
Examine el horno para descubrir si este tiene algún daño como ser abolladuras o la puerta desviada o rota.

Gabinete: Quite todo el film protector que encuentre en la superficie del gabinete.

No quite la tapa de Mica color marrón claro adherida dentro de la cavidad del horno, ya que esta sirve para proteger la válvula magnetrón.

Instalación

1. Elija una superficie nivelada que proporciona suficiente espacio abierto para la entrada y/o salida de aire para ventilación.

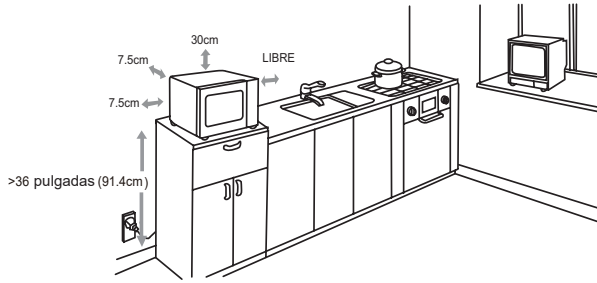

Una luz mínima de 7.5 cm se requiere entre el horno y cualquier pared adyacente. Un lado debe quedar libre. La altura mínima de instalación es de 36 pulgadas (91.4cm).

(1) Deje una luz mínima de 30 cm encima del horno.

(2) No quite las patas de la base del horno.

(3) El bloquear las aberturas de salida / entrada de aire pueden causar daño al horno.

(4) Colocar el horno tan lejos como sea posible de radios y televisores. El funcionamiento del horno microondas puede causar interferencias en la recepción de las emisiones de radio o TV.

2. Enchufe el horno en un tomacorriente normal doméstico con puesta a tierra. Asegúrese de que el voltaje y la frecuencia se correspondan con el marcado de la unidad en su etiquetado.

ADVERTENCIA: No instale el horno sobre una cocina o fogón u otro artefacto que produzca calor. Si lo instala cerca o sobre una fuente de calor, el horno puede dañarse y eso anulará la garantía.

FUNCIONAMIENTO

Panel de control y funciones

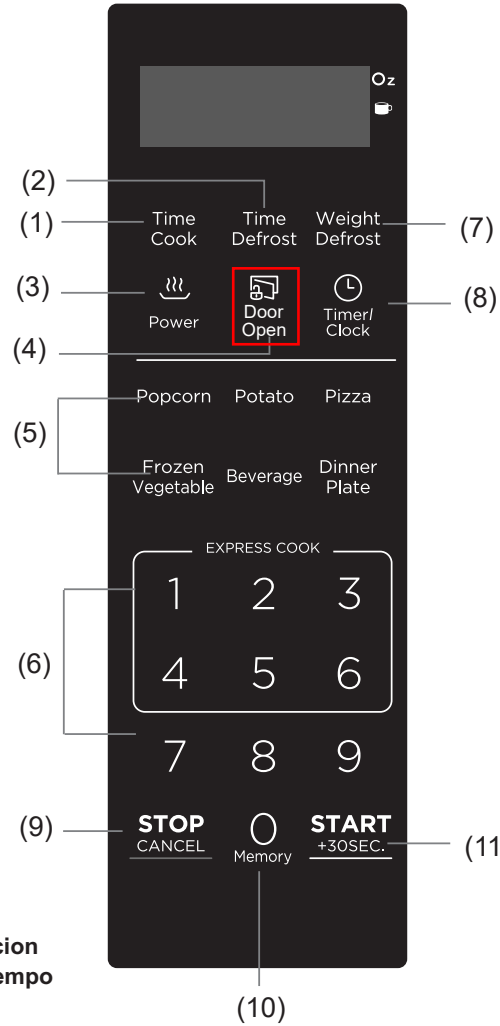

(1) Tiempo de coccion
(2) Descong por tiempo
(3) Potencla
(4) Puerta abierta
(5) Auto menús: Popcorn, Papas, Pizza, Vegetales congelados, Bebida, Plato de comida
(6) Number buttons: 0-9
(7) Descong por peso
(8) Temporizador / Reloj function
(9) Detener/borrar: Borra todo lo programado anteriormente antes de iniciarse la cocción. Durante la cocción presione una vez para detener el horno y dos veces para detener y borrar todo lo programado.
(10) Memoria function
(11) Iniciar/+30seg.

OPERACIÓN

1. Bloqueo de seguridad

El Bloqueo de Seguridad es un sistema que protege contra la activación no intencionada del horno, proporcionando una medida de protección para garantizar la seguridad infantil.

(1) Cómo funciona el mecanismo de seguridad

Iniciar un proceso de cocción activa el bloqueo de la puerta, y también se activa si la puerta permanece desbloqueada durante 30 minutos adicionales después de la finalización de la cocción.

El Bloqueo de Seguridad está activo por defecto. Solo se desactivará si el usuario decide hacerlo manualmente. Incluso en caso de desconexión de energía, el horno preservará el estado del bloqueo de seguridad, ya sea que esté activado o desactivado.

(2) Desbloquear la puerta

Presione Door Open durante la operación y abra la puerta dentro de 10 segundos, o el bloqueo de seguridad se volverá a activar. La puerta permanecerá desbloqueada hasta que se inicie la cocción.

O:

Presione Door Open dentro de los 30 minutos después de que la cocción haya finalizado para desactivar manualmente el bloqueo de la puerta y cambiar a modo de espera. Si no se presiona ninguna tecla, el bloqueo de seguridad se desactivará automáticamente después de 30 minutos.

(3) Desactivar el mecanismo de seguridad

Si no hay niños en la casa, puedes optar por desactivar permanentemente la función de mecanismo de seguridad.

Presiona “7”, “9” en orden consecutivo y luego presiona y mantén Door Open durante tres segundos dentro de los 30 segundos, la pantalla mostrará “ULoc”, indicando la desactivación exitosa del mecanismo de seguridad.

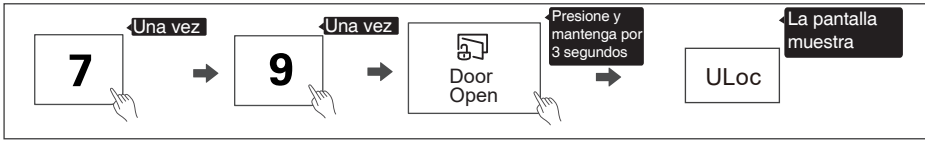

(4) Re-activar el mecanismo de seguridad

Presiona “7”, “9” en orden consecutivo y luego presiona y mantén durante Door Open tres segundos dentro de los 30 segundos, la pantalla mostrará “Loc”, indicando la reactivación exitosa del mecanismo de seguridad.

2. Ajuste del reloj

(1) Pulse Timer/ Clock dos veces, la pantalla mostrará "00:00".

(2) Presione los botones numéricos para ingresar la hora.

Por ejemplo, si son las 12:10, pulse "1,2,1,0" sucesivamente.

(3) Pulse Timer/ Clock para confirmar. El reloj habrá sido ajustado.

Notas:

(1) Para reiniciar el reloj, repita los pasos del 1 al 3.

(2) El reloj tiene una visualización de 12 horas. Si el reloj no está configurado, no funcionará cuando se encienda.

3. Ajuste del temporizador

(1) Pulse Timer/ Clock una vez, la pantalla mostrará "00:00".

(2) Presione los botones numéricos para ingresar el tiempo deseado. El tiempo máximo corresponde a “99:99”.

(3) Pulse START +30SEC. para confirmar. El temporizador iniciará la cuenta atrás.

Nota: Esta función corresponde a un temporizador de cocina.

4. Cocción por microondas

Existen 11 niveles de potencia disponibles.

Nivel	10	9	8	7	6	5	4	3	2	1	0
Potencia	100%	90%	80%	70%	60%	50%	40%	30%	20%	10%	0%
Visualización	PL10	PL9	PL8	PL7	PL6	PL5	PL4	PL3	PL2	PL1	PL0

(1) Pulse Time Cook una vez, la pantalla mostrará "00:00".

(2) Presione los botones numéricos para ingresar el tiempo deseado. El tiempo máximo corresponde a “99:99”.

(3) Pulse Power una vez y aparecerá "PL10" en pantalla. A continuación, pulse los botones numéricos para ajustar el nivel de potencia. Existen 11 niveles de potencia disponibles.

(4) Presione START +30SEC. para iniciar la cocción.

Ejemplo: Para cocinar los alimentos con 50% de potencia durante 15 minutos.

a. Pulse Time Cook una vez. En pantalla se visualizará “00:00”.

b. Pulse "1", "5", "0" y "0" en orden.

c. Pulse Power una vez y, a continuación, pulse "5" para seleccionar una potencia de microondas del 50%.

d. Presione START +30SEC. para iniciar la cocción.

Nota:

(1) Abra la puerta del horno o pulse STOP CANCEL durante el funcionamiento para interrumpir la modalidad de funcionamiento en curso.

(2) Si se selecciona "PL0", el horno funcionará con un ventilador sin potencia. Puede utilizar este nivel para eliminar olores del horno.

(3) El nivel de potencia puede modificarse durante el funcionamiento. Pulse Power una vez y se mostrará la potencia seleccionada durante 3 segundos. Pulse los botones numéricos para cambiar la potencia.
El horno funcionará con la potencia seleccionada.

5. Cocción rápida

(1) En modalidad de espera, al presionar los botones numéricos del 1 al 6, puede seleccionar rápidamente un tiempo de cocción de 1 a 6 minutos. Luego puede presionar START +30SEC. para aumentar el tiempo de cocción.
El tiempo máximo corresponde a “99:99”.

(2) En modalidad de espera, presione START +30SEC. para cocinar los alimentos a un nivel de potencia de 100% durante 30 segundos.
Cada pulsación del mismo botón puede aumentar 30 segundos y el valor máximo de tiempo es "99:99".

Nota: En la modalidad de cocción y descongelamiento por tiempo, cada pulsación más de START +30SEC. puede aumentar el tiempo de cocción en 30 segundos (excepto para el descongelamiento por peso, el menú automático y la primera etapa de la cocción multietapa).

6. Descongelar por peso

(1) Pulse Weight Defrost una vez y aparecerá " dEF1" en pantalla.

(2) Presione los botones numéricos para ajustar el peso de la comida. El rango de peso es de 4 a 100 Oz.

(3) Presione START +30SEC. para iniciar el proceso de descongelamiento.

7. Descongelar por tiempo

(1) Pulse Time Defrost una vez, la pantalla mostrará "dEF2".

(2) Presione los botones numéricos para ingresar el tiempo de descongelamiento deseado. El tiempo máximo corresponde a “99:99”.

(3) Pulse Power una vez y aparecerá "PL3" en pantalla. A continuación, pulse los botones numéricos para ajustar el nivel de potencia. (Si no necesita ajustar el nivel de potencia, omita este paso).

(4) Presione START +30SEC. para iniciar el proceso de descongelamiento.

Nota:

(1) El nivel de potencia predeterminado es de PL3 y no puede ser cambiado durante el descongelamiento.

(2) Durante el descongelamiento, el zumbador emitirá un pitido para recordarle que debe voltear los alimentos.
Si no hay ninguna operación, el horno seguirá funcionando.

8. Cocción multietapa

Nota: (1) En la cocción multietapa se pueden ajustar dos etapas de cocción.
(2) Si ajusta la función de descongelamiento, esta se convertirá en la primera etapa automáticamente.
(3) El menú automático y el menú por sensor no pueden ser ajustados como la primera etapa de esta modalidad.

Ejemplo: Descongele los alimentos durante 5 minutos y, a continuación, cocínelos a una potencia de microondas de 80% durante 7 minutos.

(1) Pulse Time Defrost una vez, la pantalla mostrará "dEF2".

(2) Presione los botones “5”, “0”, y “0” para ajustar el tiempo de descongelamiento deseado en 5 minutos.

(3) Presione Time Cook una vez y luego presione “7”, “0”, y “0” para ajustar el tiempo de cocción.

(4) Pulse Power una vez y aparecerá "PL10" en pantalla.

(5) Pulse "8" para ajustar el nivel de potencia a PL8.

(6) Presione START +30SEC. para iniciar la cocción.

9. Menú automático

(1) Pulse repetidamente el botón de menú correspondiente para seleccionar el peso del alimento que desee.
Ejemplo: Presione PIZZA una vez y "4.0¯" aparecerá en pantalla.

(2) Presione START +30SEC. para iniciar la cocción.

Tabla de menú automático

Menú	Peso	Visualización	Potencia
PALOMITAS DE MAIZ	1.75Oz	1.75	PL10
	3.0Oz	3.0¯	
	3.5Oz	3.5¯	
PATATAS ASADAS	1 (8Oz)	1	PL10
	2 (16Oz)	2	
	3 (24Oz)	3	
PIZZA	4.0Oz	4.0¯	PL7
	8.0Oz	8.0¯	
	14.0Oz	14.0¯	
VERDURAS CONGELADAS	4.0Oz	4.0¯	PL10
	8.0Oz	8.0¯	
	16.0Oz	16.0¯	
BEBIDAS	1 taza (120ml)	1-	PL10
	2 tazas (240ml)	2-	
	3 tazas (360ml)	3-	
PLATO DE CENA	9.0Oz	9.0¯	PL7
	12.0Oz	12.0¯	
	18.0Oz	18.0¯	

10. Función de memoria

Puede guardar los ajustes de un plato en la memoria y volver a utilizarlos.

(1) Pulse MEMORY repetidamente para seleccionar el procedimiento de memoria 1-3. “1”, “2” y “3” se mostrarán en orden en la pantalla.

(2) Si se ha ajustado el procedimiento, pulse START +30SEC. para empezar a trabajar. De lo contrario, por favor continúe con los ajustes.

(3) Una vez finalizado el ajuste, pulse START +30SEC. una vez para guardar el procedimiento.

Ejemplo: Ajuste la memoria 2 (cocer los alimentos con una potencia de microondas del 80% durante 3 minutos).

(1) En modalidad de espera, pulse MEMORY dos veces.

(2) Presione Time Cook una vez y luego presione “3”, “0”, y “0” para ajustar el tiempo de cocción.

(3) Presione Power una vez y luego presione el botón numérico “8”.

(4) Pulse START +30SEC. para guardar el ajuste y se mostrará "2" en pantalla.

Nota:

(1) Si no se corta el suministro eléctrico, el procedimiento se guardará todo el tiempo.

(2) El menú automático, la cocción rápida y el temporizador de cocina no pueden configurarse como función de memoria.

11. Función de consultas

(1) Si el reloj ha sido configurado, la hora actual se mostrará durante tres segundos pulsando Timer/ Clock en la modalidad de cocción.

(2) En la modalidad de cocción por microondas, presione Power para revisar el nivel de potencia. La potencia se visualizará durante 3 segundos.

12. Función de bloqueo para niños

Puede utilizar esta función para evitar que los niños enciendan accidentalmente el horno.

Para activar la función de bloqueo:

En la modalidad de espera, mantenga pulsado STOP CANCEL L durante tres segundos.

Escuchará un pitido y la palabra “L - - -” será visualizada en la pantalla.

Para desactivar la función de bloqueo:

En modalidad de bloqueo, pulse STOP CANCEL y manténgalo pulsado durante tres segundos. Se escuchará un pitido.

MANTENIMIENTO

localización de defectos

Esta guía de mantenimiento y problemas ha sido desarrollada para que el usuario pueda referirse a ella en caso de que algún problema se presente con el aparato. Usted debe revisar esta guía antes de llamar a servicio técnico y determinar que lo que esta presentado el horno no sea posible resolverlo por medio de estas instrucciones.

PROBLEMA	POSIBLE CAUSA	POSIBLE SOLUCIÓN
El horno no da inicio a los procesos	a) El cable no esta conectado. b) Puerta esta abierta. c) Operación incorrecta.	a) Conecte el cable. b) Cierre la puerta. c) Revise las instrucciones.
Chispeo o contacto metálico	a) Materiales que no deben ser usados en el horno están dentro de el en vea página 6. b) El horno se opera cuando esta vacío. c) Restos de comida en la cavidad del horno.	a) Utilice solo utensilios de microondas. b) No opere vació. c) Limpie la cavidad
Alimentos cocidos uniformemente	a) Materiales ajenos están siendo usados en vea página 6. b) La comida no esta por completo descongelada. c) El tiempo de cocción o poder de cocción es incorrecto. d) La comida no se ha volteado o batido.	a) Utilice solo utensilios para microondas. b) Descongele la comida por completo. c) Ajuste el tiempo y poder de cocción correctos. d) Voltee o bata los alimentos.
Alimentos sobrecalentadas	Tiempo de cocción o poder de cocción no esta ajustado adecuadamente.	Ajuste el tiempo de cocción y poder de la manera adecuada.
Alimentos crudas no cocidos	a) Materiales ajenos están siendo usados en vea página 6. b) La comida no esta por completo descongelada. c) La ventilación no es adecuada. d) Poder de cocción o tiempo incorrectos.	a) Utilice solo utensilios para microondas. b) Descongele la comida por completo. c) Revise que la ventilación sea la adecuada. d) Ajuste tiempo y poder adecuadamente
Descongelación inapropiado	a) Materiales ajenos están siendo usados en vea página 6. b) Poder de cocción o tiempo incorrectos. c) La comida no se ha volteado o batido.	a) Utilice solo utensilios de microondas. b) Ajuste tiempo y poder adecuadamente c) Voltee o bata los alimentos.

GARANTÍA LIMITADA POR UN AÑO

Este producto cuenta con una garantía que establece que estará libre de defectos en material y mano de obra por un período de un año a partir de la fecha de entrega. Esta garantía es válida para la entrega minorista original a partir de la fecha de entrega minorista inicial.y no es transferible. Guarde su recibo de venta original. La fecha de entrega establece el período de garantía, en caso de que se requiera servicio.

IMPORTANTE:

1. Esta garantía no cubre daños resultantes de accidentes, mal uso o abuso, falta de cuidado responsable, fijar cualquier accesorio no provisto con el producto, pérdida de partes o someter al aparato a cualquier voltaje diferente al especificado. (Lea las instrucciones con atención).
2. Esta guarantía es invalido si este producto se utiliza para con excepción de los propósitos privados de casa.
3. Esta guarantía es invalido si este producto se utiliza fuera de Estados Unidos.

Si requiere servicio durante el período de garantía, empaque la unidad apropiadamente. Recomendamos el uso de la caja y los materiales de embalaje originales.

Para asistencia adicional por favor contacte nuestro servicio de asistencia al cliente bajo el número:

800-842-1289

Midea America Corp. expresamente rechaza cualquier responsabilidad por daños resultantes o pérdidas accidentales causadas por el aparato Algunos estados no permiten esta exclusión o limitación de pérdidas resultantes o accidentales, por lo que la limitación de responsabilidad antes mencionada puede no aplicarse a usted. Esta garantía le otorga derechos legales, y usted también puede tener otros derechos que pueden variar de estado en estado.

El número de serie se encuentra en el fondo del gabinete. Le aconsejamos que recorda ésto en el espacio abajo para la referencia en el futuro.

Número de modelo:_____

Número de serie:_____

El registro del producto no es obligatorio. Si no completa y devuelve la tarjeta o el formulario, no disminuir los derechos de garantía del consumidor.

GUARDE ESTO PARA SUS REGISTROS

Fabricado en Thailand

BLACK+DECKER™ es registran marcas de la Corporación de Black & Decker, o uno de sus afiliados y se utilizan bajo licencia.

PN:16170000B11899