iDance®

CYCLONE 400

BLUETOOTH SPEAKER with DISCO LIGHT • ENCEINTE BLUETOOTH avec LUMIÈRES DISCO • BLUETOOTH LUIDSPREKER met DISCO VERLICHTING • REDNER BLUETOOTH mit DISKO LICHT • ALTAVOZ BLUETOOTH con DISCO LIGERO • ALTOPARLANTE BLUETOOTH con DISCOTECA LUCE • BLUETOOTH-HØJTTALER MED DISKOLYS

User Manual
Manuel d'utilisation
Handleiding
Benutzerhandbuch
Manual de usuario
Manuale utente
Brugsanvisning

ENGLISH • FRANÇAIS • NEDERLANDS • DEUTSCH • ESPAÑOL • ITALIANO • DANSK

PLEASE READ THIS USER MANUAL COMPLETELY BEFORE OPERATING THIS UNIT AND RETAIN THIS BOOKLET FOR FUTURE REFERENCE.
VEUILLEZ LIRE ATTENTIVEMENT CE MANUEL AVANT D'UTILISER CETTE UNITÉ ET CONSERVEZ CE LIVRET POUR RÉFÉRENCE ULTÉRIEURE.
LEES DEZE GEBRUIKERSHANDLEIDING VOLLEDIG VOORDAT U DEZE GEBRUIKT EN HOUD DEZE HANDLEIDING VOOR TOEKOMSTIGE NASLAG OP.
BITTE LESEN SIE DIESE BEDIENUNGSANLEITUNG VOLLSTÄNDIG DURCH, BEVOR SIE DIESEBENUTZUNG NUTZEN, UND BEWAHREN SIE DIESES HANDBUCH FÜR DIE ZUKUNFT AUF.
POR FAVOR, LEA ESTAS INSTRUCCIONES ANTES DE UTILIZAR ESTE USO, Y CONSERVE ESTE MANUAL PARA EL FUTURO.
LEGGERE QUESTE ISTRUZIONI PRIMA DI UTILIZZARE QUESTO USO E SALVARE QUESTO MANUALE PER IL FUTURO.
LÆS DENNE BRUGSANVISNING HELT, FØR DU BENYTTER DENNE ENHED, OG OPBEVAR DENNE FOLDER TIL FREMTIDIG BRUG.

This product meets the essential requirements of Directive 2014/53/EU.
Ce produit répond aux exigences essentielles de la directive 2014/53/EU.
Dit product voldoet aan de essentiële vereisten van Richtlijn 2014/53/EU.
Dieses Produkt erfüllt die grundlegenden Anforderungen der Richtlinie 2014/53/EU.
Este producto cumple con los requisitos esenciales de la Directiva 2014/53/EU.
Questo prodotto soddisfa i requisiti essenziali della Direttiva 2014/53/EU.
Dette produkt opfylder de væsentlige krav i direktiv 2014/53/EU.

http://www.idanceaudio.com/documentation/declarationofconformity/

ENGLISH

WARNING

WARNING: TO REDUCE THE RISK OF FIRE OR SHOCK, DO NOT EXPOSE THIS PRODUCT TO RAIN OR MOISTURE

CAUTION

RISK OF ELECTRIC SHOCK DO NOT OPEN

CAUTION: TO REDUCE THE RISK OF FIRE OR SHOCK, DO NOT REMOVE COVER OR BACK. NO USER-SERVICEABLE PARTS INSIDE. REFER SERVICING TO QUALIFIED PERSONNEL

The lightning flash with arrowhead symbol inside an equilateral triangle is intended to alert User of the presence of un-insulated "hazardous voltage" within the product's enclosure, which may be of sufficient magnitude to induce a risk of electric shock to persons

The exclamation mark inside an equilateral triangle is intended to alert user of the presence of the important operating and maintenance (servicing) instructions in the literature accompanying the product.

NOTES:
Please do not attempt to open the back cover or power adapter as opening or removing the covers may expose you to dangerous voltage or other hazards, and it will also cause the restricted servicing to be disabled: There are no user servicing components inside.

NOTES:
This digital apparatus does not exceed the Class B limits for radio noise emissions from digital apparatus as set out in the Radio Interference Regulations of Industry Canada. These limits are designed to provide reasonable protection against harmful interference in a residential installation.

NOTES:
- Reorient or relocate the receiving antenna.
- Increase the separation between the equipment and the receiver.
- Connect the equipment into an outlet on a circuit different from that to which the receiver is connected
- Consult the dealer or an experienced radio/TV technician for assistance.

IMPORTANT SAFETY INSTRUCTIONS

1. Read these instructions.
2. Keep these instructions. Heed all warnings.
3. Follow all instructions.
4. Do not use this apparatus near water.
5. Clean only with dry cloth.
6. Do not block any ventilation openings.
7. Install in accordance with the manufacturer's instructions.
8. Do not install near any heat sources such as radiators, heat registers, stoves, or other apparatus (including amplifiers) that produce heat.
9. Do not defeat the safety of the polarized or grounding-type plug. A polarized plug has two blades with one wider than the other. A grounding type plug has two blades and a third grounding prong. The wide blade or the third prong are provided for your safety purpose. If the provided plug does not fit into your outlet, consult an electrician for replacement of the obsolete outlet.
10. Protect the power cord from being walked on or pinched particularly at plugs, convenience receptacles, and the point where they exit from the apparatus.
11 Only use attachments/accessories specified by the manufacturer.
12. Use only with the cart, stand, tripod, bracket, or table specified by the manufacture, or sold with the apparatus. When a cart is used, use caution when moving the cart/apparatus combination to avoid injury from tip-over. Portable Cart Warning
13. Unplug this apparatus during lightning storms or when unused for long periods of time.
14. Refer all servicing to qualified service personnel. Servicing is required when the apparatus has been damaged in any way such as power-supply cord or plug is damaged, liquid has been spilled or objects have fallen into the apparatus, the apparatus has been exposed to rain or moisture does not operate normally, or has been dropped.
15. The apparatus shall not be exposed to dripping or splashing and no objects filled with liquids, such as vases, shall be placed on the apparatus.
16 The battery shall not be exposed to excessive heat such as sunshine, fire or the like.
17. The MAINS plugs used as the disconnect device, which shall remain readily operable.

When this crossed-out wheeled bin symbol isattached to a product it means that the productis covered by the European Directive 2002/96/EC.Please inform yourself about the local separatecollection system for electrical and electronicproducts. Please act according to your local rulesand do not dispose of your old products with yournormal household waste. Correct disposal of yourold product helps to prevent potential negative consequences for the environment and humanhealth.

CE This product complies with the requirements of the Europe

Accessories:

Please check if all the items below are included in your package:

1) Speaker
2) USB Charging Cable
3) Instruction Manual

Charging:

Plug the charging cable into the speaker and connect to another USB power source such as a PC/MAC, etc.

Functions:

USB (USB is only a signal input port for playing music, no output function)

TF CARD
AUX-IN
BLUETOOTH
RECHARGEABLE BATTERY
VOLUME +/-
PLAY/PAUSE
PREVIOUS / NEXT TRACK

Bluetooth Connection:

- Slide power key to the ON position.
- The speaker's blue BT indicator will flash.
- Search for " Cyclone 400 " on your cellphone and select it once found. The indicator will stop flashing after the speaker has successfully connected to the cellphone.

Connect to audio from a cellphone / tablet / computer / notebook / etc. Plug one end of the audio cable into the speaker and the other end into a cellphone or other audio device.

PRODUCT OVERVIEW:

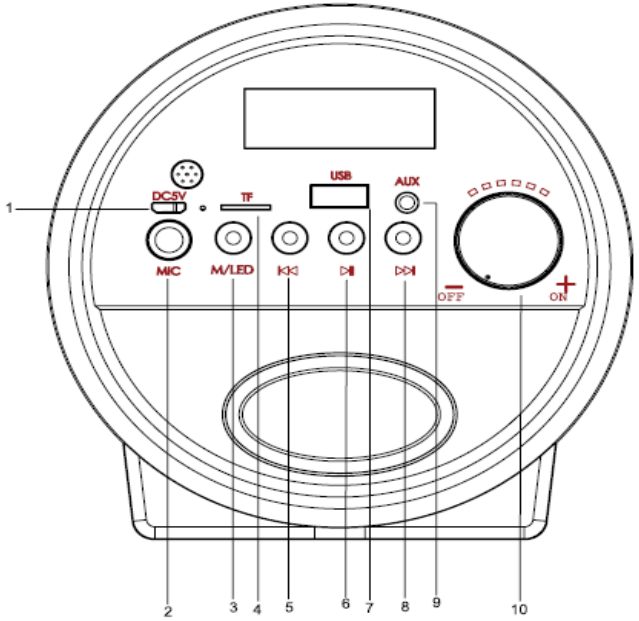

1) Charging Port
2) Microphone input jack
3) Mode: Press this button to switch between Bluetooth/USB/TF Card. Long press for speaker LED lights switch on/off.
4) TF/Micro SD Card
5) Previous Track
6) Play/Pause (Short press for play and pause)
7) USB Slot
8) Next Track
9) Aux-in Slot
10) Power ON/OFF Switch & Volume Down Button

Specifications

- Power output: 10W
- Input: DC 5V
- Driver: 5" speaker
- Battery capacity: 1200mAh
- Transmission Distance: 10M
- Dimension: 295 x 137 x 177mm

Remarks

Support max capacity 32 GB for the USB/TF card play

FRANÇAIS

AVERTISSEMENT

AVERTISSEMENT: POUR RÉDUIRE LE RISQUE D'INCENDIE OU DE CHOC ÉLECTRIQUE, N'EXPOSEZ PAS CE PRODUIT À LA PLUIE OU À L'HUMIDITÉ

MISE EN GARDE

RISQUE DE CHOC ÉLECTRIQUE NE PAS OUVRIR

ATTENTION: POUR RÉDUIRE LE RISQUE D'INCENDIE OU D'ÉLECTROCUTION, NE RETIREZ PAS LE COUVERCLE OU L'ARRIÈRE. AUCUNE PIÈCE RÉPARABLE PAR L'UTILISATEUR. CONTACTER UN SERVICE AU PERSONNEL QUALIFIÉ

Le symbole de l'éclair avec une flèche dans un triangle équilatéral est destiné à alerter l'utilisateur de la présence de tension dangereuse dans le boîtier, qui peut être d'une ampleur suffisante pour induire un risque de choc électrique.

Le point d'exclamation dans un triangle équilatéral est destiné à alerter l'utilisateur de la présence de maintenance dans le manuel de l'utilisateur.

Remarque:
Veuillez ne pas ouvrir le couvercle arrière de l'appareil ou l'adaptateur secteur car l'ouverture ou le retrait des couvercles peut vous exposer à des tensions dangereuses ou autres dangers, et annulera également votre garantie. Il n'y a pas de pièce réparable à l'intérieur de l'appareil.

Remarque:
Cet appareil numérique ne dépasse pas les limites de la classe B pour les émissions de bruit radio des appareils numériques comme indiqué dans le réglement sur les interférences radio de l'Industry Canada. Ces limites sont conçues pour fournir une protection raisonnable contre les interférences nuisibles dans une installation résidentielle.

Remarque:

- Réorienter ou déplacer l'antenne de réception.
- Augmenter la distance entre l'équipement et le récepteur
- Brancher l'équipement dans une prise sur un circuit différent de celui sur lequel le récepteur est branché
- Consulter le revendeur ou un technicien radio/TV expérimenté pour assistance.

INSTRUCTIONS IMPORTANTES DE SECURITE

1. Lire les instructions.
2. Garder les instructions.
3. Tenir compte des avertissements.
4. Suivre toutes les instructions.
5. Ne pas utiliser l'appareil près de l'eau.
6. Nettoyer uniquement avec un chiffon sec.
7. Ne pas bloquer les ouvertures de ventilation. Installer en suivant les instructions du fabricant.
8. Ne pas installer près des sources de chaleurs tels que radiateur, four, ou tout autre appareil (y compris les amplificateurs) qui produit de la chaleur.
9. Ne pas retirer la sécurité de la prise de terre. Une fiche polarisée possède deux lames dont une est plus large que l'autre. Une prise de terre possède deux lames et une broche de terre. La lame large ou la troisième broche est prévues pour votre sécurité. Si la fiche fournie ne rentre pas dans votre prise, consultez un électricien pour faire remplacer la prise obsolète.
10. Ne pas piétiner ou pincer le cordon d'alimentation, en particulier au niveau des fiches, des prises et où ils sortent de l'appareil.
11. Utiliser uniquement les accessoires spécifiés par le fabriquant.
12. Utiliser uniquement avec un chariot, un trépied, une console ou une table spécifié par le fabricant, ou vendu avec l'appareil.Lorsqu'un chariot est utilisé, déplacer l'ensemble chariot/appareil avec prudence afin d'éviter les blessures en cas de chutes.
13. Débrancher l'appareil pendant l'orage ou lorsqu'il n'est pas utilisé pendant une longue période.
14. Confier toutes réparations à un personnel qualifié. Une réparation est nécessaire lorsque l'appareil a été endommagé, cordon d'alimentation ou la fiche endommagé, liquide renversé ou objets tombés dans l'appareil, l'appareil a été exposé à la pluie ou à l'humidité, ne fonctionne pas normalement ou est tombé.
15. L'appareil ne doit pas être exposé à des gouttes ou à des éclaboussures et aucun objet rempli de liquide, tels que vases, ne doit être posé sur l'appareil.
16. La prise secteur est utilisée comme un dispositif de déconnexion et doit rester facilement accessible.
17. L'appareil doit être connecté à une prise secteur avec prise de terre.

Lorsque ce symbole de poubelle à roue barrée est attaché à un produit, cela signifie que le produit est couvert par le Directive 2002/96 / CE.S'il vous plaît informez-vous sur le local Séparer le système de collecte pour les produits électriques et électroniques.S'il vous plaît agissez selon vos règles locales et ne jetez pas vos vieux produits avec vos ordures ménagères normales. L'élimination correcte de votre produit aide à prévenir les conséquences négatives potentielles pour l'environnement et la santé humaine.

CE Ce produit est conforme aux exigences de l'Europe

Accessoires :

Vérifiez si tous les articles ci-dessous sont inclus dans votre emballage :

1) Enceinte
2) Câble de chargement USB
3) Guide d'utilisation

Chargement :

Branchez le câble de charge dans l'enceinte et dans une source d'alimentation USB telle que PC/MAC, etc.

Fonctions :

USB (port USB d'entrée de signal seulement, pour lecture de musique, et non de sortie)

TF Carte
ENTRÉE AUXILIAIRE
BLUETOOTH
BATTERIE RECHARGEABLE
VOLUME +/-
LECTURE/PAUSE
MORCEAU PRÉCÉDENT/SUIVANT

Connexion Bluetooth :

- Positionnez le bouton d'alimentation sur ON.
- Le témoin BT bleu de l'enceinte se met à clignoter.
- Recherchez et sélectionnez "Cyclone 400" sur votre téléphone portable. Le témoin cesse de clignoter une fois que l'enceinte s'est connectée avec succès au téléphone portable.

Connectez un appareil audio tel que téléphone portable / tablette / PC / etc. Branchez une extrémité du câble audio dans l'enceinte et l'autre dans un téléphone portable/lecteur audio.

Description de l'appareil :

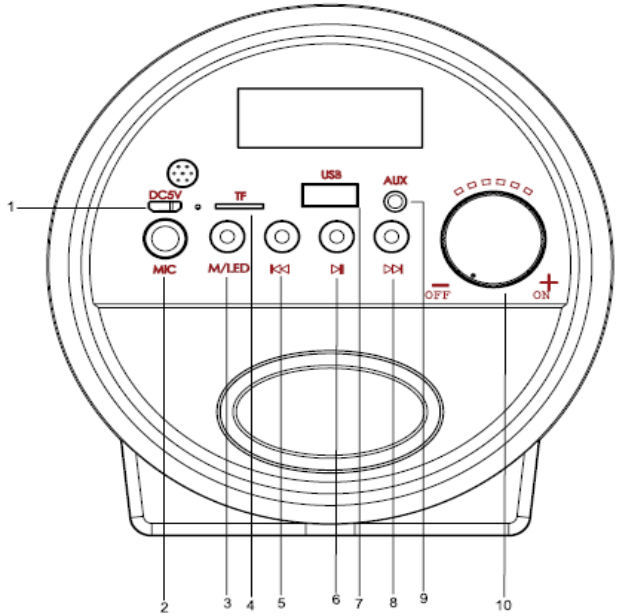

1) Port de charge
2) Entrée micro
3) Mode : Utilisez ce bouton pour basculer entre les modes Bluetooth/USB/TF.
Maintenez appuyé le bouton pour Allumer/Éteindre la lumière LED.
4) Fente pour carte Micro SD/TF
5) Morceau Précédent
6) Lecture/Pause (appuyez pour lancer/suspendre la lecture)
7) Port USB
8) Morceau Suivant
9) Entrée auxiliaire
10) Bouton Allumer/Éteindre et régler le volume

Caractéristiques

- Puissance de sortie : 10W
- Alimentation en entrée : 5 V
- Moteur du Haut-parleur : 5"
- Batterie : 1200 mAh
- Distance de transmission : 10 m
- Dimensions : 295 x 37 x 177mm

Remarques
Prend en charge les clés USB/cartes SD de capacité maximale 32 Go

Nederlands

WAARSCHUWING

WAARSCHUWING: OM HET RISICO OP BRAND OF SCHOK TE VERMINDEREN, DIT PRODUCT NIET BLOOTSTELLEN AAN REGEN OF VOCHT

VOORZICHTIGHEID

RISICO VAN ELEKTRISCHE SCHOK NIET OPEN DOEN

VOORZICHTIG: OM HET RISICO OP BRAND OF SCHOKKEN TE VERMINDEREN, VERWIJDER DE DEKKING OF DE ACHTERKANT NIET.?GINNEER DOOR GEBRUIKERS ONDERHOUDEN ONDERDELEN. RAADPLEEG? SERVICE AAN GEKWALIFICEERD PERSONEEL

Het uitroepteken binnenin een driehoek is om de gebruikers aan te geven dat er belangrijke reparatie en onderhoud instructies te vinden zijn. Deze kunt u vinden in de handleiding die bij dit product zit.

Het flash teken binnenin een driehoek geeft aan dat er een gevaarlijk voltage aan de binnenkant van het product zit. Deze kan gevaarlijk genoeg zijn om een stroomstoot te geven aan de gebruiker.

Nota:
Probeer nooit om de achterkant of de power adapter te openen omdat u zich blootstelt aan een gevaarlijk voltage of andere gevaren. Uw garantie zal dan ook voorbij zijn. Er zijn geen gebruikersvriendelijke objecten in de binnenkant.

Nota:
Dit apparaat overschrijdt niet de B Klasse limieten voor radio storingen emissies voor digitale apparaten als aangegeven in de Radio Interference Regulations of Industry Canada. Deze limieten zijn er om er voor te zorgen dat er geen schadelijke radio storingen worden uitgestoten in residentiële area's.

Nota:
- Verander de antenne van positie.
- Zet het apparaat verder van de zender af.
- Sluit het apparaat aan een andere stroomtoevoer aan dan de zender.
- Vraag aan uw dealer of een ervaren radio/TV technicus voor assistentie.

Belangrijke veiligheid instructies

1. Lees deze instructies.
2. Bewaar deze instructies. Let op alle waarschuwingen.
3. Volg deze instructies.
4. Gebruik dit apparaat niet dichtbij water.
5. Maak alleen schoon met een droge doek.
6. Bedek geen ventilatie openingen.
7. Installeer volgens de aanwijzingen van de fabrikant.
8. Installeer niet in de buurt van hitte bronnen zoals radiatoren, fornuizen of andere apparaten zoals speakers.
9. Let op het type stopcontact dat nodig is om dit product aan te sluiten. Als deze niet hetzelfde is vraag dan aan een elektricien voor hulp.
10. Zorg ervoor dat er niet op de stroomkabel wordt gestaan of dat deze wordt beschadigd.
11. Gebruik alleen officiële accessoires die door de fabrikant worden aangegeven.
12. Wanneer u het product beweegt deze alleen met de bijgevoegde kar bewegen om schade te voorkomen.
13. Sluit het apparaat af als er sprake is van onweer of als u het product niet meer gebruikt.
14. Laat reparaties en onderhoud alleen aan ervaren personeel over. Dit is nodig als de kabel beschadigd is, er vloeistoffen zijn gemorst of het apparaat gebroken is of niet meer werkt.
15. Geen objecten gevuld met vloeistoffen bovenop het apparaat plaatsen.
16. De batterij kan niet blootgesteld worden aan vuur of veel zonlicht.
17. De MAINS plug wordt gebruikt om het apparaat af te sluiten.

Wanneer dit symbool met een doorkruiste vuilnisbak op een product is bevestigd, betekent dit dat het product onder de Europese richtlijn valt Richtlijn 2002/96 / EG. Informeer uzelf over de lokale separatecollection-systeem voor elektrische en elektronische producten. Handel volgens uw lokale regels en gooi uw oude producten niet weg met uw normaal huishoudelijk afval. Correcte verwijdering van uw oude product helpt mogelijke negatieve gevolgen voor het milieu en voor de menselijke gezondheid te voorkomen.

CE Dit product voldoet aan de vereisten van Europa

Accessoires:

Controleer a.u.b. of alle hieronder vermelde onderdelen in de verpakking zijn inbegrepen:

1)luidspreker
2)USB-oplaadkabel
3)gebruikshandleiding

Opladen:

Steek de laadkabel in de luidspreker en sluit aan op een externe USB-voedingsbron zoals een pc/Mac, enz.

Functies:

USB (de USB-poort dient alleen voor signaalinvoer om muziek af te spelen en heeft geen uitgangsfunctie)

TF KAART
AUX-INGANG
BLUETOOTH
OPLAADBARE BATTERIJ
VOLUME +/-
AFSPELEN/PAUZEREN
VORIGE/VOLGENDE NUMMER

Bluetooth-verbinding:

- Schuif de aan-/uitschakelaar naar de stand AAN.
- De blauwe BT-indicator van de luidspreker zal beginnen te knipperen. Zoek naar "Cyclone 400" op uw mobiele telefoon en selecteer deze naam na het te hebben gevonden. De indicator zal stoppen met knipperen zodra de verbinding tussen de luidspreker en mobiele telefoon is geslaagd.

Maak verbinding met de audio van een mobiele telefoon / computer / notebook / enz. Steek het ene uiteinde van de audiokabel in de luidspreker en het andere uiteinde in een mobiele telefoon of andere audiobron.

Productoverzicht:

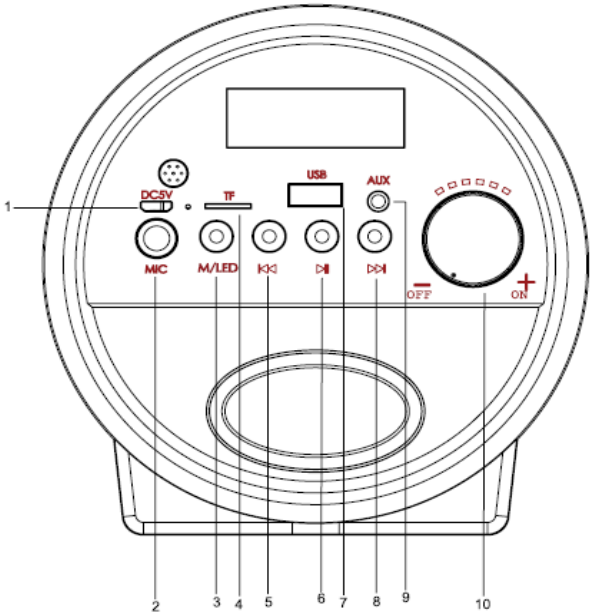

1) Laadpoort
2) Microfooningang
3) Modus: Druk op deze toets om te wisselen tussen de modi Bluetooth/USB/TF-kaart. Houd ingedrukt om de LED-lampjes van de luidspreker in/uit te schakelen.
4) TF-/MicroSD-kaart
5) Vorig Nummer
6) Start/Pauzekort indrukken om af te spelen en te pauzeren
7) USB-poort
8) Volgende Nummer
9) Aux-ingang
10) AAN-/UIT-schakelaar & Volumetoets Omlaag

Specificaties

- Uitgangsvermogen: 10W
- Invoer: DC 5V
- Driver: 5" luidspreker
- Capaciteit van de batterij: 1200mAh
- Zendbereik: 10M
- Afmetingen: 295 x 137 x 177mm

Opmerkingen

Ondersteunt een max. capaciteit van 32G voor het afspelen van USB/TF-kaarten

Deutsch

WARNUNG

WARNUNG: UM FEUER ODER SCHOCK ZU VERMEIDEN, SETZEN SIE DIESES PRODUKT NICHT REGEN ODER FEUCHTIGKEIT AUS

VORSICHT

RISIKO EINES ELEKTRISCHEN SCHLAGES NICHT ÖFFNEN

ACHTUNG: UM DIE GEFAHR EINES FEUERS ODER EINES SCHOCKES ZU VERMEIDEN, ENTFERNEN SIE KEINE ABDECKUNG ODER RÜCKSEITE. INNEN KEINE BENUTZERWARTBAREN TEILE. WARTEN SIE AUF QUALIFIZIERTES PERSONAL

Das Ausrufungszeichen innerhalb des gleichschenkligen Dreiecks weist die Benutzer auf wichtige Anweisungen zu Bedienung und Pflege des Produkts hin

Der Blitz innerhalb des gleichschenkligen Dreiecks weist die Benutzer auf die Anwesenheit nicht isolierter gefährlicher Spannung innerhalb der Hülle des Produkts. Diese kann stark genug sein um ein Elektroschock bei Menschen zu verursachen

ANMERKUNGEN:
Bitte versuchen Sie nicht die hintere Seite der Hülle oder das Netzteil zu öffnen. Beim Öffnen der Hülle gehen Sie ein gefährliches Schockrisiko ein, und Sie können dabei auch den Lautsprecher beschädigen. Es befinden sich keine Einstellungsinstrumente für Nutzer innerhalb der Hülle.

ANMERKUNGEN:
Dieses digitale Gerät überschreitet nicht die Grenzwerte der Klasse B für Funkstörungen aus digitalen Geräten, wie in den Anforderungen des RIFIC (Radio Interference Regulations of Industry Canada) festgelegt. Diese Grenzwerte wurden festgelegt um einen angemessenen Schutz vor schädlichen Störungen in Wohngebieten zu gewährleisten.

ANMERKUNGEN:
- Orientieren Sie die Empfang Antenne.
- Vergrößern Sie Trennung zwischen Gerät und der Empfänger.
- Stecken Sie das Gerät und den Empfänger an unterschiedliche Steckdosen.
- Fragen Sie Ihren Verkäufer oder einen erfahrenen Fernsehtechniker nach Rat.

Wichtige Sicherheitsanleitungen

1. Lesen sie diese Anleitungen.
2. Verstauen und behalten sie diese Anleitungen.
3. Beachten sie die Warnung.
4. Befolgen sie die Anleitungen.
5. Benutzen sie dieses Gerät nicht in der Nähe von Wasser.
6. Säubern sie das Gerät nur mit einem trockenen Tuch.
7. Blockieren sie keine der Belüftungsausgänge. Installieren sie das Gerät in Übereinstimmung mit den Anleitungen des Herstellers.
8. Installieren sie das Gerät nicht in der Nähe von Wärmequellen (Heizung, feuer) oder anderen Geräten die Hitze produtzieren (Verstärker).
9. Lassen sie sich nicht von der Wahl der Steckdose verwirren. Sollte der gelieferte Stecker nicht benutzbar mit ihrer Steckdose sein, verständigen sie einen Elektriker damit er ihre veraltete Steckdose austauscht.
10. Schützen sie die Stromkabel so, dass man nicht auf sie treten kann oder sie einklemmen kann, besonders an den Steckdosen und wo sie aus dem Gerät herauskommen.
11. Benutzen sie nur Zubehör das von dem selben Hersteller hergestellt wurde.
12. Benutzen sie das Gerät nur mit dem Wagen, Stativ, Halterung und Tisch die vom selben Verkäufer hergestellt wurden oder mit dem Gerät kamen. Wenn sie einen Wagen benutzen, achten sie darauf das Gerät nicht viel zu bewegen um Beschädigung durch einen Sturz zu verhindern.Desconecte este aparato durante tormentas o cuando no se use durante largos periodos de tiempo.
13. Überlassen sie jede Wartung einem qualifizierten Servicemitarbeiter. Deje todos los arreglos a personal de servicio profesional. Reparaturen sind nötig wenn das Gerät auf irgendeine Weise beschädigt wurde, ein Objekt in das Gerät hineingefallen ist, einen Wasserschaden hat oder es nicht korrekt funktioniert.
14. Das Gerät sollte nicht kleinen Menge von Flüssigkeiten ausgesetzt sein und es dürfen keine Objekte gefüllt mit Wasser auf ihm platziert werden.
15. Die Batterie darf nicht exzessiver Hitze ausgesetzt werden wie Sonne, Feuer oder ähnliches.
16. Die wichtigsten Absatzmärkte werden verwendet werden, um das Gerät zu trennen.

Wenn dieses Symbol einer durchgestrichenen Mülltonne an einem Produkt angebracht ist, bedeutet dies, dass das Produkt von der Europäischen Union abgedeckt wird Richtlinie 2002/96 / EG. Bitte informieren Sie sich über die lokale Getrenntes Sammelsystem für Elektro-und Elektronikprodukte Bitte beachten Sie die örtlichen Vorschriften und entsorgen Sie Ihre Altgeräte nicht mit normalem Hausmüll. Die korrekte Entsorgung Ihres alten Produkts hilft, mögliche negative Folgen für die Umwelt und die menschliche Gesundheit zu vermeiden.

CE Dieses Produkt entspricht den Anforderungen von Europa

Zubehör:

Bitte überprüfen Sie die Vollständigkeit der Verpackung bezüglich aller nachstehend aufgeführten Teile.

1)Lautsprecher
2)USB-Ladekabel
3)Bedienungsanleitung

Laden:

Stecken Sie das Ladekabel in den Lautsprecher und verbinden Sie das andere Ende mit einer USB-Stromversorgung wie beispielsweise einem PC/MAC usw.

Funktionen

USB (Der USB-Port ist nur ein Signaleingang für die Wiedergabe von Musik und besitzt keine Ausgabefunktion)

TF-Karte
AUX-IN
BLUETOOTH
WIEDERAUFLADBARER AKKU
VOLUME +/–
WIEDERGABE/PAUSE
VORHERIGER/NÄCHSTER TITEL

Bluetooth-Verbindung:

- Schieben Sie die Ein/Aus-Taste in die Position EIN.
- Die blaue Bluetooth-Anzeige des Lautsprechers blinkt. Suchen Sie mit Ihrem Mobiltelefon nach "Cyclone 400" und wählen Sie es aus, wenn Sie es gefunden haben. Wenn der Lautsprecher erfolgreich mit dem Mobiltelefon verbunden wurde, hört die Anzeige auf zu blinken.

Verbindung mit dem Audioausgang von Mobiltelefon / Computer / Laptop / usw. Stecken Sie ein Ende des Audiokabels in den Lautsprecher und das andere Ende in ein Mobiltelefon oder anderes Audiogerät.

Produktübersicht:

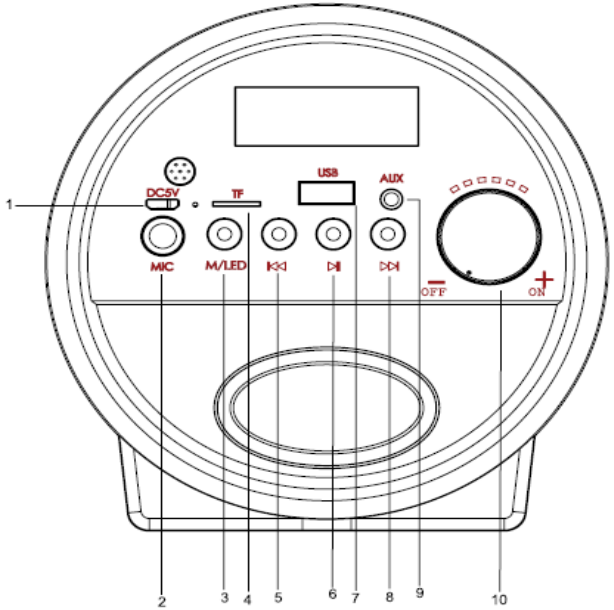

1) Ladeport
2) Mikrofon-Eingangsbuchse
3) Modus: Drücken Sie diese Taste, um zwischen Bluetooth-/USB-/TF-Karten-umzuschalten. Drücken Sie diese Taste lang, um die LED-Lautsprecherbeleuchtung ein/auszuschalten.
4) TF/mikroSD-Karte
5) Vorheriger Titel
6) Wiedergabe/Pause (Für Wiedergabe und Pause kurz drücken)
7) USB-Anschluss
8) Nächster Titel
9) AUX-Eingang
10) EIN/AUS-Schalter & Taste Lautstärke senken

Eigenschaften

- Leistungsausgabe: 10 W
- Eingangsspannung: 5 V DC
- Treiber: 5"-Lautsprecher
- Batteriekapazität: 1200 mAh
- Übertragungsreichweite: 10 m
- Abmessungen: 295 x 137 x 177 mm

Hinweis

Unterstützt eine max. Kapazität von 32 GB für die USB/TF-Kartenwiedergabe

Español

ADVERTENCIA

ADVERTENCIA: PARA REDUCIR EL RIESGO DE INCENDIO O DESCARGAS ELÉCTRICAS, NO EXPONGA ESTE PRODUCTO A LA LLUVIA NI A LA HUMEDAD

PRECAUCIÓN: PARA REDUCIR EL RIESGO DE INCENDIO O DESCARGAS ELÉCTRICAS, NO RETIRE LA CUBIERTA O LA PARTE POSTERIOR. NO HAY PIEZAS QUE PUEDAN SER REPARADAS POR EL USUARIO DENTRO. ¿REFERIR? SERVICIO ALPERSONAL CUALIFICADO

El signo de exclamación dentro de un triángulo equilátero está para alertar usuarios de la presencia de instrucciones importantes de operación y mantenimiento en la literatura acompañando al producto.

El símbolo de rayo con flecha está para alertar al usuario de la presencia de un "voltaje dañino" no aislado dentro del producto, que puede llegar a ser de una magnitud suficiente para dar un choque de corriente a una persona.

Notas:
Por favor no intente abrir la tapadera trasera o el adaptador de corriente ni abrir o quitar la tapadera, ya que puede ponerse en contacto con voltajes peligrosos u otros peligros, y también hará que se rompa su uso restringido: No hay componentes para el servicio del usuario en el interior.

Notas:
Este aparato digital no supera los límites de clase B de emisiones de ruido de radio, tal como indicado en las Regulaciones de Industria de Interferencia de radio de Canadá. Estos límites están diseñados para ofrecer una protección racional en contra de peligrosas interferencias en una instalación residencial.

Notas:
- Vuelva a orientar o mueva la antena de recepción.
- Separe más la equipación del receptor.
- Conecte la equipación a un enchufe diferente al que está enchufado el receptor.
- Consulte el vendedor o un técnico con experiencia en radio/TV para asistencia.

Instrucciones de seguridad importantes

1. Lea estas instrucciones.
2. Guarde estas instrucciones.
3. Tenga en cuenta todos los avisos.
4. Siga todas las instrucciones.
5. No use este aparato cerca del agua.
6. Limpie solo con un paño seco.
7. No bloquee ninguna salida de ventilación. Instale en concordancia con las instrucciones del fabricante.
8. No sitúe el dispositivo cerca de ninguna fuente de calor como calefactores, fuego u otros aparatos (incluidos amplificadores) que produzcan calor.
9. No se equivoque con que enchufe usar. Un enchufe polarizado tiene dos hojas, uno más ancho que el otro. Un enchufe de tierra tiene dos hojas y una clavija de tierra. La hoja ancha de la tercera clavija está para su seguridad. Si el enchufe proporcionado no se puede usar en su enchufe, consulte un electricista para reemplazar su enchufe obsoleto.
10. Proteja el cable de corriente de ser pisoteado y dañado especialmente en los enchufes, y donde salen del aparato.
11. Solo use accesorios especificados por el fabricante.
12. Use solo con el carro, trípode, bracket, o mesa especificada por el fabricante, o vendido junto al producto. Cuando use un carro, tenga cuidado al mover el aparato y carro para evitar daños al caerse. Aviso de Carro Portátil.
13. Desconecte este aparato durante tormentas o cuando no se use durante largos periodos de tiempo.
14. Deje todos los arreglos a personal de servicio profesional. Reparaciones son necesitadas cuando el aparato ha sido dañado de cualquier manera como daño en el adaptador de corriente, daño de agua o si algún objeto ha caído dentro del aparato, el aparato ha sido expuesto a lluvia o humedad y no funciona de manera correcta, o ha caído.
15. El aparato no deberá ser expuesto a pequeñas cantidades de líquidos, ni se podrá colocar ningún objeto lleno de agua por encima.
16. La batería no podrá ser expuesta a calor excesiva tal como el sol, fuego o parecidos.
17. Los enchufes principales serán usados para desconectar el dispositivo.

Cuando este símbolo de contenedor con ruedas tachado se adjunta a un producto, significa que el producto está cubierto por el producto Directiva 2002/96 / CE. Infórmese sobre la situación local sistema de colección separada para productos eléctricos y electrónicos. Actúe de acuerdo con las normas locales y no se deshaga de sus productos viejos con la basura doméstica normal. La eliminación correcta de su producto anterior ayuda a evitar posibles consecuencias negativas para el medio ambiente y la salud humana.

CE Este producto cumple con los requisitos de Europa

Accesorios:

Compruebe que todos los elementos indicados a continuación estén incluidos en el paquete:

1) Altavoz
2) Cable de carga USB
3) Manual de instrucciones

Carga:

Conecte el cable de carga en el altavoz y el otro extremo a una fuente de alimentación USB como un PC/MAC, etc.

Funciones

USB (el puerto USB solo es una entrada de señal para reproducir música, no tiene función de salida de señal)

TF TARJETA
ENTRADA AUXILIAR
BLUETOOTH
BATERÍA RECARGABLE
VOLUMEN +/-
REPRODUCIR/PAUSAR
PISTA ANTERIOR/SIGUIENTE

Conexión Bluetooth:

- Gire el interruptor de encendido hacia la posición ON.
- El indicador azul BT del altavoz parpadeará.
  Busque el dispositivo "Cyclone 400" en su teléfono móvil y selecciónelo una vez encontrado. El indicador dejará de parpadear cuando el altavoz se haya conectado correctamente con el teléfono móvil.

Conexión de audio desde un teléfono móvil / PC / ordenador portátil / etc.
Conecte un extremo del cable de audio en el altavoz y el otro extremo en el teléfono móvil o en otro dispositivo de audio.

Vista general del producto:

ITALIANO

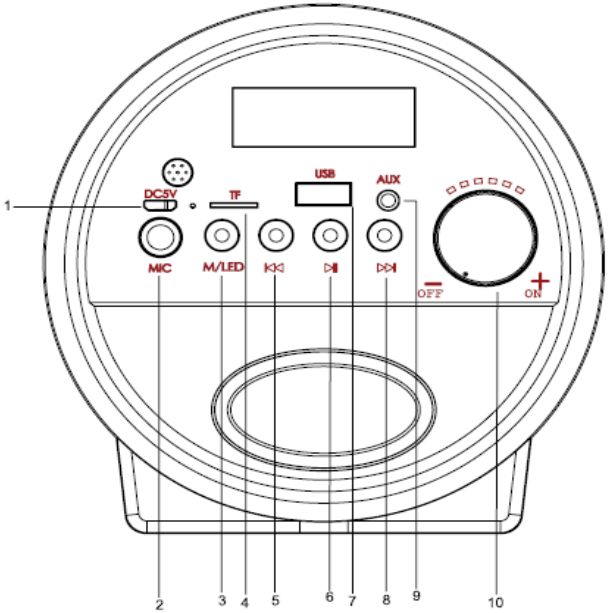

1) Puerto de carga
2) Entrada de micrófono
3) Modo: Pulse este botón para cambiar entre los modos Bluetooth/USB/Tarjeta TF.
Mantenga pulsada la tecla para encender/apagar las luces LED del altavoz.
4) Tarjeta TF/microSD
5) Pista Anterior
6) Reproducir/Pausar
7) Ranura USB
8) Pista Siguiente
9) Conector de entrada Auxiliar
10) Botón de encendido/apagado y control de volumen.

Especificaciones

- Potencia de salida: 10W
- Corriente: 5 VCC
- Controlador: Altavoz de 5"
- Capacidad de la batería: 1200 mAh
- Distancia de transmisión: 10 m
- Dimensiones: 295 x 137 x 177mm

Observaciones

Compatible con tarjeta TF/memoria USB de 32 G máx. para reproducción.

ATTENZIONE

AVVERTENZA: PER RIDURRE IL RISCHIO DI INCENDIO O SCOSSA, NON ESPORRE QUESTO PRODOTTO ALLA PIOGGIA O ALL'UMIDITÀ

ATTENZIONE

RISCHIO DI SCOSSA ELETTRICA NON APRIRE

ATTENZIONE: PER RIDURRE IL RISCHIO DI INCENDI O DI SCOSSA, NON RIMUOVERE IL COPERCHIO OI RETI. NELLE PARTI DI SERVIZIO UTENTE ALL'INTERNO. FARE RIFERIMENTO ALLA MANUTENZIONE DI PERSONALE QUALIFICATO

Il simbolo di un punto esclamativo all'interno di un triangolo equilatero avvisa l'utente della presenza di importanti istruzioni di funzionamento e manutenzione (riparazione) nella documentazione allegata al prodotto.

Il simbolo del lampo appuntito all'interno di un triangolo equilatero avvisa l'utente della presenza di correnti non isolate con "tensione pericolosa" all'interno della custodia del prodotto, che hanno intensità sufficiente a esporre le persone al rischio di scariche elettriche

NOTE:
Mai tentare di aprire il coperchio posteriore o l'alimentatore elettrico, poiché l'apertura o la rimozione delle coperture può esporre l'utente a tensioni elettriche pericolose o altri rischi; inoltre possono indicare tentativi di riparazione non autorizzati: L'unità non contiene componenti riparabili dall'utente al suo interno.

NOTE:
Il presente dispositivo digitale non supera i limiti di emissione radio per gli apparecchi digitali di Classe B, stabiliti nei Regolamenti Canadesi sulle Interferenze Radio nell'Industria. Tali limiti sono stati definiti per fornire ragionevoli livelli di protezione contro interferenze dannose nelle installazioni residenziali.

NOTE:
- Potrebbe essere necessario riorientare o riposizionare l'antenna ricevente.
- Aumentare la distanza tra il dispositivo e il ricevitore.
- Collegare l'apparecchio a una presa appartenete a un circuito diverso rispetto a quello cui è collegato il ricevitore
- Consultare il proprio rivenditore o un tecnico radio/TV qualificato per ulteriore assistenza.

IMPORTANTI ISTRUZIONI DI SICUREZZA

1. Leggere le presenti istruzioni.
2. Conservare le presenti istruzioni. Prestare attenzione a tutte le avvertenze.
3. Rispetiare tutte le istruzioni.
4. Non usare il presente apparecchio in prossimità di acqua.
5. Servirsi solo di panni asciutti per la pulizia.
6. Non ostruire le aperture di ventilazione.
7. Installare in base alle istruzioni del produttore.
8. Non installare l'apparecchio in prossimità di fonti di calore quali termosifoni, bocchette di mandata, stufe o altri dispositivi (inclusi amplificatori) che producono calore.
9. Non rimuovere le sicure delle spine polarizzate o con messa a terra. Una spina polarizzata è dotata di due connettori uno più largo dell'altro. Una spina con messa a terra è dotata dei due connettori standard più un terzo polo di messa a terra. Il connettore più largo e il terzo polo sono presenti per la sicurezza dell'utente e non vanno rimossi. Se la spina in dotazione non si adatta alla propria presa di corrente, consultare un elettricista qualificato per provvedere alla sostituzione della presa obsoleta.
10. Proteggere il cavo di alimentazione perché non sia calpestato o teso eccessivamente dalle spine, alle prese a muro o dalle uscite dall'apparecchio.
11. Usare solo dispositivi di collegamento/accessori indicati dal produttore.
12. Usare solo carrelli, sostegni, basi, staffe o tavoli indicati dal produttore o in dotazione con l'apparecchio. In caso di utilizzo di carrelli, prestare attenzione agli spostamenti del sistema carrello/apparecchio per evitare di farsi male a causa di ribaltamenti del sistema. Avviso sul carrello portatile
13. Disconnettere l'unità dalla presa elettrica in caso di temporali o per periodi prolungati di inutilizzo.
14. Per le riparazioni rivolgersi esclusivamente a personale qualificato. L'unità richiede riparazioni in caso presenti danni di qualunque tipo, ad esempio al cavo di alimentazione o alla spina, danni causati da versamento di liquidi o caduta di oggetti sull'apparecchio, esposizione dello stesso a pioggia o umidità, o ancora in caso di caduta.
15. L'apparecchio non deve essere esposto a sgocciolamenti o schizzi d'acqua e, allo stesso modo, non si devono appoggiare su di esso oggetti contenenti liquidi, ad esempio vasi.
16. La batteria non deve essere esposta a calore eccessivo, ad esempio alla luce solare o a fiamme libere.
17. Le spine elettriche usate per la disconnessione dell'apparecchio, devono essere agevolmente raggiungibili.

Quando questo simbolo di un bidone della spazzatura con ruote incrociate è attaccato ad un prodotto, significa che il prodotto è coperto dall'europeo Direttiva 2002/96 / CE. Si prega di informarsi sul locale sistema separatecollection per prodotti elettrici ed elettronici. Agire secondo le normative locali e non smaltire i vecchi prodotti con i normali rifiuti domestici. Lo smaltimento corretto del vostro vecchio prodotto aiuta a prevenire potenziali conseguenze negative per l'ambiente e la salute umana.

This product complies with the requirements of the Europe

Accessori:

Verificare se tutti gli articoli sono inclusi nel proprio pacchetto.
1) Altoparlante
2) Cavo di ricarica USB
3) Manuale di istruzioni

Carica:

Collegare il cavo di ricarica all'alimentatore e connessi a un altro con sorgente USB come PC/MAC ecc.

Funzioni

USB (USB è solo una porta di ingresso per riproduzione musica, nessun segnale)

TF CARTA
AUX-IN
BLUETOOTH
BATTERIA RICARICABILE
VOLUME +/-
RIPRODUZIONE/PAUSA
TRACCIA PRECEDENTE/SUCCESSIVA

Connessione Bluetooth:

- Portare il tasto di accensione sulla posizione ON.
- L'indicatore BT blu dell'altoparlante lampeggia.
  Ricerca per "Cyclone 400" sul proprio cellulare e selezionarlo una volta trovato, L'indicatore smette di lamentarsi dopo che lo speaker è stato collegato con successo al cellulare.

Collegamento all'audio da cellulare / Computer / Notebook / ecc. Collegare una delle estremità del cavo audio allo speaker e l'altro al cellulare o altro dispositivo mobile.

Panoramica prodotto:

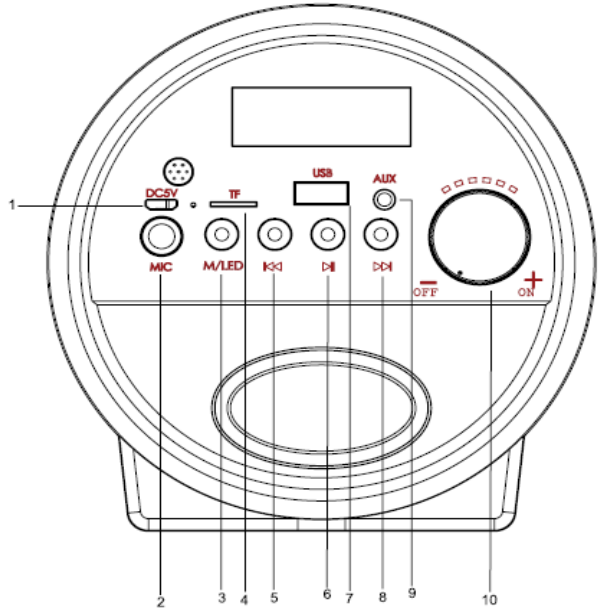

1) Porta di ricarica
2) Jack ingresso microfono
3) Modalità: Premere questo pulsante tra modalità Bluetooth/USB/Scheda TF.
Pressione prolungata per interruttore on/off luci LED
4) Scheda TF/Micro SD
5) Brano Precedente
6) Riproduzione/Pausa (pressione breve per riproduzione e pausa)
7) Porta USB
8) Brano Successivo
9) Slot Aux-in
10) Interruttore ON/Off alimentazione & pulsante volume giù

Specifiche

- Potenza in uscita: 10W
- Alimentazione: CC 5V
- Driver: Altoparlante 5"
- Capacità batteria: 1200mAh
- Distanza di trasmissione: 10M

Dimensioni: 295 x 137 x 177mm

Note
Supporta capacità max. 32G per riproduzione scheda USB/TF

Dansk

ADVARSEL

ADVARSEL: FOR AT REDUCERE RISIKOEN FOR BRAND ELLER STØD, UDSÆT IKKE DETTE PRODUKT FOR REGN ELLER FUGT

ADVARSEL

RISIKO FOR ELEKTRISK STØD, MÅ IKKE ÅBNES

ADVARSEL: FOR AT REDUCERE RISIKOEN FOR BRAND ELLER STØD, MÅ DU IKKE FJERNE DÆKSLET ELLER BAGSIDEN. DER ER INGEN DELE INDENI, DER KAN SERVICERES AF BRUGEREN. KONTAKT KVALIFICERET PERSONALE

Lynet med pilespidssymbolet i en ligesidet trekant er beregnet til at advare brugeren om tilstedeværelsen af uisoleret "farlig spænding" inden i produktets kabinet, som kan være af en tilstrækkelig styrke til at medføre risiko for elektrisk stød for personer.

Udråbstegnet i en ligesidet trekant er beregnet til at advare brugeren om tilstedeværelsen af vigtige betjenings- og vedligeholdelsesinstruktioner i den litteratur, der ledsager produktet.

NOTER:
Forsøg ikke at åbne bagdækslet eller strømadapteren, da en åbning eller fjernelse af disse kan udsætte dig for farlig spænding eller andre farer. Det vil også medføre, at garantien bortfalder: Der er ingen komponenter, der kan serviceres af brugeren, indeni.

NOTER:
Dette digitale apparat overskrider ikke klasse B-grænserne for radiostøjemissioner fra digitale apparater, som angivet i "Radio Interference Regulations of Industry Canada". Disse grænser er designet til at give rimelig beskyttelse mod skadelig interferens i boliger.

NOTER:
- Drej eller flyt den modtagende antenne.
- Øg adskillelsen mellem udstyret og modtageren.
- Slut udstyret til en stikkontakt på et andet kredsløb end det, som modtageren er tilsluttet.
- Kontakt forhandleren eller en erfaren radio-/tv-tekniker, og bed om hjælp.

VIGTIGE SIKKERHEDSINSTRUKTIONER

1. Læs disse instruktioner.
2. Gem disse instruktioner. Følg alle advarsler.
3. Følg alle instruktioner.
4. Brug ikke dette apparat i nærheden af vand.
5. Rengør kun med tør klud.
6. Undgå at blokere ventilationsåbningerne.
7. Placér i overensstemmelse med producentens instruktioner.
8. Placér ikke i nærheden af varmekilder, som fx radiatorer, varmeovne, ovne eller andre apparater (inklusive forstærkere), der producerer varme.
9. Fjern eller tilsidesæt ikke sikringen på det polariserede eller jordforbundne stik. Et polariseret stik har to ben, hvor det ene er bredere end den anden. Et stik med jordforbindelse har to ben og et tredje til jordforbindelse. Det brede ben eller det tredje ben er der for din sikkerheds skyld. Hvis det medfølgende stik ikke passer ind i stikkontakten, skal du kontakte en elektriker for at udskifte den forældede stikkontakt.
10. Sørg for, at netledningen ikke bliver trådt på eller klemt, især ved diverse stik og sammenføjninger samt der, hvor ledningerne kommer ud af apparatet.
11. Brug kun udstyr/tilbehør, der er specificeret af producenten.
12. Må kun bruges med vogn, stativ, holder, beslag eller bord, der er specificeret af producenten eller er solgt sammen med apparatet. Hvis der bruges en vogn, skal man være forsigtig, når man flytter vognen med enheden for at undgå personskader, såfremt noget vælter. Advarsel ifm. transportabel vogn.
13. Tag enhedens stik ud af stikkontakten i tordenvejr, eller når den ikke bruges i længere perioder.
14. Henvis al service til kvalificeret servicepersonale. Service er påkrævet, hvis apparatet beskadiges på nogen måde. Det kan fx være, at strømforsyningskablet eller stikket er beskadiget, der er spildt væske eller tabt genstande ned i apparatet, at apparatet har været udsat for regn eller fugt, at det ikke fungerer normalt eller er blevet tabt.
15. Apparatet må ikke udsættes for dryp eller stænk, ligesom ingen genstande, der indeholder væsker, som fx vaser, må placeres på det.
16. Batteriet må ikke udsættes for overdreven varme, som fx fra solskin, ild eller lignende.
17. De STRØM-stik, der bruges som frakoblingsenhed, skal altid være let tilgængelige.

Tilbehør:

Tjek, at alle nedennævnte dele er med i pakken:

1) Højttaler
2) USB-ladekabel
3) Brugsvejledning

Opladning:

Sæt ladekablet i højttaleren, og forbind kablets anden ende til en USB-strømkilde som fx en PC/MAC el. lign.

Funktioner:

USB (USB-terminalen er udelukkende beregnet til at modtage signaler til musikafspilning, den har ingen udgangsfunktion)

TF-KORT
AUX-IN
BLUETOOTH
GENOPLADELIGT BATTERI
VOL +/-
AFSPIL/PAUSE
FORRIGE/NÆSTE MUSIKFIL

Bluetooth-forbindelse:

- Skub knappen Power over på ON.
- Højttalerens blå BT-indikator blinker.
- Søg efter "Cyclone 400" på din mobiltelefon, og vælg den. Indikatoren holder op med at blinke, når højttaleren har oprettet forbindelse til mobiltelefonen.

Tilslutning til lyd fra en mobiltelefon /tablet/computer/notebook/osv. Sæt lydkablets ene stik i højttaleren og det andet i en mobiltelefon el-ler anden lydenhed.

Oversigt over produktet:

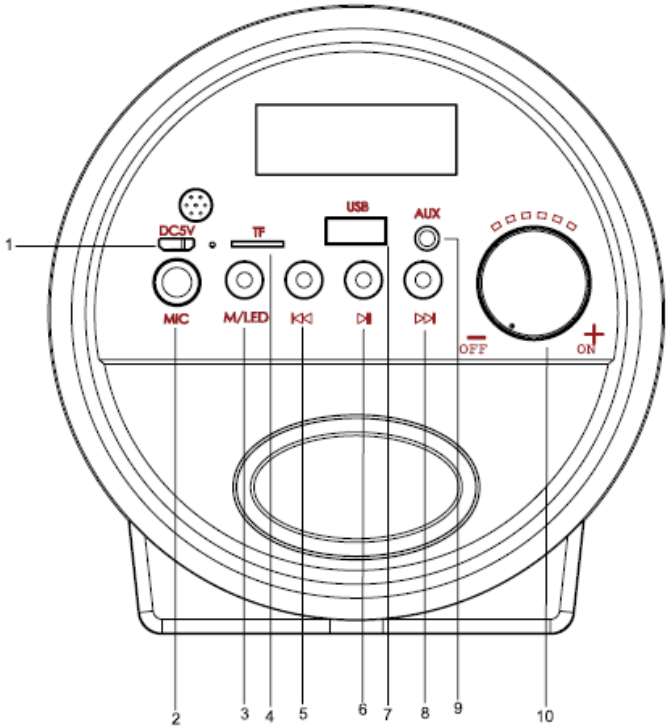

1) Ladeterminal
2) Mikrofonindgang
3) M: Tilstand. Tryk på denne knap for at skifte mellem Bluetooth/USB/TF-kort. Tryk og hold for at tænde/slukke højttalerens LED-lys.
4) TF-/Mikro SD-kort
5) Forrige musikfil
6) Afspil/Pause (kort tryk for at afspille og sætte på pause)
7) USB-terminal
8) Næste musikfil
9) Aux-in-terminal
10) Knappen TÆND/SLUK og lydstyrke ned

Specifikationer

- Udgangseffekt: 10 W
- Indgangsspænding: DC 5 V
- Driver: 5" højttaler
- Batterikapacitet: 1200 mAh
- Transmissionsafstand: 10 m
- Mål: 295 x 137 x 177 mm

Bemærk

Understøtter afspilning fra USB/TF-kort med en maks. kapacitet på 32 GB

ENGLISH • FRANÇAIS • NEDERLANDS • DEUTSCH • ESPAÑOL • ITALIANO • DANSK

The undersigned, iDance Co declares that the radio equipment of the CYCLONE 400 type complies with the 2014/53/EU directive. The complete text is available at www.idanceaudio.com

Ondergetekende verklaart iDance Co dat de radioapparatuur van het type CYCLONE 400 voldoet aan de richtlijn 2014/53/EU. De volledige tekst is beschikbaar op www.idanceaudio.com

El abajo firmante, iDance Co declara que el equipo de radio del tipo CYCLONE 400 cumple con la directiva 2014/53/EU. El texto completo está disponible en www.idanceaudio.com

Undertegnede, iDance co, erklærer, at radioudstyr af typen CYCLONE 400 er i overensstemmelse med 2014/53/EU-direktivet. Den komplette tekst er tilgængelig på www.idanceaudio.com

Le soussigné, iDance Co, déclare que l'équipement radio du type CYCLONE 400 est conforme à la directive 2014/53/EU. www.idanceaudio.com

Der Unterzeichnete, iDance Co, erklärt, dass die Funkanlage des Typs CYCLONE 400 der Richtlinie 2014/53/EU entspricht. Den vollständigen Text finden Sie unter www.idanceaudio.com

Il sottoscritto iDance Co dichiara che l'apparecchiatura radio del tipo CYCLONE 400 è conforme alla direttiva 2014/53/UE. Il testo completo è disponibile all'indirizzo www.idanceaudio.com

• The Bluetooth® word, mark and logo are registered trademarks owned by Bluetooth SIG, Inc. and any use of such marks by iDance is under license. Other trademarks and trade names are those of their respective owners.

• Het Bluetooth®-woord, -teken en -logo zijn gedeponeerde handelsmerken van Bluetooth SIG, Inc. en elk gebruik van deze merken door iDance gebeurt onder licentie. Andere handelsmerken en handelsnamen zijn die van hun respectieve lijke eigenaren.

• La palabra, marca y logotipo de Bluetooth® son marcas registradas propiedad de Bluetooth SIG, Inc. y cualquier uso de tales marcas por iDance es bajo licencia. Otras marcas comerciales y nombres comerciales son propiedad de sus respectivos dueños.

• Ordet, mærket og logoet Bluetooth® er registrerede varemærker, der ejes af Bluetooth SIG, Inc., og enhver brug af sådanne mærker fra iDance sker under licens. Andre varemærker og handelsnavne tilhører deres respektive ejere.

• Le mot, la marque et le logo Bluetooth® sont des marques déposées appartenant à Bluetooth SIG, Inc. et toute utilisation de ces marques par iDance est sous licence. Les autres marques commerciales et noms commerciaux sont ceux de leurs propriétaires respectifs.

• Das Wort, die Marke und das Logo von Bluetooth® sind eingetragene Marken von Bluetooth SIG, Inc., und jede Verwendung dieser Marken durch iDance erfolgt unter Lizenz. Andere Marken und Handelsnamen sind Eigentum ihrer jeweiligen Inhaber.

• La parola, il marchio e il logo Bluetooth® sono marchi registrati di proprietà Bluetooth SIG, Inc. e qualsiasi utilizzo di tali marchi da parte di iDance è concesso in licenza. Altri marchi e nomi commerciali appartengono ai rispettivi proprietari.

Made in China • Fabriqué en Chine • Gemaakt in China • In China hergestellt • Hecho en China • Fatto in Cina • Produceret i Kina

	When this crossed-out wheeled bin symbol is attached to a product it means that the product is covered by the European Directive 2002/96/EC. Please inform yourself about the local separate collection system for electrical and electronic products. Please act according to your local rules and do not dispose of your old products with your normal household waste. Correct disposal of your old product helps to prevent potential negative consequences for the environment and human health.	Lorsque ce symbole de poubelle barrée est attaché à un produit, cela signifie que le produit est couvert par la directive européenne 2002/96 / CE. Veuillez vous informer sur le système local de collecte sélective des produits électriques et électroniques. Veuillez agir conformément à vos règles locales et ne jetez pas vos vieux produits avec vos déchets ménagers ordinaires. L'élimination correcte de votre produit aide à prévenir les conséquences négatives potentielles sur l'environnement et la santé humaine.	Wanneer dit symbool met een doorkruiste vuilnisbak op een product is bevestigd, betekent dit dat het product onder de Europese richtlijn valt Richtlijn 2002/96 / EG. Informeer uzelf over de lokale separatecollectiesysteem voor elektrische en elektronische producten. Handel volgens uw lokale regels en gooi uw oude producten niet weg met uw normale huishoudelijk afval. Correcte verwijdering van uw oude product helpt mogelijke negatieve gevolgen voor het milieu en voor de menselijke gezondheid te voorkomen.
	Wenn dieses Symbol einer durchgestrichenen Mülltonne an einem Produkt angebracht ist, bedeutet dies, dass das Produkt von der Europäischen Union abgedeckt wird Richtlinie 2002/96 / EG. Bitte informieren Sie sich über die lokale Getrenntes Sammelsystem für Elektro-und Elektronikprodukte Bitte beachten Sie die örtlichen Vorschriften und entsorgen Sie Ihre Altgeräte nicht mit normalem Hausmüll. Die korrekte Entsorgung Ihres alten Produkts hilft, mögliche negative Folgen für die Umwelt und die menschliche Gesundheit zu vermeiden.	Cuando este símbolo de contenedor con ruedas tachado se adjunta a un producto, significa que el producto está cubierto por el producto Directiva 2002/96 / CE. Infórmese sobre la situación local sistema de colección separada para productos eléctricos y electrónicos. Actúe de acuerdo con las normas locales y no se deshaga de sus productos viejos con la basura doméstica normal. La eliminación correcta de su producto anterior ayuda a evitar posibles consecuencias negativas para el medio ambiente y la salud humana.	Quando questo simbolo di un bidone della spazzatura con ruote incrociate è attaccato ad un prodotto, significa che il prodotto è coperto dalla Europea Direttiva 2002/96 / CE. Si prega di informarsi sul locale sistema separatecollection per prodotti elettrici ed elettronici. Agire secondo le normative locali e non smaltire i vecchi prodotti con i normali rifiuti domestici. Lo smaltimento corretto del vostro vecchio prodotto aiuta a prevenire potenziali conseguenze negative per l'ambiente e la salute umana.
	Når dette overkrydsede symbol med en affaldspand med hjul på sidder på et produkt, betyder det, at produktet er omfattet af det europæiske direktiv 2002/96/EF. Informér dig selv om det lokale separate indsamlingssystem for elektriske og elektroniske produkter. Agér i henhold til dine lokale regler, og bortskaffikke dine gamle produkter med dit normale husholdningsaffald. Korrekt bortskaffelse af dit gamle produkt hjælper med at forhindre potentielle negative konsekvenser for miljøet og menneskers sundhed.		

This product complies with the requirements of the Europe
Ce produit est conforme aux exigences de l'Europe
Dit product voldoet aan de vereisten van Europa
Dieses Produkt entspricht den Anforderungen von Europa
Este producto cumple con los requisitos de Europa
Questo prodotto è conforme ai requisiti dell'Europa
Dette produkt opfylder kravene i Europa

Manufactured by iDance
Fabriqué par iDance
Gefabriceerd door iDance
Hergestellt von iDance
Fabricado por iDance
Prodotto da iDance
Fremstillet den iDance

WORLD HEADQUARTERS:	IMPORTER:
iDance HK. Unit L 6/F, MG Tower, 133 Hoi Bun Road, Kwun Tong, Kowloon, Hong Kong.	Smyths Toys HQ UC Lyn Building 1, Marvus Business Park, Galway, Ireland, H91K6HV

This product meets the essential requirements of Directive 2014/53/EU/
http://www.idanceaudio.com/documentation/declarationofconformity

FCC Statement

This device complies with part 15 of the FCC rules. Operation is subject to the following two conditions: (1) this device may not cause harmful interference, and (2)
this device must accept any interference received, including interference that may cause undesired operation.

Changes or modifications not expressly approved by the party responsible for compliance could void the user's authority to operate the equipment.

NOTE: This equipment has been tested and found to comply with the limits for a Class B digital device, pursuant to part 15 of the FCC Rules. These limits are
designed to provide reasonable protection against harmful interference in a residential installation. This equipment generates uses and can radiate radio frequency
energy and, if not installed and used in accordance with the instructions, may cause harmful interference to radio communications. However, there is no guarantee
that interference will not occur in a particular installation. If this equipment does cause harmful interference to radio or television reception, which can be determined by turning the equipment off and on, the user is encouraged to try to correct the interference by one or more of the following measures:

- Reorient or relocate the receiving antenna.
- Increase the separation between the equipment and receiver.
- Connect the equipment into an outlet on a circuit different from that to which the receiver is connected.
- Consult the dealer or an experienced radio/TV technician for help.

The device has been evaluated to meet general RF exposure requirement. The device can be used in portable exposure condition without restriction.