METRO PLUS

Dual Bluetooth® Suitcase Turntable with Battery

VSRP-850B-MT
VSRP-850B-TQ
VSRP-850B-UK

Instruction Manual

Please read carefully before use and keep for future reference

WARNING

CAUTION: To reduce the risk of fire or electric shock, do not expose this appliance to rain or moisture.

WARNING: Invisible laser radiation when open and interlock failed or defeated. Avoid direct exposure to laser beam.

This equipment is a Class II or double insulated electrical appliance. It has been designed in such a way that it does not require a safety connection to electrical earth.

Correct Disposal of this product. This marking indicates that this product should not be disposed with other household wastes throughout the EU. To prevent possible harm to the environment or human health from uncontrolled waste disposal, recycle it responsibly to promote the sustainable reuse of material resources. To return your used device, please use the return and collection systems or contact the retailer where the product was purchased. They can take this product for environmental safe recycling.

Important Safety Instructions

1. Read these instructions – All the safety and operating instructions should be read before this product is operated.
2. Keep these instructions – The safety and operating instructions should be retained for future reference.
3. Heed all warnings – All warnings on the appliance and in the operating instructions should be adhered to.
4. Follow all instructions – All operating and use instructions should be followed.
5. Do not use this apparatus near water – The appliance should not be used near water or moisture – for example, in a wet basement or near a swimming pool, and the like.
6. Clean only with a dry cloth.
7. Do not block any ventilation openings. Install in accordance with the manufacturer's instructions.
8. Do not install near any heat sources such as radiators, heat registers, stoves, or other apparatus (including amplifiers) that produce heat.
9. Protect the power cord from being walked on or pinched particularly at the plugs, power outlets, and at the point where they exit from the apparatus.
10. Only use attachments/accessories specified by the manufacturer.
11. Use only with the cart, stand, tripod, bracket, or table specified by the manufacturer, or sold with the apparatus. When a cart or rack is used, use caution when moving the cart/apparatus combination to avoid injury from tip-over.
12. Unplug the apparatus during lighting storms or when unused for long periods of time.
13. Refer all servicing to qualified personnel. Servicing is required when the apparatus has been damaged in any way, such as power supply cord or plug is damaged, liquid has been spilled or objects have fallen into the apparatus has been exposed to rain or moisture, does not operate normally, or has been dropped.
14. The mains plug is used as disconnect device, the disconnect device shall remain readily operable.
15. WARNING: To reduce the risk of fire or electric shock, do not expose this apparatus to rain or moisture. The apparatus shall not be exposed to dripping or splashing and that no objects filled with liquids, such as vases, shall not be placed on apparatus.
16. The use of the equipment in moderate climate.
17. The ventilation should not be impeded by covering the ventilation openings with items, such as newspapers, tablecloths, curtains, etc.
18. Do not place open flame sources, such as lighted candles, on the apparatus.
19. The symbol with ~ indicates AC voltage.
20. CAUTION, These servicing instructions are for use by qualified service personnel only. To reduce the risk of electric shock do not perform any servicing other than that contained in the operating instructions unless you are qualified to do so.

This lightning flash with arrowhead symbol within an equilateral triangle is intended to alert the user to the presence of non-insulated "dangerous voltage" within the product's enclosure that may be of sufficient magnitude to constitute a risk of electric shock. Warning: To reduce the risk of electric shock, do not remove cover (or back) as there are no user-serviceable parts inside. Refer servicing to qualified personnel. The exclamation point within and equilateral triangle is intended to alert the user to the presence of important operating and maintenance instructions in the literature accompanying the appliance.

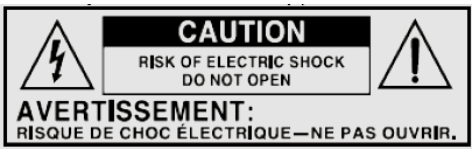

TABLE OF CONTENTS

FEATURES……3
SPECIFICATIONS……3
PRODUCT OVERVIEW……...4
SET UP & BASIC OPERATION…… 5
MAINTENANCE……6
FCC NOTICE……8
CAUTION ON MODIFICATIONS……9
SUPPORT……..9

FEATURES

- 3-SPEED TURNTABLE -- 3-Speed Belt-driven Record Player will play all your 33 1/3, 45, 78 RPM Vinyl Records. Includes adapter for 45 RPM Records.
- BLUETOOTH IN -- Allows you to stream music, audiobooks, podcasts, and more from your Phone or another Smart Device. Enjoy the wireless connection with your device up to 33 feet away.
- BLUETOOTH OUT -- Wirelessly stream your Records to any external Bluetooth Speaker or Wireless Headphones for ultimate music playback. Control the volume of the speaker with the unit or your smartphone/device.
- VERSATILE CONNECTIVITY -- 3.5mm Aux Input and RCA Audio Output for additional connectivity.
- BUILT-IN STEREO SPEAKERS -- Built-in Stereo Speakers provide an enjoyable playback experience with no other connections necessary. and you are ready to enjoy all the features.
- RECHARGEABLE BATTERY -- Ensure the fun never has to stop by keeping the speaker at a full charge with the included charging cable
- ADDITIONAL FEATURES -- Secure case latch, Corner protectors, Auto stop control, Speed selector (33.3, 45, 78 rpm), Volume control, Headphone jack, Line Out

SPECIFICATIONS

Product Name	METRO PLUS (Dual Bluetooth Suitcase Turntable)
Turntable Speed	33 1/3, 45, 78 RPM
Bluetooth® Version	Bluetooth® V5.3
Bluetooth® Frequency	2.40 GHz
Bluetooth® Operating Distance	Up to 33 Feet (10 Meters)*
Input	Aux In
Output	Line Out
Built-in Speakers	2” x 2
Speaker Output Power	2W x 2
Power Source	AC/DC 100-240V~50/60Hz 5V/1A
Accessories Included	ETL Approved Power Adaptor, User Manual, Quick Set Up Guide

**Distance may vary depending on any objects or interference between devices.*

SPECIFICATIONS AND ACCESSORIES ARE SUBJECT TO CHANGE WITHOUT NOTICE

PRODUCT OVERVIEW

1. Turntable Platter
2. Turntable Shaft
3. Tonearm
4. Tonearm Lever
5. Auto-stop Switch
6. Speed Switch
7. Hold Down Clip
8. 45 RPM Adapter
9. Mode Indicator
10. Mode Knob
11. Charging Indicator
12. Power/Volume Knob
13. Headphone Jack

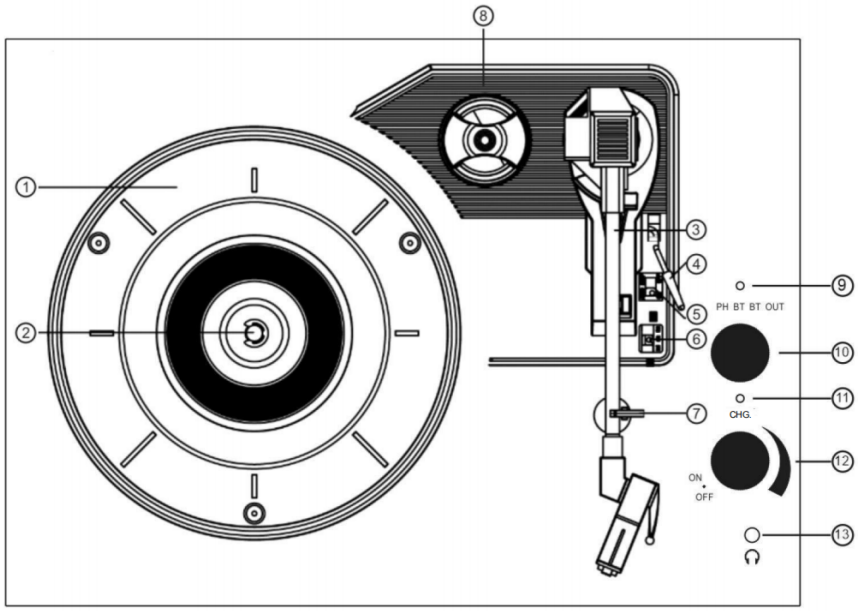

14. LINE OUT Port
15. AUX IN Jack
16. Charging Port

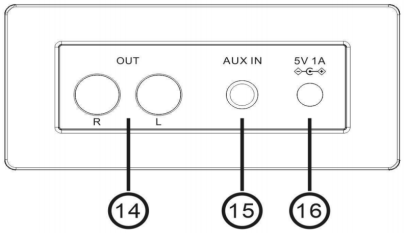

Turntable Operation

1. Rotate the knob to the PHONO mode.
2. Select the desired speed（331/3, 45, 78） and place the record on the platter. (Remark: When playing a 45 RPM record, please use the 45 RPM adapter.)
3. Remove the stylus protector from the stylus. Release the tone arm from the tone arm clip.
4. Use the tonearm lever to raise the tonearm. Move the tonearm gently to the desired position over the record. Push the lift lever again to slowly descend the tonearm onto the desired position on the record to start playing.
5. When the record is finished playback, push the tonearm lever again to lift the tonearm. And return the tonearm to the armrest. Use the tonearm lever to descend the tonearm.

Remark:
-When the Auto-stop switch is “ON,” the record will stop automatically when finished. When the Auto-stop switch is “OFF,” the record will not stop automatically when finished.
-Do not touch the stylus tip with your fingers.

Audio Out Operation

The audio Jacks output analog line-level signals and could be connected directly with a pair of active/powered speakers or the appropriate input of your stereo system.
Note: The Audio Jacks are not designed to be connected directly to the passive/underpowered speakers. If connected to the passive speakers, the volume level will be very low.

Headphone Operation

This unit can be connected with headphone by headphone jack.

SET UP & BASIC OPERATION

Battery Precautions

The unit is supplied with a rechargeable lithium battery.

Warning: Do not expose the battery to excessive heat, such as strong sunlight or fire.

Important: The battery compartment is not accessible to the user. It is reserved for after-sales service.

Important: Do not charge the AC/DC adapter battery for more than 24 hours.

If the unit has not been used for a long time, the rechargeable battery may be completely discharged into a “sleep mode” condition. This is characteristic of rechargeable batteries. To avoid a complete battery discharge, charge the unit at least once every month.

Use only the supplied rechargeable battery.

Battery Charging

Connect the unit by adapter and inserting it into the Charging port, and plug the adaptor into an AC wall outlet. When charging, the charging indicator light will be illuminated. It will turn off when the unit is fully charged.

Essential Setup

Rotate the ON/OFF-VOLUME knob to turn on/off the unit.

Bluetooth In Operation

1. Rotate the Mode knob to the “ BT ”Bluetooth In mode, the mode indicator will be blue and flashing.
2. Turn on the Bluetooth feature of your audio device, search for “VICTOR VSRP-850B” and pair.
3. Once your device is successfully connected with the speakers, you will hear a short confirmation sound from the speakers and function indicator will be solid blue.
4. Play and stream music from your device to the speakers.

Connect the Turntable to an External Bluetooth® Speaker

This function can transmit the record playing on the unit to an external Bluetooth speaker or headphones via a Bluetooth wireless connection.
1. Rotate the Mode knob to the “BT OUT” Bluetooth Out position; the mode indicator will be blue and flashing.
2. Turn on the external Bluetooth receiver device (i.e., Bluetooth Speaker or Bluetooth Headphone) and enter the pairing mode.
3. The turntable unit and external Bluetooth receiver will connect automatically. (Remark: Place the Bluetooth receiver device within 1m of the unit to connect properly.)
4. Once the turntable unit is successfully connected to the external Bluetooth speakers and the function indicator will be solid blue.
5. Select the desired speed（331/3, 45, 78） and place the record on the platter. The music will be heard from the external Bluetooth speaker/headphones.
6. Adjust the volume on your unit and device to desired level.

MAINTENANCE

Maintaining the Turntable Needle (“Stylus”)

To extend the life of your stylus, dust the stylus occasionally with a very soft brush dipped in rubbing alcohol, brushing from the back to the front of the cartridge.

Maintaining Vinyl Records

To maximize sound quality and extend the life of your vinyl records, it is recommended you clean your records with an anti-static cloth after every use.

Transporting the Turntable

1. Place the protective cap on the stylus.
2. Put the rest clip into the pick-up arm.
3. Ensure the case is closed and the latch is secure.

FCC NOTICE

This device complies with Part 15 of the FCC Rules. Operation is subject to the following two conditions: (1) this device may not cause harmful interference, and (2) this device must accept any interference received, including that may cause undesired operation.

NOTE: This equipment has been tested and found to comply with the limits for a Class B digital device, pursuant to Part 15 of the FCC Rules. These limits are designed to provide reasonable protection against harmful interference in a residential installation. This equipment generates, uses, and can radiate radio frequency energy and, if not installed and used in accordance with the instructions, may cause harmful interference to radio communications. However, there is no guarantee that interference will not occur in a particular installation. If this equipment does cause harmful interference to radio or television reception, which can be determined by turning the equipment on and off, the user is encouraged to try to correct the interference by one or more of the following measures:

- Reorient or relocate the receiving antenna.
- Increase the separation between the equipment and receiver.
- Connect the equipment into an outlet on a circuit different from that to which the receiver is connected.
- Consult the dealer or an experienced radio/TV technician for help.

WARNING: Any changes or modifications not expressly approved by the party responsible for compliance could void the user's authority to operate this equipment.

The device must not be colocated or operating in conjunction with any other antenna or transmitter.

IC STATEMENT

This device complies with RSS247 of Industry Canada. Cet appareil se conforme à RSS247 de Canada d'Industrie. This device complies with Industry Canada license-exempt RSS standard(s). Operation is subject to the following two conditions: (1) this device may not cause interference, and (2) this device must accept any interference, including interference that may cause undesired operation of the device. appareils radio exempts de licence.
Son fonctionnement est sujet aux deux conditions suivantes: (1) le dispositif ne doit pas produire de brouillage prejudiciable, et (2) ce dispositif doit accepter tout brouillage recu, y compris un brouillage susceptible de provoquer un fonctionnement indesirable.

The device must not be co-located or operating in conjunction with any other antenna or transmitter.
L'appareil ne doit pas être localisé ou fonctionner avec d'autres antennes ou transmetteurs.

This device complies with IC radiation exposure limits set forth for an uncontrolled environment.
Cet appareil est conforme aux limites d'exposition aux rayonnements de la IC établies pour un incontrôlé environnement.

CAUTION ON MODIFICATIONS

Any changes or modifications not expressly approved by the grantee of this device may void the authority granted by the FCC to operate this equipment. Electric and electronic equipment contains materials, components and substances that can be hazardous to your health and the environment, if the waste material (discarded electric and electronic equipment) is not handled correctly. Electric and electronic equipment is marked with the crossed out trash can symbol, seen below. This symbol signifies that electric and electronic equipment should not be disposed of with other household waste, but should be disposed of separately. All cities have established collection points, where electric and electronic equipment can either be submitted free of charge at recycling stations and other collection sites, or be collected from the households. Additional information is available at the technical department of your city.

SUPPORT

We do our best to offer high quality products to our customers. If you experience any issues or problems with your product, please contact customer support as many issues can be quickly resolved.

If you have problems with your device, please consult the instructions in this manual. Please also visit us on the web at www.naxa.com to get up to the minute news, alerts, and documentation for your device. For additional assistance, please contact Naxa Technical Support.

Naxa Technical Support
2320 East 49th St.
Vernon, CA 90058
(866) 411-6292
http://www.naxa.com/supportcenter

Made in China

This product has been manufactured and sold under the responsibility of NAXA ELECTRONICS INC.
VICTOR and the DOG & GRAMOPHONE logo are trademarks used under license by NAXA ELECTRONICS INC.
Further information at www.victor-brand.com.
All other products, services, companies, trademarks, trade or product names and logos referenced herein are the property of their respective owners.

METRO PLUS
Tocadiscos de Maleta Dual Bluetooth®
con Batería Recargable Interna
VSRP-850B

Manual de Operación

FAVOR DE LEER EL MANUAL COMPLETAMENTE ANTES DE OPERAR ESTE PRODUCTO.
CONSERVAR EL MANUAL PARA FUTURAS REFERENCIAS

ADVERTENCIA

	PRECAUCIÓN **RIESGO DE CHOQUE ELÉCTRICO, NO ABRIR**	
El símbolo del relámpago con punta de flecha dentro de un triángulo equilátero, es diseñado para advertir al usuario de VOLTAJES PELIGROSOS no aislados dentro del aparato que pueden ser de suficiente magnitud para constituir un riesgo de choque eléctrico para las personas.	**PRECAUCIÓN:** PARA REDUCIR EL RIESGO DE CHOQUE ELÉCTRICO NO REMOVER LA CUBIERTA (O TAPA), DENTRO DE ESTE APARATO NO HAY PARTES QUE EL USUARIO PUEDA DARLE SERVICIO, EN SU CASO ACUDIR A UN CENTRO DE SERVICIO AUTORIZADO O CON PERSONAL CALIFICADO	El símbolo de exclamación dentro de un triángulo equilátero, es diseñado para alertar al usuario de la presencia de instrucciones importantes de operación, mantenimiento y servicio que acompañan al producto.

PRECAUCION: Para reducir el riego de fuego o choque eléctrico, no exponer este producto al goteo o salpicadura de agua, a la lluvia o humedad. No colocar objetos con líquidos, como vasos con agua cerca o encima del producto.

ADVERTENCIA: Radiación laser invisible al abrir y liberar los seguros. Evitar la exposición directa al rayo láser

Este equipo es un aparato eléctrico Clase II o doble aislamiento. Ha sido diseñado de tal forma que no requiere una conexión de seguridad a tierra eléctrica.

Al término de la vida útil de este producto, no debe ser desechado en la basura doméstica para evitar daños al medio ambiente, en su caso acudir al centro de desechos sólidos de su localidad. La separación adecuada de los desechos ayuda a evitar posibles efectos negativos sobre la salud humana y el medio ambiente y promueve el reciclaje de los materiales que componen el producto. Informarse en su localidad sobre los organismos de eliminación de este tipo de desechos

Importantes Instrucciones de Seguridad

1. Leer las instrucciones. Deben leerse todas las instrucciones de operación y de seguridad antes de operar este producto.
2. Conservar las instrucciones. Deben conservarse las instrucciones de operación y seguridad para futuras referencias.
3. Poner atención a las advertencias. Las advertencias en el producto y las instrucciones de operación y seguridad deben de respetarse.
4. Seguir las instrucciones. Deben seguirse todas las instrucciones de uso y operación.
5. Agua y humedad. No usar este producto cerca del agua, por ejemplo, cerca de una bañera, lavabo, fregadero de cocina o de lavar, sótanos húmedos o cerca de una piscina.
6. Limpieza. Desconectar el cordón de alimentación del tomacorriente antes de darle mantenimiento o limpieza al producto. Limpiar con una tela, suave, limpia y seca, No usar limpiadores líquidos o en aerosol.
7. Ventilación. Las ranuras y aberturas en la parte posterior y posterior del gabinete son provistas para la ventilación y asegurar la buena operación del producto y protegerlo del sobrecalentamiento. No deben bloquearse o taparse estas aberturas, colocando el producto sobre una cama, sofá alfombra u otra superficie similar. El producto no debe colocarse cerca o sobre un radiador o fuentes de calor. Este producto no debe colocarse en un librero o estante que impida el flujo del aire a través de las ranuras de ventilación.
8. Calor. El producto debe colocarse lejos de fuentes de calor como radiadores, registros de calor, estufas u otros productos que producen calor (incluso amplificadores).
9. Protección del cordón de alimentación. El cordón de alimentación debe colocarse de forma tal que no exista probabilidad de pisarlo o apretarlo sobre los lugares donde será colocado o contra el producto mismo. Poner atención particular en el cordón, la clavija, el tomacorriente y en los puntos en donde estos salen del producto.
10. Accesorios. Usar solo accesorios/refacciones recomendadas por el fabricante.
11. Usar armarios, estantes o bases recomendados por el fabricante o vendidos con el producto. Cuando el producto se coloca sobre un carrito, tener cuidado al desplazarlos para evitar lesiones por caídas o tropiezos
12. Tormentas eléctricas o periodos sin uso. Desconectar este producto del tomacorriente durante tormentas eléctricas o cuando no va ser usado por un periodo largo de tiempo para protegerlo.
13. Referir todo el servicio al centro de servicio autorizado. El servicio es necesario cuando el producto se ha dañado de alguna manera, como cuando el cordón de alimentación o clavija están dañados, se ha derramado líquido o han caído objetos dentro del producto, ha estado expuesto a la lluvia o la humedad, no funciona normalmente, ha sido dañado o ha caído.
14. Si la clavija se utiliza como dispositivo de desconexión, el dispositivo de desconexión debe permanecer fácilmente operable.
15. Este producto está diseñado para operar en un clima moderado.
16. Para prevenir riesgo de fuego, no colocar el producto bajo los rayos directos del sol, cerca de fuentes de flama (velas, veladoras) u otras fuentes de calor.
17. El símbolo “~” significa que el voltaje es de corriente alterna (tomacorriente domestico).
18. PRECAUCION: Estas instrucciones de servicio son para uso exclusivo del personal de servicio calificado. Para reducir el riesgo de fuego o choque eléctrico, no realizar ningún servicio que no sea el contenido en las instrucciones de funcionamiento.

El símbolo del relámpago con punta de flecha dentro de un triángulo equilátero, es diseñado para advertir al usuario de VOLTAJES PELIGROSOS no aislados dentro del aparato que pueden ser de suficiente magnitud para constituir un riesgo de choque eléctrico para las personas. El símbolo de exclamación dentro de un triángulo equilátero, es diseñado para alertar al usuario de la presencia de instrucciones importantes de operación, mantenimiento y servicio que acompañan al producto.

CAUTION
RISK OF ELECTRIC SHOCK
DO NOT OPEN
AVERTISSEMENT:
RISQUE DE CHOC ÉLECTRIQUE—NE PAS OUVRIR.

INDICE

CARACTERISTICAS	3
ESPECIFICACIONES	3
DESCRIPCION DE PARTES	4
OPERACION BASICA Y AJUSTES	5
CUIDADO Y MANTENIMIENTO	6
NOTICIA FCC	8
DECLARACION IC	8
PRECAUCION SOBRE MODIFICACIONES	9
SOPORTE	9

CARACTERISTICAS

- TOCADISCOS DE 3 VELOCIDADES: Tocadiscos accionado por correa de 3 velocidades reproduce los discos de vinilo de 33 1/3, 45 y 78 rpm. Incluye adaptador para Discos de 45 rpm.
- ENTRADA BLUETOOTH IN: Permite transmitir música, audiolibros, podcasts y más desde su teléfono u otro dispositivo inteligente. Disfrute de la conexión inalámbrica con su dispositivo hasta 10 metros de distancia.
- SALIDA BLUETOOTH: Transmitir los discos de forma inalámbrica a cualquier Bocina o Auricular Bluetooth® externo para disfrutar de la mejor reproducción de música. Controle el volumen del altavoz con la unidad o su teléfono inteligente/dispositivo.
- CONECTIVIDAD VERSÁTIL: Entrada auxiliar de Ø 3.5 mm y salida de audio RCA para conectividad adicional.
- BOCINAS ESTÉREO INTEGRADAS: Las bocinas estéreo integradas brindan una experiencia de reproducción agradable sin necesidad de otras conexiones, estará listo para disfrutar de todas las funciones.
- BATERÍA RECARGABLE: Asegúrese de que la diversión nunca termine, manteniendo la batería recargable interna de la bocina con carga completa a través del adaptador de corriente ca/cc incluido.
- CARACTERÍSTICAS ADICIONALES: Seguros de la caja, Protectores de esquinas, Control de detención automática, Selector de velocidad (33,3, 45, 78 rpm), Control de volumen, Conector para auriculares, Salida de línea

ESPECIFICACIONES

Nombre del Producto	METRO PLUS (Tocadiscos de Maleta Dual Bluetooth®)
Velocidad de reproducción (rpm)	33 1/3, 45, 78
Versión Bluetooth®	V5.3
Rango de Frecuencia	2.40 GHz
Distancia de Transmisión Bluetooth®	10 metros*
Entrada	Entrada Auxiliar
Salida	Salida de Línea, Salida para Audífonos
Bocinas incorporadas	2 x 5.08 cm
Potencia de salida	2 x 2 W
Fuente de alimentación	Adaptador ca/cc: Entrada: 100-240 V~ 50/60Hz Salida: 5 Vcc 1 A
Accesorios	Adaptador de corriente ca/cc, Manual de operación, Guía rápida de ajustes

** La distancia puede variar dependiendo de cualquier objeto o interferencia entre los dispositivos.*

Las especificaciones y el diseño de este producto están sujetos a cambios para mejoras de los mismos, sin previo aviso

DESCRIPCION DE PARTES

1. Plato giratorio para el disco
2. Eje del plato giratorio
3. Brazo Fonocaptor
4. Palanca del brazo fonocaptor
5. Interruptor de detención automática
6. Selector de velocidad (33 1/3, 45, 78 rpm)
7. Seguro del brazo
8. Adaptador para discos de 45 rpm
9. Indicadores de Modo de Operación
10. Selector de Modo de Operación
11. Indicador de Carga
12. Interruptor / Control de Volumen
13. Conector de salida para audífonos
14. Conectores de Salida de Línea
15. Conector de Entrada Auxiliar
16. Conector de Entrada de Alimentación 5 V 1 A

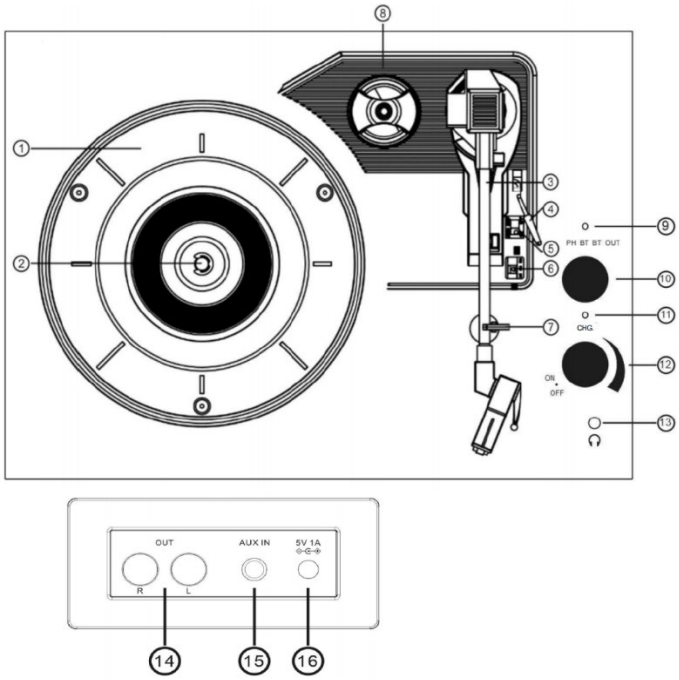

Operación del tocadiscos

1. Colocar el Selector de Modo a la posición “PH”.
2. Seleccione la velocidad deseada (33 1/3, 45, 78) y colocar el disco en el plato. (Observación: Al reproducir un disco de 45 rpm, utilizar el adaptador de 45 rpm).
3. Retire el protector de la aguja óptica. Liberar el seguro del brazo fonocaptor del soporte.
4. Utilizar la palanca para levantar el brazo fonocaptor. Mover el brazo suavemente a la posición deseada sobre el disco. Deslizar hacia abajo la palanca de elevación nuevamente para descender lentamente el brazo hasta la posición deseada en el disco para iniciar la reproducción.
5. Al terminar de reproducirse el disco, presione la palanca del brazo nuevamente para levantarlo y regresar el brazo al soporte. Usar la palanca del brazo para bajar el brazo.

Observaciones:

- Cuando el interruptor de detención automática esté en posición de activado “ON”, la reproducción se detiene automáticamente al terminar de reproducir la última pista.
- Cuando el interruptor de detención automática esté en la posición de desactivado “OFF”, la reproducción no se detendrá automáticamente al terminar de reproducir la última pista.
- No tocar la punta de la aguja óptica con los dedos.

OPERACIÓN DE SALIDA DE LÍNEA

Los conectores de salida de audio emiten señales analógicas de nivel de línea y se pueden conectar directamente con un par de bocinas activas o la entrada adecuada de su sistema estéreo.
Nota: Los conectores de audio no están diseñados para conectarse directamente a bocinas pasivas de baja potencia. Si los conecta a bocinas pasivas, el nivel de volumen será muy bajo.

Audífonos

Conectar los audiófonos (no incluidos) para escuchar en privado. Las bocinas del tocadiscos se desconectan automáticamente.
No escuchar a niveles altos de volumen, esto puede causar problemas auditivos e incluso pérdida de audición.

OPERACION BASICA Y AJUSTES

Precauciones sobre la batería
La unidad se suministra con una batería recargable interna de litio.
Advertencia: No exponer la batería a calor excesivo, como luz solar intensa o fuego.
Importante: El usuario no puede acceder al compartimento de la batería. Está reservado al centro de servicio autorizado.
Importante: No cargar la batería por más de 24 horas.
Si la unidad no se ha utilizado durante mucho tiempo, la batería recargable puede descargarse completamente en una condición de “modo de suspensión”. Esto es característico de las baterías recargables. Para evitar una descarga completa de la batería, cargar la batería al menos una vez al mes.
Utilizar únicamente la batería recargable suministrada.

Carga de la Batería
Insertar la salida del adaptador de corriente ca/cc (incluido) al conector de entrada de alimentación “5V 1 A”, entonces conectar el adaptador a un tomacorriente. Cuando la batería está en proceso de carga, el indicador de carga se enciende; cuando la batería se carga completamente, el indicador de carga se apaga.

Encender la unidad
Girar el “Interruptor / Control de Volumen” en sentido de las manecillas del reloj hasta escuchar un clic para encender la unidad, girar en sentido contrario de las manecillas del reloj hasta escuchar un clic para apagar la unidad.

Sincronía de un Dispositivo Bluetooth® al Tocadiscos (Entrada Bluetooth®)
1. Colocar el selector de modo en la posición “BT”. El led indicador de modo comenzará a destellar, indicando que el tocadiscos está en modo de sincronía.
2. En el dispositivo Bluetooth® externo, activar la función de Bluetooth® y la búsqueda de dispositivos. Seleccionar “VICTOR VSRP-850B” para iniciar la sincronía Bluetooth®.
3. Cuando el dispositivo Bluetooth® se sincroniza con el tocadiscos, escuchará un sonido corto de notificación y el led azul permanecerá encendido indicando que la sincronía ha sido exitosa.
4. Ahora puede reproducir los archivos de audio de su dispositivo Bluetooth® de forma inalámbrica a través de las bocinas del tocadiscos.

Conexión del tocadiscos a una bocina Bluetooth® externa (Salida Bluetooth®)
Esta función permite transmitir la reproducción de un disco de vinil a una Bocina o Auriculares Bluetooth® externo a través de una conexión inalámbrica Bluetooth®.
1. Colocar el selector de modo den la posición de salida Bluetooth® “BT OUT”; el led indicador de modo comenzara a destellar.
2. Encender el dispositivo receptor Bluetooth® externo (es decir, Bocina o Auriculares Bluetooth®) e ingresar al modo de sincronía.
3. La unidad del tocadiscos y el receptor Bluetooth® externo se conectarán automáticamente. (Observación: colocar el dispositivo receptor Bluetooth® a 1 m del tocadiscos para sincronizarlo correctamente).
4. Una vez que el tocadiscos se conecta exitosamente a los al dispositivo Bluetooth® externo y el indicador de función se iluminará en azul fijo.
5. Seleccionar la velocidad deseada (33 1/3, 45, 78 rpm) y colocar el disco en el plato. La música se escuchará a través del Dispositivo Bluetooth® externo.
6. Ajuste el volumen de su unidad y dispositivo al nivel deseado.

CUIDADO Y MANTENIMIENTO

Mantenimiento de la aguja fonocaptora del tocadiscos

Para prolongar la vida útil de la aguja fonocaptora, limpiar de vez en cuando con un cepillo suave humedecido en alcohol, cepillando desde la parte posterior hacia el frente del cartucho.

Mantenimiento de discos de vinil

Para maximizar la calidad del sonido y prolongar la vida útil de los discos de vinil, se recomienda limpiarlos con un paño antiestático después de cada uso.

Transporte del tocadiscos

1. Colocar la tapa protectora de la cabeza fonocaptora fonocaptor.
2. Colocar el brazo en el soporte.
3. Asegurar el brazo en el soporte con el seguro.

NOTICIA FCC

Este dispositivo cumple con la parte 15 de las reglas FCC. La operación del aparato está sujeta a las dos siguientes condiciones: (1) Este aparato no puede causar interferencia perjudicial y (2) este aparato debe aceptar cualquier interferencia recibida, incluyendo interferencias que puedan causar un funcionamiento no deseado.

NOTA: Este producto ha sido probado y cumple con las limitaciones de un equipo digital Clase B, de acuerdo con la Parte 15 de las Normas FCC. Estos límites están diseñados para permitir una protección razonable contra interferencia dañina en una instalación residencial. Este equipo genera, usa y puede emitir energía de frecuencia radial y, de no ser instalado y utilizado de acuerdo con las instrucciones, puede causar interferencia dañina a las comunicaciones radiales. Sin embargo, no existe garantía de que la interferencia no pueda ocurrir en una instalación particular. Si este equipo causa una interferencia dañina a la recepción de la radio o la televisión, lo cual se puede determinar encendiendo y apagando el equipo, se recomienda al usuario tratar de corregir la interferencia mediante una o más de las siguientes medidas:

- Orientar o reubicar la antena receptora.
- Aumentar la separación entre el equipo y el receptor.
- Conectar el equipo a un tomacorriente o circuito de alimentación diferente al del receptor.
- Consultar a su proveedor o a un técnico de radio y televisión.

ADVERTENCIA: Cualquier cambio o modificación no expresamente aprobada por la parte responsable del cumplimiento puede anular la autoridad del usuario para operar este producto.
Este producto no debe ser colocado u operado en conjunto con cualquier otra antena o transmisor.
Para cumplir con las pautas de exposición a radiofrecuencia de la FCC, colocar el producto a una distancia mínima de 20 cm de las personas cercanas.

DECLARACION IC

Este dispositivo cumple con RSS247 de la Industria de Canadá. Este dispositivo cumple con los estándares RSS exentos de licencia de Industria de Canadá. El funcionamiento está sujeto a las dos condiciones siguientes: (1) este dispositivo no puede causar interferencias y (2) este dispositivo debe aceptar cualquier interferencia, incluidas las interferencias que puedan provocar un funcionamiento no deseado del dispositivo.

El dispositivo no debe ubicarse ni operarse junto con ninguna otra antena o transmisor.

Este dispositivo cumple con los límites de exposición a la radiación de IC establecidos para un entorno no controlado.

El dispositivo debe instalarse y operarse con una distancia mínima de 20 cm entre el radiador y el cuerpo.

PRECAUCION SOBRE MODIFICACIONES

Cualquier cambio o modificación no aprobado expresamente por el concesionario de este dispositivo puede anular la autoridad otorgada por la FCC para operar este equipo. Los equipos eléctricos y electrónicos contienen materiales, componentes y sustancias que pueden ser peligrosos para su salud y el medio ambiente, si el material de desecho (equipos eléctricos y electrónicos desechados) no se manipula correctamente. Los equipos eléctricos y electrónicos están marcados con el símbolo del bote de basura tachado, que se ve a continuación. Este símbolo significa que los equipos eléctricos y electrónicos no deben desecharse con otros desechos domésticos, sino que deben desecharse por separado. Todas las ciudades han establecido puntos de recolección, donde los equipos eléctricos y electrónicos pueden entregarse sin cargo en las estaciones de reciclaje y otros sitios de recolección o recolectarse en los hogares. Información adicional está disponible en el departamento técnico de su ciudad.

SOPORTE

Hacemos todo lo posible para ofrecer productos de alta calidad a nuestros clientes. Si experimenta algún problema con su producto, comunicarse con el servicio de atención al cliente, muchos problemas se pueden resolver rápidamente.

Si tiene problemas con su dispositivo, consulte las instrucciones de este manual. También visítenos en la página web en www.naxa.com para obtener noticias, alertas y documentación actualizadas para su dispositivo. Para obtener asistencia adicional, comunicarse con el soporte técnico de Naxa.

Soporte Técnico Naxa
2320 East 49th St.
Vernon, CA 90058
(866) 411-6292
http://www.naxa.com/supportcenter

Hecho en China

Este producto es fabricado y vendido bajo la responsabilidad de NAXA ELECTRONICS INC.

Los logotipos de VICTOR y el Perro con el Fonógrafo son marcas registradas usadas bajo licencia por NAXA ELECTRONICS INC. Para más información en *www.victor-brand.com.*

Todos los demás productos, servicios, empresas, marcas registradas, nombres comerciales o de productos y logotipos a los que se hace referencia en este documento son propiedad de sus respectivos dueños.