J1 snapmaker Quick Start Guide

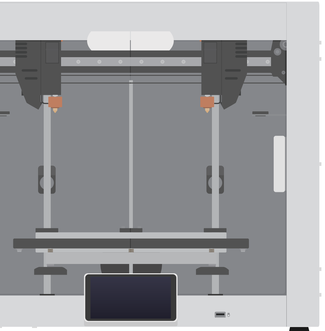

1 Foreword

Foreword | Prologo | 前言 | 서문
Avant-propos | Introduzione | はじめに

Before using your Snapmaker J1, make sure to read thoroughly and understand the Safety Guidelines. Failure to follow the safety instructions may result in personal injury, inferior results, or damage to the product.

Bevor Sie Ihren Snapmaker J1 verwenden, lesen Sie die Sicherheitsrichtlinien sorgfältig durch und verstehen Sie sie. Die Nichtbeachtung der Sicherheitshinweise kann zu Verletzungen, schlechteren Ergebnissen oder Schäden am Produkt führen.

Avant d'utiliser votre Snapmaker J1, assurez-vous de lire attentivement et de comprendre les consignes de sécurité. Le non-respect des consignes de sécurité peut entraîner des blessures corporelles, des résultats insatisfaisants ou des dommages au produit.

Antes de utilizar la Snapmaker J1, leer detenidamente y entender las Directrices de seguridad. El incumplimiento de las instrucciones de seguridad puede causar daños personales, resultados inferiores o daños en el producto.

Prima di utilizzare Snapmaker J1, assicurarsi di leggere attentamente e comprendere le Linee guida sulla sicurezza. La mancata osservanza di tali istruzioni può causare lesioni personali, risultati inferiori o danni al prodotto.

使用Snapmaker J1 前，请确保你已仔细阅读并理解安全规要中的内容。未按安全指引操作将可能导致人身伤害、制作成品质量低劣，或对产品造成损坏。

Snapmaker J1 を使用する前に、安全ガイドラインをよく読み、理解してください。安全上の注意に従わないと、怪我、結果の悪化、または製品の損傷につながる可能性があります。

Snapmaker J1을 사용하기 전에 안전 가이드를 철저히 읽고 숙지하십시오. 안전 지침을 따르지 않을 경우 부상, 품질 저하 또는 제품 손상이 발생할 수 있습니다.

2 In the Box

Lieferumfang | En la caja | 包装清单 | 박스 구성품
Contenu de l'emballage | Contenuto della confezione | 内容物一覧

1. **Snapmaker J1 3D Printer × 1**
   Snapmaker J1 3D Drucker | Impressora 3D Snapmaker J1 | Snapmaker J1 3D打印机 | 박스 구성품
   Imprimante 3D Snapmaker J1 | Stampante 3D Snapmaker J1 | Snapmaker J1 3D プリンタ
2. **Quick Start Guide × 1**
   Schnellanleitung | Guía de inicio rápido | 快速入门指南 | 빠른 시작 가이드
   Guide de démarrage rapide | Guida rapida | クイックスタートガイド
3. **Safety Guidelines × 1**
   Sicherheitsrichtlinien | Directrices de seguridad | 安全规要 | 안전 가이드
   Consignes de sécurité | Linee guida sulla sicurezza | 安全ガイドライン
4. **Calibration Card × 1**
   Kalibrierkarte | Tarjeta de calibración | 校准卡片 | 보정 카드
   Carte de calibrage | Scheda di calibrazione | キャリブレーションカード
5. **Filament × 2**
   Filament | Filamento | 耗材 | 필라멘트
   Filament | Filamento | フィラメント
6. **Left Door × 1**
   Linke Tür | Puerta izquierda | 左门 | 왼쪽 도어
   Porte gauche | Porta sinistra | 左ドア
7. **Right Door × 1**
   Rechte Tür | Puerta derecha | 右门 | 오른쪽 도어
   Porte droite | Porta destra | 右ドア
8. **Side Panel × 2**
   Seitenpanel | Panel lateral | 侧板 | 사이드 패널
   Panneau latéral | Pannello laterale | サイドパネル
9. **PEI Glass Plate × 1**
   PEI-Glasplatte | Placa de vidrio PEI | PEI玻璃平台 | PEI 유리판
   Plateau en verre PEI | Lastra di vetro PEI | PEIガラス板
10. **Tool Box × 1**
    Werkzeugkasten | Caja de herramientas | 工具盒 | 공구 박스
    Boîte à outils | Cassetta degli attrezzi | ツールボックス

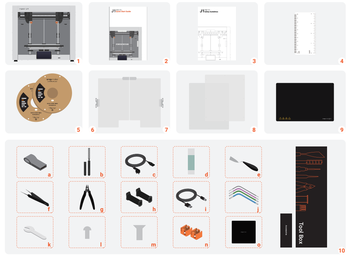

a. **USB Flash Drive × 1**
USB-Stick | Unidad Flash USB | USB フラッシュドライブ | USB 플래시 드라이브
USB 闪存 | Unità flash USB | USB フラッシュドライブ

b. **Wire Brush × 1**
Drahtbürste | Cepillo metálico | 钢丝刷 | USB 端子用 ブラシ
Brosse métallique | Spazzola metallica | ワイヤーブラシ

c. **Power Cable × 1**
Stromkabel | Cable de alimentación | 电源线 | 전원 케이블
Câble d'alimentation | Cavo di alimentazione | 電源ケーブル

d. **Glue Stick × 1**
Klebestift | Barra adhesiva | 固体胶 | 글루 스틱
Bâton de colle | Colla stick | スティックのり

e. **Palette Knife × 1**
Spachtel | Espátula de paleta | 铲刀 | 팔레트 나이프
Couteau à palette | Spatola di metallo | パレットナイフ

f. **Tweezers × 1**
Pinzette | Pinzas | 镊子 | 트위저
Pincette | Pinzette | ピンセット

g. **Diagonal Pliers × 1**
Seitenschneider | Pinzas diagonal | 斜口钳 | 대각선 플라이어
Pince diagonale | Pinze diagonali | 斜めプライヤー

h. **Filament Holder × 2**
Filamenthalter | Soporte de filamento | 料架 | 필라멘트 홀더
Porte-filament | Supporto del filamento | フィラメントホルダー

i. **USB-B Cable × 1**
USB-B-Kabel | Cable USB-B | USB-B 线 | USB-B 케이블
Câble USB-B | Cavo USB-B | USB-B ケーブル

j. **Hex Key × 4**
Inbusschlüssel | Llave hexagonal | 内型扳手 | 육각 렌치
Clé hexagonale | Chiave esagonale | 六角レンチ

k. **Open-end Wrench × 1**
Maulschlüssel | Llave inglesa | 开口扳手 | 오픈 엔드 렌치
Clé anglaise | Chiave inglese | オープンエンドレンチ

l. **M3 × 6 Screw × 16**
M3 x 6 Schraube | Tornillo M3 x 6 | M3 × 6 螺丝
Vis M3 × 6 | Vite M3 x 6 | M3 × 6ネジ | M3 × 6 나사

m. **M4 × 10 Screw × 4**
M4 x 10 Schraube | Tornillo M4 x 10 | M4 × 10 螺丝
Vis M4 × 10 | Vite M4 x 10 | M4 × 10ネジ | M4 × 10 나사

n. **Hot End Sock × 2**
Abdeckung für das heiße Ende | Cubierta de bloque caliente
Chaussette Hotend | Presa hotend | 热端套
ホットエンドソック | 핫 엔드 덮개

o. **Wiping Cloth × 1**
Reinigungstuch | Paño de limpieza | 擦拭布 | 닦개
Chiffon | Panno di pulizia | 拭き取りクロス

3 Installation

Installation | Instalación | 安装硬件 | 설치하기
Installation | Installazione | 取付けて

3.1 Place the Printer Horizontally

Stellen Sie den Drucker waagerecht auf | Colocar la impresora en posición horizontal | 平置打印机 | 프린터를 수평으로 배치
Placer l'imprimante de manière horizontale | Posizionare la stampante orizzontalmente | プリンターを水平に置きます

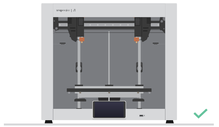

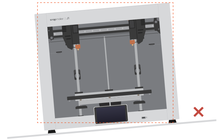

3.2 Install Filament Holders

Installieren Sie die Filamenthalter | Instalar los soportes de los filamentos | 安装料架 | 필라멘트 홀더 설치
Installer les porte-filaments | Installare i supporti del filamento | フィラメントホルダーを取り付けます

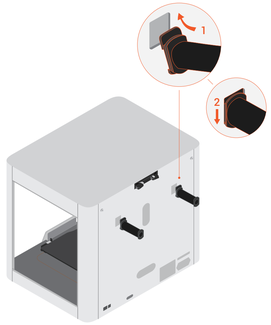

3.3 Install Side Panel

Installieren Sie das Seitenpanel | Instalar el panel lateral | 安装侧板 | 사이드 패널 설치
Installer le panneau latéral | Installare il pannello laterale | サイドパネルを取り付けます

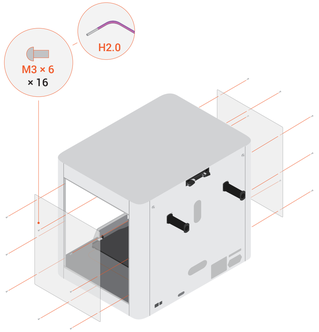

3.4 Install Doors

Installieren Sie die Türen | Instalar las puertas | 安装外罩门 | 도어 설치
Installer les portes | Installare le porte | ドアを取り付けます

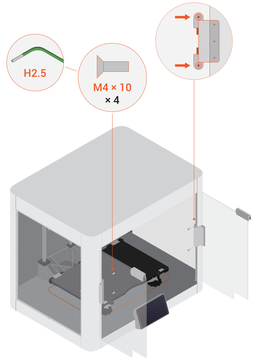

3.5 Install the PEI Glass Plate

Installieren Sie die PEI-Glasplatte | Installez la plaque de verre PEI | 安装 PEI 玻璃平台 | PEI ガラスを取り付けます
Installer le plateau en verre PEI | Installare la lastra di vetro PEI | PEI 유리 플랫폼 설치

snapmaker
MAKE SOMETHING WONDERFUL

CAUTION
GLASS
Handle with Care

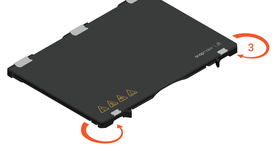

3.6 Connect the Power Cable

Schließen Sie das Netzkabel an | Connecter el cable de alimentación | 连接电源线 | 전원 케이블 연결
Connecter le câble d'alimentation | Collegare il cavo di alimentazione | 電源ケーブルを接続します

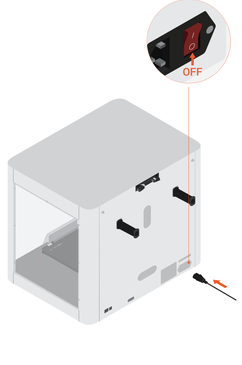

料号

4 Using the Printer

Verwendung des Druckers | Uso de la impresora
Utilisation de l'imprimante | Utilizzo della stampante
使用打印机 | プリンタの使用 | 프린터 사용하기

4.1 Turn on the printer.

Schalten Sie den Drucker ein.
Mettre l'imprimante sous tension.
Encender la impresora.
Accendere la stampante.
打开电源开关。
プリンタの電源を入れます。
프린터 전원을 켭니다.

4.2 Follow the guidance of the Touchscreen to set up your printer.

Folgen Sie den Anweisungen auf dem Touchscreen, um Ihren Drucker einzurichten.
Suivre les instructions fournies à l'écran tactile pour configurer votre imprimante.
Seguir los pasos indicados en la pantalla táctil para configurar la impresora.
Seguire le istruzioni sullo Schermo a sfioramento per configurarla.
他指南触摸屏操作，完成安装设置。
タッチスクリーンのガイダンスに従って、プリンタを設置します。
터치스크린의 안내에 따라 프린터를 설정합니다.

a. Complete the general settings.

Vervollständigen Sie die allgemeinen Einstellungen.
Terminer les réglages généraux.
Finalizar los ajustes generales.
Completare le impostazioni generali.
完成通用初始设置。
一般設定を完了します。
일반 설정을 완료합니다.

b. Follow the Wizard to complete the steps needed to start a print.

Folgen Sie dem **Wizard**, um die zum Starten eines Druckvorganges erforderlichen Schritte auszuführen.
Suivre l'**Assistant** pour procéder aux étapes nécessaires au lancement d'une impression.
Seguir el **Asistente** para realizar los pasos necesarios para iniciar una impresión.
Seguire la **Procedura guidata** per completare i passaggi necessari per avviare la stampa.
跟随向导，完成打印准备步骤。
ウィザードに従ってプリントを開始するために必要な手順を完了します。
가이드를 따라 인쇄를 시작하는 데 필요한 단계를 완료합니다.

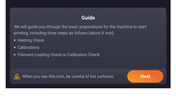

5 Starting a Print

Starten eines Drucks | Iniciar una impresión
Lancement d'une impression | Avvio della stampa
开始打印 | プリントの開始 | 인쇄 시작하기

5.1 Download Lava Studio at https://support.snapmaker.com and install it on your computer.

Laden Sie Lava Studio unter https://support.snapmaker.com herunter und installieren Sie es auf Ihrem Computer.
Télécharger Lava Studio sur https://support.snapmaker.com et l'installer sur votre ordinateur.
Descargar Lava Studio desde https://support.snapmaker.com e instalarlo en el ordenador.
Scaricare Lava Studio dal sito https://support.snapmaker.com e installarlo sul computer.
下载并安装 Lava Studio。
Lava Studio を https://support.snapmaker.com からダウンロードして、お使いのコンピューターにインストールします。
Lava Studio를 https://support.snapmaker.com에서 다운로드하여 컴퓨터에 설치합니다.

5.2 Slice your model and generate the G-code file in Lava Studio.

Schneiden Sie Ihr Modell und generieren Sie die G-Code-Datei in Lava Studio.
Découper en tranches votre modèle et générer le fichier de code G dans Lava Studio.
Cortar el modelo y generar el archivo de código G en Lava Studio.
Selezionare il modello e generare il file Codice G con Lava Studio.
使用 Lava Studio 对模型进行切片，生成 G 代码。
Lava Studio で モデルをスライスして、G コードファイルを生成します。
모델을 슬라이스하고 Lava Studio에서 G-code 파일을 생성합니다.

5.3 Send the G-code file to the printer via Wi-Fi or USB flash drive.

Senden Sie die G-Code-Datei per Wi-Fi oder USB-Stick an den Drucker.
Envoyer le fichier de code G vers l'imprimante via Wi-Fi ou une clé USB.
Enviar el archivo de código G a la impresora a través de Wi-Fi o una unidad flash USB.
Inviare il file Codice G alla stampante tramite Wi-Fi o unità USB.
将 G 代码文件通过 Wi-Fi 或 U 盘传送至打印机。
Wi-Fi または USB フラッシュドライブを介して、G コードファイルをプリンターに送信します。
Wi-Fi 또는 USB 플래시 드라이브를 통해 G-code 파일을 프린터로 보냅니다.

5.4 On the Touchscreen, tap the blank area in the home screen to select the file to print.

Tippen Sie auf dem Touchscreen auf den leeren Bereich auf dem Startbildschirm, um die zu druckende Datei auszuwählen.
Sur l'écran tactile, appuyer sur la zone vierge de l'écran d'accueil pour sélectionner le fichier à imprimer.
En la pantalla táctil, hacer clic sobre la zona en blanco de la pantalla de inicio para seleccionar el archivo que se quiere imprimir.
Sullo Schermo a sfioramento, toccare l'area vuota sulla schermata iniziale per selezionare il file da stampare.
在触控屏的主界面上，点击任意空白处，即可选择文件开始打印。
タッチスクリーンで、ホーム画面の空白の領域をタップして、プリントするファイルを選択します。
터치스크린에서 홈 화면의 빈 공간을 눕러 인쇄할 파일을 선택합니다.

6 Resourses

Ressourcen | Resources | 资源 | 자료
Ressources | Risorse | リソース

A detailed User Manual is available on our Support website: Select Snapmaker J1 > Go to User Manual.

Ein ausführliches Benutzerhandbuch ist auf unserer Support-Website verfügbar: Wählen Sie Snapmaker J1 > Gehen Sie zu Benutzerhandbuch.
Un manuel d'utilisation détaillé est disponible sur notre site web d'assistance : Sélectionner Snapmaker J1 > Accéder au Manuel d'utilisation.
Se puede consultar el Manual de usuario detallado en nuestra página web de Servicio técnico: Seleccionar Snapmaker J1 > Ir a Manual de usuario.
Il Manuale dell'utente dettagliato è disponibile sul nostro Sito di supporto: Selezionare Snapmaker J1 > Manuale dell'utente.
你可以在我们的支持中心，访问详细的用户手册：选择 Snapmaker J1 > 前往用户手册。
詳細なユーザーマニュアルは、当社のサポート Web サイトで入手できます。Snapmaker J1 を選んで > ユーザーマニュアルに進んでください。
자세한 사용 설명서는 지원 웹사이트에서 확인할 수 있습니다. Snapmaker J1 선택 > 사용 설명서로 이동

https://support.snapmaker.com

The latest version of this guide is on our Support website: Select Snapmaker J1 > Go to Quick Start Guide.

Die neueste Version dieser Anleitung finden Sie auf unserer Support-Website: Wählen Sie Snapmaker J1 > Gehen Sie zu Schnellstartanleitung.
La dernière version de ce guide est disponible sur notre site web d'assistance : Sélectionner Snapmaker J1 > Accéder au Guide de démarrage rapide.
La última versión se puede consultar en nuestra página web de Servicio técnico: Seleccionar Snapmaker J1 > Ir a Guía de inicio rápido.
L'ultima versione della guida è disponibile sul nostro Sito di supporto: Selezionare Snapmaker J1 > Guida rapida.
请访问支持中心 (https://snapmaker.com) 获取本指南的最新版本：选择 Snapmaker J1 > 前往快速入门指南。
このガイドの最新版は、当社のサポート Web サイトで入手できます。Snapmaker J1 を選んで > クイックスタートガイドに進んでください。
본 가이드의 최신 버전은 다음 지원 웹사이트에 있습니다. Snapmaker J1 선택 > 빠른 시작 가이드로 이동.

https://support.snapmaker.com

We are here for you whenever you need general information or technical support:

Wir stehen Ihnen gerne zur Verfügung, falls Sie allgemeine Informationen oder technische Unterstützung benötigen.
Nous sommes à votre disposition pour toute information générale ou assistance technique.
Estaremos encantados de atenderle si necesita más información o soporte técnico.
Per informazioni generali o assistenza tecnica, contattaci al seguente indirizzo.
当你需要咨询通用技术支持时，我们随时为你服务。
一般情報や技術サポートが必要な場合は、いつでも気軽にお問い合わせください。
일반 정보나 기술 지원이 필요하는 경우 다음 이메일로 문의하십시오.

support@snapmaker.com

Purchase spare parts and materials:

Ersatzteile und Materialien kaufen
Achetez des pièces détachées et matériaux :
Comprar piezas de recambio o material
Visita il nostro sito per l'acquisto di ricambi e materiali.
购买备用件和材料请前往：
スペアパーツと材料を購入するには：
스페어 부품 및 재료 구매

https://shop.snapmaker.com.

Share anything you want with other Snapmaker users in our community:

Teilen Sie alles, was Sie wollen, mit anderen Snapmaker-Benutzern auf unserem Forum:
Partagez dans notre communauté tout type de contenu avec les autres utilisateurs de Snapmaker :
Comparta sus opiniones con otros usuarios de Snapmaker en nuestro foro:
Condividi idee e tanto altro con gli utenti della community Snapmaker.
你可以在我们的社区与其他 Snapmaker 用户一起交流：
ご要望を Snapmaker のコミュニティの他のユーザーと共有してください。
커뮤니티에서 다른 Snapmaker 사용자와 한하는 정보를 공유하십시오.

https://snapmaker.com/community

Copyright © 2022 Snapmaker. All rights reserved.
These language versions of the guide are verified by the manufacturer (Original Instruction).