GOXD
Go • Extra Dimension

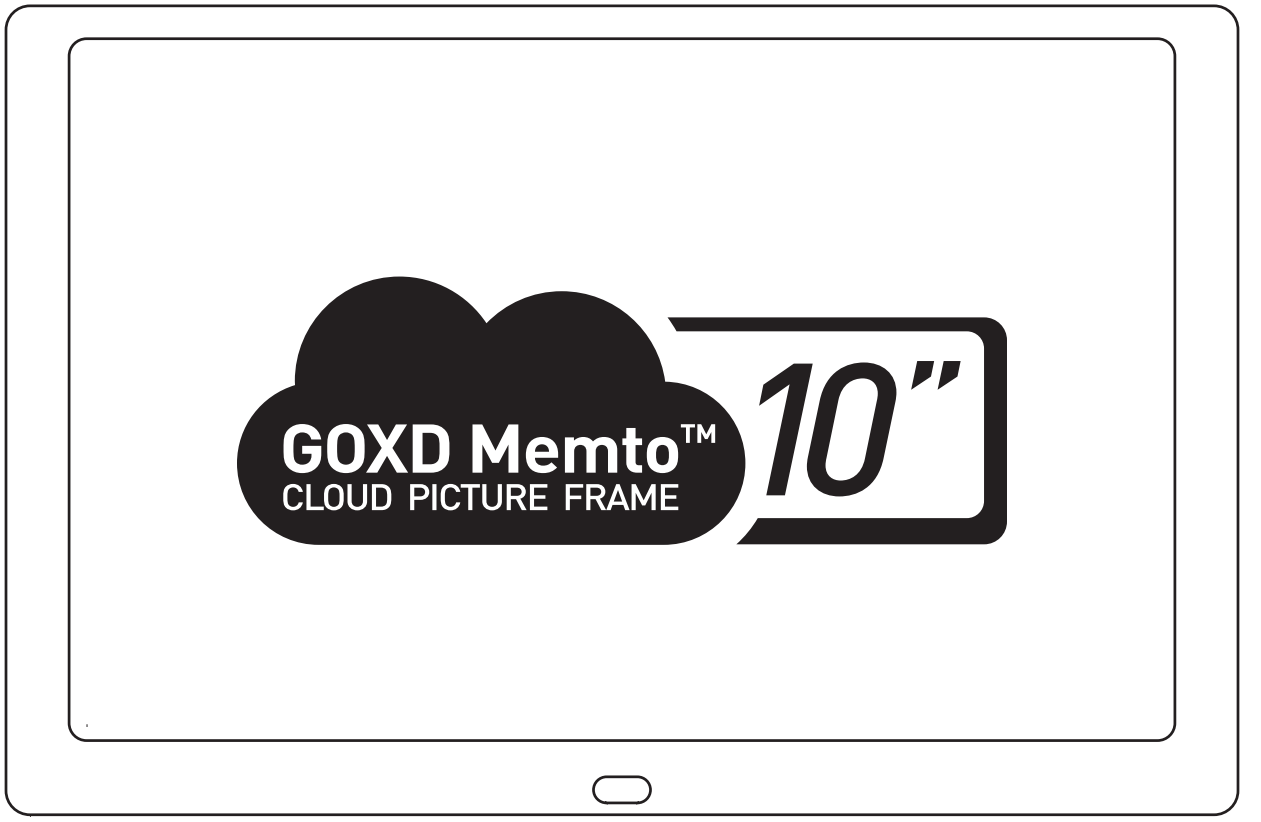

QUICK START GUIDE

快速入門手冊

快速入门手册

クイックスタートガイド

Memto™

INSIDE THE BOX • 包裝內含物品 •
包裝內含物品 • 本体付属品

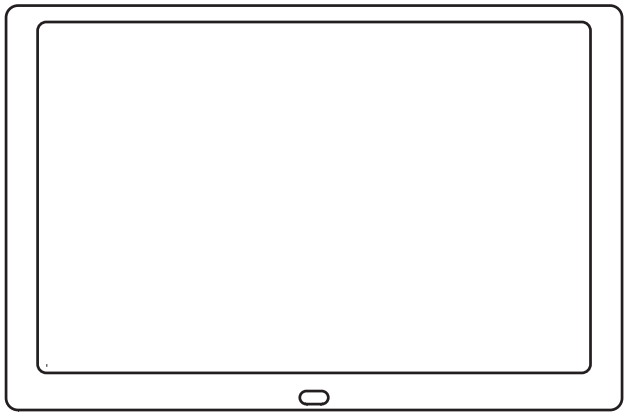

Memto™ Cloud Picture Frame
Memto™ 雲儲存數碼相框
Memto™ 云储存数码相框
Memto™ デジタルフォトフレーム

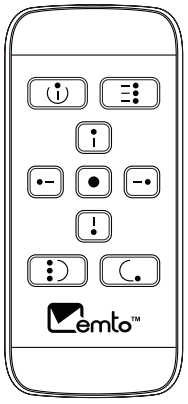

Remote control
遙控器
遥控器
リモコン

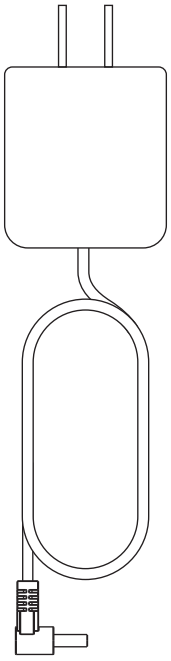

Power adaptor
電源適配器
电源适配器
電源アダプター

Quick Start Guide
快速入門指南
快速入门指南
クイックスタートガイド

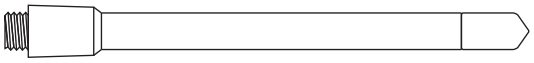

Adjustable Table Stand
可調校座檯架
可调校座台架
調節可能なテーブルスタンド

ABOUT YOUR FRAME • 關於你的相框 • 关于你的相框 • あなたのデジタルフォトフレームについて

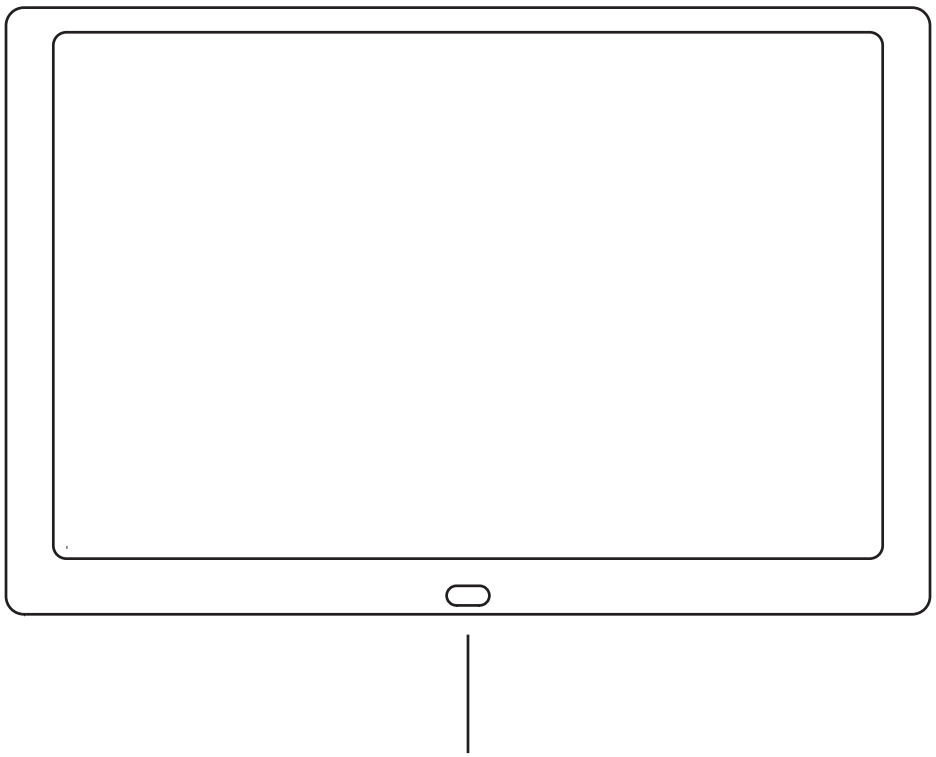

EN Infra-red sensor
- Receives signal from the remote control.

繁 紅外線感應器
- 從遙控器接收信號。

简 红外线感应器
- 从遥控器接收信号。

日 赤外線センサ
- リモコンからの信号を受信する。

ABOUT YOUR REMOTE CONTROL • 關於你的遙控器 • 关于你的遥控器 • あなたのリモコンについて

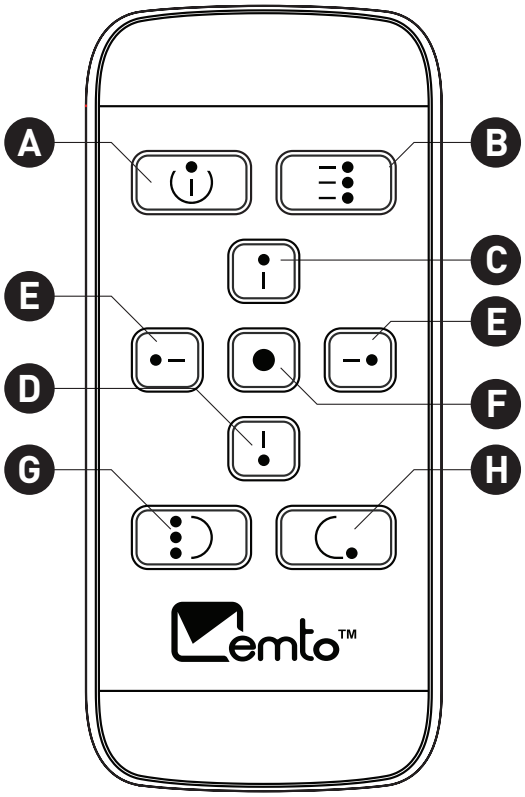

A

On / Off	Turns digital picture frame on or puts it into standby
開 / 關	開啟數碼相框或將其置於待機狀態
开 / 关	开启数码相框或将其置于待机状态
オン / オフ	デジタル写真フレームをオンにするか、スタンバイ状態にする

B

Menu	Go to menu
菜單	轉到菜單
菜单	转到菜单
メニュー	メニューに移動

C

Up	Navigation / Goto playlist
上	菜單導航 / 轉到播放清單
上	菜单导航 / 转到播放清单
上	メニューナビゲーション / プレイリストに行く

D

Down	Navigation
下	導航
下	导航
下	ナビゲーション

E

Left / Right	Menu navigation / Previous or next picture
左 / 右	菜單導航 / 前後圖片選擇
左 / 右	菜单导航 / 前后图片选择
左 / 右	メニューナビゲーション / 画像選択

F

Play	Select / Play / Pause
播放	選擇 / 播放 / 暫停
播放	选择 / 播放 / 暂停
再生	選択 / 再生 / 一時停止

G

Playlist	Choose a different playlist
播放清單	選擇播放清單
播放清单	选择播放清单
プレイリスト	別のプレイリストを選択してください

H

Back	Go back a step
返回	退回上一步
返回	退回上一步
戻る	前の手順に戻る

TABLE STAND INSTALLATION • 安裝座檯支架 • 安裝座台支架 • 取り付けプラットフォームブラケット

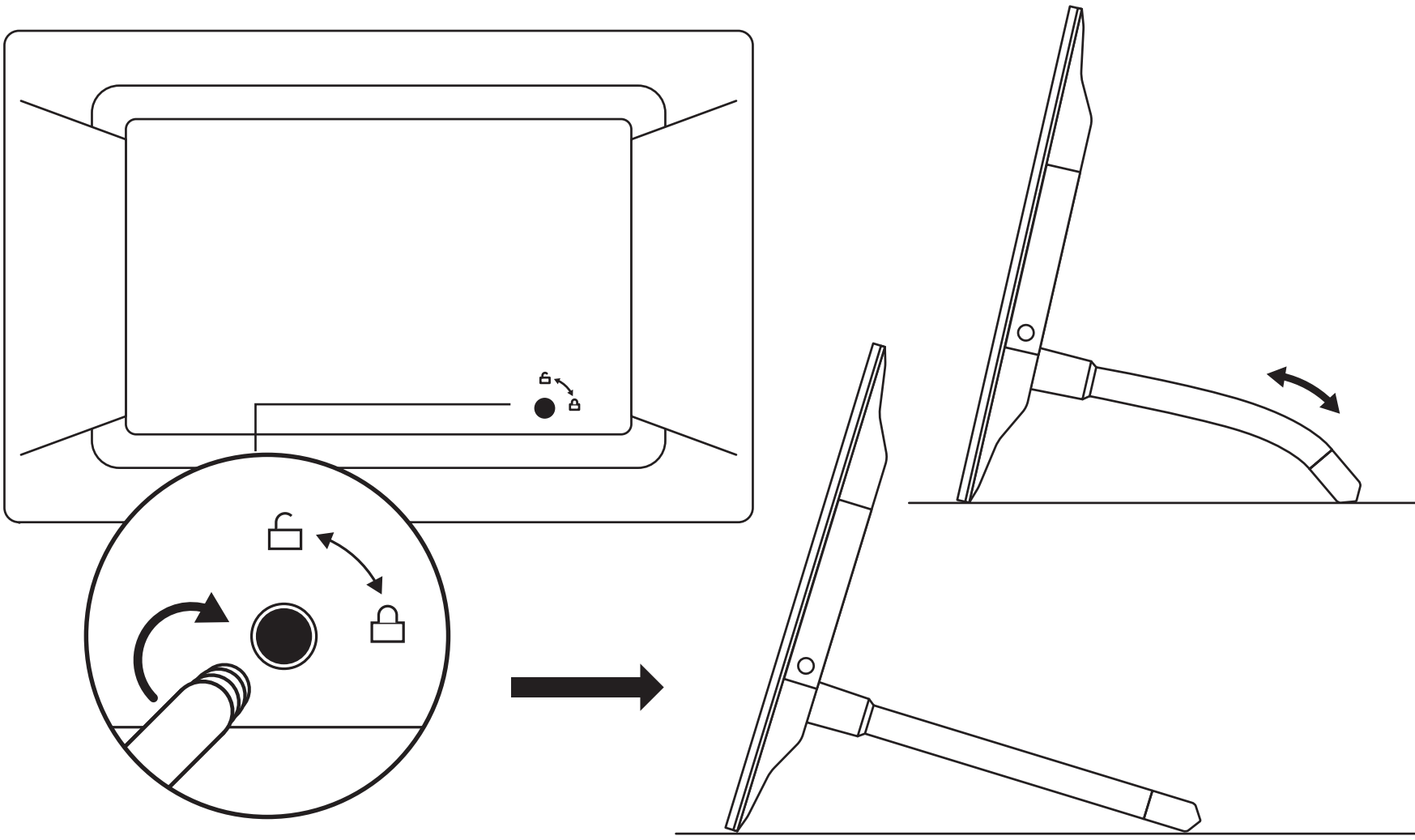

EN Select the suitable table stand length to fit your favourite view angle, screw the adjustable table stand clockwise into the hole.

繁 選擇合適的可調校座檯架長度以配合您的視角，將其順時針轉入孔中。

简 选择合适的可調校座座台支架长度以配合您的视角，将其顺时针转入孔中。

日 好みの角度に合わせて適切なテーブルスタンドの長さを選択し、調節可能なテーブルスタンドを時計回りに穴にねじ込みます。

CABLE MANAGMENT • 電源線管理 • 电源线管理 • 電源ケーブル管理

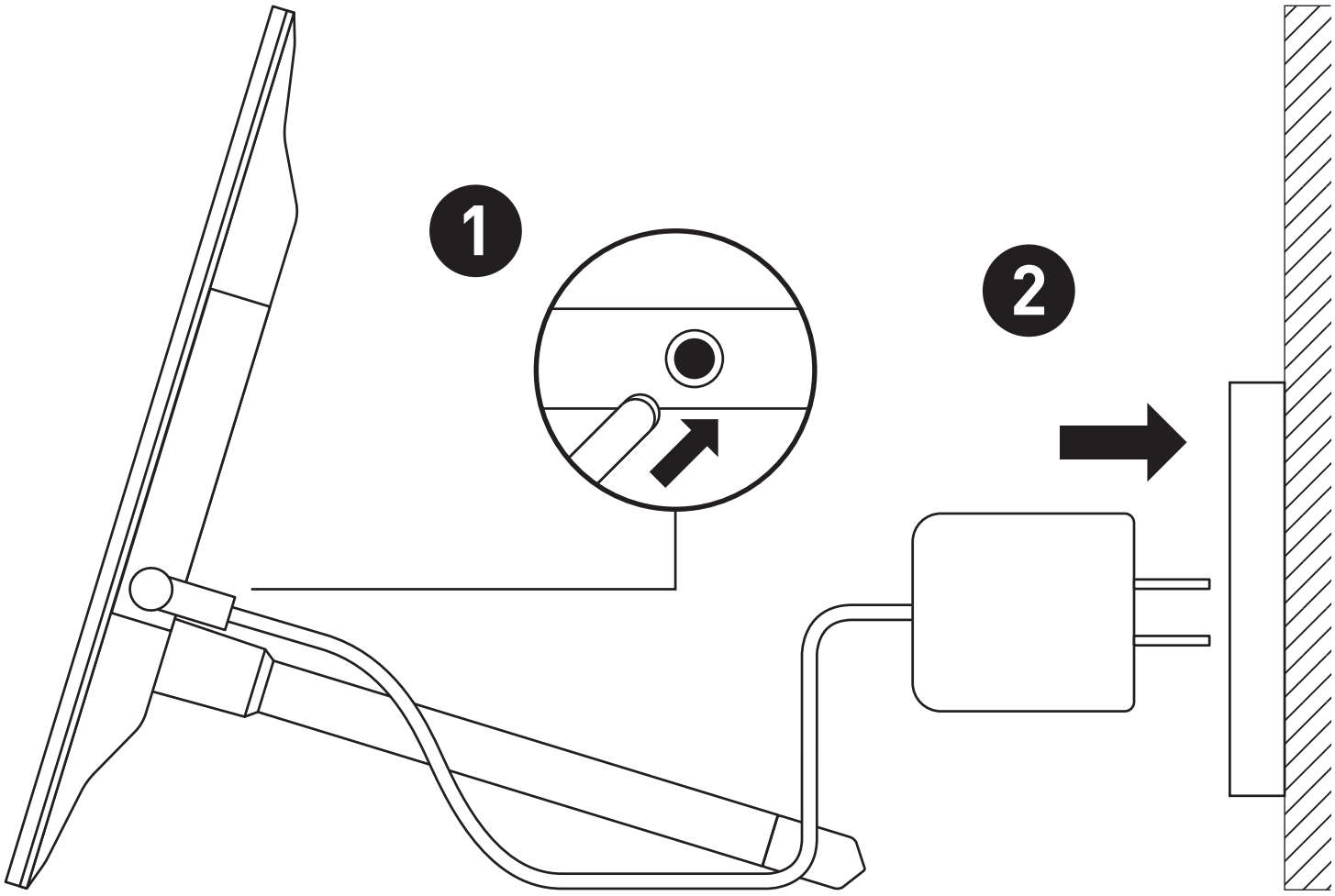

EN Tidy up the power cord and plug it into the photo frame. Connect the adaptor to power source. Once plugged in, the frame will automatically start up.

繁 整理電源線並將其插入相框並連接電源。連接後，相框會自動啟動。

简 整理电源线并将其插入相框并连接电源。连接后，相框会自动启动。

日 電源コードを整理してフォトフレームに接続し、電源に接続します。差し込まれると、フォトフレームが自動的に起動します。

LAUNCH YOUR REMOTE CONTROL • 啟動你的遙控器 • 启动你的遥控器 • リモコンを起動する

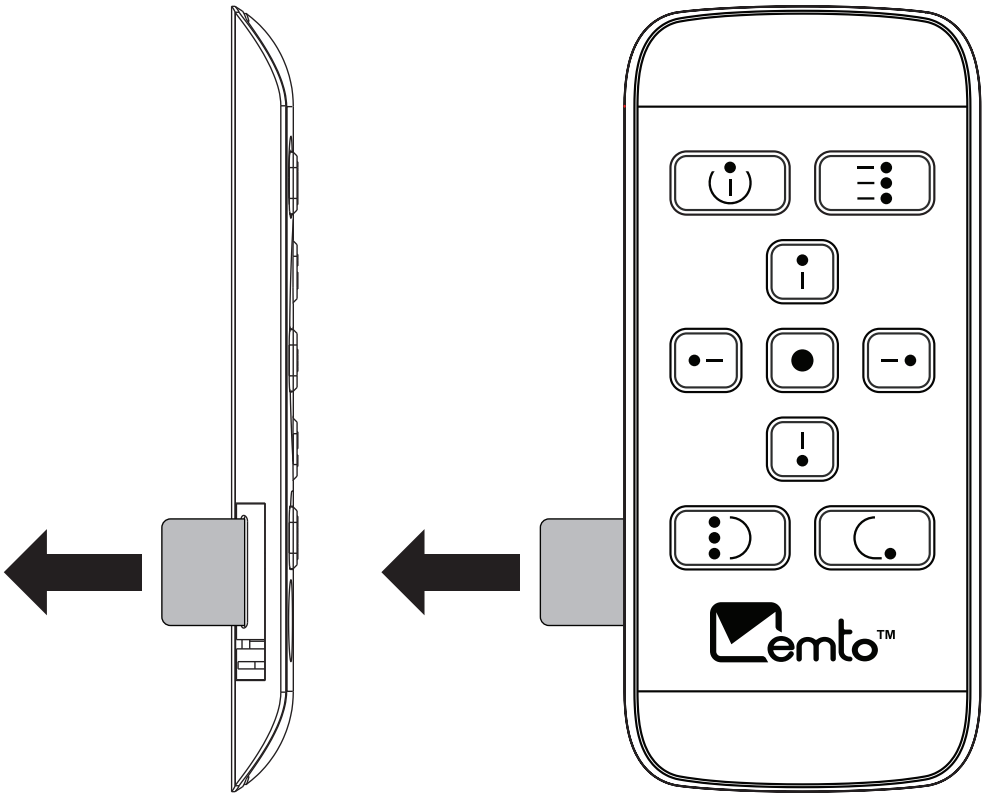

EN Remove the plastic strip from the remote control.

繁 從遙控器上取下塑料條。

简 从遥控器上取下塑料条。

日 リモコンからプラスチックストリップを取り外します。

CONNECT TO WI-FI NETWORK • 連接到Wi-Fi網絡 • 连接到Wi-Fi网络 • Wi-Fiネットワークに接続する

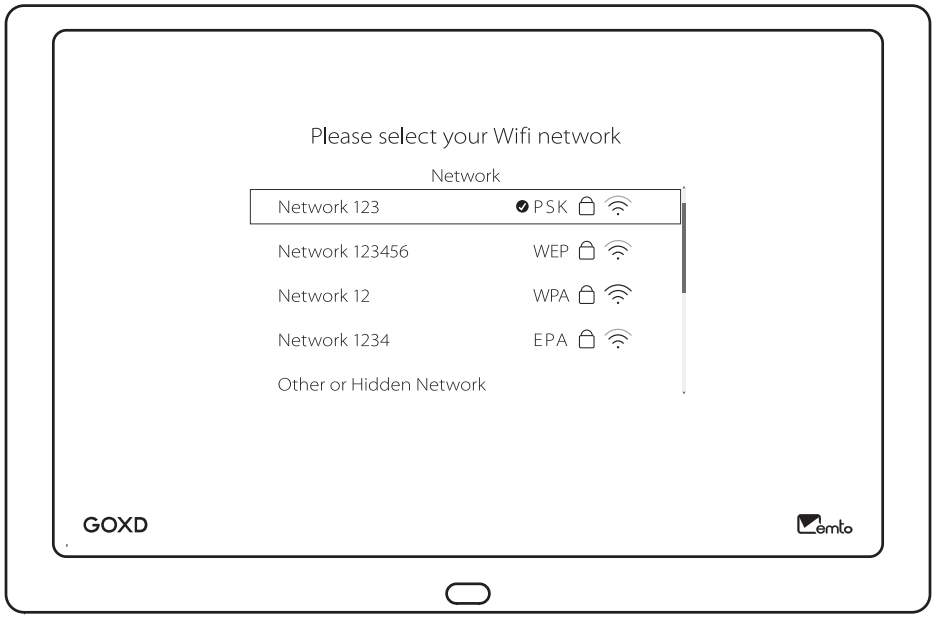

EN Using the remote control, select the Wi-Fi network you wish to connect to and enter the Wi-Fi password if required.

繁 使用遙控器，選擇要連接的Wi-Fi網絡，如果需要，請輸入Wi-Fi密碼。

简 使用遥控器，选择要连接的Wi-Fi网络，如果需要，请输入Wi-Fi密码。

日 リモコンを使用して、接続するWi-Fiネットワークを選択し、必要に応じてWi-Fiパスワードを入力します。

CREATE YOUR ACCOUNT • 建立你的帳戶 • 建立你的帐户 • アカウントを作成

EN Download the "Memto™" smartphone app or visit www.goxdmemto.com to create an account and start create a new frame.

繁 下載“Memto™”智能手機應用程式或訪問www.goxdmemto.com創建一個帳戶，並開始創建新的相框。

简 下载“Memto™”智能手机应用程式或访问www.goxdmemto.com创建一个帐户，并开始创建新的相框。

日 「Memto™」スマートフォンアプリをダウンロードするか、www.goxdmemto.com にアクセスしてアカウントを作成し、新しいフレームを作成します。

ADD FRAME TO YOUR ACCOUNT •

添加相框到你的帳戶 • 添加相框到你的帐户 •

あなたのアカウントにデジタル画像フレームを追加する

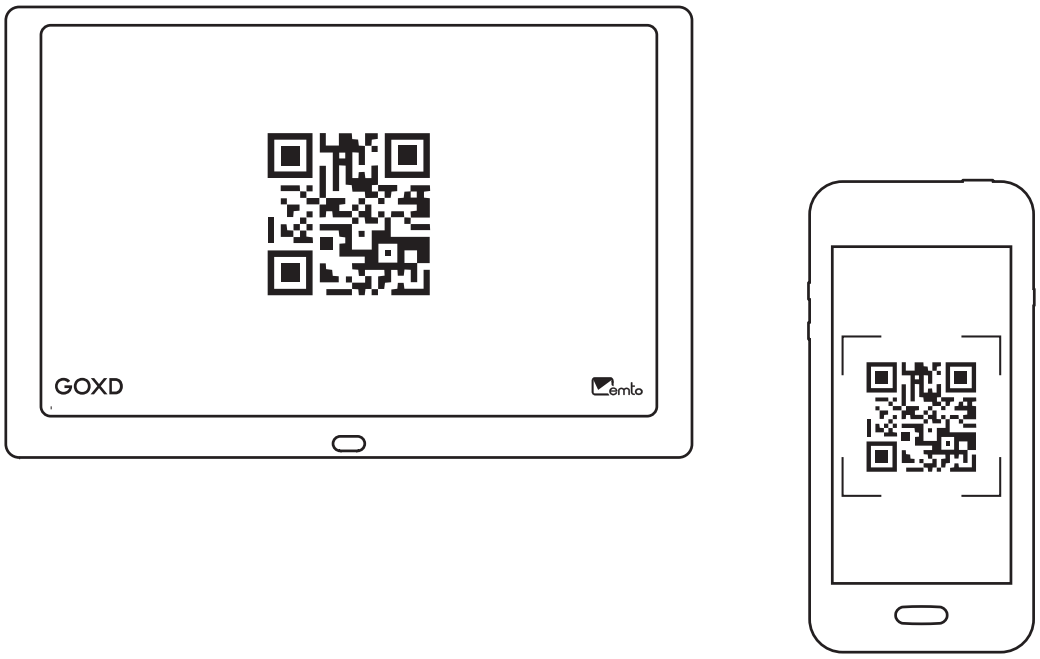

EN Scan the QR code using "Memto™" smartphone app or follow the instruction in your browser to add frame to your account.

繁 使用“Memto™”智能手機應用程式掃描QR碼，或按照瀏覽器中的說明將相框添加到您的帳戶。

简 使用“Memto™”智能手机应用程式扫描QR码，或按照浏览器中的说明将相框添加到您的帐户。

日 「Memto™」スマートフォンアプリを使用してQRコードをスキャンするか、ブラウザの指示に従ってアカウントにデジタル画像フレームを追加します。

SETUP COMPLETED • 設定完成 •
设定完成 • セットアップが完了しました

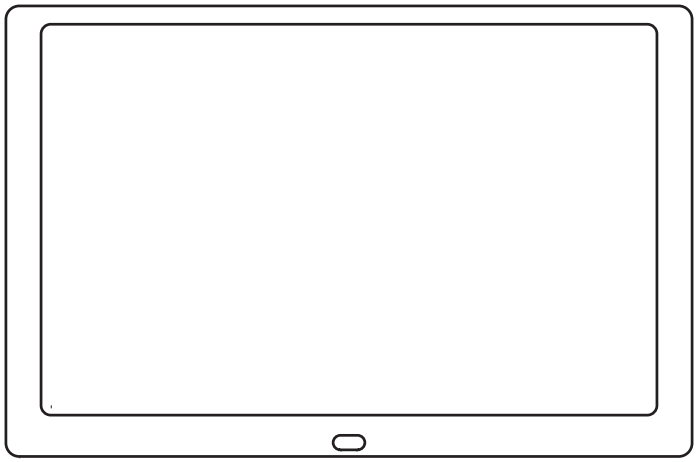

EN Congratulation, you have successfully activated your frame.

繁 恭喜你成功啟動了你的相框。

简 恭喜你成功启动了你的相框。

日 おめでとう、フレームを正常に起動しました。

HOW TO USE • 如何使用 • 如何使用 • 使い方

EN Watch the tutorial from Memto™ App

繁 觀看Memto™應用程式內的教程。

简 观看Memto™应用程式内的教程。

日 Memto™ モバイルアプリのチュートリアルを見る。

EN Download "User Guide"

繁 下載"用戶指南"

简 下载"用户指南"

日 「ユーザーガイド」をダウンロードする

For technical support, visit our website www.goxdmemto.com or contact our customer service center at cs@goxdmemto.com. ©Copyright 2019 by GOXD Technology Limited. All rights are reserved. This user guide was originally composed in English and was subsequently translated into other languages. The fidelity of subsequent translations cannot be guaranteed. In case of conflict between the English version and another language version, the English version takes precedence.

有關技術支持，請訪問我們的網站www.goxdmemto.com或聯繫我們的客戶服務中心cs@goxdmemto.com。突維科技有限公司©版權所有2019，保留所有權利。本使用手冊原以英文編寫，並在隨後翻譯至其他語言。翻譯語言的準確性不能保證。若英文版本與其他語言版本存在任何歧義，概以英文版為准。

有关技术支持，请访问我们的网站www.goxdmemto.com或联系我们的客户服务中心cs@goxdmemto.com。突维科技有限公司©版权所有2019，保留所有权利。本使用手册原以英文编写，并在随后翻译至其他语言。翻译语言的准确性不能保证。若英文版本与其他语言版本存在任何歧义，概以英文版为准。

テクニカルサポートについては、当社のウェブサイトwww.goxdmemto.comをご覧いただくか、カスタマーサービスセンターcs@goxdmemto.comまでご連絡ください。©Copyright 2019 by GOXD Technology Limited。All rights are reserved. 本取扱説明書は、オリジナルの英語版を翻訳したものです。翻訳の正確性や忠実製を保障しません。記述が不明瞭な場合は、翻訳ではなく、本取扱説明書の英語版が適用されます。

GOXD

Go • Extra Dimension

FCC Warning:
This equipment has been tested and found to comply with the limits for a Class B digital device, pursuant to part 15 of the FCC Rules. These limits are designed to provide reasonable protection against harmful interference in a residential installation. This equipment generates, uses and can radiate radio frequency energy and, if not installed and used in accordance with the instructions, may cause harmful interference to radio communications. However, there is no guarantee that interference will not occur in a particular installation. If this equipment does cause harmful interference to radio or television reception, which can be determined by turning the equipment off and on, the user is encouraged to try to correct the interference by one or more of the following measures:

- o Reorient or relocate the receiving antenna.
- o Increase the separation between the equipment and receiver.
- o Connect the equipment into an outlet on a circuit different from that to which the receiver is connected.
- o Consult the dealer or an experienced radio/TV technician for help.

Caution: Any changes or modifications to this device not explicitly approved by manufacturer could void your authority to operate this equipment.

This device complies with part 15 of the FCC Rules. Operation is subject to the following two conditions: (1) This device may not cause harmful interference, and (2) this device must accept any interference received, including interference that may cause undesired operation.

The device has been evaluated to meet general RF exposure requirement. The device can be used in portable exposure condition without restriction.