For Services and Support

	TEL	+86-755-21612590 (China) +1-833-629-4832 (North America) +34 930 038 094 (Europe)
	EMAIL	SUPPORT@TOPDON.COM
	WEBSITE	WWW.TOPDON.COM
	FACEBOOK	@TOPDONOFFICIAL
	X	@TOPDON_OFFICIAL

FR PAPIER BAC DE TRI

ArtiDiag HD

HEAVY DUTY VEHICLES DIAGNOSTIC TOOL

QUICK START GUIDE

TOPDON®

EN 01
FR 05
ES 09
DE 13
RU 17
IT 21
PT 25
PL 29
NL 33
SV 37

1. Welcome

Thank you for purchasing the ArtiDiag HD, an automotive diagnostic tool. This quick user guide will walk you through the basic setup and operation of the diagnostic tool. Please carefully read all the instructions before use. Failure to do so may cause damage and/or personal injury, and will void the product warranty.
For further information, please download the detailed multilingual user manual at https://www.topdon.com/products/ArtiDiag-HD by clicking “Download” or scan the QR code below.

2. Product Descriptions

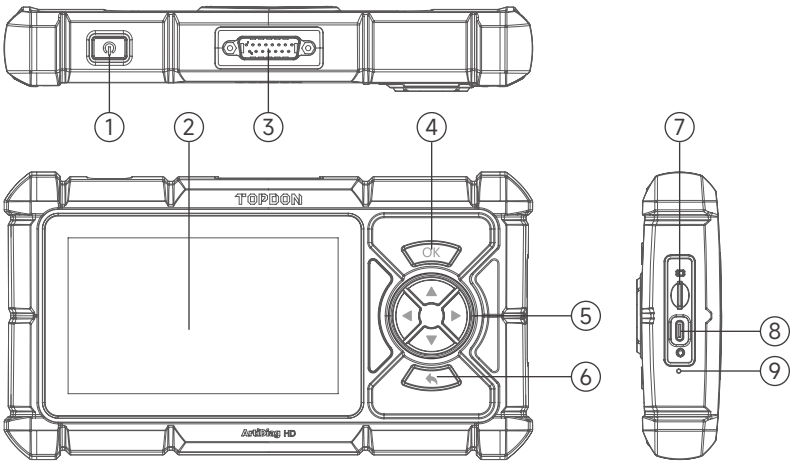

NO.	Name	Descriptions
1	Power Button	• Press and hold for 3 seconds to power the tablet on or off. • Press and hold for 8 seconds to perform a forced shutdown if necessary. • Press the button to wake the screen or turn it off.
2	5" Touchable Screen	Display test results and operational menus.
3	DB-15 Diagnostic Connector	To connect to the diagnostic cable.
4	OK Button	Press to confirm the operation or message.
5	Directional Buttons	Press to move the cursor or highlight in their respective direction.
6	Return Button	Press to go back to the previously viewed page.
7	TF Card Slot	Supports storage expansion up to 128 GB.
8	USB-C Port	For charging (maximum 5V/2.5A input).
9	Factory Reset Button	Press to restore factory settings.

3. Preparation and Connection

3.1 Basics Setup

Hold the power button for 3 seconds to power on the tablet. Ensure the tablet is fully charged beforehand.
Select the desired system language > configure the Wi-Fi connection > choose the appropriate time zone > log in to an available account > access the home screen.

3.2 Vehicle Connection

1. Turn the ignition off.
2. Connect ArtiDiag HD to your vehicle's DLC port using the diagnostic cable.

⚠ *Note: If the DLC of your vehicle is not an OBD-II port, use the appropriate adapter or cable.*

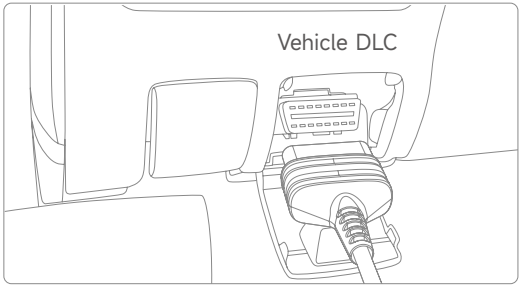

3. Turn the ignition on (the engine does not need to be running).

⚠ *Note: Do not connect or disconnect any test equipment with the ignition on or engine running.*

4. Operation Introduction

The TOPDON ArtiDiag HD offers a range of practical functions, including Diagnostics, Maintenance, HD OBD, Library, Feedback, Update, History and User Info. You can access the specific function directly from the home screen and then follow the on-screen instructions to perform the desired operations.

⚠ *Note: The application interfaces may vary slightly due to updates. Please refer to the actual product.*

You can refer to the following flowchart for the diagnostic procedure.

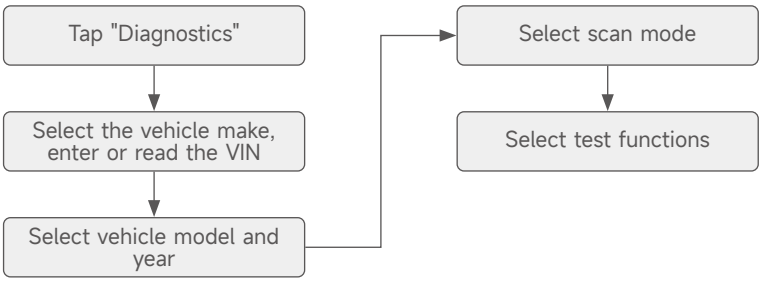

⚠ *Note: The ArtiDiag HD may automatically reset when exposed to strong static electricity. This is a normal reaction.*

5. Warranty

TOPDON's One-Year Limited Warranty

TOPDON warrants to its original purchaser that the company's products will be free from defects in material and workmanship for 12 months from the date of purchase (Warranty Period).

For the defects reported during the Warranty Period, TOPDON will either repair or replace the defective part or product according to its technical support analysis and confirmation.

TOPDON shall not be liable for any incidental or consequential damages arising from the device's use, misuse, or mounting.

If there is any conflict between the TOPDON warranty policy and local laws, the local laws shall prevail.

This limited warranty is void under the following conditions:

- Misused, disassembled, altered or repaired by unauthorized stores or technicians.
- Careless handling and/or improper operation.

⚠ *Notice: All information in this manual is based on the latest information available at the time of publication and no warranty can be made for its accuracy or completeness. TOPDON reserves the right to make changes at any time without notice.*

1. Accueillir

Merci d'avoir acheté l'ArtiDiag HD , Un outil de diagnostic automobile. Ce guide d'utilisation rapide vous guidera dans la configuration et le fonctionnement de base de l'outil.
Veuillez lire attentivement toutes les instructions avant utilisation. Le non-respect de ces instructions peut entraîner des dommages et/ou des blessures, et annuler la garantie du produit.
Pour plus d'informations, veuillez télécharger le manuel d'utilisation multilingue détaillé sur https://www.topdon.com/products/ArtiDiag-HD en cliquant sur « Télécharger » ou scannez le code QR ci-dessous.

2. Produit Descriptions

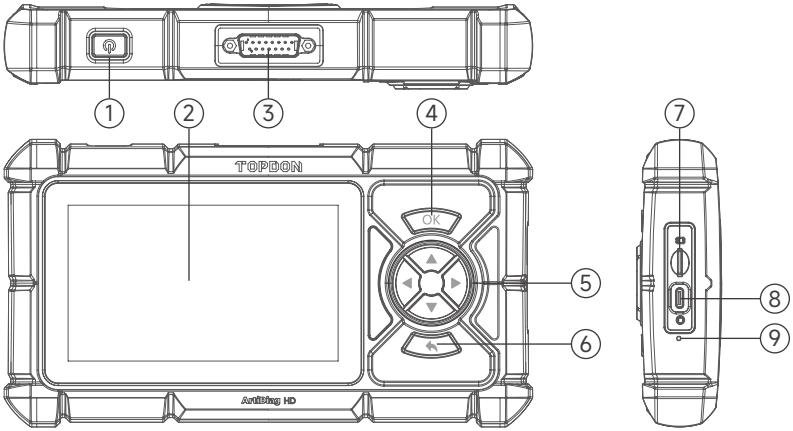

NON.	Nom	Descriptions
1	Pouvoir Bouton	• Presse et prise pour 3 secondes à pouvoir le comprimé sur ou désactivé. • Appuyez et maintenez enfoncé pendant 8 secondes pour effectuer un arrêt forcé si nécessaire. • Presse le bouton à se réveiller le écran ou tourner il désactivé.
2	Écran tactile de 5 pouces	Afficher les résultats des tests et les menus opérationnels.
3	Connecteur de diagnostic DB-15	Pour se connecter au câble de diagnostic.
4	Bouton OK	Appuyez pour confirmer l'opération ou le message.
5	Boutons directionnels	Appuyez pour déplacer le curseur ou mettre en surbrillance dans leur direction respective.
6	Bouton de retour	Appuyez pour revenir à la page précédemment consultée.
7	Emplacement pour carte TF	Prend en charge l'extension de stockage jusqu'à 128 Go.
8	Port USB-C	Pour la charge (entrée maximale 5V/2,5A).
9	Bouton de réinitialisation d'usine	Appuyez pour restaurer les paramètres d'usine.

3. Préparation et Connexion

3.1 Notions de base Installation

Prise le pouvoir bouton pour 3 secondes à pouvoir sur le comprimé. Assurer le comprimé est pleinement chargé préalablement.
Sélectionnez la langue système souhaitée > configurez la connexion Wi-Fi > choisissez le fuseau horaire approprié > connectez-vous à un compte disponible > accédez à l'écran d'accueil.

3.2 Véhicule Connexion

1. Tourner le allumage désactivé.
2. Connecter ArtiDiag HD à ton véhicule DLC port en utilisant le diagnostique câble.

⚠ *Note: Si le DLC de ton véhicule est pas un OBD-II port, utiliser le approprié adaptateur ou câble.*

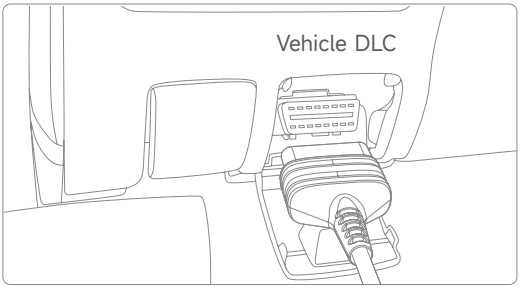

3. Tourner le allumage sur (le moteur fait pas besoin à être en cours d'exécution).

⚠ *Note: Faire pas connecter ou déconnecter tout test équipement avec le allumage sur ou moteur en marche.*

4. Opération Introduction

Le TOPDON ArtiDiag HD offre une gamme de fonctions pratiques, notamment le diagnostic, la maintenance, le diagnostic OBD HD, la bibliothèque, les commentaires, la mise à jour, l'historique et les informations utilisateur. Vous pouvez accéder à la fonction souhaitée directement depuis l'écran d'accueil, puis suivre les instructions à l'écran pour effectuer les opérations souhaitées.

⚠ *Note: Le application interfaces peut varier légèrement exigible à mises à jour. S'il te plaît référer à le réel produit.*

Toi peut référer à le suivant organigramme pour le diagnostique procédure.

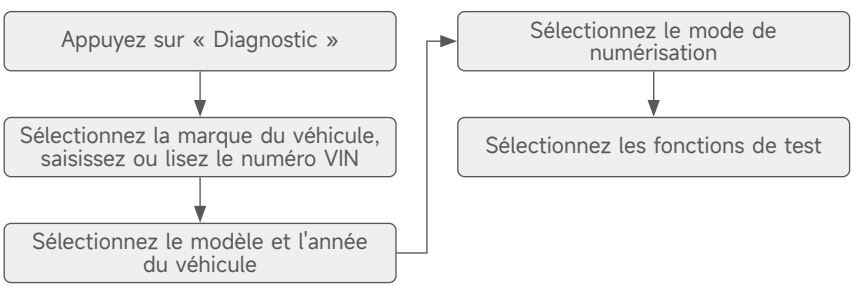

⚠ *Remarque : L'ArtiDiag HD peut se réinitialiser automatiquement en cas d'exposition à une forte charge statique. Il s'agit d'une réaction normale.*

5. Garantie

TOPDON Un an Limité Garantie

TOPDON garantit à son acheteur d'origine que les produits de la société seront exempts de défauts de matériaux et de fabrication pendant 12 mois à compter de la date d'achat (période de garantie).
Pour le défauts signalé pendant le Garantie Période, TOPDON volonté soit réparation ou remplacer le Pièce ou produit défectueux selon l'analyse et la confirmation du support technique. TOPDON ne saurait être tenu responsable des dommages indirects ou consécutifs résultant de l'utilisation, de la mauvaise utilisation ou du montage de l'appareil. Si là est n'importe lequel conflit entre le TOPDON garantie politique et locale lois, le locale les lois doivent prévaloir.
Ce limité garantie est vide sous le suivant conditions:

- Mal utilisé, démonté, modifié ou réparé par non autorisé magasins ou techniciens.
- Imprudent manutention et/ou incorrect opération.

⚠ *Remarque : Toutes les informations contenues dans ce manuel sont basées sur les dernières informations disponibles au moment de la publication et aucune garantie ne peut être donnée quant à leur exactitude ou leur exhaustivité. TOPDON se réserve le droit d'apporter des modifications à tout moment et sans préavis.*

1. Bienvenido

Gracias por adquirir el ArtiDiag HD , Una herramienta de diagnóstico automotriz. Esta guía rápida le guiará por la configuración y el funcionamiento básicos de la herramienta de diagnóstico. Lea atentamente todas las instrucciones antes de usarla. De lo contrario, podría causar daños o lesiones personales, y se anulará la garantía del producto.
Para obtener más información, descargue el manual de usuario multilingüe detallado en https://www.topdon.com/products/ArtiDiag-HD haciendo clic en “Descargar” o escanee el código QR a continuación.

2. Producto Descripciones

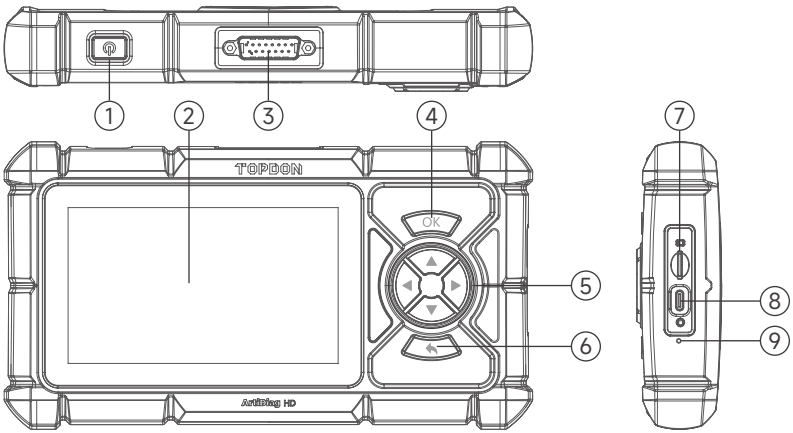

NO.	Nombre	Descripciones
1	Fuerza Botón	• Prensa y sostener para 3 artículos de segunda clase a fuerza el tableta en o apagado. • Mantenga presionado durante 8 segundos para realizar un apagado forzado si es necesario. • Prensa el botón a despertar el pantalla o doblar él apagado.
2	Pantalla táctil de 5"	Mostrar resultados de pruebas y menús operativos.
3	Conector de diagnóstico DB-15	Para conectar al cable de diagnóstico.
4	Botón OK	Presione para confirmar la operación o mensaje.
5	Botones direccionales	Presione para mover el cursor o resaltar en su respectiva dirección.
6	Botón de retorno	Presione para regresar a la página vista anteriormente.
7	Ranura para tarjeta TF	Admite expansión de almacenamiento hasta 128 GB.
8	Puerto USB-C	Para cargar (entrada máxima 5 V/2,5 A).
9	Botón de restablecimiento de fábrica	Presione para restaurar la configuración de fábrica.

3. Preparación y Conexión

3.1 Lo esencial Configuración

Sostener el fuerza botón para 3 artículos de segunda clase a fuerza en el tableta. Asegurar el tableta es completamente cargado antemano.
Seleccione el idioma del sistema deseado > configure la conexión Wi-Fi > elija la zona horaria adecuada > inicie sesión en una cuenta disponible > acceda a la pantalla de inicio.

3.2 Vehículo Conexión

1. Doblar el encendido apagado.
2. Conectar ArtiDiag HD a su del vehículo Contenido descargable puerto usando el diagnóstico cable.

⚠ *Nota: Si el Contenido descargable de su vehículo es no un OBD-II puerto, usar el adecuado adaptador o cable.*

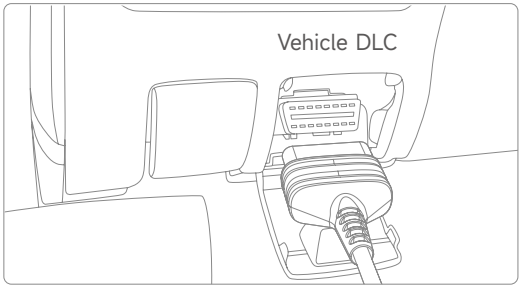

3. Doblar el encendido en (el motor hace no necesidad a ser correr).

⚠ *Nota: Hacer no conectar o desconectar cualquier prueba equipo con el encendido en o motor en marcha.*

4. Operación Introducción

El TOPDON ArtiDiag HD ofrece una gama de prácticas funciones, como Diagnóstico, Mantenimiento, HD OBD, Biblioteca, Comentarios, Actualización, Historial e Información del Usuario. Puede acceder a la función específica directamente desde la pantalla de inicio y seguir las instrucciones en pantalla para realizar las operaciones deseadas.

⚠ *Nota: El solicitud interfaces puede variar levemente pendiente a actualizaciones. Por favor referirse a El actual producto.*

Tú poder referirse a el siguiente diagrama de flujo para el diagnóstico procedimiento.

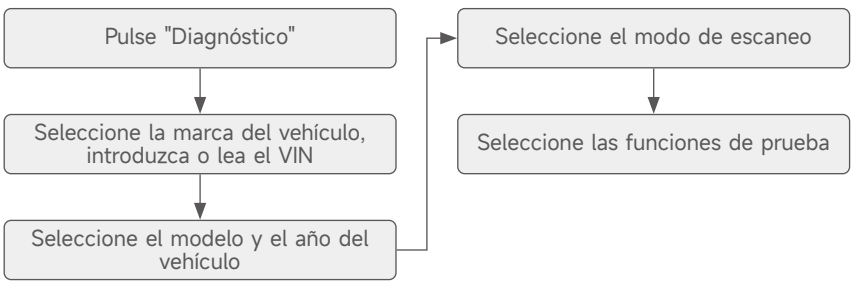

⚠ *Nota: El ArtiDiag HD puede reiniciarse automáticamente al exponerse a una fuerte electricidad estática. Esto es normal.*

5. Garantía

TOPDON Un año Limitado Garantía

TOPDON garantiza a su comprador original que los productos de la empresa estarán libres de defectos de material y mano de obra durante 12 meses a partir de la fecha de compra (Período de garantía).
Para el defectos reportado durante el Garantía Período, TOPDON voluntad cualquiera reparar o reemplazar el Pieza o producto defectuoso según el análisis y la confirmación del soporte técnico. TOPDON no se responsabiliza de ningún daño incidental o consecuente derivado del uso, mal uso o montaje del dispositivo.
Si allá es cualquier conflicto entre el TOPDON garantía política y local leyes, el local las leyes deberán prevalecer.
Este limitado garantía es vacío bajo el siguiente condiciones:

- Mal utilizado, desmontado, alterado o reparado por no autorizado víveres o técnicos.
- Descuidado manejo y/o incorrecto operación.

⚠ *Aviso: Toda la información de este manual se basa en la información más reciente disponible al momento de su publicación y no se garantiza su exactitud ni integridad. TOPDON se reserva el derecho de realizar cambios en cualquier momento sin previo aviso.*

1. Willkommen

Vielen Dank für den Kauf des ArtiDiag HD , Ein Kfz-Diagnosegerät. Diese Kurzanleitung führt Sie durch die grundlegende Einrichtung und Bedienung des Diagnosegeräts. Bitte lesen Sie alle Anweisungen vor Gebrauch sorgfältig durch. Andernfalls kann es zu Schäden und/oder Verletzungen kommen und die Produktgarantie erlischt.
Für weitere Informationen laden Sie bitte das ausführliche mehrsprachige Benutzerhandbuch unter https://www.topdon.com/products/ArtiDiag-HD herunter, indem Sie auf „Download“ klicken oder den unten stehenden QR-Code scannen.

2. Produkt Beschreibungen

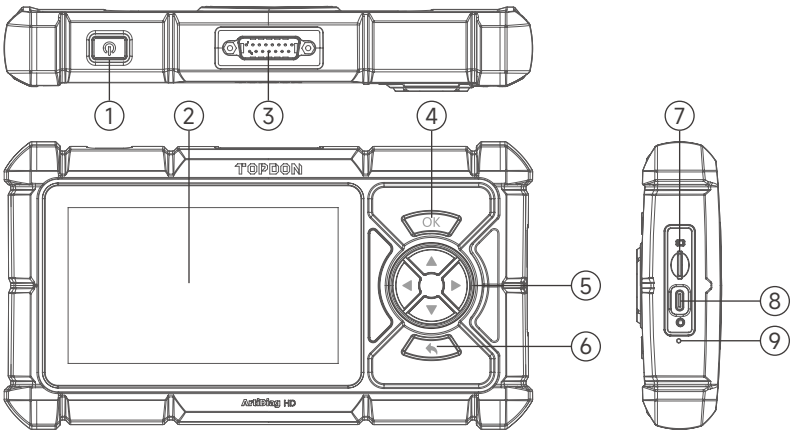

NEIN.	Name	Beschreibungen
1	Leistung Taste	• Drücken Und halten für 3 Sekunden Zu Leistung Die Tablette An oder aus. • 8 Sekunden lang gedrückt halten, um bei Bedarf ein erzwungenes Herunterfahren durchzuführen. • Drücken Die Taste Zu aufwachen Die Bildschirm oder drehen Es aus.
2	5-Zoll-Touchscreen	Testergebnisse und Betriebsmenüs anzeigen.
3	DB-15-Diagnoseanschluss	Zum Anschluss an das Diagnosekabel.
4	OK-Taste	Drücken Sie, um den Vorgang oder die Meldung zu bestätigen.
5	Richtungstasten	Drücken Sie, um den Cursor oder die Markierung in die jeweilige Richtung zu bewegen.
6	Zurück-Taste	Drücken Sie, um zur zuvor angezeigten Seite zurückzukehren.
7	TF-Kartensteckplatz	Unterstützt Speichererweiterung auf bis zu 128 GB.
8	USB-C-Anschluss	Zum Laden (maximal 5 V/2,5 A Eingang).
9	Schaltfläche „Zurücksetzen auf Werkseinstellungen“	Drücken Sie, um die Werkseinstellungen wiederherzustellen.

3. Vorbereitung Und Verbindung

3.1 Grundlagen Aufstellen

Halten Die Leistung Taste für 3 Sekunden Zu Leistung An Die Tablette. Sicherstellen Die Tablette Ist voll aufgeladen vorher.
Wählen Sie die gewünschte Systemsprache > konfigurieren Sie die WLAN-Verbindung > wählen Sie die entsprechende Zeitzone > melden Sie sich bei einem verfügbaren Konto an > rufen Sie den Startbildschirm auf.

3.2 Fahrzeug Verbindung

1. Drehen Die Zündung aus.
2. Verbinden ArtiDiag HD Zu dein Fahrzeug Zusatzinhalt Hafen mit Die Diagnose Kabel.

⚠ *Notiz: Wenn Die Zusatzinhalt von dein Fahrzeug Ist nicht ein OBD-II Hafen, verwenden Die geeignet Adapter oder Kabel.*

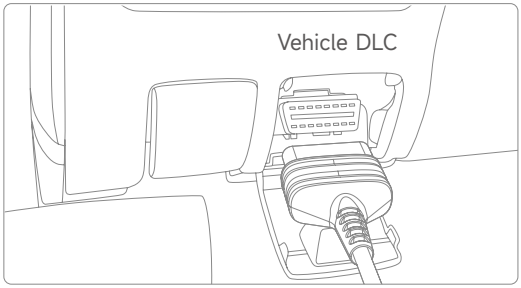

3. Drehen Die Zündung An (Die Motor tut nicht brauchen Zu Sei läuft).

⚠ *Notiz: Tun nicht verbinden oder trennen Sie alle prüfen Ausrüstung mit dem Zündung An oder Motor läuft.*

4. Betrieb Einführung

TOPDON ArtiDiag HD bietet zahlreiche praktische Funktionen, darunter Diagnose, Wartung, HD OBD, Bibliothek, Feedback, Update, Verlauf und Benutzerinformationen. Sie können direkt vom Startbildschirm aus auf die jeweilige Funktion zugreifen und anschließend den Anweisungen auf dem Bildschirm folgen, um die gewünschten Vorgänge auszuführen.

⚠ *Notiz: Der Anwendung Schnittstellen Mai variieren leicht fällig Zu Aktualisierungen. Bitte verweisen Zu die eigentliche Produkt.*

Du dürfen verweisen Zu Die folgende Flussdiagramm für Die Diagnose Verfahren.

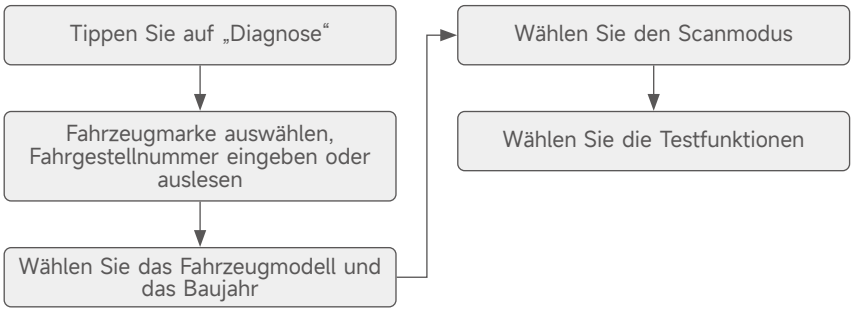

⚠ *Hinweis: Der ArtiDiag HD kann sich bei starker statischer Elektrizität automatisch zurücksetzen. Dies ist eine normale Reaktion.*

5. Garantie

TOPDONs Ein Jahr Beschränkt Garantie

TOPDON garantiert dem Erstkäufer, dass die Produkte des Unternehmens für einen Zeitraum von 12 Monaten ab Kaufdatum (Garantiezeitraum) frei von Material- und Verarbeitungsfehlern sind.
Für Die Mängel berichtet während Die Garantie Zeitraum, TOPDON Wille entweder reparieren oder ersetzen Die defektes Teil oder Produkt gemäß Analyse und Bestätigung des technischen Supports. TOPDON haftet nicht für Neben- oder Folgeschäden, die durch die Verwendung, den Missbrauch oder die Montage des Geräts entstehen.
Wenn Dort Ist beliebig Konflikt zwischen Die TOPDON Garantie Politik Und lokal Gesetze, Die lokal Gesetze sollen sich durchsetzen.
Das beschränkt Garantie Ist Leere unter Die folgende Bedingungen:

- Missbraucht, zerlegt, verändert oder repariert von unbefugt Geschäfte oder Techniker.
- Sorglos Handhabung und/oder unsachgemäß Betrieb.

⚠ *Hinweis: Alle Informationen in diesem Handbuch basieren auf den zum Zeitpunkt der Veröffentlichung verfügbaren Informationen. Für deren Richtigkeit und Vollständigkeit kann keine Gewähr übernommen werden. TOPDON behält sich das Recht vor, jederzeit und ohne vorherige Ankündigung Änderungen vorzunehmen.*

1. Добро пожаловать

Благодарим вас за покупку ArtiDiag HD . автомобильный диагностический инструмент. Это краткое руководство пользователя проведет вас через базовую настройку и эксплуатацию диагностического инструмента. Пожалуйста, внимательно прочтите все инструкции перед использованием. Невыполнение этого требования может привести к повреждению и/или травме, а также аннулирует гарантию на продукт.
Для получения дополнительной информации загрузите подробное многоязычное руководство пользователя по адресу https://www.topdon.com/products/ArtiDiag-HD, нажав «Загрузить» или отсканировав QR-код ниже.

2. Продукт Описания

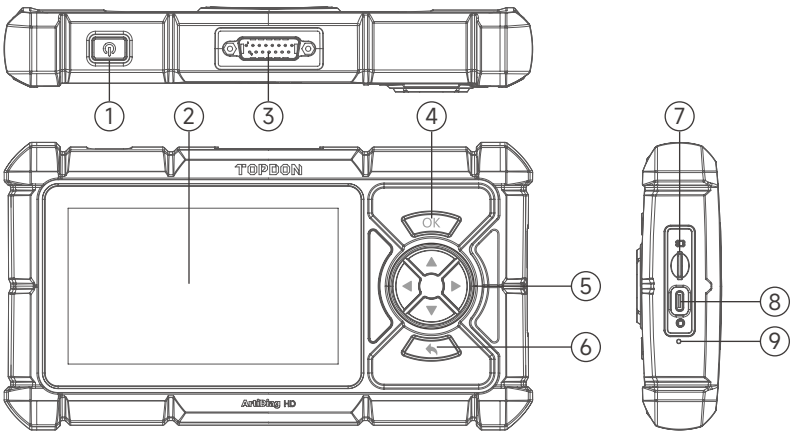

НЕТ.	Имя	Описания
1	Власть Кнопка	• Нажимать и держать для 3 секунды к власть планшет на или выключенный. • Нажмите и удерживайте в течение 8 секунд, чтобы выполнить принудительное выключение, если это необходимо. • Нажимать кнопка к будить экран или повернуть это выключенный.
2	5-дюймовый сенсорный экран	Отображение результатов испытаний и рабочих меню.
3	Диагностический разъем DB-15	Для подключения к диагностическому кабелю.
4	Кнопка OK	Нажмите для подтверждения операции или сообщения.
5	Кнопки направления	Нажмите, чтобы переместить курсор или выделить его в соответствующем направлении.
6	Кнопка возврата	Нажмите, чтобы вернуться на ранее просмотренную страницу.
7	Слот для TF-карты	Поддерживает расширение хранилища до 128 ГБ.
8	Порт USB-C	Для зарядки (максимум 5 В/2,5 А на входе).
9	Кнопка сброса к заводским настройкам	Нажмите, чтобы восстановить заводские настройки.

3. Подготовка и Связь

3.1 Основы Настраивать

Держать власть кнопка для 3 секунды к власть на планшет. Гарантировать планшет является полностью заряженный заранее.
Выберите нужный язык системы > настройте соединение Wi-Fi > выберите подходящий часовой пояс > войдите в доступную учетную запись > перейдите на главный экран.

3.2 Транспортное средство Связь

1. Повернуть зажигание выключенный.

2. Соединять ArtiDiag HD к твой транспортное средство DLC порт с использованием диагностический кабель.

⚠ *Примечание: Если DLC из твой транспортное средство является нет а ОБД-II порт, использовать соответствующий адаптер или кабель.*

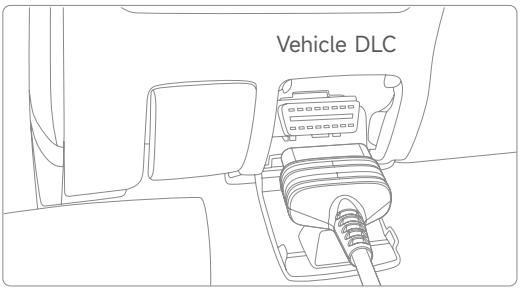

3. Повернуть зажигание на (тот двигатель делает нет нуждаться к быть бег).

⚠ *Примечание: Делать нет соединять или отключите любой тест оборудование с зажигание на или двигатель работает.*

4. Операция Введение

TOPDON ArtiDiag HD предлагает ряд практических функций, включая диагностику, обслуживание, HD OBD, библиотеку, обратную связь, обновление, историю и информацию о пользователе. Вы можете получить доступ к определенной функции непосредственно с главного экрана, а затем следовать инструкциям на экране для выполнения желаемых операций.

⚠ *Примечание: The приложение интерфейсы может отличаться немного должный к обновления. Пожалуйста ссылаться к фактический продукт.*

Ты может ссылаться к следующий блок-схема для диагностический процедура.

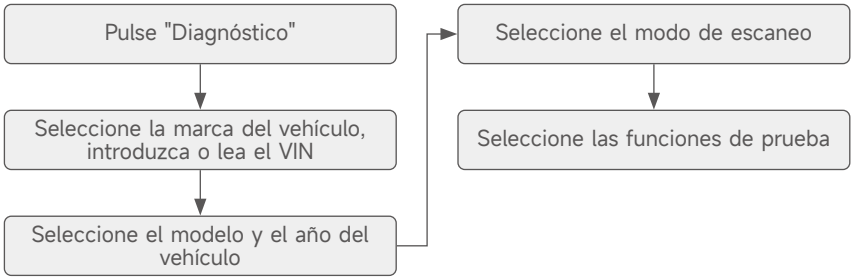

⚠ *Примечание: ArtiDiag HD может автоматически сбрасываться при воздействии сильного статического электричества. Это нормальная реакция.*

5. Гарантия

TOPDON's Годовой Ограниченный Гарантия

TOPDON гарантирует первоначальному покупателю, что продукция компании не будет иметь дефектов материала и изготовления в течение 12 месяцев с даты покупки (гарантийный срок).
Для дефекты сообщили в течение Гарантия Период, ТОПДОН воля или ремонт или заменять дефектная часть или продукт в соответствии с анализом и подтверждением технической поддержки. TOPDON не несет ответственности за любые случайные или косвенные убытки, возникшие в результате использования, неправильного использования или монтажа устройства.
Если там является любой конфликт между ТОПДОН гарантия политика и местный законы, местный законы должны преобладают.
Этот ограниченный гарантия является пустота под следующий условия:

- Неправильно использованный, разобранный, измененный или отремонтированный к несанкционированный магазины или техники.
- Беспечный умение обращаться и/или ненадлежащий операция.

⚠ *Примечание: Вся информация в этом руководстве основана на последних данных, доступных на момент публикации, и не может быть предоставлена гарантия ее точности или полноты. TOPDON оставляет за собой право вносить изменения в любое время без предварительного уведомления.*

1. Benvenuto

Grazie per aver acquistato ArtiDiag HD , Uno strumento diagnostico per autoveicoli. Questa guida rapida vi guiderà attraverso la configurazione e il funzionamento di base dello strumento diagnostico. Leggete attentamente tutte le istruzioni prima dell'uso. La mancata osservanza di queste istruzioni può causare danni e/o lesioni personali e invaliderà la garanzia del prodotto.
Per ulteriori informazioni, scaricare il manuale utente dettagliato multilingue all'indirizzo https://www.topdon.com/products/ArtiDiag-HD cliccando su "Scarica" oppure scansionare il codice QR qui sotto.

2. Prodotto Descrizioni

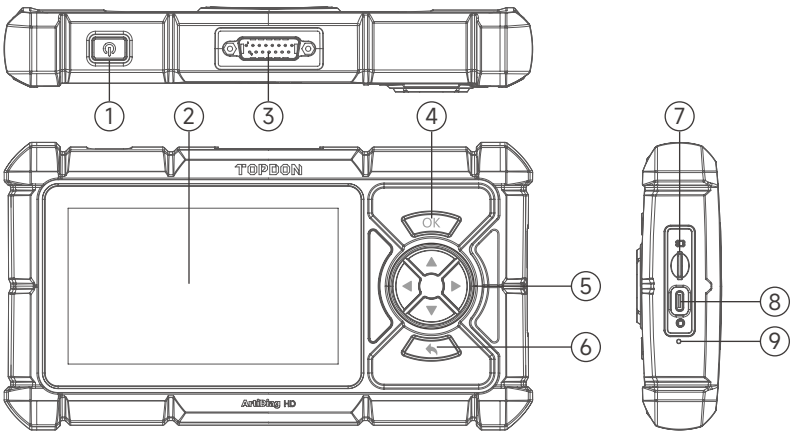

NO.	Nome	Descrizioni
1	Energia Pulsante	• Premere E Presa per 3 secondi A energia IL tavoletta SU O spento. • Tenere premuto per 8 secondi per eseguire uno spegnimento forzato, se necessario. • Premere IL pulsante A veglia IL schermo O giro Esso spento.
2	Schermo touch da 5"	Visualizza i risultati dei test e i menu operativi.
3	Connettore diagnostico DB-15	Per connettersi al cavo diagnostico.
4	Pulsante OK	Premere per confermare l'operazione o il messaggio.
5	Pulsanti direzionali	Premere per spostare il cursore o evidenziare nella rispettiva direzione.
6	Pulsante di ritorno	Premere per tornare alla pagina visualizzata in precedenza.
7	Slot per scheda TF	Supporta l'espansione dello storage fino a 128 GB.
8	Porta USB-C	Per la ricarica (ingresso massimo 5 V/2,5 A).
9	Pulsante di ripristino delle impostazioni di fabbrica	Premere per ripristinare le impostazioni di fabbrica.

3. Preparazione E Connessione

3.1 Nozioni di base Impostare

Presa IL energia pulsante per 3 secondi A energia SU IL tavoletta. Garantire IL tavoletta È completamente caricato in anticipo.
Selezionare la lingua di sistema desiderata > configurare la connessione Wi-Fi > scegliere il fuso orario appropriato > accedere a un account disponibile > accedere alla schermata iniziale.

3.2 Veicolo Connessione

1. Giro IL accensione spento.
2. Collegare ArtiDiag HD A tuo del veicolo Contenuti scaricabili porta usando IL diagnostic cavo.

⚠ *Nota: Se IL Contenuti scaricabili Di tuo veicolo È non UN OBD-II porta, utilizzo IL appropriato adattatore O cavo.*

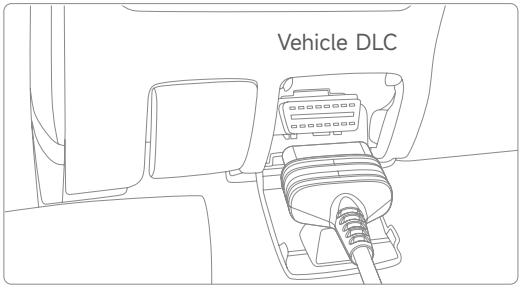

3. Giro IL accensione SU (IL motore fa non Bisogno A Essere corsa).

⚠ *Nota: Fare non collegare o disconnettere qualsiasi test attrezzatura con il accensione SU O motore acceso.*

4. Operazione Introduzione

TOPDON ArtiDiag HD offre una gamma di funzioni pratiche, tra cui Diagnostica, Manutenzione, HD OBD, Libreria, Feedback, Aggiornamento, Cronologia e Informazioni utente. È possibile accedere alla funzione specifica direttamente dalla schermata iniziale e seguire le istruzioni visualizzate sullo schermo per eseguire le operazioni desiderate.

⚠ *Nota: IL applicazione interfacce Maggio variare leggermente dovuto A aggiornamenti. Per favore fare riferimento A l'attuale prodotto.*

Voi Potere fare riferimento A IL seguente diagramma di flusso per IL diagnostic procedura.

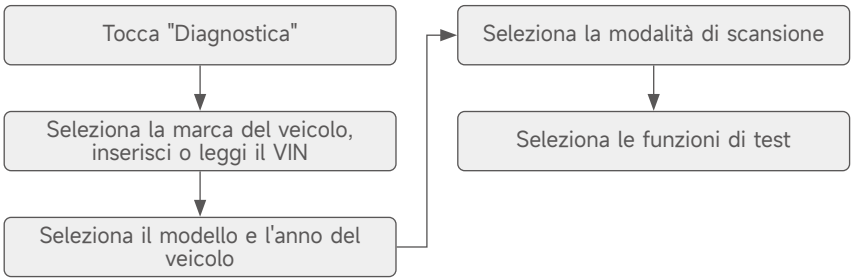

⚠ *Nota: ArtiDiag HD potrebbe ripristinarsi automaticamente se esposto a forte elettricità statica. Questa è una reazione normale.*

5. Garanzia

TOPDON's Un anno Limitato Garanzia

TOPDON garantisce all'acquirente originale che i suoi prodotti saranno esenti da difetti di materiali e fabbricazione per 12 mesi dalla data di acquisto (periodo di garanzia).
Per IL difetti segnalato durante IL Garanzia Periodo, TOPDON Volere O riparazione O sostituire IL Parte o prodotto difettoso in base all'analisi e alla conferma del supporto tecnico. TOPDON non sarà responsabile per eventuali danni incidentali o consequenziali derivanti dall'uso, dall'uso improprio o dal montaggio del dispositivo.
Se Là È Qualunque conflitto fra IL TOPDON garanzia politica E locale legislazione, IL locale le leggi devono prevalere.
Questo limitato garanzia È vuoto Sotto IL seguente condizioni:

- Usato in modo improprio, smontato, alterato O riparato di non autorizzato negozi O tecnici.
- Negligente gestione e/o improprio operazione.

⚠ *Avviso: Tutte le informazioni contenute in questo manuale si basano sulle informazioni più recenti disponibili al momento della pubblicazione e non è possibile garantire la loro accuratezza o completezza. TOPDON si riserva il diritto di apportare modifiche in qualsiasi momento senza preavviso.*

1. Bem-vindo

Obrigado por adquirir o ArtiDiag HD , uma ferramenta de diagnóstico automotivo. Este guia rápido do usuário orientará você na configuração e operação básicas da ferramenta de diagnóstico. Leia atentamente todas as instruções antes de usar. A não observância destas instruções poderá causar danos e/ou ferimentos pessoais, além de anular a garantia do produto.
Para mais informações, baixe o manual do usuário multilíngue detalhado em https://www.topdon.com/products/ArtiDiag-HD clicando em “Download” ou digitalize o código QR abaixo.

2. Produto Descrições

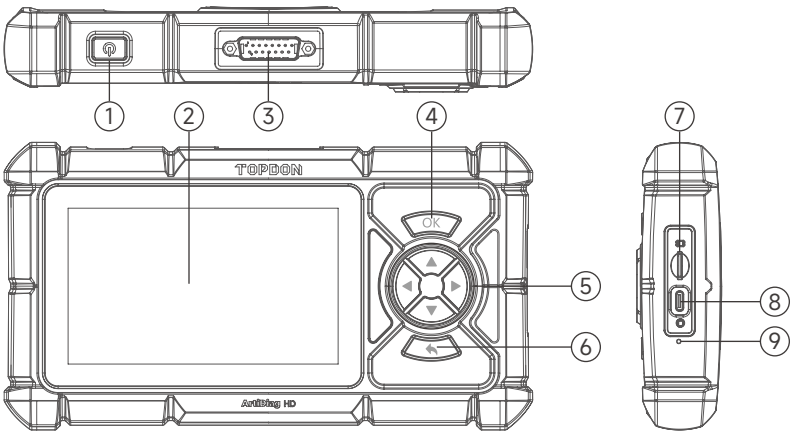

NÃO.	Nome	Descrições
1	Poder Botão	• Imprensa e segurar para 3 segundos para poder o comprimido sobre ou desligado. • Pressione e segure por 8 segundos para executar um desligamento forçado, se necessário. • Imprensa o botão para acordar o tela ou vez isto desligado.
2	Tela sensível ao toque de 5"	Exibir resultados de testes e menus operacionais.
3	Conector de diagnóstico DB-15	Para conectar ao cabo de diagnóstico.
4	Botão OK	Pressione para confirmar a operação ou mensagem.
5	Botões direcionais	Pressione para mover o cursor ou destacar em suas respectivas direções.
6	Botão de retorno	Pressione para voltar à página visualizada anteriormente.
7	Slot para cartão TF	Suporta expansão de armazenamento de até 128 GB.
8	Porta USB-C	Para carregamento (entrada máxima de 5 V/2,5 A).
9	Botão de redefinição de fábrica	Pressione para restaurar as configurações de fábrica.

3. Preparação e Conexão

3.1 Noções básicas Configurar

Segurar o poder botão para 3 segundos para poder sobre o comprimido. Garantir o comprimido é completamente cobrado de antemão.
Selecione o idioma desejado do sistema > configure a conexão Wi-Fi > escolha o fuso horário apropriado > faça login em uma conta disponível > acesse a tela inicial.

3.2 Veículo Conexão

1. Vez o ignição desligado.
2. Conectar ArtiDiag HD para seu do veículo DLC porta usando o diagnóstico cabo.

⚠ *Observação: Se o DLC de seu veículo é não um OBD-II porta, usar o apropriado adaptador ou cabo.*

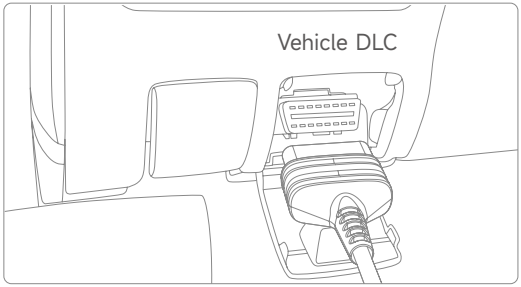

3. Vez o ignição sobre (o motor faz não precisar para ser correndo).

⚠ *Observação: Fazer não conectar ou desconecte qualquer teste equipamento com o ignição sobre ou motor funcionando.*

4. Operação Introdução

O TOPDON ArtiDiag HD oferece uma gama de funções práticas, incluindo Diagnóstico, Manutenção, HD OBD, Biblioteca, Feedback, Atualização, Histórico e Informações do Usuário. Você pode acessar a função específica diretamente na tela inicial e seguir as instruções na tela para realizar as operações desejadas.

⚠ *Observação: O aplicativo interfaces poderia variar um pouco devido para atualizações. Por favor referir-se para o real produto.*

Você pode referir-se para o seguindo fluxograma para o diagnóstico procedimento.

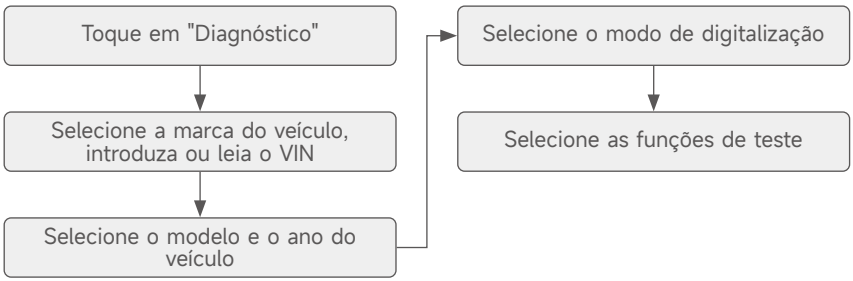

⚠ *Observação: O ArtiDiag HD pode reiniciar automaticamente quando exposto a forte eletricidade estática. Esta é uma reação normal.*

5. Garantia

TOPDON'S Um ano Limitado Garantia

A TOPDON garante ao seu comprador original que os produtos da empresa estarão livres de defeitos de material e de fabricação por 12 meses a partir da data da compra (Período de Garantia).

Para o defeitos relatado durante o Garantia Período, TOPDON vai qualquer reparar ou substituir o peça ou produto defeituoso, de acordo com a análise e confirmação do suporte técnico. A TOPDON não se responsabiliza por quaisquer danos incidentais ou consequenciais decorrentes do uso, mau uso ou montagem do dispositivo.

Se lá é qualquer conflito entre o TOPDON garantia política e local leis, o local as leis devem prevalecer.

Esse limitado garantia é vazio sob o seguindo condições:

- Mal utilizado, desmontado, alterado ou reparado por não autorizado lojas ou técnicos.
- Descuidado manuseio e/ou impróprio operação.

⚠ *Aviso: Todas as informações contidas neste manual baseiam-se nas informações mais recentes disponíveis no momento da publicação e não há garantia de sua precisão ou integralidade. A TOPDON reserva-se o direito de fazer alterações a qualquer momento sem aviso prévio.*

1. Powitanie

Dziękujemy za zakup urządzenia ArtiDiag HD , narzędzie diagnostyczne do samochodów. Ten krótki przewodnik użytkownika przeprowadzi Cię przez podstawową konfigurację i obsługę narzędzia diagnostycznego. Przed użyciem przeczytaj uważnie wszystkie instrukcje. Nieprzestrzeganie ich może spowodować uszkodzenie i/lub obrażenia ciała oraz unieważni gwarancję produktu.
Aby uzyskać więcej informacji, pobierz szczegółową wielojęzyczną instrukcję obsługi ze strony https://www.topdon.com/products/ArtiDiag-HD , klikając „Pobierz” lub zeskanuj poniższy kod QR.

2. Produkt Opisy

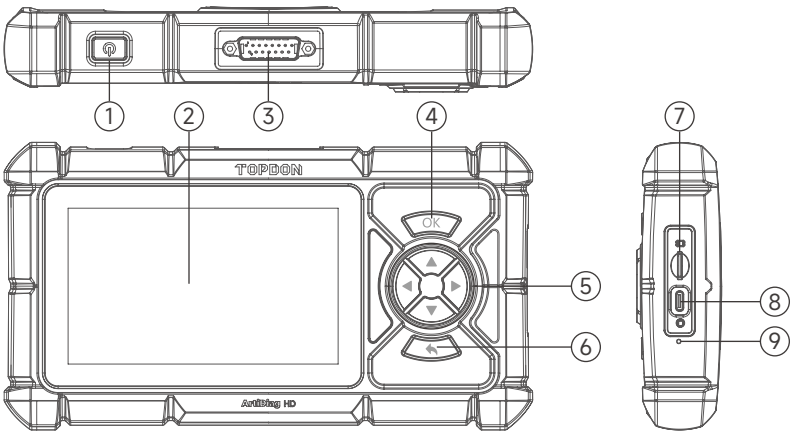

NIE.	Nazwa	Opisy
1	Moc Przycisk	• Naciskać I trzymać Do 3 towary drugiej jakości Do moc ten tabletka NA Lub wyłączony. • Aby w razie konieczności wykonać wymuszone wyłączenie, naciśnij i przytrzymaj przez 8 sekund. • Naciskać ten przycisk Do budzić ten ekran Lub zakręt To wyłączony.
2	5-calowy ekran dotykowy	Wyświetlanie wyników testów i menu operacyjnych.
3	Złącze diagnostyczne DB-15	Do podłączenia kabla diagnostycznego.
4	Przycisk OK	Naciśnij, aby potwierdzić operację lub wiadomość.
5	Przyciski kierunkowe	Naciśnij, aby przesunąć kursor lub podświetlić w odpowiednim kierunku.
6	Przycisk powrotu	Naciśnij, aby powrócić do poprzednio oglądanej strony.
7	Gniazdo karty TF	Obsługuje rozbudowę pamięci do 128 GB.
8	Port USB-C	Do ładowania (maksymalne napięcie wejściowe 5 V/2,5 A).
9	Przycisk przywracania ustawień fabrycznych	Naciśnij, aby przywrócić ustawienia fabryczne.

3. Przygotowanie I Połączenie

3.1 Podstawy Organizować coś

Trzymać ten moc przycisk Do 3 towary drugiej jakości Do moc NA ten tabletka. Zapewnić ten tabletka Jest w pełni oskarżony uprzednio.
Wybierz żądany język systemu > skonfiguruj połączenie Wi-Fi > wybierz odpowiednią strefę czasową > zaloguj się na dostępne konto > uzyskaj dostęp do ekranu głównego.

3.2 Pojazd Połączenie

1. Zakręt ten zapłon wyłączony.
2. Łączyć ArtiDiag HD Do twój pojazdu Dodatek port używając ten diagnostyczny kabel.

⚠ *Notatka: Jeśli ten Dodatek z twój pojazd Jest nie jakiś OBD II port, używać ten odpowiedni adapter Lub kabel.*

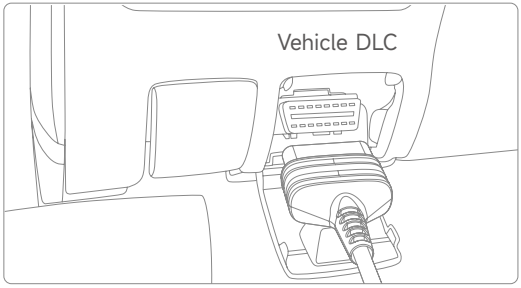

3. Zakręt ten zapłon NA (ten silnik robi nie potrzebować Do Być działanie).

⚠ *Notatka: Do nie łączyć lub odłącz dowolne test sprzęt z zapłon NA Lub silnik pracuje.*

4. Operação Introdução

TOPDON ArtiDiag HD oferuje szereg praktycznych funkcji, w tym Diagnostykę, Konserwację, HD OBD, Bibliotekę, Opinie, Aktualizację, Historię i Informacje o użytkowniku. Możesz uzyskać dostęp do konkretnej funkcji bezpośrednio z ekranu głównego, a następnie postępować zgodnie z instrukcjami wyświetlanymi na ekranie, aby wykonać żądane operacje.

⚠ *Notatka: Ten aplikacja interfejsy móc różnić się nieznacznie należny Do Aktualizacje. Proszę wspominać Do Rzeczywisty produkt.*

Ty Móc wspominać Do ten następny schemat blokowy Do ten diagnostyczny procedura.

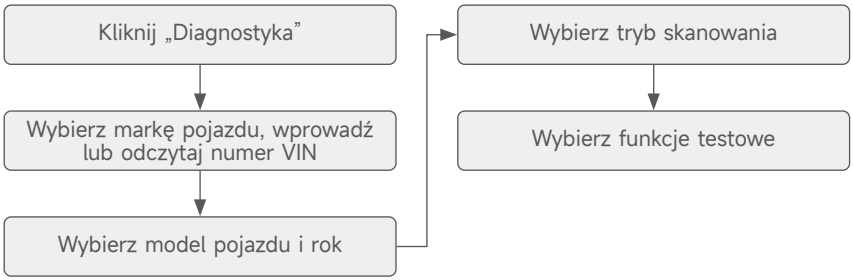

⚠ *Uwaga: ArtiDiag HD może automatycznie zresetować się po narażeniu na silne elektryczność statyczną. Jest to normalna reakcja.*

5. Gwarancja

TOPDON-a Jednoroczny Ograniczony Gwarancja

TOPDON gwarantuje swojemu pierwotnemu nabywcy, że produkty firmy będą wolne od wad materiałowych i wykonawczych przez okres 12 miesięcy od daty zakupu (okres gwarancji).
Dla ten wady zgłoszono podczas ten Gwarancja Okres, NAJLEPSZY będzie albo naprawa Lub zastępować ten wadliwa część lub produkt zgodnie z analizą i potwierdzeniem wsparcia technicznego. TOPDON nie ponosi odpowiedzialności za jakiekolwiek przypadkowe lub wynikowe szkody wynikające z użytkowania, niewłaściwego użytkowania lub montażu urządzenia.
Jeśli Tam Jest każdy konflikt między ten NAJLEPSZY gwarancja polityka I lokalny prawa, ten lokalny prawa będą panować.
Ten ograniczony gwarancja Jest próżnia pod ten następny warunki:

- Niewłaściwie użyty, zdemontowany, zmieniony Lub naprawiony przez nieautoryzowany sklepy Lub technicy.
- Niedbały obsługiwanie i/lub niewłaściwy działanie.

⚠ *Uwaga: Wszystkie informacje zawarte w tym podręczniku opierają się na najnowszych informacjach dostępnych w momencie publikacji i nie można udzielić żadnej gwarancji co do ich dokładności lub kompletności. TOPDON zastrzega sobie prawo do wprowadzania zmian w dowolnym momencie bez powiadomienia.*

1. Welkom

Bedankt voor de aankoop van de ArtiDiag HD , Een diagnosetool voor auto's. Deze beknopte handleiding leidt u door de basisinstellingen en bediening van de diagnosetool. Lees alle instructies zorgvuldig door vóór gebruik. Indien u dit niet doet, kan dit schade en/of persoonlijk letsel veroorzaken en vervalt de productgarantie.
Voor meer informatie kunt u de gedetailleerde meertalige gebruikershandleiding downloaden op https://www.topdon.com/products/ArtiDiag-HD door op “Download” te klikken of de onderstaande QR-code te scannen.

2. Product Beschrijvingen

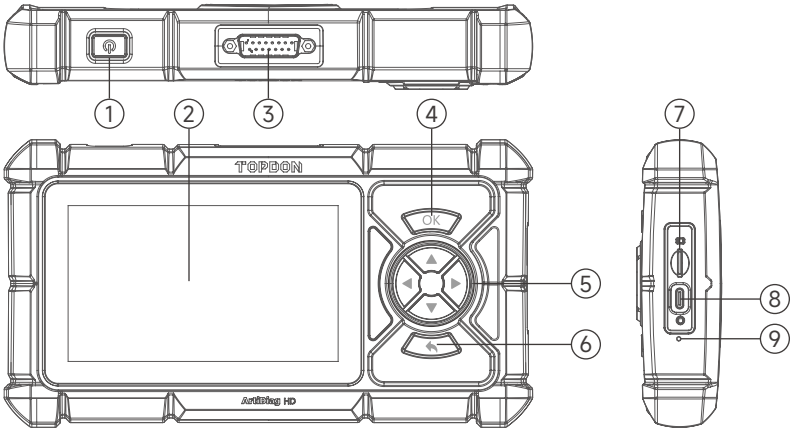

NEE.	Naam	Beschrijvingen
1	Stroom Knop	• Pers En uitstel voor 3 seconden naar stroom de tablet op of uit. • Houd de knop 8 seconden ingedrukt om indien nodig een geforceerde uitschakeling uit te voeren. • Pers de knop naar wakker worden de scherm of draai Het uit.
2	5" aanraakscherm	Testresultaten en operationele menu's weergeven.
3	DB-15 diagnostische connector	Om verbinding te maken met de diagnosekabel.
4	OK-knop	Druk om de handeling of het bericht te bevestigen.
5	Richtingsknoppen	Druk hierop om de cursor of markering in de gewenste richting te verplaatsen.
6	Terugknop	Klik om terug te gaan naar de eerder bekeken pagina.
7	TF-kaartsleuf	Ondersteunt opslaguitbreiding tot 128 GB.
8	USB-C-poort	Voor opladen (maximaal 5V/2,5A ingang).
9	Fabrieksresetknop	Druk hierop om de fabrieksinstellingen te herstellen.

3. Voorbereiding En Verbinding

3.1 Basisprincipes Instellen

Uitstel de stroom knop voor 3 seconden naar stroom op de tablet. Ervoor zorgen de tablet is volledig opgeladen vooraf.
Selecteer de gewenste systeemtaal > configureer de Wi-Fi-verbinding > kies de juiste tijdzone > meld u aan bij een beschikbaar account > ga naar het startscherm.

3.2 Voertuig Verbinding

1. Draai de ontsteking uit.
2. Verbinden ArtiDiag HD naar jouw voertuig DLC haven gebruik makend van de diagnostisch kabel.

⚠ *Opmerking: Als de DLC van jouw voertuig is niet een OBD-II haven, gebruik de gepast adapter of kabel.*

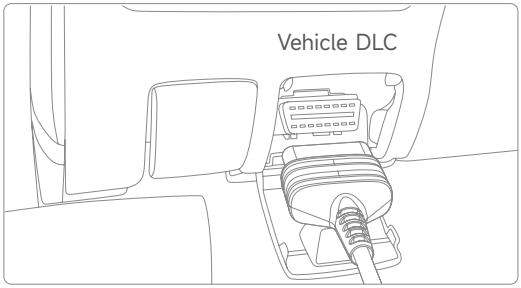

3. Draai de ontsteking op (de motor doet niet behoefte naar zijn rennen).

⚠ *Opmerking: Doen niet verbinden of ontkoppel alle test apparatuur met de ontsteking op of motor draait.*

4. Operatie Invoering

De TOPDON ArtiDiag HD biedt een scala aan praktische functies, waaronder diagnose, onderhoud, HD OBD, bibliotheek, feedback, updates, geschiedenis en gebruikersinformatie. U kunt de specifieke functie rechtstreeks vanaf het startscherm openen en vervolgens de instructies op het scherm volgen om de gewenste handelingen uit te voeren.

⚠ *Opmerking: De sollicitatie interfaces kunnen variëren lichtelijk vanwege naar updates. Alsjeblieft refereren naar de werkelijke product.*

Jij kan refereren naar de volgend stroomdiagram voor de diagnostisch procedure.

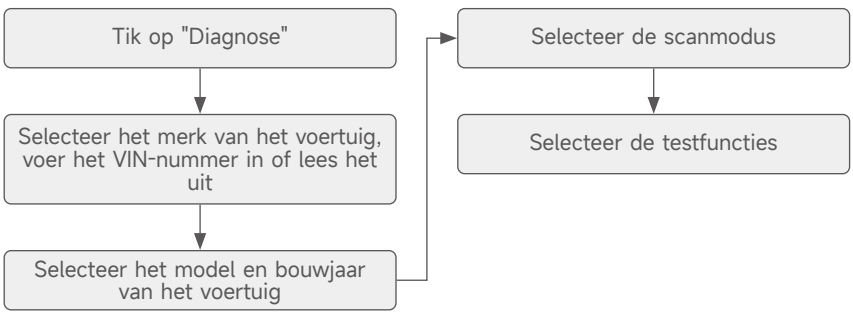

⚠ *Let op: De ArtiDiag HD kan automatisch resetten bij blootstelling aan sterke statische elektriciteit. Dit is een normale reactie.*

5. Garantie

TOPDON's Een jaar Beperkt Garantie

TOPDON garandeert de oorspronkelijke koper dat de producten van het bedrijf vrij zijn van materiaal- en fabricagefouten gedurende een periode van 12 maanden vanaf de aankoopdatum (garantieperiode).
Voor de defecten gerapporteerd tijdens de Garantie Periode, TOPDON zullen of reparatie of vervangen de Een defect onderdeel of product volgens de analyse en bevestiging van de technische ondersteuning. TOPDON is niet aansprakelijk voor incidentele of gevolgschade die voortvloeit uit het gebruik, misbruik of de montage van het apparaat.
Als daar is elk conflict tussen de TOPDON garantie beleid En lokaal wetten, de lokaal wetten zullen zegevieren.
Dit beperkt garantie is leegte onder de volgend voorwaarden:

- Misbruikt, gedemonteerd, gewijzigd of gerepareerd door ongeoorloofd winkels of technici.
- Onzorgvuldig behandeling en/of ongepast operatie.

⚠ *Let op: Alle informatie in deze handleiding is gebaseerd op de meest recente informatie die beschikbaar was op het moment van publicatie. Er kan geen garantie worden gegeven voor de juistheid of volledigheid ervan. TOPDON behoudt zich het recht voor om te allen tijde zonder voorafgaande kennisgeving wijzigingen aan te brengen.*

1. Välkomna

Tack för att du köpte ArtiDiag HD , ett bildiagnostikverktyg. Den här snabba användarguiden guidar dig genom den grundläggande installationen och användningen av diagnostikverktyget. Läs noggrant igenom alla instruktioner före användning. Underlåtenhet att göra det kan orsaka skador och/eller personskador och upphäva produktgarantin.
För mer information, vänligen ladda ner den detaljerade flerspråkiga användarmanualen på https://www.topdon.com/products/ArtiDiag-HD genom att klicka på "Ladda ner" eller skanna QR-koden nedan.

2. Produkt Beskrivningar

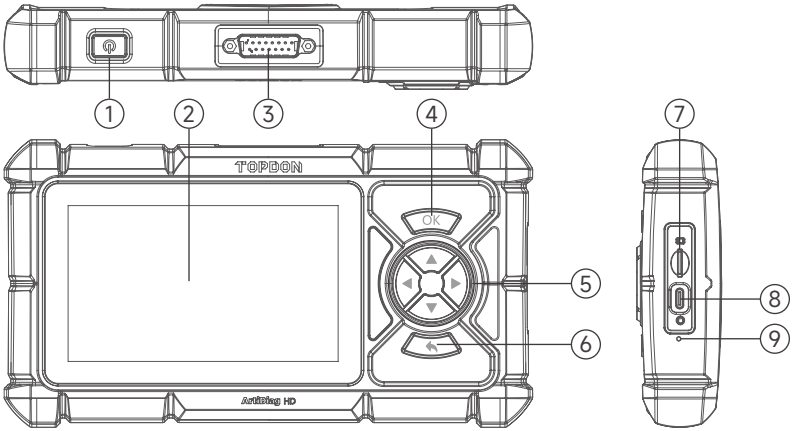

INGA.	Namn	Beskrivningar
1	Driva Knapp	• Trycka och hålla för 3 sekunder till driva de tablett på eller av. • Tryck och håll in i 8 sekunder för att utföra en forcerad avstängning om det behövs. • Trycka de knapp till vakna de skärm eller sväng det av.
2	5" pekskärm	Visa testresultat och driftmenyer.
3	DB-15 Diagnostisk Kontakt	För att ansluta till diagnoskabeln.
4	OK-knapp	Tryck för att bekräfta åtgärden eller meddelandet.
5	Riktningsknappar	Tryck för att flytta markören eller markeringen i respektive riktning.
6	Returknapp	Tryck för att gå tillbaka till den föregående visade sidan.
7	TF-kortplats	Stöder lagringsutbyggnad upp till 128 GB.
8	USB-C-port	För laddning (maximalt 5V/2,5A ingång).
9	Fabriksåterställningsknapp	Tryck för att återställa fabriksinställningarna.

3. Förberedelse och Förbindelse

3.1 Grunderna Installation

Hålla de driva knapp för 3 sekunder till driva på de tablett. Säkerställa de tablett är fullt laddad i förväg.
Välj önskat systemspråk > konfigurera Wi-Fi-anslutningen > välj lämplig tidszon > logga in på ett tillgängligt konto > gå till startskärmen.

3.2 Fordon Förbindelse

1. Sväng de tändning av.
2. Ansluta ArtiDiag HD till din fordonets Nedladdningsbart innehåll hamn använder de diagnostisk kabel.

⚠ *Notera: Om de Nedladdningsbart innehåll av din fordon är inte en OBD-II hamn, använda de lämplig adapter eller kabel.*

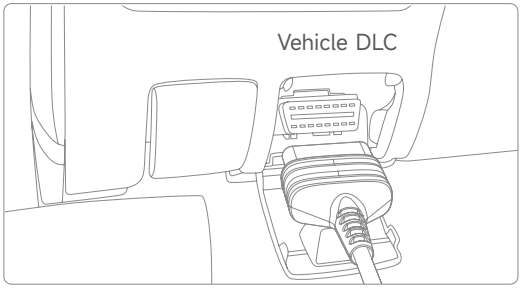

3. Sväng de tändning på (de motor gör inte behov till vara spring).

⚠ *Notera: Do inte ansluta eller koppla bort någon testa utrustning med tändning på eller motorn igång.*

4. Drift Introduktion

TOPDON ArtiDiag HD erbjuder en rad praktiska funktioner, inklusive diagnostik, underhåll, HD OBD, bibliotek, feedback, uppdatering, historik och användarinformation. Du kan komma åt den specifika funktionen direkt från startskärmen och sedan följa instruktionerna på skärmen för att utföra önskade åtgärder.

⚠ *Notera: De ansökan gränssnitt maj variera lätt förfaller till uppdateringar. Behaga hänvisa till det faktiska produkt.*

Du burk hänvisa till de följande flödesschema för de diagnostisk förfarande.

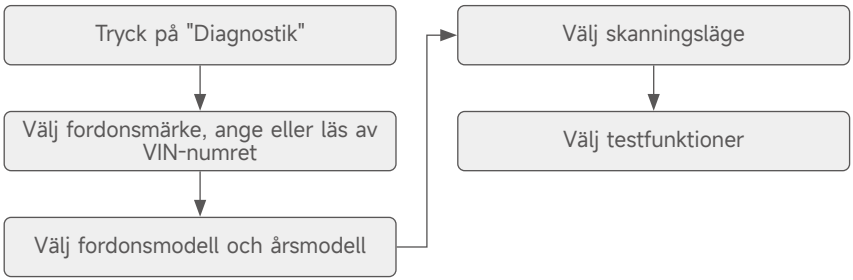

⚠ *Obs: ArtiDiag HD kan återställas automatiskt när den utsätts för stark statisk elektricitet. Detta är en normal reaktion.*

5. Garanti

TOPDON's Ettår Begränsad Garanti

TOPDON garanterar sin ursprungliga köpare att företagets produkter är fria från defekter i material och utförande i 12 månader från inköpsdatum (garantiperiod).
För de defekter rapporterad under de Garanti Period, TOPDON vilja antingen reparera eller ersätta de defekt del eller produkt enligt dess tekniska supportanalys och bekräftelse.
TOPDON ansvarar inte för några oförutsedda skador eller följdskador som uppstår till följd av enhetens användning, felaktig användning eller montering.
Om det är några konflikt mellan de TOPDON garanti politik och lokal lagar, de lokal lagar ska råda.
Detta begränsad garanti är ogiltig under de följande villkor:

- Missbrukad, demonterad, förändrad eller reparerad av obehörig butiker eller tekniker.
- Slarvig hantering och/eller felaktig drift.

⚠ *Observera: All information i denna manual är baserad på den senaste informationen som var tillgänglig vid tidpunkten för publicering och ingen garanti kan lämnas för dess riktighet eller fullständighet. TOPDON förbehåller sig rätten att göra ändringar när som helst utan föregående meddelande.*

Compliance Information

1. Regulatory Compliance

- FCC ID: 2AVYW-ADHD
- IC: 32511-ADHD
- HVIN: ArtiDiag HD

2. FCC & ISED Statement

This device complies with Part 15 of the FCC Rules [and contains license-exempt transmitter(s)/receiver(s) that comply with Innovation, Science and Economic Development Canada's licence-exempt RSS standard(s)].
Operation is subject to the following two conditions:
(1)This device may not cause harmful interference, and
(2)This device must accept any interference received, including interference that may cause undesired operation of the device.

L'émetteur/récepteur exempt de licence contenu dans le présent appareil est conforme aux CNR d'Innovation, Sciences et Développement économique Canada applicables aux appareils radio exempts de licence.
L'exploitation est autorisée aux deux conditions suivantes:
(1) l'appareil ne doit pas produire de brouillage, et
(2) l'appareil doit accepter tout brouillage radioélectrique subi, même si le brouillage est susceptible d'en compromettre le fonctionnement.

Changes or modifications not expressly approved by the party responsible for compliance could void your authority to operate the equipment.

3. FCC VOC

This equipment has been tested and found to comply with the limits for a Class B digital device, pursuant to Part 15 of the FCC Rules. These limits are designed to provide reasonable protection against harmful interference in a residential installation. This equipment generates, uses and can radiate radio frequency energy and, if not installed and used in accordance with the instructions, may cause harmful interference to radio communications. However, there is no guarantee that interference will not occur in a particular installation. If this equipment does cause harmful interference to radio or television reception, which can be determined by turning the equipment off and on, the user is encouraged to try to correct the interference by one or more of the following measures:

-- Reorient or relocate the receiving antenna.
-- Increase the separation between the equipment and receiver.
-- Connect the equipment into an outlet on a circuit different from that to which the receiver is connected.

-- Consult the dealer or an experienced radio/TV technician for help.

In case this equipment has to subject to FCC/IC SAR (Specific Absorption Rate) exposure test, this equipment is designed to meet the requirements for exposure to radio waves established by the FCC and ISED. These requirements set a SAR limit of 1.6 W/kg averaged over one gram of tissue. The highest SAR value reported under this standard during product certification for use when properly worn on the body is within regulatory limits.

This device has been tested and meets the FCC/IC RF exposure guidelines when used with an accessory designated for this product or when used with an accessory that contains no metal and that positions the device a minimum of 0mm from the body. Noncompliance with the above restrictions may result in violation of RF exposure guidelines.

4. FCC Caution

The device for operation in the band 5150-5250 MHz is only for indoor use to reduce the potential for harmful interference to co-channel mobile satellite systems.

5. IC Caution

1. The device for operation in the band 5150-5250 MHz is only for indoor use to reduce the potential for harmful interference to co-channel mobile satellite systems;
2. For devices with detachable antenna(s), the maximum antenna gain permitted for devices in the band 5725-5850 MHz shall be such that the equipment still complies with the e.i.r.p. limits specified for point-to-point and non-point-to-point operation as appropriate.
3. les dispositifs fonctionnant dans la bande 5150-5250 MHz sont réservés uniquement pour une utilisation à l'intérieur afin de réduire les risques de brouillage préjudiciable aux systèmes de satellites mobiles utilisant les mêmes canaux;
4. le gain maximal d'antenne permis (pour les dispositifs utilisant la bande 5725-5850 MHz) doit se conformer à la limite de p.i.r.e. spécifiée pour l'exploitation point à point et non point à point, selon le cas.