Smatree

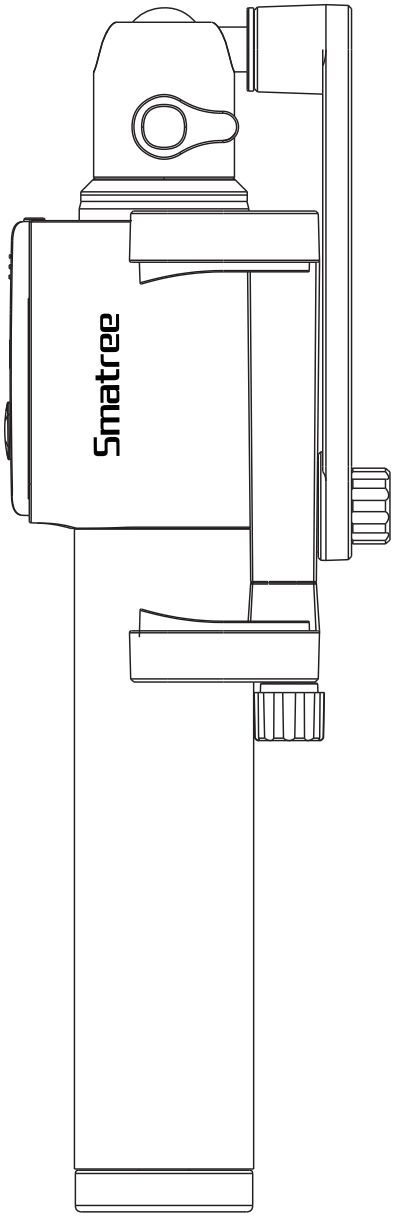

Manual and Warranty • Handbuch und Garantie •

マニュアルと保証 • 手册和保修

Instruction

Anweisung | 構造 | 结构图

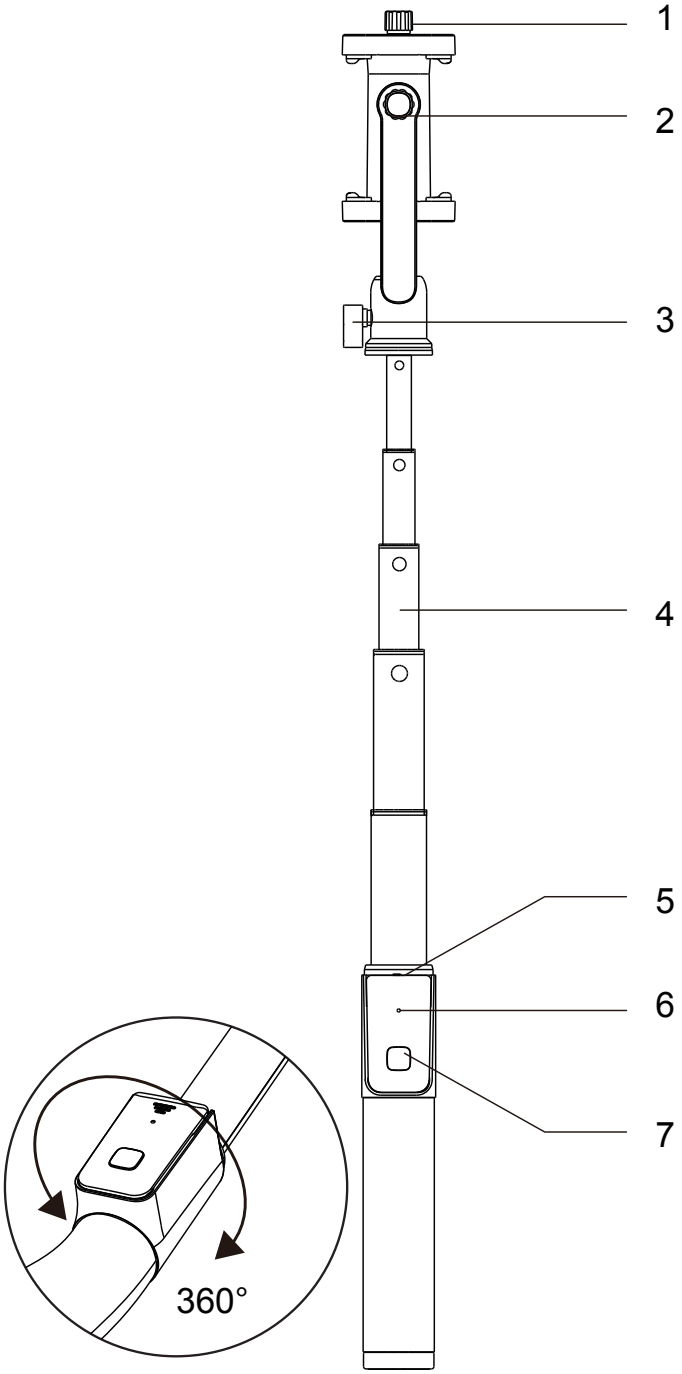

1. Phone holder screw (size adjustment)
   Telefonhalter Schraube (Größe ändern)
   電話ホルダーネジ (サイズ調整)
   平衡调节按钮

2. Phone holder screw (position adjustment)
   Telefonhalter Schraube (Positionseinstellung)
   電話ホルダーネジ (位置調整)
   平衡调节按钮

3. Tighten handle
   Griff zum Anziehen
   締め付けハンドル
   支架锁紧旋钮

4. Extendable Pole (Material:Aluminium alloy)
   Ausziebare Stange (Material: Aluminiumlegierung)
   伸縮ポール (材質：アルミ合金)
   可伸缩杆（材质：铝合金）

5. Bluetooth power ON/OFF button
   Bluetooth EIN / AUS-Taste
   Bluetooth電源ON / OFFボタン
   蓝牙电源键

6. Bluetooth model LED indicator
LED starts flash :Pairing
LED off : Bluetooth inactivated/ Paired
LED flash once : shooting

BluetoothモデルLEDインジケーター
LEDが点滅を開始：ペアリング
LED消灯：Bluetoothが無効/ペアになっている
LEDフラッシュ一回：撮影

Bluetooth-Modusanzeige
LED beginnt zu blinken: Paarung
LED aus: Bluetooth deaktiviert / gepaart
LED blinkt einmal: schießen

蓝牙状态指示灯
灯闪烁：搜索状态
不闪烁：未开启蓝牙/配对成功
闪烁一次：自拍时

7. Shooting button
Aufnahmetaste
撮影ボタン
拍照键

8. 1/4 standard screw port
1/4 Standard Schraubanschluss
1/4標準ネジ口
1/4" 标准螺纹孔

Specifications

Spezifikationen | 仕様 | 产品规格

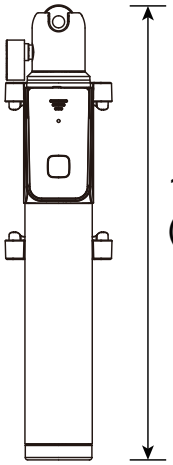

18.5 cm
(7.3 inch)

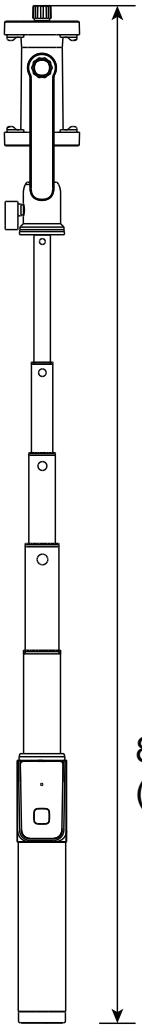

89.5 cm
(35.2 inch)

Weight : 218g
Gewicht： 218g
重量：218g
重量：218g

Ⅰ. How to use SmaStick

So verwenden Sie SmaStick | SmaStickの使い方 | 如何使用SmaStick

1. Connect cellphone | Mobiltelefon anschließen | 携帯電話を接続する | 连接手机

❶ Swipe-left the power button to enter Bluetooth pairing mode(LED flashes)

Streichen Sie mit der Ein / Aus-Taste nach links, um den Bluetooth-Pairing-Modus aufzurufen (LED blinkt)

電源ボタンを左にスワイプすると、Bluetoothペアリングモードに入る（LEDが点滅）。

向左滑动电源按钮进入蓝牙配对模式（LED闪烁）

❷ Activate the Bluetooth function on your phone and searching or clicking “SmaStick”.The controller’s LED will turn off when conected

Aktivieren Sie die Bluetooth-Funktion an Ihrem Telefon und suchen Sie oder Klicken Sie auf "SmaStick". Die LED des Controllers erlischt, wenn die Verbindung hergestellt ist

携帯電話のBluetooth機能を有効にして「SmaStick」を検索又はクリックする。接続するとコントローラのLEDが消灯する

打开手机端蓝牙进入搜索状态，在搜索到的设备中点击“SmaStick”，连接成功后，遥控器的LED灯在连接后熄灭；

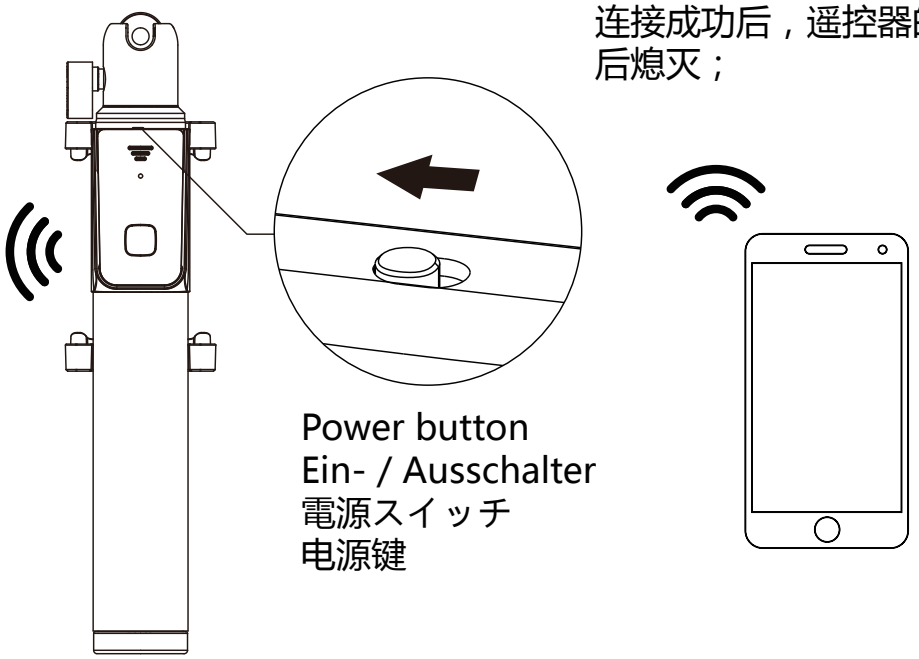

2. Unfold phone holder | Erweitern Sie den Telefonhalter | 電話ホルダーを広げる | 展开手机支架

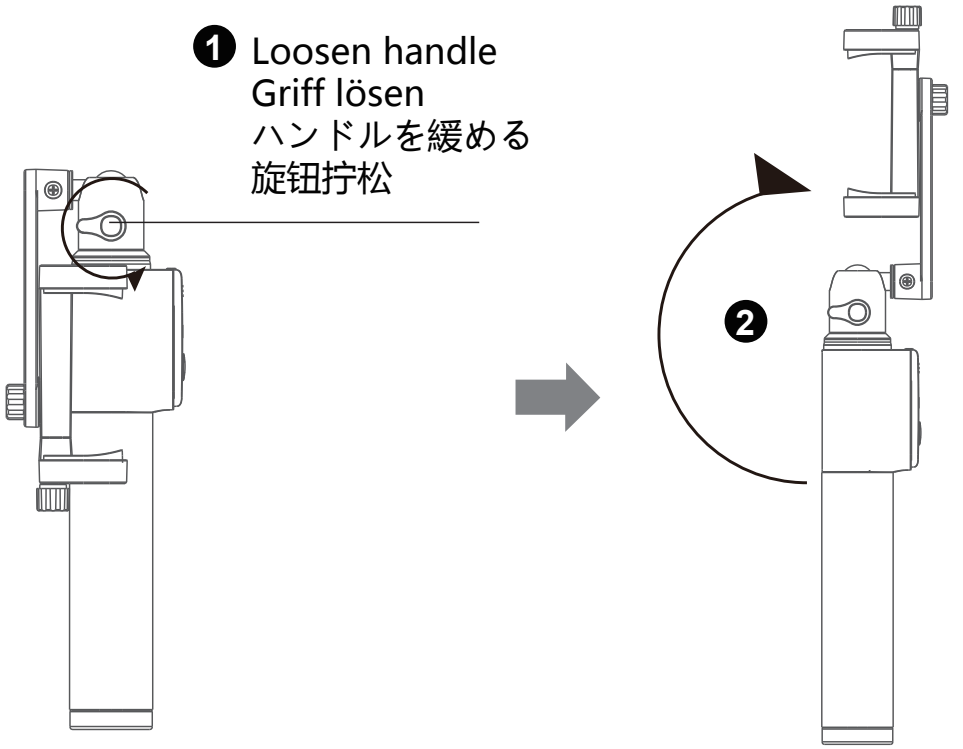

3. Extend pole | Ziehen Sie die Stange aus | ポールを延長する | 展开自拍杆

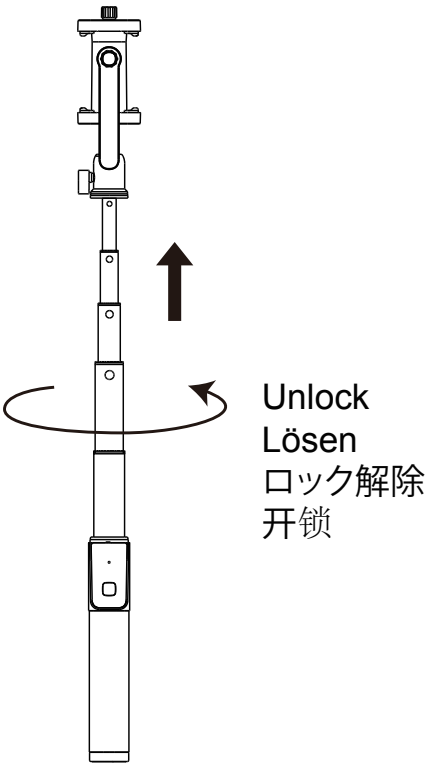

4. Install the cellphone | Installieren Sie das Handy | 携帯電話を取り付ける | 固定手机

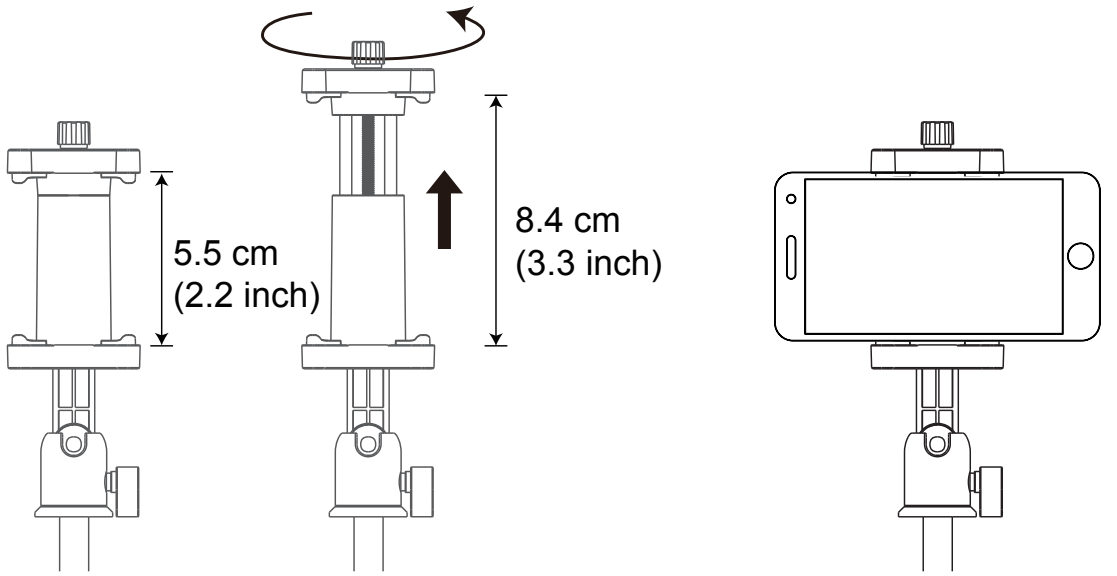

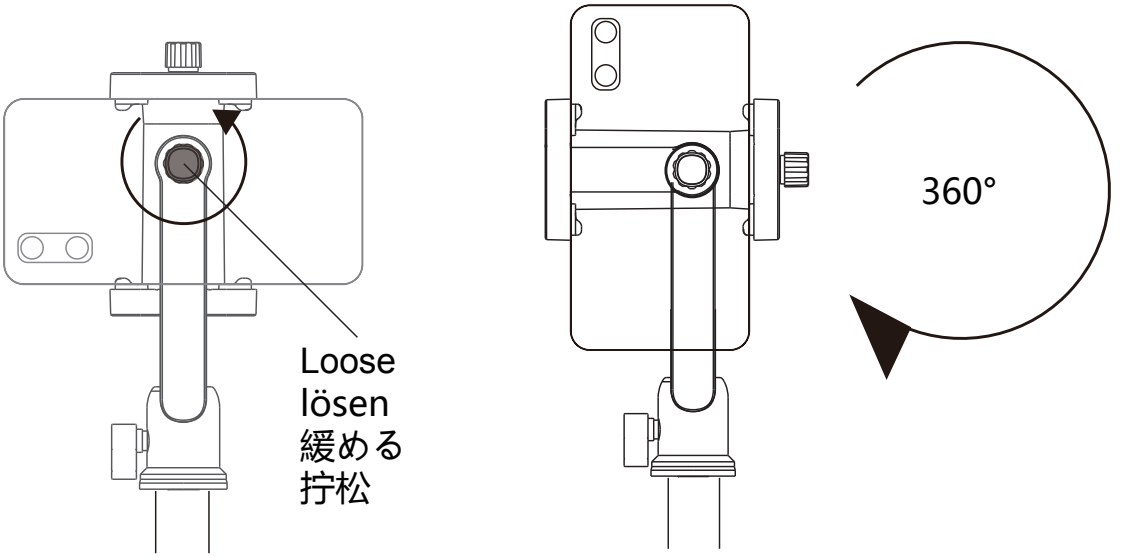

5. Adjust bluetooth remote position
Stellen Sie die Bluetooth-Fernbedienung ein
Bluetoothリモコン位置を調整する
调整蓝牙遥控位置

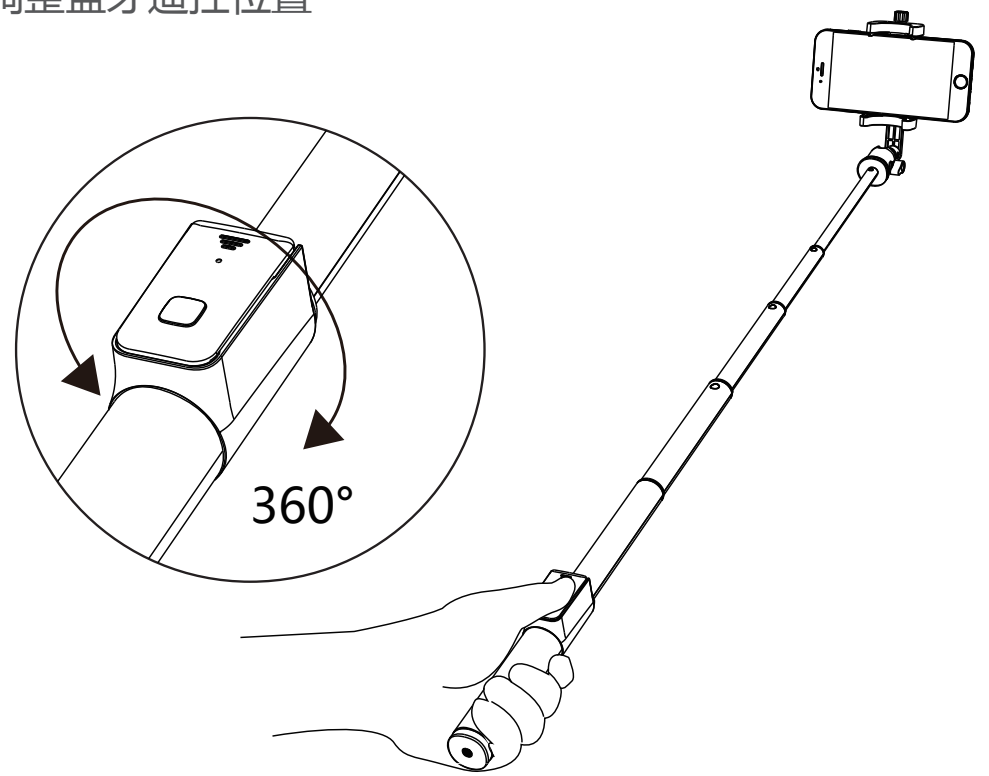

6. Take off the remote(If need)
Nehmen Sie die Fernbedienung ab (wenn nötig)
リモコンを外す（必要に応じて）
取下遥控器（如图所示）

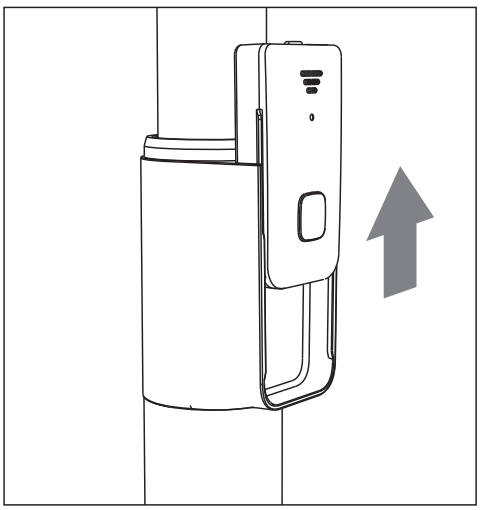

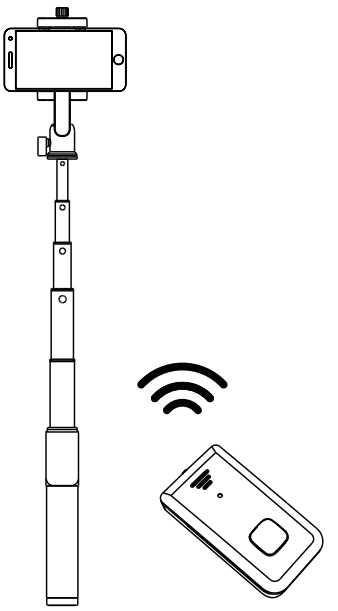

Ⅱ. How to fold

Wie zu falten | 折り畳み方 | 收缩自拍杆

Please adjust controller holder's position when folding the cellphone holder.

Bitte passen Sie die Position des Controller-Halters an, wenn Sie den Handyhalter zusammenklappen.

携帯電話ホルダーを折り畳む時はコントローラーホルダーの位置を調整してください。

折叠手机支架时请调整遥控器支架的位置。

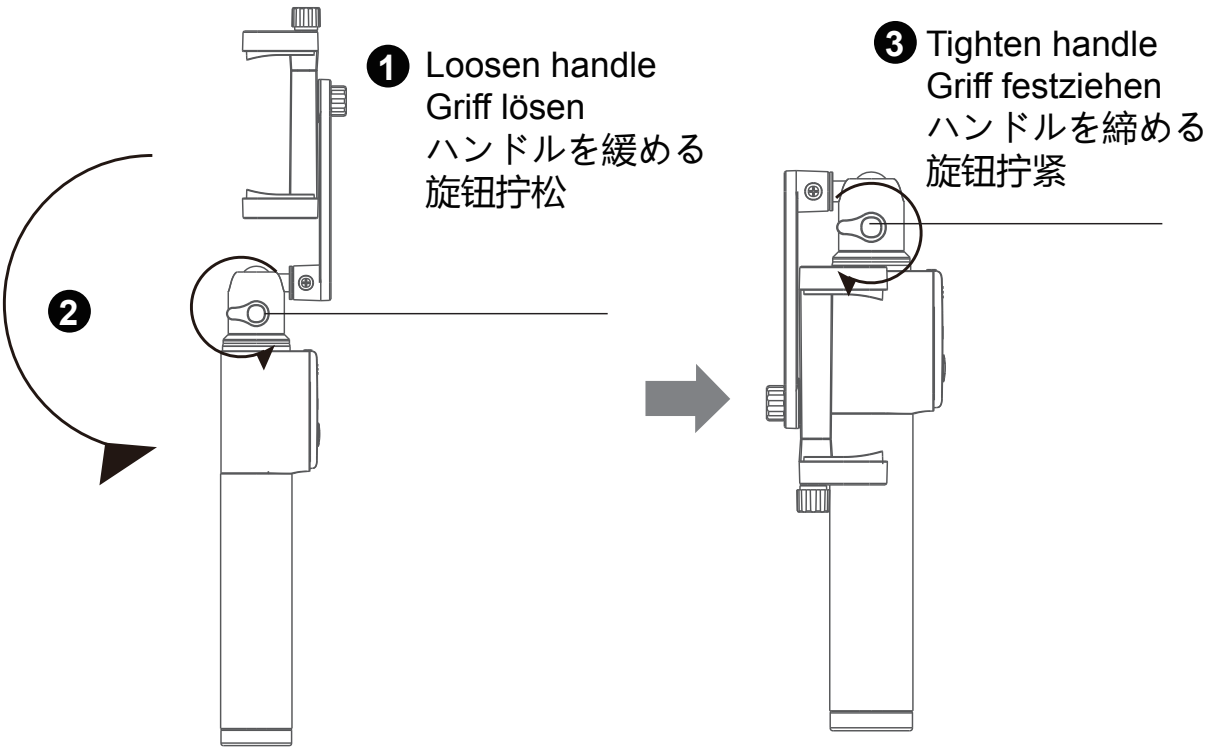

Ⅲ. How to change the battery of remote

So wechseln Sie die Batterie der Fernbedienung
リモコンの充電方法
更换遥控器电池

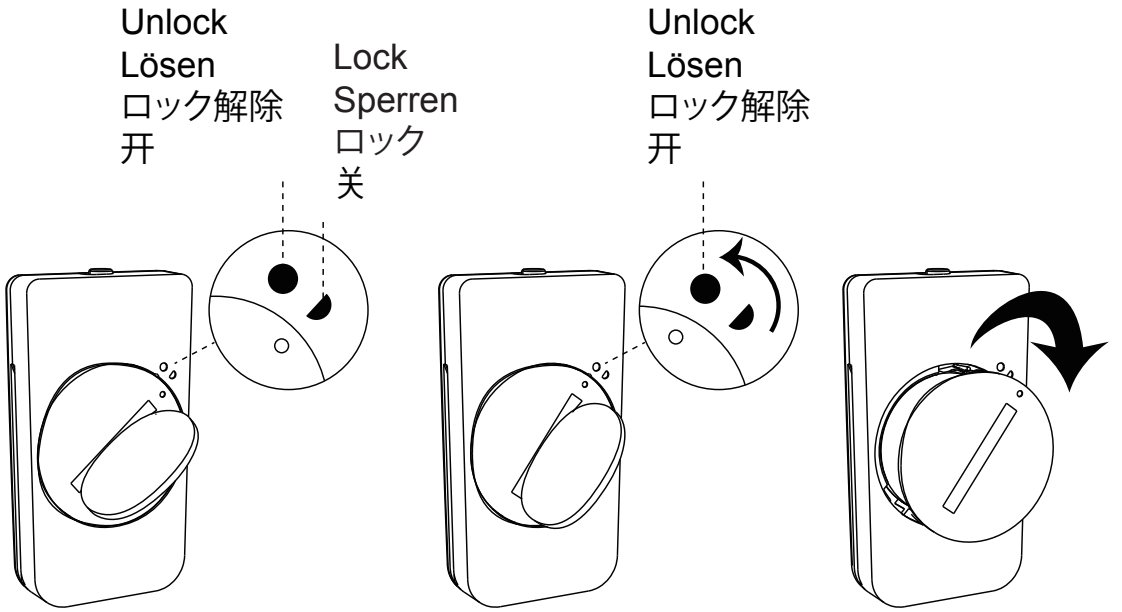

1. take off the remote and aim at the slot

Nehmen Sie die Fernbedienung ab und zielen Sie auf den Schlitz

リモコンを外してスロットを狙う

嵌入遥控器后盖凹槽

2. Anticlockwise rotation to the “circle “state

Drehung gegen den Uhrzeigersinn in den Zustand "Kreis"

「円」状態への反時計回りの回転

逆时针旋转到“圆”状态

3. Take off the back cover of remote

Nehmen Sie die rückseitige Abdeckung der Fernbedienung ab

リモコンの裏蓋を外す

取下遥控器的后盖

Smatree

support@smatree.com

www.facebook.com/iSmatree

www.smatree.com

Smatree 品质承诺
30天无理由退货
365天质量问题换新
发现产品质量问题可联系在线客服
售后服务电话：18923446750

Made in china

© 2019 Smatree
Shenzhen Mobai Technology Ltd

More Information on / Weitere Informationen zu/ その他の情報 / 更多信息
www.smatree.com

FCC STATEMENT OF COMPLIANCE

This device complies with Part 15 of the FCC rules. Operation is subject to the following two conditions:

1)This device may not cause harmful interference.

2)This device must accept any interference received, including interference that may cause undesired operation.

Warning:

Changes or modifications to this unit not expressly approved by the party responsible for compliance could void the user's authority to operate the equipment.

NOTE: This equipment has been tested and found to comply with the limits for a Class B digital device, pursuant to Part 15 of the FCC rules. These limits are designed to provide reasonable protection against harmful interference in a residential installation. This equipment generates, uses and can radiate radio frequency energy and, if not installed and used in accordance with the instructions, may cause harmful interference to radio communications. However, there is no guarantee that interference will not occur in a particular installation. If this equipment does cause harmful interference to radio or television reception, which can be determined by turning the equipment off and on, the user is encouraged to try to correct the interference by one of more of the following measures:

1)Reorient or relocate the receiving antenna.

2) Increase the separation between the equipment and the receiver.

3)Connect the equipment into an outlet on a circuit different from that to which the receiver is connected. 4)Consult the dealer or an experienced radio/TV technician for help.

The device has been evaluated to meet general RF exposure requirement. The device can be used in portable exposure condition without restriction.