Hypervolt 2

EN Operating Instructions **BG** Инструкции за експлоатация **CS** Návod k použití
DA Betjeningsvejledning **DE** Bedienungsanleitung **EL** Οδηγίες λειτουργίας
ES Instrucciones de uso **ET** Kasutusjuhised **FI** Käyttöohjeet **FR** Mode d'emploi
HE הלעפה תוארוה **HR** Upute za rad **HU** Használati útmutató **IT** Istruzioni per l'uso
KO 작동 지침 **LT** Naudojimo instrukcijos **MS** Arahan operasi **NL** Gebruiksaanwijzing
PL Instrukcje użytkowania **PT** Instruções de operaçã **PT-BR** Instruções operacionais
RO Instrucțiuni de utilizare **RU** Инструкции по эксплуатации **SK** Návod na použitie
SL Navodila za uporabo **SV** Driftanvisningar **TH** คู่มือการใช้งาน **ZH-TW** 繁體中文 操作說明

EN

TO REDUCE RISKS OF ELECTRIC SHOCK, FIRE, AND PERSONAL INJURY, OR PROPERTY DAMAGE, THIS DEVICE MUST BE USED IN ACCORDANCE WITH THE FOLLOWING WARNINGS, CAUTIONS, AND SAFETY INSTRUCTIONS.

IMPORTANT SAFETY INSTRUCTIONS - ORIGINAL INSTRUCTIONS

Read all instructions before using the Hypervolt 2.

DANGER

To reduce the risk of electric shock:

- Always unplug this device from the electrical outlet immediately after using and before cleaning.
- Do not reach for a device that has fallen into water. Unplug immediately.
- Do not use while bathing or in a shower.
- Do not place or store device where it can fall or be pulled into a tub or sink. Do not place in or drop into water or other liquid.

WARNING

To reduce the risk of burns, fire, electric shock, or injury to persons:

- A device should never be left unattended when plugged in. Unplug from outlet when not in use, and before putting on or taking off parts.
- Do not operate under blanket or pillow. Excessive heating can occur and cause fire, electric shock, or injury to persons.
- This device can be used by children aged from 8 years and above and persons with reduced physical, sensory, or mental capabilities or lack of experience and knowledge if they have been given supervision or instruction concerning use of the appliance in a safe way and understand the hazards involved.
- Children should be supervised to ensure that they do not play with the appliance.
- Use this device only for its intended use as described in this manual. Do not use attachments not recommended by the manufacturer.
- Never operate this device if it has a damaged cord or plug, if it is not working properly, if it has been dropped or damaged, or if it has gotten wet. Return the device to a service center for examination and repair.
- Do not carry this device by supply cord or use cord as a handle.
- Keep the cord away from heated surfaces.
- Never operate the device with the air openings blocked. Keep the air openings free of lint, hair, or any substance which may impair the flow of air.
- Never drop or insert any object into any opening.
- Do not use outdoors.
- Do not operate where aerosol (spray) devices are being used or where oxygen is being administered.
- Never operate on a soft surface such as a bed or couch where the air openings may be blocked.
- Do not use device in close proximity to loose clothing or jewelry.
- Keep long hair away from device while in use.
- Cleaning and user maintenance shall not be done by children without supervision.
- Do not remove screws or attempt to disassemble.
- Do not operate continuously for more than one hour. After one hour use, allow device to rest for 30 minutes before re-using.
- Unplug the device after charging and prior to use.

- Use device only according to Operating Instructions.
- When using the Hypervolt 2 use only on dry, clean surfaces of the body by lightly pressing and moving across the body for approximately sixty(60) seconds per region. The Hypervolt 2 should only be used on soft tissue areas of the body and should not be used on any hard or bony areas of the body, including the head. Please immediately stop use of the Hypervolt 2 upon experiencing any pain or discomfort, apart from light muscle soreness. Bruising can occur from use of the Hypervolt 2, regardless of the pressure setting, and if bruising does occur you should not use the Hypervolt 2 on the bruised area until the bruise is fully healed. Use of the Hypervolt 2 should also be avoided on all bruises, contusions, rashes or irritated or injured areas of the skin until they are fully healed. When using the Hypervolt 2 be sure to keep fingers, toes, hair, and other body parts away from the back of the attachment head to avoid pinching or hair entanglement.

The Hypervolt 2 should only be charged with the double insulated, 18VDC Hyperice charger (model number MX24Z2-1801000) that was supplied with the device. Do not charge the Hypervolt 2 overnight or leave the Hypervolt 2 unattended when charging or in use.

Please do not use the Hypervolt 2, or any percussion device without first obtaining approval from your physician if any of the following apply:
- Pregnancy, diabetes with complications such as neuropathy or retinal damage, wear of pacemakers, recent surgery or injury, epilepsy or migraines, herniated disks, spondylolisthesis, spondylolysis, or spondylosis, recent joint replacements or IUD, metal pins or plates or any concerns about your physical health. Frail individuals and children should be accompanied by an adult when using any percussion or vibration device. These contraindications do not mean that you are not able to use a percussion or vibration device but we advise that before doing so you consult your physician. Ongoing research is being done on the effects of percussion massage for specific medical disorders that may result in the shortening of the list of contraindications as shown above.

The Hypervolt 2 contains a battery which must be complied with safely at an appropriate e-waste disposal or recycling facility. This device contains batteries that are non-replaceable.

CAUTION

The battery used in this device may present a risk of fire or chemical burn if mistreated. Do not disassemble, heat above 100° C or incinerate. Dispose of used battery promptly. Keep away from children. Do not disassemble and do not dispose of in fire.

SAVE THESE INSTRUCTIONS

The Hypervolt 2 is a handheld percussion massage device that delivers targeted pulses of pressure to care for muscles, relieve tension, provide a relaxing massage, accelerate warmup and recovery, and help maintain flexibility and range of motion.

Operating
Turn your Hypervolt 2 ON by pressing the power/speed setting button for three seconds. Once your device is powered ON the battery level indicator (LED band) at the base of the handle will illuminate. Press the power/speed setting button again to select speed one. Your Hypervolt 2 is now ready for use. Change speeds (1-3) by pressing the power/speed setting button once per speed. The lights will indicate the current speed.

Changing head attachments
Only change attachments after speed setting is turned to off and head attachment stopped moving. To change head attachments, pull the existing head attachment straight out to remove and insert the desired head directly into the opening while pushing firmly. For the Fork head attachment align the tab on the fork with the groove on the opening and push firmly.

Charging
Fully charge battery for up to four hours before first use. To charge, connect the DC end of the supplied 18V charger to the charging port on the bottom of the handle and plug the charger into a wall outlet. The LED light band will pulsate to show battery level and indicate active charging. The LED light band colors correspond to the charge level ranging from red (low) to green (fully charged). Full charge is indicated when the LED band remains green and fully illuminated. Battery may be recharged at any time and at any battery level. It is not recommended to fully deplete the battery to the red LED level. The average runtime is 2+ hours depending on speed level and pressure applied during use.

Cleaning and storage
Make sure the power is OFF and the battery charger is not attached. Use a damp, clean, cloth and gently wipe your Hypervolt 2. Store in a clean, cool, dry place, out of direct sunlight, when not in use.

Connecting to the Hyperice App
To connect your device to the Hyperice App via Bluetooth® make sure that your device is turned on, Bluetooth® is turned on in your phone, and your device is within close proximity. Select a routine within the Hyperice App and if prompted tap "Scan for Devices." Select your device when it pops up on the screen. HyperSmart™ will automatically start your device and adjust the speed and intensity as you follow along with the routine.

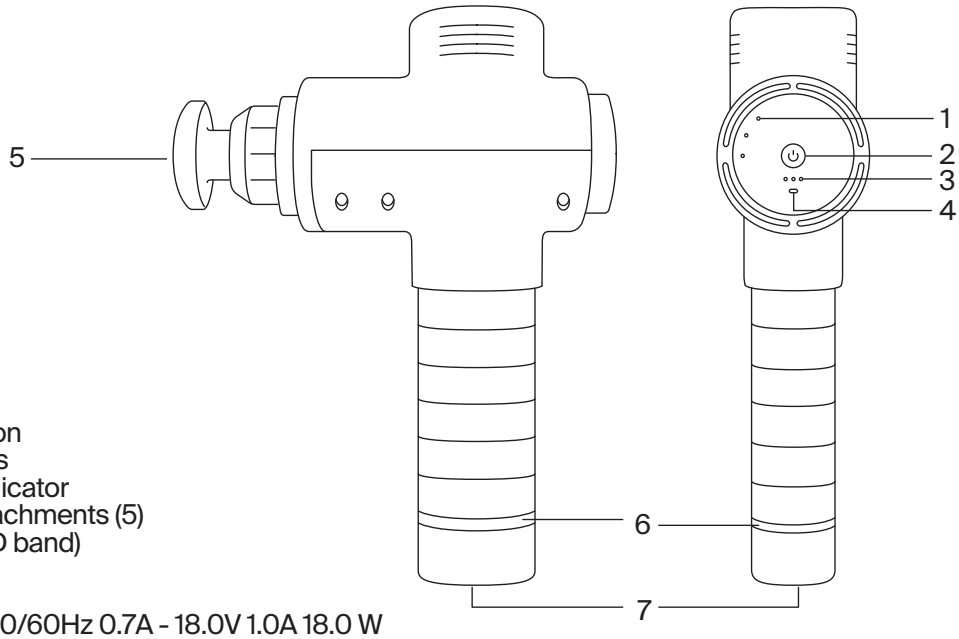

Specifications
1. Speed indicators (3)
2. Power/speed setting button
3. Pressure sensor indicators
4. Bluetooth® connection indicator
5. Interchangeable head attachments (5)
6. Battery level indicator (LED band)
7. Charging port

AC-DC Charger: 100-240V - 50/60Hz 0.7A - 18.0V 1.0A 18.0 W
Rechargeable lithium ion battery 2500mAh
Frequency: Level 1 - 2000/33 Hz, Level 2 - 2350/40 Hz, Level 3 - 2700/45 Hz
Weight: 1.8 lbs/0.82 kg
Temperature (operating): +32° F to +113° F [0° C to +45° C]
Temperature (storage): -4° F to +77° F [-20° C to +25° C]

Warranty
This product is covered by a limited warranty from Hyperice. Please visit hyperice.com/warranty to review the warranty in your country.

⚠ FOR MEXICO ONLY

- This device is not intended for use by persons (including children) whose physical, sensory or mental capabilities are different or reduced, or who lack experience or knowledge, unless such persons have been given supervision or training in the operation of the device by a person responsible for their safety.
- Children should be supervised to ensure that they do not use the devices as toys.
- The device must only be powered at the safety extra-low voltage indicated on the device.
- The device must only be used with the charger unit provided with the device.
- The battery must be removed from the device before disposal. The device must be disconnected from the charger when the battery is removed. The battery is removed for safe disposal.
- Operation of this equipment is subject to the following two conditions: (1) this equipment or device may not cause harmful interference, and (2) this equipment or device must accept any interference, including interference that may cause undesired operation.

BG

ЗА ДА НАМАЛИТЕ ОПАСНОСТИТЕ ОТ ТОКОВ УДАР, ПОЖАР И ТРАВМА ИЛИ ИМУЩЕСТВЕНИ ЩЕТИ, ТОВА УСТРОЙСТВО ТРЯБВА ДА СЕ ИЗПОЛЗВА В СЪОТВЕТСТВИЕ СЪС СЛЕДНИТЕ ПРЕДУПРЕЖДЕНИЯ, БЕЛЕЖКИ ЗА ВНИМАНИЕ И ИНСТРУКЦИИ ЗА БЕЗОПАСНОСТ:

ВАЖНИ ИНСТРУКЦИИ ЗА БЕЗОПАСНОСТ – ОРИГИНАЛНИ ИНСТРУКЦИИ

Преди да използвате Hypervolt 2 прочетете всички инструкции.

ОПАСНОСТ

За да намалите опасността от токов удар:

- След използване или преди почистване на устройството винаги изваждайте щепсела му от електрическия контакт.
- Не посягайте да вземете устройство, което е паднало във вода. Незабавно извадете щепсела от контакта.
- Не използвайте, докато се къпете или сте под душа.
- Не поставяйте и не съхранявайте устройството на място, където може да падне или да бъде придърпано във вана или мивка. Не поставяйте и не пускайте устройството във вода или други течности.

ПРЕДУПРЕЖДЕНИЕ

За да намалите опасността от изгаряния, пожар, токов удар или нараняване на лица:

- Когато е включено, устройството никога не трябва да се оставя без надзор. Когато не го използвате, а също и преди да поставите или свалите части, изключете щепсела му от контакта.
- Не използвайте устройството под одеяло или възглавница. Възможно е възникване на прекомерно нагряване, което може да причини пожар, токов удар или нараняване на лица.
- Това устройство може да се използва от деца на възраст над 8 години и лица с намалени физически, сетивни или ментални способности или липса на опит и знания, ако са под надзор или са получили инструкции относно безопасното използване на уреда и разбират свързаните с това опасности.
- Децата трябва да бъдат наблюдавани, за да се гарантира, че не си играят с уреда.
- Използвайте това устройство само по предназначение, както е описано в това ръководство. Не използвайте приспособления, които не се препоръчват от производителя.
- Никога не използвайте това устройство, ако неговият кабел или щепсел е повреден, ако не работи изправно, ако е било изпуснато или повредено, или ако е навлажнено. Върнете устройството в сервизен център за проверка и ремонт.
- Не носете това устройство за захранващия кабел и не използвайте кабела за дръжка.
- Дръжте кабела далеч от нагрети повърхности.
- Никога не работете с устройството при запушени вентилационни отвори. Поддържайте вентилационните отвори чисти от власинки, косми или каквито и да било вещества, които могат да нарушат въздушния поток.
- Никога не изпускайте и не поставяйте никакви предмети в отворите.
- Не използвайте на открито.
- Не използвайте устройството на места, където се използват аерозолни (спрей) продукти или където се прилага кислород.
- Никога не работете върху мека повърхност като легло или диван, където вентилационните отвори могат да бъдат запушени.

- Не използвайте устройството в непосредствена близост до широки дрехи или до бижута.
- Дръжте дългата коса далеч от устройството, докато се използва.
- Почистването и поддръжката на устройството не трябва да се извършват от деца без надзор.
- Не отстранявайте винтове и не се опитвайте да разглобявате.
- Непрекъснатата употреба на устройството не трябва да е повече от един час. След един час използване оставете устройството да почине за 30 минути преди повторно използване.
- След зареждане или преди използване на устройството извадете щепсела му от контакта.
- Използвайте устройството само в съответствие с инструкциите за експлоатация.
- Използвате Hypervolt 2 само на сухи чисти повърхности на тялото, като леко го натискате и придвижвате по тялото за приблизително шестдесет (60) секунди за всяка област. Hypervolt 2 трябва да се използва само в зони с меки тъкани и не трябва да се използва в твърди или костни зони на тялото, включително главата. Моля, незабавно прекратете използването на Hypervolt 2, ако изпитвате болка или дискомфорт, с изключение на лека болка в мускулите. При използване на Hypervolt 2, независимо от настройката на натиска, могат да се появят натъртвания. Ако това се случи, не трябва да използвате Hypervolt 2 върху натъртеното място, докато синината не изчезне напълно. Избягвайте използването на Hypervolt 2 върху всякакви натъртвания, контузии, обриви или раздразнени или наранени области на кожата, докато не бъдат напълно излекувани. Когато използвате Hypervolt 2, дръжте пръстите на ръцете и краката, косата и други части от тялото далеч от задната част на главата на приставката, за да избегнете прищипване или заплитане на косата.

Hypervolt 2 трябва да се зарежда единствено чрез 18VDC зарядното устройство с двойна изолация Hyperice (номер на модел MX24Z2-1801000), което е предоставено с уреда. Не зареждайте Hypervolt 2 през нощта и не оставяйте Hypervolt 2 без надзор, когато го зареждате или използвате.

Моля, не използвайте Hypervolt 2 или друго перкусионно устройство, преди първо да сте получили одобрение от своя лекар, ако важат някои от следните:

- Бременност, диабет с усложнения, като невропатия или увреждане на ретината, използване на пейсмейкъри, скорошна операция или нараняване, епилепсия или мигрена, дискови херниии, спондилолистеза, спондилолиза или спондилоза, скорошни смени на стави, вътрематочна спирала, метални щифтове или плочи или всякакви притеснения относно Вашето физическо здраве. Слаби физически лица и деца трябва да бъдат придружавани от възрастен, когато използват перкусионни или вибрационни устройства. Тези противопоказания не означават, че не можете да използвате перкусионно или вибрационно устройство, но Ви съветваме преди това да се консултирате с лекаря си. Провеждат се текущи проучвания относно въздействието на перкусионен масаж за специфични медицински разстройства, които могат да доведат до съкращаване на горепосочения списък с противопоказания.

Hypervolt 2 съдържа батерия, която трябва да бъде безопасно обработена в подходящ пункт за обезвреждане или рециклиране на електронно оборудване. Този уред съдържа батерии, които не подлежат на смяна.

ВНИМАНИЕ

При неправилно третиране батерията, използвана в това устройство, може да представлява риск от пожар или химическо изгаряне. Не разглобявайте, не загрявайте над 100°C и не изгаряйте. Изхвърлете използваната батерия незабавно. Пазете далеч от малки деца. Не разглобявайте и не изхвърляйте в огън.

ЗАПАЗЕТЕ ТЕЗИ ИНСТРУКЦИИ

Hypervolt 2 е ръчен перкусионен масажен апарат, който доставя насочени импулси на натиск цел грижа за мускулите, облекчаване на напрежението, осигуряване на релаксиращ масаж, ускорено загряване и възстановяване и помощ за поддържане на гъвкавостта и амплитудата на движение.

ЕКСПЛОАТАЦИЯ

Включете Hypervolt 2, като натиснете за три секунди бутона за захранване/настройка на скоростта. След като устройството се включи, индикаторът за нивото на заряда на батерията (светодиодната лента) в основата на дръжката ще светне. Натиснете отново бутона за захранване/настройка на скоростта, за да изберете първа скорост. Вашият Hypervolt 2 вече е готов за употреба. Сменяйте скоростите (1–3), като натискате бутона за захранване/настройка на скоростта по веднъж за всяка скорост. Светлинните индикатори ще показват текущата скорост.

СМЯНА НА ПРИСТАВКИТЕ ЗА ГЛАВА

Сменяйте приставките само след като настройката на скоростта е изключена и приставката за глава е спряла да се движи. За да смените приставките за глава, издърпайте наличната приставка за глава право навън, за да я извадите и поставете желаната глава директно в отвора, като натискате здраво. За да поставите виличната приставка, подравнете зъба на вилицата с канала в отвора и натиснете здраво.

ЗАРЕЖДАНЕ

Заредете напълно батерията до четири часа преди първата употреба. За да заредите, свържете правотоковия (DC) край на доставеното 18V зарядно устройство към порта за зареждане в долната част на дръжката и включете зарядното устройство в стенния контакт. Светодиодната лента ще пулсира, за да отчете нивото на заряда на батерията и да покаже активното зареждане. Цветовете на светодиодната лента съответстват на нивото на зареждане на батерията, вариращо от червено (ниско) до зелено (напълно заредена). Пълното зареждане се показва, когато всички индикатори на светодиодната лента светят с постоянна зелена светлина. Батерията може да се презарежда по всяко време и на всяко ниво на заряда на батерията. Не се препоръчва напълно да изтощавате батерията до нивото на червения светодиод. Средното време на работа е 2+ часа в зависимост от нивото на скоростта и натиска, приложен по време на употреба.

ПОЧИСТВАНЕ И СЪХРАНЕНИЕ

Уверете се, че захранването е изключено и зарядното устройство на батерията не е свързано. Внимателно почистете Hypervolt 2 с влажна чиста кърпа. Когато не се използва, го съхранявайте на чисто и прохладно сухо място, далече от пряка слънчева светлина.

СВЪРЗВАНЕ С ПРИЛОЖЕНИЕТО HYPERICE

За да свържете устройството с приложението Hyperice чрез Bluetooth®, се уверете, че устройството е включено, Bluetooth® на телефона е активиран и устройството е в непосредствена близост. В приложението Hyperice изберете желаната процедура и, ако бъдете подканени, докоснете „Scan for Devices“ (Сканиране за устройства). Изберете Вашето устройство, когато се появи на екрана. Когато продължите с избраната програма, HyperSmart™ автоматично ще стартира устройството и ще регулира скоростта и интензитета.

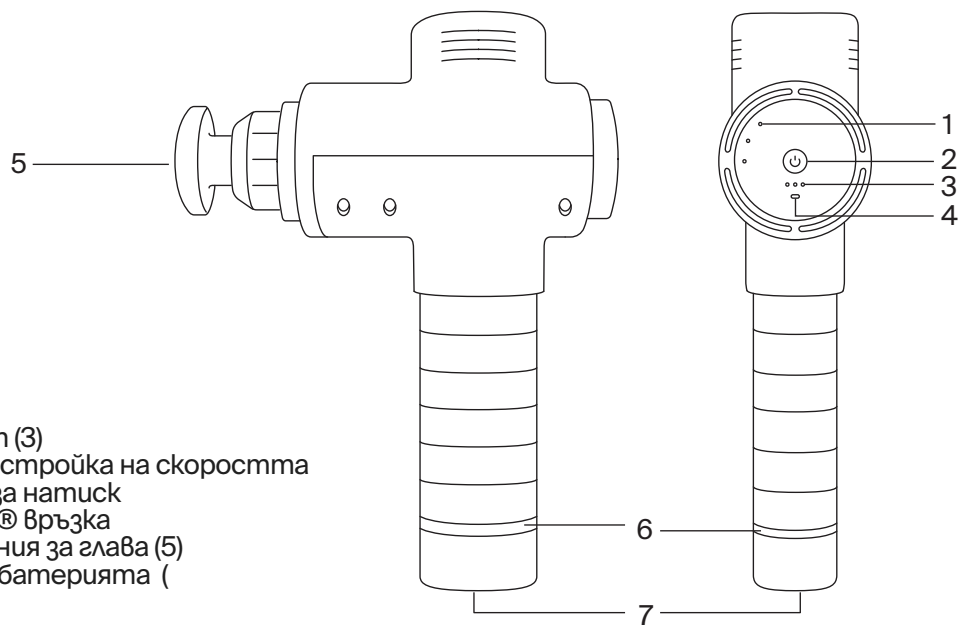

СПЕЦИФИКАЦИИ

1. Индикатори за скорост (3)
2. Бутон за захранване/настройка на скоростта
3. Индикатори за сензор за натиск
4. Индикатор за Bluetooth® връзка
5. Сменяеми приспособления за глава (5)
6. Индикатори за ниво на батерията (светодиодна лента)
7. Порт за зареждане

Зарядно устройство за променлив-постоянен ток: 100–240V – 50/60Hz 0,7A – 18,0V 1,0A 18,0W
Акумулаторна литиево-йонна батерия 2500mAh
Честота: ниво 1 – 2000/33 Hz, ниво 2 – 2350/40 Hz, ниво 3 – 2700/45 Hz
Тегло: 0,82 kg (1,8 фунта)
Температура (работна): 0° C до +45° C [+32° F до +113° F]
Температура (съхранение): -20° C до +25° C [-4° F до +77° F]

Гаранция

Този продукт се покрива от ограничената гаранция от Hyperice. Моля, посетете hyperice.com/warranty, за да прегледате гаранцията във Вашата държава.

CS

V ZÁJMU SNÍŽENÍ RIZIKA ÚRAZU ELEKTRICKÝM PROUDEM, POŽÁRU A ZRANĚNÍ OSOB NEBO POŠKOZENÍ MAJETKU MUSÍ BÝT TENTO PŘÍSTROJ POUŽÍVÁN V SOULADU S NÁSLEDUJÍCÍMI VAROVÁNÍMI, UPOZORNĚNÍMI A BEZPEČNOSTNÍMI POKYNY:

DŮLEŽITÉ BEZPEČNOSTNÍ POKYNY – PŮVODNÍ POKYNY

Před používáním Hypervolt 2 si přečtěte všechny pokyny.

NEBEZPEČÍ

V zájmu snížení rizika úrazu elektrickým proudem:
- Ihned po použití a před čištěním vždy tento přístroj odpojte ze zásuvky.
- Pokud přístroj spadne do vody, nesnažte se jej vytáhnout. Okamžitě jej vytáhněte ze zásuvky.
- Nepoužívejte zařízení ve vaně nebo ve sprše.
- Neumisťujte ani neskladujte přístroj tam, kde by mohl spadnout nebo být vtažen do vany či do umyvadla. Nevkládejte ani nenechte zařízení spadnou do vody či jiné kapaliny.

VAROVÁNÍ

V zájmu snížení rizika popálení, požáru, úrazu elektrickým proudem nebo zranění osob:
- Přístroj zapojený do zásuvky by nikdy neměl zůstat bez dozoru. Když ho nepoužíváte a před přidáním nebo odebráním dílů ho odpojte ze zásuvky.
- Nepoužívejte zařízení pod peřinou či pod polštářem. Mohlo dojít k nadměrnému zahřátí, které by mohlo způsobit požár, úraz elektrickým proudem nebo zranění osob.
- Děti ve věku od 8 let a osoby se sníženými fyzickými, smyslovými nebo duševními schopnostmi nebo s nedostatkem zkušeností a znalostí mohou toto zařízení používat, pokud jsou pod dohledem dospělých, nebo jsou poučeny o bezpečném způsobu používání tohoto zařízení a rozumějí souvisejícím rizikům.
- Děti by měly být pod dozorem, aby bylo zajištěno, že si se spotřebičem nebudou hrát.
- Používejte tento přístroj pouze k jeho určenému použití popsanému v tomto návodu. Nepoužívejte násady, které nejsou doporučeny výrobcem.
- Nikdy tento přístroj nepoužívejte, pokud má poškozený kabel nebo zástrčku, nefunguje správně, spadl, byl poškozen nebo se navlhčil. Odneste přístroj do servisního centra ke kontrole a opravě.
- Nedržte přístroj za kabel ani nepoužívejte kabel jako držadlo.
- Udržujte kabel mimo horké povrchy.
- Nikdy tento přístroj nepoužívejte, pokud má zablokované otvory. Zabraňte, aby se do otvorů dostaly žmolky, vlasy a látky, které by mohly zhoršit průtok vzduchu.
- Do otvorů nikdy nevkládejte ani neupouštějte žádný předmět.
- Nepoužívejte přístroj venku.
- Nepoužívejte přístroj v prostředí, kde se používají aerosolové produkty (spreje) nebo kde se podává kyslík.
- Nikdy přístroj nepoužívejte na měkkém povrchu, jako je postel nebo pohovka, na kterém se mohou ucpat vzduchové otvory.
- Přístroj nepoužívejte v těsné blízkosti oblečení a šperků.
- Během používání dávejte pozor na dlouhé vlasy.
- Čištění a uživatelskou údržbu by neměly provádět děti bez dohledu.
- Nevytahujte šrouby ani se přístroj nepokoušejte rozebrat.
- Nepoužívejte přístroj déle než jednu hodinu bez přestávky. Po jedné hodině používání nechte přístroj na 30 minut odpočinout, poté jej můžete znovu používat.
- Po nabití nebo před použitím přístroj odpojte ze zásuvky.
- Přístroj používejte pouze v souladu s návodem k použití.

- Přístroj Hypervolt 2 používejte jen na suché a čisté části těla. Lehce přitlačte na pokožku, masírujte po dobu asi 60 sekund, a poté se přesuňte dále. Hypervolt 2 by se měl používat pouze na části těla s měkkými tkáněmi a neměl by se používat na žádné tvrdé ani kostnaté oblasti těla, včetně hlavy. Pokud ucítíte více než jen lehkou bolest svalů, okamžitě přestaňte přístroj Hypervolt 2 používat. Po použití přístroje Hypervolt 2 se mohou objevit modřiny, a to bez ohledu na to, jaké nastavení zvolíte. Pokud se modřiny objeví, nemasírujte danou oblast přístrojem Hypervolt 2, dokud modřiny zase úplně nezmizí. Přístroj Hypervolt 2 by se neměl používat na žádné pohmožděné části těla, modřiny, pokožku s vyrážkou ani na podrážděné či poraněné části těla, dokud nebudou zcela zahojené. Při používání přístroje Hypervolt 2 dávejte pozor a udržujte si odstup od jeho zadní části, aby nedošlo ke skřípnutí prstů či jiných částí těla nebo k zapletení vlasů.

Přístroj Hypervolt 2 by se měl nabíjet pouze nabíječkou Hyperice 18VDC s dvojitou izolací (číslo modelu MX24Z2-1801000), která byla dodána s přístrojem. Nenabíjejte Hypervolt 2 přes noc ani jej při nabíjení nebo používání nenechávejte bez dozoru.

Hypervolt 2 ani žádný jiný vibrační masážní přístroj nepoužívejte bez předchozího souhlasu svého lékaře, existuje-li kterýkoli z následujících stavů:

- Těhotenství, cukrovka s komplikacemi, jako je například neuropatie nebo poškození sítnice, opotřebení stimulátorů, nedávný chirurgický zákrok nebo zranění, epilepsie nebo migrény, vyhřezlé meziobratlové ploténky, spondylolistéza, spondylitida nebo spondylóza, nedávná aplikace kloubní náhrady nebo nitroděložního tělíska, kovových hřebů nebo destiček, či pokud máte jakékoli obavy o své fyzické zdraví. Osoby s křehkou konstitucí a děti měly být při použití jakéhokoli vibračního zařízení doprovázeni dospělými. Tyto kontraindikace neznamenají, že vibrační masážní zařízení nesmíte používat, doporučujeme však, abyste se před použitím poradili se svým lékařem. V současné době probíhá výzkum účinků vibrační masáže na konkrétní zdravotní poruchy, na základě kterého by se výše uvedený seznam kontraindikací mohl v budoucnosti zúžit.

Hypervolt 2 obsahuje baterii, jejíž likvidaci je nutné bezpečně provést ve vhodném recyklačním zařízení nebo středisku pro likvidaci elektroodpadu. Tento spotřebič obsahuje baterie, které nejsou vyměnitelné.

VÝSTRAHA

Pokud se s baterií použitou v tomto přístroji nevhodně manipuluje, může představovat riziko požáru nebo chemických popálenin. Nerozebírejte ji, neponechávejte při teplotě vyšší než 100 °C a ani ji nespalujte. Ihned baterii zlikvidujte. Uchovávejte ji mimo dosah malých dětí. Nerozebírejte ji ani ji nevhazujte do ohně.

TYTO POKYNY DOBŘE USCHOVEJTE

Hypervolt 2 je ruční vibrační masážní zařízení vydávající cílené tlakové impulzy pro péči o svaly, uvolnění napětí, relaxační masáže, urychlení zahřátí a regeneraci a pro podporu udržení flexibility a rozsahu pohybu.

PROVOZ
Hypervolt 2 zapněte stisknutím tlačítka nastavení rychlosti/vypnutí po dobu tří sekund. Když je přístroj zapnutý, bude v dolní části držadla svítit ukazatel úrovně nabití baterie (LED pásek). Pro výběr první rychlosti znovu stiskněte tlačítko nastavení rychlosti/vypnutí. Přístroj Hypervolt 2 je nyní připraven k použití. Stisknutím tlačítka nastavení rychlosti/vypnutí můžete měnit požadovanou rychlost (1–3), každé stisknutí změní rychlost o jeden stupeň. Světla označují aktuální rychlost.

VÝMĚNA NÁSTAVCŮ HLAVIC
Nástavce hlavic měňte až po vypnutí nastavení rychlosti a poté, co se nástavec hlavice přestane hýbat. Chcete-li vyměnit nástavce hlavice, vytáhněte stávající nástavec hlavice ven a požadovanou hlavici pevně nasuňte přímo do otvoru. V případě vidlicového nástavce hlavice zarovnejte „drážku“ na vidlici se zářezem v otvoru a silou jej zatlačte.

NABÍJENÍ
Před prvním použitím baterii plně nabíjejte po dobu až čtyř hodin. Konec dodané 18V nabíječky zapojte do nabíjecího portu na spodní straně držáku a nabíječku zapojte do zásuvky. LED pásek ukazující úroveň nabití baterie a označující aktivní nabíjení bude pulzovat. Barvy pásku LED odpovídají úrovni nabití a mohou mít červenou (málo nabitá baterie) až zelenou barvu (zcela nabitá baterie). Když LED pásek svítí zeleně, znamená to, že je baterie plně nabitá. Baterii lze dobít kdykoliv a při jakékoliv úrovni nabití baterie. Baterii se nedoporučuje zcela vybít na červenou úroveň LED. Průměrná doba fungování na jedno nabití činí v závislosti na úrovni rychlosti a tlaku během používání 2+ hodiny.

ČIŠTĚNÍ A SKLADOVÁNÍ

Zkontrolujte, že zařízení vypnuté a že není připojena nabíječka. Použijte navlhčený čistý hadřík a jemně přístroj Hypervolt 2 otřete. Když se nepoužívá, skladujte jej na čistém, suchém a chladném místě, mimo přímé sluneční světlo.

PŘIPOJENÍ K APLIKACI HYPERICE

Chcete-li přístroj připojit k aplikaci Hyperice prostřednictvím Bluetooth®, ujistěte se, že je přístroj zapnutý, Bluetooth® na vašem telefonu je zapnutý a přístroj je v jeho těsné blízkosti. V aplikaci Hyperice vyberte obvyklou možnost a na výzvu klepněte na „Scan for Devices“ (Vyhledat zařízení). Když se na obrazovce objeví přístroj, vyberte ho. HyperSmart™ automaticky spustí přístroj a upraví rychlost a intenzitu podle obvyklého nastavení.

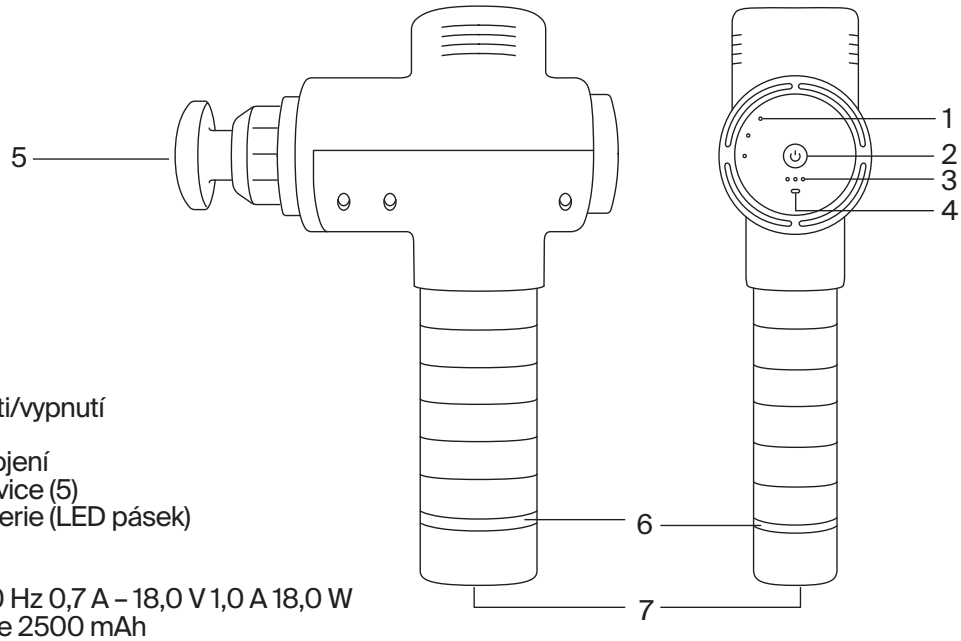

SPECIFIKACE

1. Ukazatele rychlosti (3)
2. Tlačítko nastavení rychlosti/vypnutí
3. Ukazatele snímače tlaku
4. Ukazatel Bluetooth® připojení
5. Vyměnitelné nástavce hlavice (5)
6. Ukazatel úrovně nabití baterie (LED pásek)
7. Nabíjecí port

Nabíječka: 100–240 V – 50/60 Hz 0,7 A – 18,0 V 1,0 A 18,0 W
Dobíjecí lithium-iontová baterie 2500 mAh
Frekvence: Úroveň 1 – 2000/33 Hz, úroveň 2 – 2350/40 Hz, úroveň 3 – 2700/45 Hz
Hmotnost: 0,82 kg (1,8 lbs)
Teplota (provozní): 0°C až +45°C [+32° F až +113° F]
Teplota (skladování): -20° C až +25 C [-4° F až +77° F]

Záruka

Na tento produkt se vztahuje omezená záruka společnosti Hyperice. Informace ohledně záruku ve vaší zemi najdete na hyperice.com/warranty.

DA

FOR AT REDUCERE RISIKOEN FOR ELEKTRISK STØD, BRAND OG PERSONSKADE ELLER TINGSKADE SKAL DENNE ENHED ANVENDES I OVERENSSTEMMELSE MED FØLGENDE ADVARSLER, FORSIGTIGHEDSREGLER OG SIKKERHEDSANVISNINGER:

VIGTIGE SIKKERHEDSANVISNINGER – ORIGINALE ANVISNINGER

Læs alle anvisninger, før du bruger Hypervolt 2.

FARE

Sådan reduceres risikoen for elektrisk stød:

- Tag altid denne enheds stik ud af stikkontakten umiddelbart efter brug og før rengøring.
- Grib ikke ud efter en enhed, der er faldet ned i vand. Tag straks stikket ud.
- Må ikke bruges under badning eller i brusebad.
- Enheden må ikke placeres eller opbevares, hvor den kan falde ned eller hives ned i et badekar eller en vask. Må ikke placeres i eller falde ned i vand eller anden væske.

ADVARSEL

Sådan reduceres risikoen for forbrændinger, brand, elektrisk stød eller personskade:

- En enhed må aldrig efterlades uden opsyn, når den er tilsluttet. Tag stikket ud af stikkontakten, når den ikke er i brug, og før dele på- eller afmonteres.
- Må ikke betjenes under tæppe eller pude. Der kan opstå overophedning, som kan forårsage brand, elektrisk stød eller personskade.
- Denne enhed kan bruges af børn fra 8 år og opefter og personer med nedsatte fysiske, sensoriske eller mentale evner eller manglende erfaring og viden, hvis de er under opsyn eller er blevet vejledt i brug af apparatet på en sikker måde og forstår de potentielle risici.
- Børn skal være under opsyn for at sikre, at de ikke leger med apparatet.
- Brug kun denne enhed til den tilsigtede brug som beskrevet i denne vejledning. Brug ikke tilbehør, der ikke er anbefalet af producenten.
- Brug aldrig enheden, hvis den har en ledning eller et beskadiget stik, hvis den ikke fungerer korrekt, hvis den er blevet tabt eller beskadiget eller er blevet våd. Returner enheden til et servicecenter til eftersyn og reparation.
- Bær ikke enheden i ledningen, og brug ikke ledningen som håndtag.
- Hold ledningen på afstand af opvarmede overflader.
- Betjen aldrig enheden, hvis luftåbningerne er tilstoppede. Hold luftåbningerne fri for fnug, hår eller andre substanser, der kan forringe luftstrømmen.
- Du må aldrig tabe eller indsætte genstande ind i en åbning.
- Må ikke bruges udendørs.
- Må ikke anvendes, hvor der bruges aerosolenheder, eller hvor der indgives ilt.
- Betjen aldrig enheden på en blød overflade som f.eks. en seng eller sofa, hvor luftåbningerne kan blive blokerede.
- Brug ikke enheden i nærheden af løst tøj eller smykker.
- Hold langt hår væk fra enheden, når den er i brug.
- Rengøring og brugervedligeholdelse må ikke foretages af børn uden opsyn.
- Fjern ikke skruerne, og forsøg ikke at skille enheden ad.
- Brug ikke enheden kontinuerligt i mere end en time ad gangen. Efter én times brug skal enheden hvile i 30 minutter, før den tages i brug igen.
- Tag enhedens stik ud af stikkontakten efter opladning eller før brug.
- Brug kun enheden i henhold til betjeningsvejledningen.

- Hypervolt 2 må kun anvendes på tørre, rene overflader på kroppen ved at trykke let på og bevæge den hen over kroppen i ca. tres (60) sekunder pr. område. Hypervolt 2 må kun anvendes på områder af kroppen med blødt væv og må ikke anvendes på nogen hårde eller knoglede områder af kroppen, herunder hovedet. Stop straks brugen af Hypervolt 2, hvis du oplever smerte eller ubehag, bortset fra let muskelømhed. Du kan opleve at få blå mærker ved brug af Hypervolt 2, uanset trykindstillingen, og hvis du får blå mærker, bør du ikke bruge Hypervolt 2 på det pågældende område, før det blå mærke er væk. Du bør også undgå at bruge Hypervolt 2 på blå mærker, læsioner, udslæt eller irriterede eller beskadigede områder af huden, indtil de er helet. Når du bruger Hypervolt 2, skal du sørge for at holde fingre, tæer, hår og andre kropsdele væk fra bagsiden af hovedtilbehøret for at undgå klemning eller sammenfiltring af håret.

Hypervolt 2 må kun oplades med den dobbeltisolerede 18 V DC Hyperice-oplader (modelnummer MX24Z2-1801000), der blev leveret sammen med enheden. Lad ikke Hypervolt 2 oplade natten over, og efterlad ikke Hypervolt 2 uden opsyn under opladning eller brug.

Brug ikke Hypervolt 2 eller en vibrations-enhed uden forudgående godkendelse fra din læge, hvis nogen af følgende tilstande gør sig gældende:
- Graviditet, diabetes med komplikationer såsom nervebeskadigelse eller nethindebeskadigelse, brug af pacemakere, nylig kirurgi eller skade, epilepsi eller migræne, diskusprolaps, spondylolistese, spondylolyse eller spondylose, nylige ledudskiftninger eller spiraler, metalstifter eller -plader eller bekymringer om din fysiske sundhed. Skrøbelige personer og børn skal være ledsaget af en voksen, når de bruger percussion- eller vibrationsudstyr. Disse kontraindikationer betyder ikke, at du ikke kan bruge en percussion- eller vibrationsenhed, men vi anbefaler dig først at rådføre dig med din læge. Der forskes løbende i virkningerne af percussion-massage for specifikke medicinske lidelser, som kan resultere i en afkortning af listen over kontraindikationer vist ovenfor.

Hypervolt 2 indeholder et batteri, som skal bortskaffes på en sikker måde på et egnet sted til bortskaffelse eller genbrug af e-affald. Dette apparat indeholder batterier, der ikke kan udskiftes.

FORSIGTIG

Det batteri, der bruges i denne enhed, kan udgøre en risiko for brand eller kemisk forbrænding, hvis det ikke behandles korrekt. Undlad at skille det ad, at opvarme det til over 100° C eller brænde det. Bortskaf straks brugte batterier. Hold uden for børns rækkevidde. Undlad at skille ad eller at bortskaffe ved hjælp af ild.

GEM DISSE INSTRUKTIONER

Hypervolt 2 er håndholdt percussion-massageudstyr, der leverer målrettede impulser af tryk til pleje af muskler, lindring af spænding, til at give en afslappende massage, accelerere opvarmning og restitution og hjælpe med at opretholde fleksibilitet og bevægelsesfrihed.

BETJENING
Tænd for Hypervolt 2 ved at trykke på tænd/sluk eller-hastighedsindstillingsknappen i tre sekunder. Når enheden er tændt, vil indikatoren for batteriniveau (LED-bånd) i bunden af håndtaget lyse. Tryk på tænd/sluk-/hastighedsindstillingsknappen igen for at vælge hastighed ét. Din Hypervolt 2 er nu klar til brug. Skift hastighed (1-3) ved at trykke én gang pr. hastighed på tænd/sluk-/hastighedsindstillingsknappen. Indikatorerne angiver den aktuelle hastighed.

UDSKIFTNING AF HOVEDTILBEHØR
Udskift kun tilbehør, når hastighedsindstillingen er slået fra, og hovedtilbehøret holder op med at bevæge sig. Hvis du vil udskifte hovedtilbehøret, skal du trække det eksisterende hovedtilbehør lige frem og ud for at fjerne det og sætte det ønskede hovedtilbehør direkte ind i åbningen ved at skubbe det fast ind. For gaffelhovedtilbehøret skal du flugte fligen på gaflen med fordybningen på åbningen og trykke den fast.

OPLADNING
Oplad batteriet helt i op til fire timer før første brug. For at oplade skal du tilslutte DC-enden af den medfølgende 18 V-oplader til opladningsporten i bunden af håndtaget og sætte opladeren i en stikkontakt. LED-lysbåndet pulserer for at vise batteriniveauet og angive aktiv opladning. Farverne på LED-lysbåndet svarer til opladningsniveauet fra rød (lav) til grøn (fuldt opladet). Fuld opladning angives, når LED-båndet forbliver grønt og fuldt oplyst. Batteriet kan oplades når som helst og på et hvilket som helst batteriniveau. Det anbefales ikke at tømme batteriet helt til det røde LED-niveau. Den gennemsnitlige driftstid er 2 timer eller mere afhængigt af hastighedsniveau og tryk anvendt under brug.

RENGØRING OG OPBEVARING

Sørg for, at enheden er slukket, og at batteriopladeren ikke er tilsluttet. Brug en fugtig, ren klud, og tør forsigtigt din Hypervolt 2 af. Opbevares på et rent, køligt og tørt sted og uden for direkte sollys, når den ikke er i brug.

OPRETTE FORBINDELSE TIL HYPERICE-APPEN

Hvis du vil tilslutte din enhed til Hyperice-appen via Bluetooth®, skal du sørge for, at din enhed er tændt, at Bluetooth® er tændt på din telefon, og at din enhed er tæt på. Vælg et øvelsesprogram i Hyperice-appen, og tryk på "Scan for Devices" (Scan efter enheder), hvis du bliver bedt om det. Vælg din enhed, når den vises på skærmen. HyperSmart™ starter automatisk din enhed og justerer hastighed og intensitet under dit øvelsesprogram.

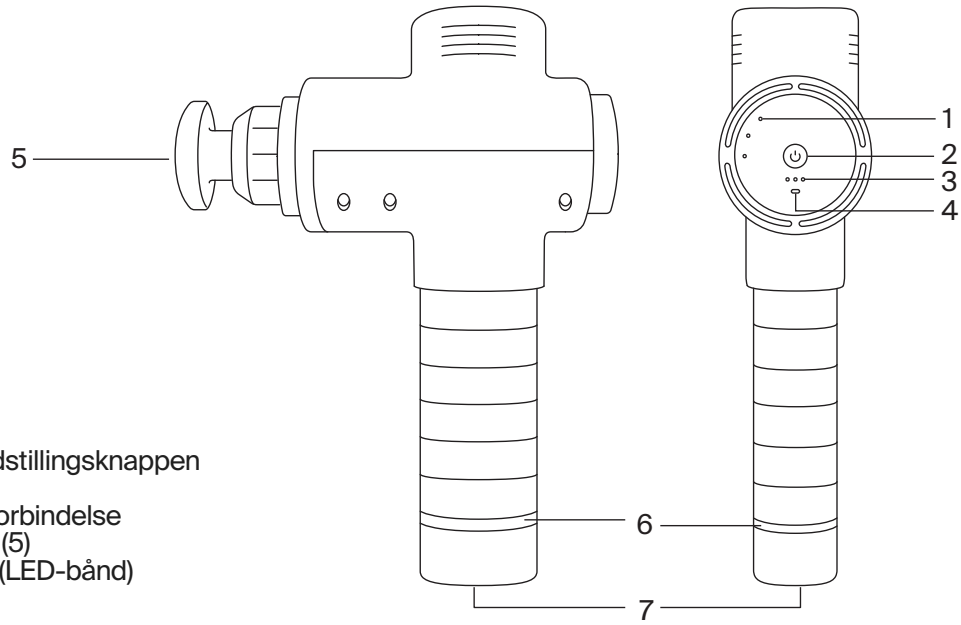

SPECIFIKATIONER

1. Hastighedsindikatorer (3)
2. Tænd/sluk-/hastighedsindstillingsknappen
3. Indikatorer for tryksensor
4. Indikator for Bluetooth®-forbindelse
5. Udskifteligt hovedtilbehør (5)
6. Indikator for batteriniveau (LED-bånd)
7. Opladningsport

AC-DC-oplader: 100-240 V – 50/60 Hz 0,7 A – 18,0 V 1,0 A 18,0 W
Genopladeligt litium-ion-batteri 2500 mAh
Frekvens: Niveau 1 – 2000/33 Hz, niveau 2 – 2350/40 Hz, niveau 3 – 2700/45 Hz
Vægt: 0,82 kg (1,8 lbs)
Temperatur (drift): 0° C til +45° C [+32° F til +113° F]
Temperatur (opbevaring): -20° C til +25° C [-4° F til +77° F]

Garanti

Dette produkt er dækket af en begrænset garanti fra Hyperice. Besøg hyperice.com/warranty for at se garantien i dit land.

DE

ZUR VERRINGERUNG DES RISIKOS VON STROMSCHLAG, FEUER, PERSONENVERLETZUNG ODER EIGENTUMSSCHÄDEN MUSS DIESES GERÄT UNTER BEACHTUNG DER FOLGENDEN WARN-, VORSICHTS- UND SICHERHEITSHINWEISE BENUTZT WERDEN.

WICHTIGE SICHERHEITSHINWEISE – ORIGINALANWEISUNGEN

Lesen Sie alle Anweisungen, bevor Sie das Hypervolt 2 verwenden.

GEFAHR

Um das Risiko eines Stromschlags zu verringern:

- Trennen Sie das Gerät immer unmittelbar nach der Verwendung und vor der Reinigung vom Stromnetz.
- Greifen Sie nicht nach einem Gerät, das in Wasser gefallen ist. Ziehen Sie sofort den Netzstecker.
- Nicht beim Baden oder unter der Dusche verwenden.
- Stellen Sie das Gerät nicht an einen Ort, an dem es in eine Wanne oder ein Waschbecken fallen oder gezogen werden kann. Nicht in Wasser oder andere Flüssigkeiten tauchen oder fallen lassen.

WARNUNG

Um die Gefahr von Verbrennungen, Feuer, elektrischem Schlag oder Verletzungen von Personen zu verringern:

- Ein Gerät sollte nie unbeaufsichtigt bleiben, wenn es eingesteckt ist. Ziehen Sie den Netzstecker aus der Steckdose, wenn Sie das Gerät nicht benutzen und bevor Sie Teile anbringen oder abnehmen.
- Nicht unter einer Decke oder einem Kissen betreiben. Übermäßiges Erhitzen kann zu Feuer, Stromschlägen oder Verletzungen von Personen führen.
- Dieses Gerät kann von Kindern ab 8 Jahren sowie von Personen mit verringerten physischen, sensorischen oder geistigen Fähigkeiten oder einem Mangel an Erfahrung und Kenntnissen benutzt werden, wenn sie beaufsichtigt oder bezüglich des sicheren Gebrauchs des Geräts unterwiesen wurden und die möglichen Gefahren verstehen.
- Kinder sollten beaufsichtigt werden, um sicherzustellen, dass sie nicht mit dem Gerät spielen.
- Verwenden Sie dieses Gerät nur für den in diesem Handbuch beschriebenen bestimmungsgemäßen Gebrauch. Verwenden Sie keine Anbauteile, die nicht vom Hersteller empfohlen werden.
- Nehmen Sie dieses Gerät keinesfalls in Betrieb, wenn das Kabel oder der Stecker beschädigt ist, wenn es nicht richtig funktioniert, wenn es fallen gelassen oder beschädigt wurde oder wenn es nass geworden ist. Senden Sie das Gerät zur Überprüfung und Reparatur an ein Service Center.
- Tragen Sie das Gerät nicht am Netzkabel, und verwenden Sie das Kabel nicht als Griff.
- Halten Sie das Kabel von heißen Oberflächen fern.
- Betreiben Sie das Gerät niemals mit blockierten Luftöffnungen. Achten Sie darauf, dass die Luftöffnungen stets frei von Flusen, Haaren oder anderen Substanzen sind, die den Luftstrom beeinträchtigen könnten.
- Lassen Sie keinesfalls Gegenstände in eine Öffnung fallen und stecken Sie keine hinein.
- Nicht im Freien verwenden.
- Betreiben Sie das Gerät nicht an Orten, an denen Aerosolgeräte (Sprays) verwendet werden oder an denen Sauerstoff verabreicht wird.
- Betreiben Sie das Gerät niemals auf einer weichen Unterlage wie einem Bett oder einer Couch, wo die Luftöffnungen blockiert werden könnten.
- Verwenden Sie das Gerät nicht in unmittelbarer Nähe von loser Kleidung oder Schmuck.
- Halten Sie lange Haare während des Gebrauchs vom Gerät fern.
- Die Reinigung und Wartung durch den Benutzer darf nicht von Kindern ohne Aufsicht durchgeführt werden.

- Entfernen Sie keine Schrauben und versuchen Sie nicht, das Gerät auseinanderzubauen.
- Betreiben Sie das Gerät nicht länger als eine Stunde im Dauerbetrieb. Lassen Sie das Gerät nach einer Stunde Gebrauch 30 Minuten lang ruhen, bevor Sie es wieder verwenden.
- Trennen Sie das Gerät nach dem Laden oder vor der Verwendung vom Stromnetz.
- Verwenden Sie das Gerät nur gemäß der Bedienungsanleitung.
- Verwenden Sie das Hypervolt 2 nur auf trockenen, sauberen Körperoberflächen. Drücken Sie es leicht an und bewegen Sie es über den Körper, etwa sechzig (60) Sekunden pro Bereich. Das Hypervolt 2 sollte nur in weichen Gewebebereichen und nicht in harten oder knöchernen Bereichen des Körpers, einschließlich des Kopfes, verwendet werden. Bitte beenden Sie die Verwendung des Hypervolt 2 sofort, wenn Sie Schmerzen oder Unbehagen verspüren, abgesehen von leichten Muskelschmerzen. Bei der Verwendung des Hypervolt 2 kann es zu Blutergüssen kommen, unabhängig von der Druckeinstellung. Wenn es zu einem Bluterguss kommt, sollten Sie das Hypervolt 2 nicht an der geprellten Stelle verwenden, bis der Bluterguss vollständig abgeheilt ist. Die Verwendung des Hypervolt 2 sollte auch bei allen Prellungen, Quetschungen, Hautausschlägen oder in gereizten oder verletzten Hautbereichen vermieden werden, bis diese vollständig abgeheilt sind. Achten Sie bei der Verwendung des Hypervolt 2 darauf, Finger, Zehen, Haare und andere Körperteile von der Rückseite des Aufsatzes fernzuhalten, um ein Einklemmen oder Verwickeln der Haare zu vermeiden.

Das Hypervolt 2 sollte nur mit dem doppelt isolierten 18VDC Hyperice-Ladegerät (Modellnummer MX24Z2-1801000) aufgeladen werden, das mit dem Gerät geliefert wurde. Laden Sie das Hypervolt 2 nicht über Nacht auf und lassen Sie es während des Ladevorgangs oder des Betriebs nicht unbeaufsichtigt.

Wenn einer der folgenden Punkte zutrifft, verwenden Sie das Hypervolt 2 oder ein anderes Perkussionsgerät bitte nicht, ohne vorher die Genehmigung Ihres Arztes einzuholen:
- Schwangerschaft, Diabetes mit Komplikationen wie Neuropathie oder Netzhautschäden, Tragen von Herzschrittmachern, kürzliche Operationen oder Verletzungen, Epilepsie oder Migräne, Bandscheibenvorfälle, Spondylolisthesis, Spondylolyse oder Spondylose, kürzliche Gelenkersatzoperationen oder Spirale, Metallstifte oder -platten oder jegliche Bedenken hinsichtlich Ihrer körperlichen Gesundheit. Gebrechliche Personen und Kinder sollten Perkussions- oder Vibrationsgeräte nur unter Aufsicht eines Erwachsenen verwenden. Diese Gegenanzeigen bedeuten nicht, dass Sie kein Perkussions- oder Vibrationsgerät verwenden können. Es ist jedoch ratsam, vorher Ihren Arzt zu konsultieren. Laufende Forschungen über die Wirkung der Perkussionsmassage bei bestimmten medizinischen Erkrankungen können dazu führen, dass die Liste der oben genannten Gegenanzeigen verkürzt wird.

Das Hypervolt 2 enthält einen Akku, der sicher bei einer entsprechenden Einrichtung für die Entsorgung elektronischer Abfälle oder einer Recyclinganlage entsorgt werden muss. Dieses Gerät enthält Batterien, die nicht austauschbar sind.

ACHTUNG

Der in diesem Gerät verwendete Akku kann bei unsachgemäßer Behandlung eine Brand- oder Verätzungsgefahr darstellen. Nicht auseinanderbauen, über 100 °C erhitzen oder verbrennen. Entsorgen Sie gebrauchte Akkus umgehend. Von Kindern fernhalten. Nicht auseinanderbauen und nicht in Feuer entsorgen.

BEWAHREN SIE DIESE ANWEISUNGEN AUF.

Das Hypervolt 2 ist ein tragbares Perkussionsmassagegerät, das gezielte Druckimpulse abgibt, um die Muskeln zu entkrampfen, Verspannungen zu lösen, eine entspannende Massage zu bieten, das Aufwärmen und die Erholung zu beschleunigen und die Flexibilität und den Bewegungsumfang zu erhalten.

BETRIEB
Schalten Sie Ihr Hypervolt 2 EIN, indem Sie die Power-Taste/die Taste zur Einstellung der Geschwindigkeit drei Sekunden lang drücken. Sobald Ihr Gerät EINGESCHALTET ist, leuchtet die Akkustandsanzeige (LED-Band) am unteren Ende des Griffs auf. Drücken Sie die Power-Taste/die Taste zur Einstellung der Geschwindigkeit erneut, um die erste Geschwindigkeit zu wählen. Ihr Hypervolt 2 ist nun einsatzbereit. Ändern Sie die Geschwindigkeiten (1 – 3), indem Sie die Power-Taste/die Taste zur Einstellung der Geschwindigkeit einmal pro Geschwindigkeit drücken. Die Leuchten zeigen die aktuelle Geschwindigkeit an.

WECHSELN DER AUFSÄTZE

Wechseln Sie die Aufsätze erst, wenn die Geschwindigkeitseinstellung auf „Off“ (Aus) gestellt ist und sich der Aufsatz nicht mehr bewegt. Um den Aufsatz zu wechseln, ziehen Sie den vorhandenen Aufsatz gerade heraus. Setzen Sie dann den gewünschten Aufsatz unter festem Druck direkt in die Öffnung ein. Richten Sie für den Gabelkopfaufsatz die Lasche an der Gabel mit der Nut an der Öffnung aus und drücken Sie ihn fest.

LADEN

Laden Sie den Akku vor dem ersten Gebrauch bis zu vier Stunden lang vollständig auf. Schließen Sie zum Laden das Gleichstromende des mitgelieferten 18-V-Ladegeräts an den Ladeanschluss an der Unterseite des Griffs an und stecken Sie das Ladegerät in eine Steckdose. Das LED-Lichtband blinkt, um den Akkustand und den aktiven Ladevorgang anzuzeigen. Die Farben des LED-Lichtbands entsprechen dem Ladezustand von rot (niedrig) bis grün (vollständig aufgeladen). Die vollständige Aufladung wird angezeigt, wenn das LED-Band grün bleibt und vollständig leuchtet. Der Akku kann jederzeit und bei jedem Akkustand aufgeladen werden. Es wird nicht empfohlen, den Akku vollständig bis auf die rote LED-Stufe zu entladen. Die durchschnittliche Laufzeit beträgt mindestens 2 Stunden, abhängig vom Geschwindigkeitsniveau und dem während des Gebrauchs angewendeten Druck.

REINIGUNG UND LAGERUNG

Stellen Sie sicher, dass die Stromversorgung ausgeschaltet und das Ladegerät nicht angeschlossen ist. Wischen Sie das Hypervolt 2 mit einem feuchten, sauberen Tuch vorsichtig ab. Bewahren Sie das Gerät an einem sauberen, kühlen, trockenen Ort ohne direkte Sonneneinstrahlung auf, wenn es nicht in Gebrauch ist.

VERBINDEN MIT DER HYPERICE-APP

Um Ihr Gerät über Bluetooth® mit der Hyperice-App zu verbinden, stellen Sie sicher, dass Ihr Gerät eingeschaltet ist, dass Bluetooth® auf Ihrem Telefon aktiviert ist und dass sich Ihr Gerät in unmittelbarer Nähe befindet. Wählen Sie eine Routine in der Hyperice-App aus und tippen Sie bei entsprechender Aufforderung auf „Scan for Devices“ („Nach Geräten suchen“). Wählen Sie Ihr Gerät aus, wenn es auf dem Bildschirm angezeigt wird. HyperSmart™ startet Ihr Gerät automatisch und passt die Geschwindigkeit und Intensität an, während Sie der Routine folgen.

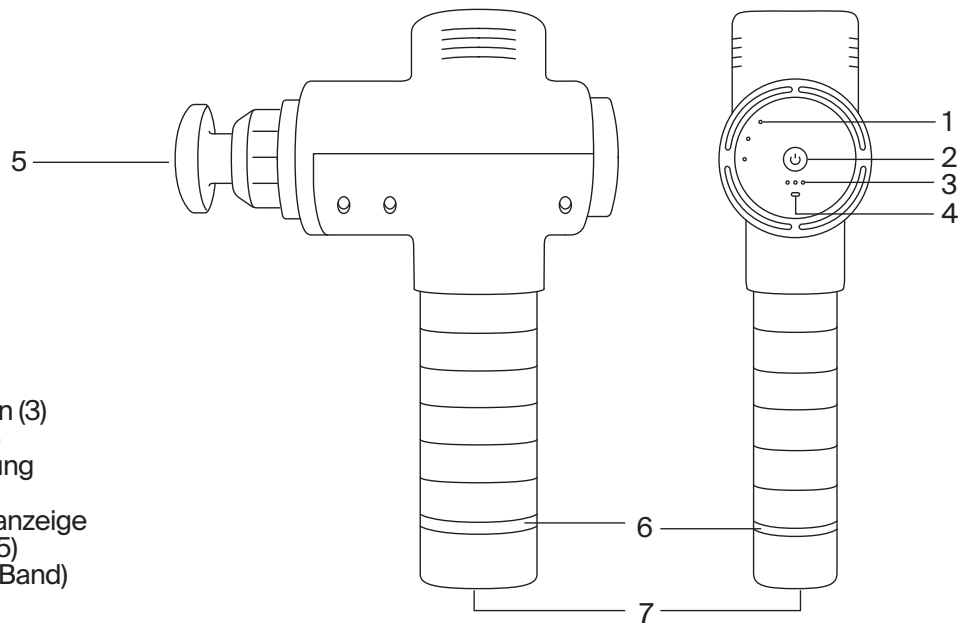

SPEZIFIKATIONEN

1. Geschwindigkeitsanzeigen (3)
2. Power-Taste/Taste für die Geschwindigkeitseinstellung
3. Drucksensoranzeigen
4. Bluetooth®-Verbindungsanzeige
5. Austauschbare Aufsätze (5)
6. Akkustandsanzeige (LED-Band)
7. Ladeanschluss

Wechselstrom/Gleichstrom-Ladegerät: 100 – 240 V – 50/60 Hz 0,7 A – 18,0 V 1,0 A 18,0 W
Wiederaufladbarer Lithium-Ionen-Akku mit 2500 mAh
Frequenz: Stufe 1 – 2000/33 Hz, Stufe 2 – 2350/40 Hz, Stufe 3 – 2700/45 Hz
Gewicht: 0,82 kg (1,8 lbs)
Temperatur (Betrieb): 0° C bis +45° C [+32° F bis +113° F]
Temperatur (Lagerung): -20° C bis +25° C [-4° F bis +77° F]

Garantie

Für dieses Produkt gilt eine eingeschränkte Garantie von Hyperice. Besuchen Sie hyperice.com/warranty, um sich über die Garantie in Ihrem Land zu informieren.

EL

ΓΙΑ ΤΗ ΜΕΙΩΣΗ ΤΟΥ ΚΙΝΔΥΝΟΥ ΗΛΕΚΤΡΟΠΛΗΞΙΑΣ, ΠΥΡΚΑΓΙΑΣ ΚΑΙ ΠΡΟΣΩΠΙΚΟΥ ΤΡΑΥΜΑΤΙΣΜΟΥ Ή ΠΡΟΚΛΗΣΗΣ ΥΛΙΚΗΣ ΖΗΜΙΑΣ, ΑΥΤΗ Η ΣΥΣΚΕΥΗ ΠΡΕΠΕΙ ΝΑ ΧΡΗΣΙΜΟΠΟΙΕΙΤΑΙ ΣΥΜΦΩΝΑ ΜΕ ΤΙΣ ΑΚΟΛΟΥΘΕΣ ΠΡΟΕΙΔΟΠΟΙΗΣΕΙΣ, ΣΥΣΤΑΣΕΙΣ ΠΡΟΣΟΧΗΣ ΚΑΙ ΟΔΗΓΙΕΣ ΑΣΦΑΛΕΙΑΣ.

ΣΗΜΑΝΤΙΚΕΣ ΟΔΗΓΙΕΣ ΑΣΦΑΛΕΙΑΣ -ΑΡΧΙΚΕΣ ΟΔΗΓΙΕΣ

Διαβάστε προσεκτικά όλες τις οδηγίες προτού χρησιμοποιήσετε το Hypervolt 2.

ΚΙΝΔΥΝΟΣ

Για τη μείωση του κινδύνου ηλεκτροπληξίας:

- Αποσυνδέετε πάντα αυτή τη συσκευή από την πρίζα ρεύματος αμέσως μετά τη χρήση και πριν από τον καθαρισμό.
- Μην πιάνετε τη συσκευή, αν έχει πέσει σε νερό. Αποσυνδέστε την αμέσως από την πρίζα.
- Μην χρησιμοποιείτε τη συσκευή ενώ κάνετε μπάνιο ή ντους.
- Μην τοποθετείτε και μην φυλάσσετε τη συσκευή σε μέρη από όπου μπορεί να πέσει στο δάπεδο ή μέσα στον νιπτήρα ή την μπανιέρα. Μην τοποθετείτε και μην ρίχνετε τη συσκευή μέσα σε νερό ή άλλο υγρό.

ΠΡΟΕΙΔΟΠΟΙΗΣΗ

Για τη μείωση του κινδύνου εγκαυμάτων, πυρκαγιάς, ηλεκτροπληξίας ή τραυματισμού ατόμων:

- Η συσκευή δεν θα πρέπει να μένει χωρίς επίβλεψη όταν είναι συνδεδεμένη στην πρίζα. Αποσυνδέετε τη συσκευή από την πρίζα όταν δεν χρησιμοποιείται και προτού τοποθετήσετε ή αφαιρέσετε εξαρτήματα.
- Μην λειτουργείτε τη συσκευή κάτω από κουβέρτα ή μαξιλάρι. Μπορεί να προκληθεί υπερβολική θερμότητα και να οδηγήσει σε πυρκαγιά, ηλεκτροπληξία ή τραυματισμό ατόμων.
- Αυτή η συσκευή μπορεί να χρησιμοποιηθεί από παιδιά ηλικίας 8 ετών και άνω με μειωμένες σωματικές, αισθητηριακές ή νοητικές δυνατότητες ή έλλειψη εμπειρίας και γνώσεων, εφόσον επιβλέπονται ή έχουν λάβει οδηγίες σχετικά με την ασφαλή χρήση της συσκευής και κατανοούν τους σχετικούς κινδύνους.
- Τα παιδιά πρέπει να επιβλέπονται για να διασφαλίζεται ότι δεν παίζουν με τη συσκευή.
- Χρησιμοποιήστε αυτήν τη συσκευή μόνο για την προβλεπόμενη χρήση της, όπως περιγράφεται στο παρόν εγχειρίδιο. Μην χρησιμοποιείτε εξαρτήματα που δεν συνιστώνται από τον κατασκευαστή.
- Μην θέσετε ποτέ σε λειτουργία αυτήν τη συσκευή αν το καλώδιο ή το βύσμα της είναι κατεστραμμένα, αν δεν λειτουργεί σωστά, αν έχει πέσει στο δάπεδο ή αν φέρει ζημιές ή έχει βραχεί. Επιστρέψτε τη συσκευή σε ένα κέντρο σέρβις για έλεγχο και επισκευή.
- Μην μεταφέρετε αυτήν τη συσκευή από το καλώδιο τροφοδοσίας και μην χρησιμοποιείτε το καλώδιο ως λαβή.
- Διατηρήστε το καλώδιο μακριά από θερμές επιφάνειες.
- Μην θέσετε σε λειτουργία τη συσκευή όταν υπάρχουν εμπόδια μπροστά από τις οπές αέρα. Διατηρείτε τις οπές αέρα καθαρές από χνούδια, τρίχες ή άλλες ουσίες που ενδέχεται να δυσχεράνουν τη ροή αέρα.
- Μην ρίχνετε ή εισαγάγετε αντικείμενα στις οπές.
- Μην χρησιμοποιείτε τη συσκευή σε εξωτερικούς χώρους.
- Μην θέτετε σε λειτουργία τη συσκευή σε μέρη όπου χρησιμοποιούνται συσκευές αερολύματος (σπρέι) ή όπου χορηγείται οξυγόνο.
- Μην θέτετε ποτέ σε λειτουργία τη συσκευή πάνω σε μαλακές επιφάνειες όπως κρεβάτια ή καναπέδες όπου υπάρχει πιθανότητα να φράξουν οι οπές αέρα.
- Μην χρησιμοποιείτε τη συσκευή κοντά σε χαλαρό ρουχισμό ή κοσμήματα.
- Κρατήστε τη συσκευή σε απόσταση από μακριά μαλλιά όταν αυτή βρίσκεται σε λειτουργία.

- Ο καθαρισμός και η συντήρηση από τον χρήστη δεν πρέπει να γίνεται από παιδιά χωρίς επίβλεψη.
- Μην αφαιρείτε τις βίδες και μην επιχειρείτε να αποσυναρμολογήσετε τη συσκευή.
- Μην χειρίζεστε τη συσκευή συνεχώς για διάστημα πάνω από μία ώρα. Έπειτα από μία ώρα χρήσης, αφήστε τη συσκευή για 30 λεπτά προτού την ξαναχρησιμοποιήσετε.
- Αποσυνδέστε τη συσκευή από την πρίζα μετά τη φόρτιση ή πριν από τη χρήση.
- Χρησιμοποιείτε τη συσκευή μόνο σύμφωνα με τις Οδηγίες λειτουργίας.
- Η χρήση του Hypervolt 2 πρέπει να γίνεται μόνο σε στεγνές, καθαρές επιφάνειες του σώματος, ασκώντας ελαφρά πίεση και μετακινώντας τη συσκευή στο σώμα για περίπου εξήντα (60) δευτερόλεπτα ανά περιοχή. Το Hypervolt 2 πρέπει να χρησιμοποιείται μόνο σε περιοχές του σώματος με μαλακούς ιστούς και δεν πρέπει να χρησιμοποιείται σε σκληρές περιοχές ή περιοχές με οστά του σώματος, συμπεριλαμβανομένης της κεφαλής. Διακόψτε αμέσως τη χρήση του Hypervolt 2 εάν αισθανθείτε πόνο ή δυσφορία, πέραν ενός ήπιου μυϊκού πόνου. Η χρήση του Hypervolt 2 μπορεί να προκαλέσει μώλωπες, ανεξάρτητα από τη ρύθμιση πίεσης και, εάν εμφανιστούν μώλωπες, δεν θα πρέπει να χρησιμοποιείτε το Hypervolt 2 στην πληγείσα περιοχή, μέχρι την πλήρη επούλωση του μώλωπα. Η χρήση του Hypervolt 2 πρέπει επίσης να αποφεύγεται σε όλες τις περιοχές του δέρματος με μώλωπες, μελανιές, εξανθήματα, ερεθισμούς ή τραύματα, μέχρι να επουλωθούν πλήρως. Όταν χρησιμοποιείτε το Hypervolt 2, βεβαιωθείτε ότι τα δάκτυλα των χεριών και των ποδιών, τα μαλλιά και άλλα μέρη του σώματος δεν έρχονται σε επαφή με το πίσω μέρος του εξαρτήματος κεφαλής, ώστε να αποφύγετε την παγίδευση μερών του σώματος ή το μπλέξιμο των μαλλιών.

Το Hypervolt 2 πρέπει να φορτίζεται μόνο με τον φορτιστή Hyperice διπλής μόνωσης 18VDC (αριθμός μοντέλου MX24Z2-1801000) που παρέχεται μαζί με τη συσκευή. Μην φορτίζετε το Hypervolt 2 κατά τη διάρκεια της νύχτας και μην αφήνετε το Hypervolt 2 χωρίς επίβλεψη ενώ φορτίζει ή χρησιμοποιείται.

Μην χρησιμοποιείτε το Hypervolt 2 ή οποιαδήποτε συσκευή κρούσης χωρίς να έχετε λάβει προηγουμένως έγκριση από τον ιατρό σας, εάν ισχύει οποιοδήποτε από τα παρακάτω:
- Εγκυμοσύνη, διαβήτης με επιπλοκές όπως νευροπάθεια ή βλάβη του αμφιβληστροειδούς, φθορά βηματοδοτών, πρόσφατη χειρουργική επέμβαση ή τραυματισμός, επιληψία ή ημικρανίες, δισκοκήλη, σπονδυλολίσθηση, σπονδυλόλυση ή σπονδύλωση, πρόσφατη αντικατάσταση άρθρωσης ή τοποθέτηση ενδομήτριας συσκευής, μεταλλικών πίρων ή δίσκων ή άλλες ανησυχίες για τη σωματική σας υγεία. Τα ευπαθή άτομα και τα παιδιά θα πρέπει να συνοδεύονται από ενήλικα κατά τη χρήση οποιασδήποτε συσκευής κρούσης ή δόνησης. Αυτές οι αντενδείξεις δεν συνεπάγονται ότι δεν είστε σε θέση να χρησιμοποιήσετε συσκευή κρούσης ή δόνησης, ωστόσο σε αυτές τις περιπτώσεις συνιστάται να συμβουλευτείτε πρώτα τον ιατρό σας πριν από τη χρήση της συσκευής. Διεξάγεται έρευνα σχετικά με τα οφέλη του κρουστικού μασάζ για συγκεκριμένες ιατρικές παθήσεις η οποία ενδέχεται να συνεπάγεται τον περιορισμό του ανωτέρω καταλόγου αντενδείξεων.

Το Hypervolt 2 περιέχει μπαταρία που πρέπει να απορρίπτεται με ασφάλεια σε μια κατάλληλη εγκατάσταση απόρριψης ή ανακύκλωσης ηλεκτρονικών αποβλήτων. Αυτή η συσκευή περιέχει μπαταρίες που δεν μπορούν να αντικατασταθούν.

ΠΡΟΣΟΧΗ

Η μπαταρία που χρησιμοποιείται σε αυτήν τη συσκευή μπορεί να ενέχει κίνδυνο πρόκλησης ανάφλεξης ή χημικού εγκαύματος σε περίπτωση κακής χρήσης. Μην αποσυναρμολογείτε, θερμαίνετε σε θερμοκρασία άνω των 100 °C ή αποτεφρώνετε τη συσκευή. Απορρίψτε κατάλληλα τις χρησιμοποιημένες μπαταρίες. Διατηρείτε μακριά από μικρά παιδιά. Μην αποσυναρμολογείτε και μην απορρίπτετε τη συσκευή σε φωτιά.

ΦΥΛΑΞΤΕ ΑΥΤΕΣ ΤΙΣ ΟΔΗΓΙΕΣ

Το Hypervolt 2 είναι μια συσκευή χειρός για κρουστικό μασάζ που αποδίδει στοχευμένη παλμική πίεση για τη φροντίδα των μυών, την ανακούφιση της έντασης, την παροχή χαλαρωτικού μασάζ, την επιτάχυνση της προθέρμανσης και της αποκατάστασης και το οποίο συμβάλλει στη διατήρηση της ευλυγισίας και του εύρους κινήσεων.

ΛΕΙΤΟΥΡΓΙΑ
Ενεργοποιήστε (ON) το Hypervolt 2 πατώντας το κουμπί τροφοδοσίας/ρύθμισης ταχύτητας για τρία δευτερόλεπτα. Όταν η συσκευή έχει ενεργοποιηθεί (ON), θα φωτίσει η ένδειξη στάθμης μπαταρίας (ζώνη LED) στη βάση της λαβής. Πατήστε ξανά το κουμπί τροφοδοσίας/ρύθμισης ταχύτητας για να επιλέξετε την πρώτη ταχύτητα. Το Hypervolt 2 είναι τώρα έτοιμο για χρήση. Αλλάξτε ταχύτητες (1-3) πατώντας μία φορά το κουμπί τροφοδοσίας/ρύθμισης ταχύτητας για κάθε ταχύτητα. Οι φωτεινές ενδείξεις θα υποδεικνύουν την τρέχουσα ταχύτητα.

ΑΛΛΑΓΗ ΤΩΝ ΕΞΑΡΤΗΜΑΤΩΝ ΚΕΦΑΛΗΣ
Αλλάξτε τα εξαρτήματα μόνο αφού απενεργοποιήσετε τη ρύθμιση ταχύτητας και το εξάρτημα κεφαλής πάψει να κινείται. Για να αλλάξετε τα εξαρτήματα κεφαλής, αφαιρέστε το υφιστάμενο εξάρτημα κεφαλής τραβώντας το ευθεία προς τα έξω και εισαγάγετε την επιθυμητή κεφαλή απευθείας στην οπή, ενώ παράλληλα πιέζετε σταθερά. Για το διχαλωτό εξάρτημα κεφαλής, ευθυγραμμίστε την εγκοπή στο διχαλωτό εξάρτημα με την εσοχή στην οπή, και παράλληλα πιέστε σταθερά.

ΦΟΡΤΙΣΗ
Φορτίστε πλήρως την μπαταρία για έως και τέσσερις ώρες πριν από την πρώτη χρήση. Για να φορτίσετε τη συσκευή, συνδέστε το άκρο συνεχούς ρεύματος του παρεχόμενου φορτιστή 18V στη θύρα φόρτισης στο κάτω μέρος της λαβής και συνδέστε τον φορτιστή σε επιτοίχια πρίζα. Η ζώνη λυχνίας LED θα αναβοσβήσει υποδεικνύοντας τη στάθμη της μπαταρίας και υποδηλώνοντας ότι έχει ενεργοποιηθεί η φόρτιση. Τα χρώματα της ζώνης λυχνίας LED αντιστοιχούν στο επίπεδο φόρτισης, που κυμαίνεται από κόκκινο (χαμηλό) έως πράσινο (πλήρης φόρτιση). Όταν η ζώνη LED παραμένει πράσινη και πλήρως φωτισμένη τότε υποδηλώνεται πλήρης φόρτιση. Η μπαταρία είναι δυνατόν να επαναφορτιστεί οποιαδήποτε στιγμή και σε οποιαδήποτε στάθμη. Δεν συνιστάται η πλήρης αποφόρτιση της μπαταρίας έως το κόκκινο επίπεδο της λυχνίας LED. Ο μέσος χρόνος λειτουργίας είναι 2+ ώρες, ανάλογα με το επίπεδο ταχύτητας και πίεσης που εφαρμόζεται κατά τη χρήση.

ΚΑΘΑΡΙΣΜΟΣ ΚΑΙ ΑΠΟΘΗΚΕΥΣΗ
Βεβαιωθείτε ότι η τροφοδοσία είναι απενεργοποιημένη και ότι δεν είναι συνδεδεμένος ο φορτιστής μπαταρίας. Χρησιμοποιήστε ένα υγρό, καθαρό πανί για να σκουπίσετε απαλά το Hypervolt 2. Αποθηκεύστε σε καθαρό, δροσερό και ξηρό μέρος, μακριά από άμεση ηλιακή ακτινοβολία, όταν δεν το χρησιμοποιείτε.

ΣΥΝΔΕΣΗ ΣΤΗΝ ΕΦΑΡΜΟΓΗ HYPERICE
Για να συνδέσετε τη συσκευή σας στην εφαρμογή Hyperice μέσω Bluetooth®, βεβαιωθείτε ότι η συσκευή σας είναι ενεργοποιημένη, το Bluetooth® έχει ενεργοποιηθεί στο τηλέφωνό σας και η συσκευή σας βρίσκεται σε κοντινή απόσταση. Επιλέξτε ένα πρόγραμμα στην εφαρμογή Hyperice και αν σας ζητηθεί πατήστε «Scan for Devices» (Σάρωση για συσκευές). Επιλέξτε τη συσκευή σας όταν εμφανιστεί στην οθόνη. Το HyperSmart™ θα θέσει αυτόματα σε λειτουργία τη συσκευή σας και θα προσαρμόσει την ταχύτητα και την ένταση ανάλογα με το σχετικό πρόγραμμα.

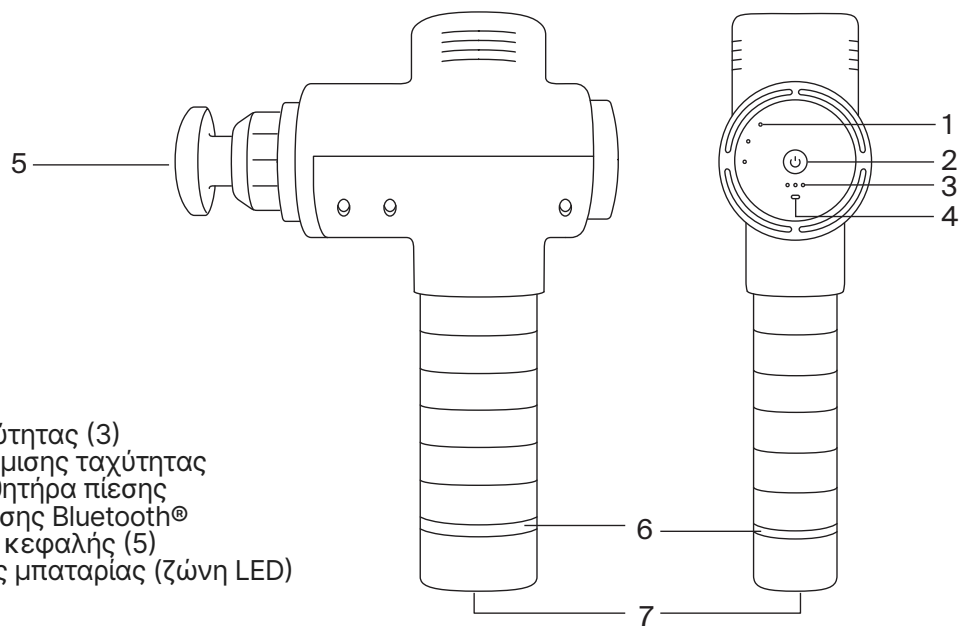

ΠΡΟΔΙΑΓΡΑΦΕΣ
1. Ενδεικτικές λυχνίες ταχύτητας (3)
2. Κουμπί τροφοδοσίας/ρύθμισης ταχύτητας
3. Ενδεικτικές λυχνίες αισθητήρα πίεσης
4. Ενδεικτική λυχνία σύνδεσης Bluetooth®
5. Εναλλάξιμα εξαρτήματα κεφαλής (5)
6. Ένδειξη λυχνίας στάθμης μπαταρίας (ζώνη LED)
7. Θύρα φόρτισης

Φορτιστής AC-DC: 100-240V - 50/60Hz 0,7A - 18,0V1,0A 18,0 W
Επαναφορτιζόμενη μπαταρία ιόντων λιθίου 2500 mAh
Συχνότητα: Επίπεδο 1 - 2000/33 Hz, Επίπεδο 2 - 2350/40 Hz, Επίπεδο 3 - 2700/45 Hz
Βάρος: 0,82 kg (1,8 κιλά)
Θερμοκρασία (λειτουργίας): 0° C έως +45° C [+32° F έως +113° F]
Θερμοκρασία (αποθήκευση): -20° C έως +25° C [-4° F έως +77° F]

Εγγύηση
Αυτό το προϊόν καλύπτεται από περιορισμένη εγγύηση της Hyperice. Επισκεφθείτε τη διεύθυνση hyperice.com/warranty για να δείτε την εγγύηση στη χώρα σας.

ES

PARA REDUCIR EL RIESGO DE DESCARGA ELÉCTRICA, INCENDIO Y LESIONES PERSONALES O DAÑOS MATERIALES, ESTE DISPOSITIVO DEBE USARSE DE ACUERDO CON LAS SIGUIENTES ADVERTENCIAS, PRECAUCIONES E INSTRUCCIONES DE SEGURIDAD.

INSTRUCCIONES DE SEGURIDAD IMPORTANTES: INSTRUCCIONES ORIGINALES

Lea todas las instrucciones antes de utilizar Hypervolt 2.

PELIGRO

Para reducir el riesgo de descarga eléctrica:

- Desenchufe siempre el dispositivo de la toma eléctrica inmediatamente después de usarlo y antes de limpiarlo.
- No toque un dispositivo que haya entrado en contacto con el agua. Desenchúfelo inmediatamente.
- No lo use en la ducha ni en la bañera.
- No coloque ni guarde el dispositivo en un lugar desde donde pueda caerse a la bañera o al fregadero. No lo sumerja ni deje que entre en contacto con agua u otro líquido.

ADVERTENCIA

Para reducir el riesgo de quemadura, incendio, descarga eléctrica o lesiones personales:

- Un dispositivo nunca debe dejarse sin supervisión cuando esté enchufado. Desconéctelo de la toma de corriente cuando no lo utilice y antes de añadir o quitar piezas.
- No utilice el dispositivo debajo de una manta o una almohada. Podría calentarse en exceso y provocar un incendio, descargas eléctricas o lesiones personales.
- Este dispositivo puede ser utilizado por niños a partir de 8 años y por personas con capacidad física, psíquica o sensorial reducida, así como por personas sin la experiencia ni los conocimientos necesarios siempre que hayan sido supervisados o instruidos en el uso del aparato de forma segura y comprendan los riesgos que conlleva su uso.
- Los niños deben ser supervisados para asegurarse de que no jueguen con el aparato.
- Utilice este dispositivo únicamente para el uso al que está destinado como se describe en este manual. No utilice accesorios no recomendados por el fabricante.
- Nunca utilice el dispositivo si el cable o el enchufe están dañados, si no funciona correctamente, si se ha caído, presenta daños o está mojado. Devuelva el dispositivo a un centro de servicio autorizado para su inspección y reparación.
- No utilice el cable de alimentación para transportarlo ni utilice el cable como un asa.
- Mantenga el cable alejado de superficies calientes.
- Nunca utilice el dispositivo si las aberturas de ventilación están bloqueadas. Mantenga las aberturas de ventilación sin pelusas, pelo o sustancias que puedan afectar al flujo de aire.
- Nunca deje caer ni introduzca objetos por las aberturas.
- No utilice el dispositivo al aire libre.
- No ponga el dispositivo en funcionamiento en lugares donde se utilicen aerosoles (pulverizadores) ni donde se administre oxígeno.
- Nunca ponga el dispositivo en funcionamiento sobre superficies blandas, como una cama o un sofá, donde las aberturas de ventilación podrían bloquearse.
- No utilice el dispositivo cerca de ropa holgada o joyas.
- Mantenga el cabello largo alejado del dispositivo mientras está en uso.
- La limpieza y el mantenimiento del dispositivo no deben realizarlo niños sin supervisión.
- No retire los tornillos ni intente desarmarlo.
- No utilice el dispositivo de forma continua durante más de una hora. Después de una hora de uso, deje el dispositivo reposar durante 30 minutos antes de volver a utilizarlo.
- Desenchufe el dispositivo después de cargarlo y antes de usarlo.
- Utilice el dispositivo únicamente según las instrucciones de uso.

- Cuando utilice Hypervolt 2, hágalo solo sobre superficies secas y limpias del cuerpo presionando ligeramente y desplazándose por el cuerpo durante, aproximadamente, sesenta (60) segundos por zona. Hypervolt 2 solo debe utilizarse en partes del cuerpo de tejidos blandos y no se debe usar en áreas duras ni huesudas, incluida la cabeza. Interrumpa inmediatamente el uso de Hypervolt 2 si experimenta dolor o molestias diferentes de un ligero dolor muscular. Pueden aparecer hematomas como consecuencia del uso de Hypervolt 2, con independencia del ajuste de presión; si esto ocurre, no debe utilizar Hypervolt 2 en la zona del hematoma hasta que este haya desaparecido por completo. También se debe evitar el uso de Hypervolt 2 en todas las áreas con hematomas, contusiones, erupciones y en las zonas con lesiones o irritaciones de la piel hasta que se hayan curado completamente. Cuando utilice Hypervolt 2, asegúrese de mantener los dedos de las manos y los pies, el cabello y otras partes del cuerpo lejos de la parte posterior del cabezal de acoplamiento para evitar pellizcos o que se enrede el cabello.

Hypervolt 2 solo se debe cargar con el cargador Hyperice de 18 V CC con doble aislamiento (número de modelo MX24Z2-1801000) que se suministra con el dispositivo. No cargue Hypervolt 2 por la noche ni lo deje sin supervisión cuando se esté cargando o esté en uso.

No utilice Hypervolt 2 ni ningún dispositivo de percusión sin haber recibido antes la aprobación del médico si se encuentra en alguna de las siguientes circunstancias:

- Embarazo, diabetes con complicaciones como neuropatía o daño en la retina, uso de marcapasos, cirugía o lesión reciente, epilepsia o migrañas, hernia de disco, espondilolistesis, espondilolisis o espondilosis, artroplastia reciente, DIU, tornillos o placas de metal, o cualquier otra situación que afecte a su estado físico. Los adultos con un estado de salud delicado y los niños deben estar acompañados por un adulto cuando utilicen un dispositivo de percusión o vibración. Estas contraindicaciones no quieren decir que no pueda utilizar un dispositivo de percusión o vibración, pero recomendamos que consulte a un médico antes de hacerlo. Se están llevando a cabo investigaciones sobre los efectos del masaje por percusión en afecciones médicas específicas y los resultados podrían reducir la lista de contraindicaciones mostrada anteriormente.

Hypervolt 2 incluye una batería que debe desecharse de forma segura en unas instalaciones adecuadas para el reciclaje o la eliminación de los residuos electrónicos. Este aparato contiene baterías que no son reemplazables.

PRECAUCIONES

La batería de este dispositivo puede presentar riesgo de incendio o quemadura química si no se manipula correctamente. No la desmonte, caliente a más de 100°C ni la incinere. Deseche la batería usada de inmediato. Manténgala fuera del alcance de los niños. No la desarme ni la arroje al fuego.

GUARDE ESTAS INSTRUCCIONES

Hypervolt 2 es un dispositivo portátil de masaje por percusión que aplica pulsos de presión dirigidos para tratar los músculos, aliviar la tensión, proporcionar un masaje relajante, acelerar el calentamiento y la recuperación, y ayudar a mantener la flexibilidad y el rango de movimiento.

FUNCIONAMIENTO

Para encender el dispositivo Hypervolt 2, mantenga pulsado el botón de encendido/ajuste de velocidad durante tres segundos. Una vez que el dispositivo esté encendido, se iluminará el indicador del nivel de la batería (banda LED) situado en la base del mango. Vuelva a pulsar el botón de encendido/ajuste de velocidad para seleccionar la primera velocidad. Hypervolt 2 ya está listo para su uso. Para cambiar la velocidad (1-3), pulse el botón de encendido/ajuste de velocidad una vez por velocidad. Las luces indican la velocidad seleccionada.

CAMBIO DE LOS ACCESORIOS DEL CABEZAL

Cambie los accesorios únicamente después de apagar el ajuste de velocidad y una vez que el accesorio del cabezal haya dejado de moverse. Para cambiar los accesorios del cabezal, tire hacia fuera del accesorio del cabezal instalado para extraerlo e inserte el cabezal deseado directamente en la abertura presionando firmemente. Para el accesorio del cabezal de horquilla, alinee la pestaña de la horquilla con la ranura de la abertura y presione firmemente.

CARGA

Cargue la batería completamente durante cuatro horas antes del primer uso. Para cargarla, conecte el extremo de CC del cargador de 18 V suministrado al puerto de carga situado en la parte inferior del mango y enchufe el cargador a una toma de corriente. La banda de luz LED parpadea para mostrar el nivel de la batería e indicar que la carga está activa. Los colores de la banda de luz LED corresponden al nivel de carga y van del rojo (carga baja) al verde (carga completa). Cuando la banda LED se ilumina por completo en verde fijo indica que la batería está completamente cargada. La batería se puede recargar en cualquier momento y con cualquier nivel de batería. No se recomienda agotar completamente la batería hasta el nivel de LED rojo. El tiempo de funcionamiento medio es de un mínimo de 2 horas, según la velocidad y la presión aplicada durante el uso.

LIMPIEZA Y ALMACENAMIENTO

Asegúrese de que la alimentación esté apagada y de que el cargador de la batería no esté conectado. Utilice un paño húmedo y limpio y limpie con cuidado el dispositivo Hypervolt 2. Cuando no esté en uso, almacénelo en un lugar limpio, fresco, seco y protegido de la luz solar directa.

CONEXIÓN A LA APLICACIÓN HYPERICE

Para conectar el dispositivo a la aplicación Hyperice mediante Bluetooth®, asegúrese de que esté encendido, el Bluetooth® del teléfono esté activado y el dispositivo se encuentre cerca. Seleccione una rutina en la aplicación Hyperice y, si se le solicita, presione "Scan for Devices" (Buscar dispositivos). Seleccione el dispositivo cuando aparezca en la pantalla. HyperSmart™ iniciará automáticamente el dispositivo y ajustará la velocidad y la intensidad a medida que avanza en la rutina.

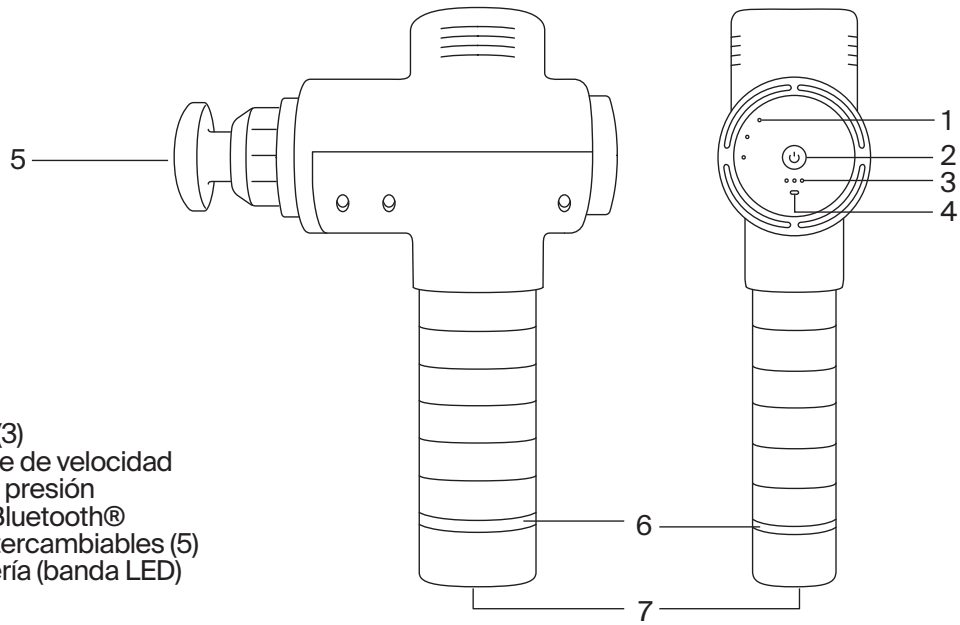

ESPECIFICACIONES

1. Indicadores de velocidad (3)
2. Botón de encendido/ajuste de velocidad
3. Indicadores del sensor de presión
4. Indicador de la conexión Bluetooth®
5. Accesorios del cabezal intercambiables (5)
6. Indicador del nivel de batería (banda LED)
7. Puerto de carga

Adaptador de CA-CC: 100-240 V - 50/60 Hz 0,7 A - 18,0 V 1,0 A 18,0 W
Batería recargable de iones de litio de 2500 mAh
Frecuencia: Nivel 1: 2000/33 Hz; nivel 2: 2350/40 Hz; nivel 3: 2700/45 Hz
Peso: 0,82 kg (1,8 lb)
Temperatura (en funcionamiento): 0° C a +45° C [+32° F a +113° F]
Temperatura (almacenamiento): -20° C a +25° C [-4° F a +77° F]

Garantía

Este producto está cubierto por una garantía limitada de Hyperice. Visite hyperice.com/warranty para consultar la garantía correspondiente a su país.

⚠ SOLO PARA MÉXICO

- Este aparato no se destina para utilizarse por personas (incluyendo niños) cuyas capacidades físicas, sensoriales o mentales sean diferentes o estén reducidas, o carezcan de experiencia o conocimiento, a menos que dichas personas reciban una supervisión o capacitación para el funcionamiento del aparato por una persona responsable de su seguridad.
- Los niños deben supervisarse para asegurar que ellos no empleen los aparatos como juguetes.
- El aparato solo debe de alimentarse a la tensión extra-baja de seguridad indicada en el aparato.
- El aparato solo tiene que usarse con la unidad de alimentación proporcionada por el aparato.
- La batería debe retirarse del aparato antes de eliminarlo. El aparato debe ser desconectado de la alimentación cuando se retire la batería. La batería se retira para desecho de manera segura.
- La operación de este equipo está sujeta a las siguientes dos condiciones: (1) es posible que este equipo o dispositivo no cause interferencia perjudicial y (2) este equipo o dispositivo debe aceptar cualquier interferencia, incluyendo la que pueda causar su operación no deseada.

ET

ELEKTRILÖÖGI-, TULEKAHJU JA KEHAVIGASTUSE VÕI VARALISE KAHJU OHU VÄHENDAMISEKS TULEB SEDA SEADET KASUTADES JÄRGIDA JÄRGNEVAID HOIATUSI, ETTEVAATUSABINÕUSID JA OHUTUSJUHISEID:

OLULISED OHUTUSJUHISED – ALGSED JUHISED

Lugege enne Hypervolt 2 kasutamist kõiki juhiseid.

OHT

Elektrilöögiohu vähendamiseks

- Lahutage seade toitevõrgust vahetult pärast kasutamist ja enne puhastamist.
- Ärge haarake vette kukkunud seadme järele. Lahutage seade kohe toitevõrgust.
- Ärge kasutage vannis või duši all olles.
- Ärge pange seadet kohta ega hoidke seadet kohas, kus on oht, et see kukub või tõmmatakse vanni või valamusse. Ärge pange ega kukutage vette või muusse vedelikku.

HOIATUS

Põletuste, tulekahju, elektrilöögi või kehavigastuste vältimiseks

- Vooluvõrku ühendatud seadet ei tohi kunagi jätta järelevalveta. Ühendage seade vooluvõrgust välja, kui see ei ole kasutusel või kui olete sellele paigaldamas lisatarvikuid või neid eemaldamas.
- Ärge kasutage teki või padja all. Nii võib tekkida liigne kuumus, mis võib põhjustada tulekahju, elektrilöögi või kehavigastuse.
- Seda seadet võivad kasutada lapsed alates 8. eluaastast ja piiratud füüsiliste, sensoorsete või vaimsete võimete või vajalike kogemuste ja teadmisteta isikud, kui neid jälgitakse või on juhendatud seadet ohutul viisil kasutama ning nad mõistavad kaasnevaid ohte.
- Lapsi tuleb jälgida, et nad seadmega ei mängiks.
- Kasutage seadet ainult ettenähtud kasutusotstarbel, nagu on kirjeldatud selles juhendis. Ärge kasutage muid kui tootja soovitatud otsakuid.
- Ärge kasutage seadet kunagi, kui selle juhe või pistik on kahjustunud või kui see ei tööta korralikult, on kukkunud või on kahjustunud või saanud märjaks. Tagastage seade hoolduskeskusesse, et see seal üle vaadataks ja ära parandataks.
- Ärge kandke seadet toitejuhtmest ega kasutage juhet käepidemena.
- Hoidke juhe soojusallikatest eemal.
- Ärge kunagi käitage seadet, mille õhuavad on blokeeritud. Hoidke õhuavad vabana ebemetest, juustest ja mis tahes muudest objektidest, mis võivad õhuvoolu takistada.
- Ärge kunagi pillake ega sisestage seadme avaustesse objekte.
- Ärge kasutage välistingimustes.
- Ärge kasutage kohtades, kus kasutatakse aerosoole (pihustid) või manustatakse hapnikku.
- Ärge kunagi käitage seadet pehmel pinnasel, näiteks voodis või diivanil, mis võiks õhuavad blokeerida.
- Ärge kasutage seadet ehete või avarate rõivaste lähedal.
- Hoidke seade kasutamise ajal pikkadest juustest eemal.
- Lapsed ei tohi seadet ilma järelevalveta puhastada ega hooldada.
- Ärge eemaldage kruvisid ega proovige seadet lahti võtta.
- Ärge kasutage järjest üle ühe tunni. Laske seadmel pärast ühetunnist kasutamist 30 minutit seista, enne kui seda uuesti kasutate.
- Lahutage seade toitevõrgust nii pärast laadimist kui ka enne kasutamist.
- Kasutage seadet ainult kasutusjuhendis ettenähtud viisil.
- Kasutage Hypervolt 2-e ainult keha kuivadel ja puhastel pindadel, surudes seda õrnalt vastu keha ning vahetades piirkonda umbes kuuekümne (60) sekundi tagant. Hypervolt 2-e võib kasutada ainult keha pehmetel kudedel, mitte luude peal ega kõvades kohtades, sh pea. Peatage kohe Hypervolt 2-e kasutamine,

kui tunnete valu või ebamugavust, välja arvatud kerge lihasvalu. Olenemata surveseadistusest, võivad Hypervolt 2-e kasutades tekkida kerged verevalumid ja Hypervolt 2-e ei tohiks kasutada verevalumitega kohas enne, kui see on täielikult ära paranenud. Hypervolt 2 kasutamist tuleks vältida ka kõikides verevalumitega, põrutatud, nahalööbe, -ärrituse või -vigastustega kohtades seni, kuni need on täielikult ära paranenud. Jälgige seadet Hypervolt 2 kasutades, et hoiate sõrmed, varbad, juuksed ja muud kehaosad otsaku tagaosast eemal, et vältida muljumisvigastusi ning juuste takerdumist.

Seadet Hypervolt 2 võib laadida ainult topeltisolatsiooniga, 18 VDC Hyperice'i laaduriga (mudeli number MX24Z2-1801000), mis on seadmega kaasas. Ärge laadige Hypervolt 2-e üleöö ega jätke seadet laadimise või kasutamise ajal järelevalveta.

Ärge kasutage seadet Hypervolt 2 või mis tahes lööokseadet ilma eelnevalt oma arstilt luba saamata, kui teil esineb järgmisi seisundeid.

- Rasedus; diabeet, millega kaasnevad tüsistused, nagu neuropaatia või võrkkesta kahjustus; südamestimulaatori kasutamine; hiljutine operatsioon; epilepsia või migreen; diski väljasopistus; spondülolistees; spondülolüüs või spondüloos; hiljutine liigeseproteesi paigaldus; emakasisene seade; metallvardad või plaadid; või mõni muu mure oma tervise pärast. Nõrga tervisega inimesed ja lapsed võivad löök- ja vibratsiooniseadmeid kasutada täiskasvanu järelevalve all. Need vastunäidustused ei tähenda, et nende korral ei saa löök- või vibratsiooniseadmeid kasutada, kuid me soovitame enne pidada nõu arstiga. Uuringud lööokmassaažiga meditsiinilistele häiretele avalduvate mõjude kohta veel käivad ja nende tulemused võivad lühendada ülaltoodud vastunäidustuste loetelu.

Hypervolt 2 sisaldab akut, mida tuleb käidelda ohutul viisil ja viia see nõuetekohasesse elektroonikaseadmete jäätmete kogumiskohta. See seade sisaldab patareisid, mida ei saa vahetada.

ETTEVAATUST

Seadmes paiknev aku võib vale kasutamise korral põhjustada põletusi või keemilisi põletusi. Seda ei tohi võtta osadeks, kuumutada temperatuurile üle 100 °C või põletada. Kõrvaldage kasutatud aku kiiresti kasutuselt. Hoida laste käeulatusest eemal. Ärge võtke seda osadeks ega visake seda tulle.

JÄTKE SEE JUHEND ALLES

Hypervolt 2 on käeshoitav lööokmassaažiseade, mis saadab lihastesse sihipäraseid impulsse, et nende eest hoolt kanda, lõdvestada pingeid, pakkuda meeldivat massaaži, kiirendada soojendust ning aidata säilitada painduvust ja liikumisulatust.

KASUTAMINE
Lülitage Hypervolt 2 sisse, vajutades kolme sekundi jooksul toite/kiiruse seadistusnuppu. Kui seade on SEES, süttib akutaseme indikaator (LED-riba) käepideme all. Vajutage toite/kiiruse seadistusnuppu uuesti, et valida kiirus 1. Seejärel on Hypervolt 2 kasutamiseks valmis. Kiirust saab muuta, vajutades toite/kiiruse seadistusnuppu üks kord iga kiiruse astme (1–3) kohta. Tuled annavad märku praegusest kiirusest.

OTSAKUTE VAHETAMINE
Vahetage otsakuid pärast seda, kui kiirusseaded on välja lülitatud ja otsak on lõpetanud töö. Otsakute vahetamiseks, tõmmake olemasolev otsak suunaga otse välja ning sisestage soovitud otsak suunaga otse avausse, vajutades seda tugevalt sisse. Kahvelotsaku puhul joondage kahvli soon ava süvisega ja suruge piisava jõuga.

LAADIMINE
Laadige seadet kuni neli tundi enne esimest kasutamist. Laadimiseks ühendage kaasasoleva 18 V laaduri DC-ots käepideme all oleva laadimispesaga ja ühendage laadur pistikupessa. LED-valgusriba süttib, et kuvada aku täituvuse taset ja anda märku sellest, et laadimine on käimas. LED-valgusriba värvid vastavad laadimistasemele vahemikus punane (madal) kuni roheline (täielikult laetud). Täielikust laetusest antakse märku sellega, et LED-riba jääb roheliseks ja põlema. Akut saab uuesti laadida igal ajal, sõltumata selle laetustasemest. Seadme aku tühjenemine punasele LED-tasemele ei ole soovitatav. Keskmine tööaeg on 2+ tundi, olenevalt kiirustasemest ja töö käigus kasutatavast survest.

PUHASTAMINE JA HOIUSTAMINE
Kontrollige, et toitenupp oleks asendis OFF (väljas) ja akulaadur ei oleks ühendatud. Pühkige seadet Hypervolt 2 hoolikalt niiske ja puhta lapiga. Hoidke seadet puhtas, jahedas ja kuivas kohas, otsese päikesevalguse eest kaitstuna, kui seda ei kasutata.

HYPERICE'I RAKENDUSE ÜHENDAMINE

Selleks et ühendada rakendusega Hyperice App Bluetooth®-i kaudu veenduge, et seade oleks sisse lülitatud, Bluetooth® oleks telefonis sisse lülitatud ja seade asuks telefonile lähedal. Valige rakenduses Hyperice App treening ja puudutage nuppu „Skanni seadmeid", kui seda nõutakse. Kui teie seadet kuvatakse ekraanil, valige see. HyperSmart™ käivitab teie seadme automaatselt ning kohandab treeningule vastavalt kiirust ja intensiivsust.

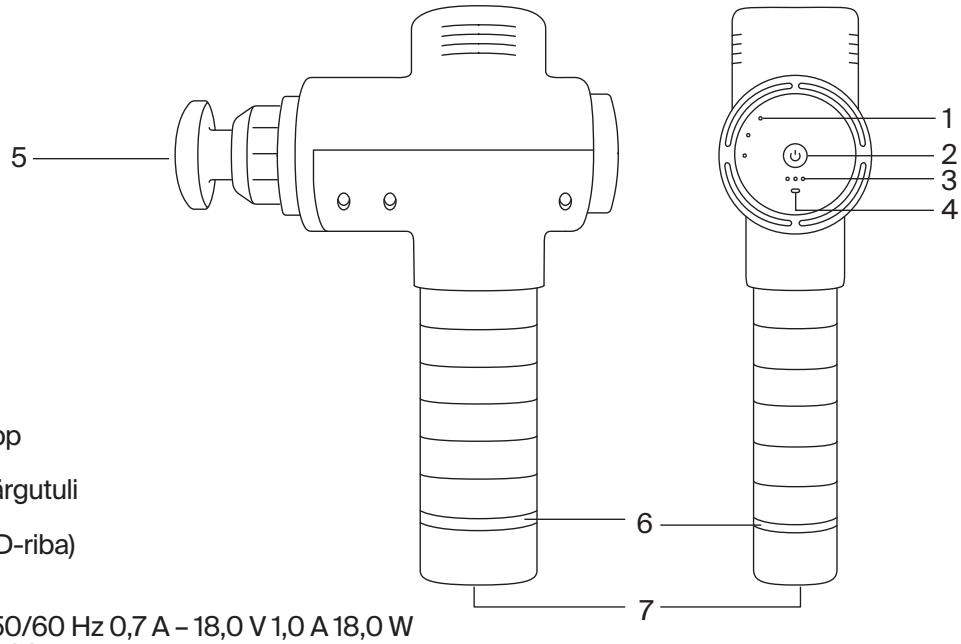

TEHNILISED ANDMED

1. Kiiruse märgutuled (3)
2. Toite/kiiruse seadistusnupp
3. Surveanduri märgutuled
4. Bluetooth®-ühenduse märgutuli
5. Vahetatavad otsakud (5)
6. Akutaseme indikaator (LED-riba)
7. Laadimispesa

AC-/DC-laadur: 100–240 V – 50/60 Hz 0,7 A – 18,0 V 1,0 A 18,0 W
Korduvlaetav liitiumioonaku 2500 mAh
Sagedus: tase 1 – 2000/33, tase 2 – 2350/40, tase 3 – 2700/45 tase
Kaal: 0,82 kg (1,8 naela)
Temperatuur (töötamisel):0°C kuni +45°C [-4° F kuni +113° F]
Temperatuur (hoiustamistemperatuur): -20 °C kuni +25 °C [-4 °F kuni +77 °F]

Garantii

Sellele tootele kehtib Hyperice'i piiratud garantii. Teie riigis kehtiva garantii ülevaatamiseks külastage lehte hyperice.com/warranty.

FI

SÄHKÖISKUN, TULIPALON SEKÄ LOUKKAANTUMISTEN JA OMAISUUSVAHINKOJEN VÄLTTÄMISEKSI LAITETTA ON KÄYTETTÄVÄ SEURAAVIEN VAROITUSTEN, HUOMIOIDEN JA TURVAOHJEIDEN MUKAISESTI:

TÄRKEITÄ TURVAOHJEITA – ALKUPERÄISET OHJEET

Lue kaikki ohjeet ennen Hypervolt 2 -laitteen käyttämistä.

VAARA

Sähköiskujen riskin vähentäminen:

- Irrota laite aina pistorasiasta heti käytön jälkeen ja ennen puhdistusta.
- Jos laite putoaa veteen, älä yritä nostaa sitä. Irrota se heti pistorasiasta.
- Älä käytä kylvyssä tai suihkussa.
- Älä aseta laitetta paikkaan tai säilytä sitä paikassa, josta se saattaa pudota ammeeseen tai pesualtaaseen. Älä aseta tai pudota veteen tai muuhun nesteeseen.

VAROITUS

Palovammojen, tulipalon, sähköiskujen ja loukkaantumisten riskin vähentäminen:

- Laitetta ei saa koskaan jättää valvomatta, kun se on kytkettynä verkkovirtaan. Irrota laite pistorasiasta, kun sitä ei käytetä, ja ennen osien kiinnittämistä tai irrottamista.
- Älä käytä peiton tai tyynyn alla. Laite voi ylikuumentua ja aiheuttaa tulipalon, sähköiskun tai loukkaantumisen.
- 8 vuotta täyttäneet tai tätä vanhemmat lapset sekä henkilöt, joiden fyysiset, aistitoimintoihin liittyvät tai henkiset kyvyt ovat heikentyneet tai joilla ei ole riittävästi kokemusta tai tietämystä, saavat käyttää laitetta ainoastaan valvottuina tai jos heitä on opastettu laitteen turvallisessa käytössä ja jos he ymmärtävät sen käyttöön liittyvät vaarat.
- Lapsia tulee valvoa sen varmistamiseksi, etteivät he leiki laitteella.
- Käytä laitetta ainoastaan tässä oppaassa kuvattuun tarkoitukseen. Älä käytä muita kuin valmistajan suosittelemia lisäosia.
- Älä koskaan käytä laitetta, jos sen johto tai pistoke on vioittunut, jos se ei toimi oikein, jos se on pudonnut tai vioittunut tai jos se on kastunut. Vie laite huoltoon tutkittavaksi ja korjattavaksi.
- Älä kanna laitetta virtajohdosta äläkä käytä johtoa kahvana.
- Pidä johto poissa kuumilta pinnoilta.
- Älä käytä laitetta, jos sen ilma-aukot ovat tukkeutuneet. Pidä ilma-aukot puhtaana nukasta, hiuksista ja muista aineista, jotka voivat heikentää ilmavirtaa.
- Älä pudota tai aseta mitään esineitä laitteen aukkoihin.
- Älä käytä ulkona.
- Älä käytä paikoissa, joissa käytetään aerosolilaitteita (suihkeita) tai annetaan happea.
- Älä käytä pehmeällä pinnalla, kuten sängyllä tai sohvalla, jossa ilma-aukot voivat tukkeutua.
- Älä käytä laitetta löysien vaatteiden tai korujen läheisyydessä.
- Pidä pitkät hiukset poissa laitteen lähettyviltä käytön aikana.
- Lapset eivät saa puhdistaa laitetta eivätkä tehdä sille huoltotoimia ilman valvontaa.
- Älä irrota ruuveja äläkä yritä purkaa laitetta.
- Älä käytä yhtäjaksoisesti yli tunnin ajan. Pidä tunnin käytön jälkeen 30 minuutin tauko ennen seuraavaa käyttökertaa.
- Irrota laite pistorasiasta lataamisen jälkeen tai ennen käyttöä.
- Käytä laitetta vain käyttöohjeiden mukaisesti.
- Käytä Hypervolt 2 -laitetta ainoastaan kuivalla, puhtaalla iholla painamalla sitä kevyesti iholle ja liikuttamalla sitä kevyesti keholla. Käsittele kutakin aluetta noin 60 sekunnin ajan. Hypervolt 2 -laitteella saa käsitellä ainoastaan kehon pehmytkudoksia, ei kovia eikä luisia alueita, kuten päätä. Lopeta Hypervolt 2 -laitteen

käyttö heti, jos tunnet kipua tai epämukavuutta, lukuun ottamatta kevyttä lihasten arkuutta. Hypervolt 2 -laitteen käyttö voi aiheuttaa mustelmia paineasetuksesta riippumatta. Jos mustelmia ilmestyy, älä käytä Hypervolt 2 -laitetta kyseisellä alueella, ennen kuin mustelma on parantunut täysin. Älä käytä Hypervolt 2 -laitetta myöskään iholla olevien mustelmien, ruhjeiden, ihottumien tai haavojen kohdalla, ennen kuin ne ovat parantuneet täysin. Kun käytät Hypervolt 2 -laitetta, vältä puristuminen ja hiusten takertuminen pitämällä sormet, varpaat, hiukset ja muut kehon osat poissa laitteen takapuolelta.

Hypervolt 2 -laitteen saa ladata ainoastaan mukana toimitetulla kaksinkertaisesti eristetyllä 18 VDC:n Hyperice-laturilla (mallinro MX24Z2-1801000). Älä lataa Hypervolt 2 -laitetta yön aikana tai jätä sitä valvomatta latauksen tai käytön aikana.

Älä käytä Hypervolt 2 -laitetta tai muuta värähtelevää laitetta keskustelematta ensin lääkärin kanssa, jos jokin seuraavista tilanteista on ajankohtainen:

- Raskaus, diabetes, johon liittyy komplikaatioita, kuten neuropatia tai verkkokalvon vaurio, sydämentahdistimen käyttö, hiljattainen leikkaus tai loukkaantuminen, epilepsia tai migreeni, välilevynpullistuma, nikaman siirtyminen, nikaman hajoaminen tai nikaman rappeutumasairaus, hiljattainen tekonivelen tai kierukan asennus, kehossa olevat metallitapit tai -levyt tai mikä tahansa fyysiseen terveydentilaan liittyvä huolenaihe. Hauraat henkilöt ja lapset eivät saa käyttää värähteleviä laitteita ilman aikuisen läsnäoloa. Nämä vasta-aiheet eivät tarkoita, ettet voi käyttää värähtelevää laitetta, mutta suosittelemme, että keskustelet lääkärin kanssa ennen käyttöä. Värähtelevien hierontalaitteiden vaikutusta tiettyihin sairauksiin tutkitaan jatkuvasti, ja tutkimustulosten myötä edellä oleva vasta-aiheluettelo saattaa lyhentyä.

Hypervolt 2 -laitteen akku on hävitettävä tai kierrätettävä turvallisesti asianmukaisen jätteenkäsittely- tai kierrätyslaitoksen kautta. Tämä laite sisältää paristoja, joita ei voi vaihtaa.

HUOMIO

Väärin käytettynä tämän laitteen akku voi aiheuttaa tulipalon tai kemiallisen palovamman vaaran. Älä pura, lämmitä yli 100 °C:een tai polta akkua. Hävitä käytetty akku välittömästi. Pidettävä lasten ulottumattomissa.

SÄILYTÄ NÄMÄ OHJEET

Hypervolt 2 on värähtelevä lihashuoltovasara, joka tuottaa kohdennettuja painepulsseja. Pulssit hoitavat lihaksia, lievittävät kireyttä, antavat rentouttavaa hierontaa, nopeuttavat lämpenemistä ja palautumista sekä auttavat ylläpitämään lihasten joustavuutta ja liikealuetta.

KÄYTTÖ
Kytke Hypervolt 2 Pro -laite PÄÄLLE kahvan pohjasta. Varren LED-nauha syttyy ilmaisten akun tason. Käännä digitaalista nopeussäädintä myötäpäivään haluamaasi nopeusasetukseen, joka ilmaistaan ohjauspaneelissa syttyvillä LED-valoilla. Hypervolt 2 Pro -laitteesi on nyt käyttövalmis. Alhaisin nopeus on kello 9 kohdalla ja korkein nopeus on kello 12 kohdalla. Voit lisätä nopeutta kääntämällä säädintä myötäpäivään. Ota värähtely pois käytöstä kiertämällä digitaalista ohjaussäädintä myötäpäivään, kunnes kaikki viisi LED-valoa sammuvat.

HIERONTAPÄIDEN VAIHTAMINEN
Vaihda hierontapäitä vain, kun nopeusasetus on käännetty pois päältä ja hierontapää on lakannut liikkumasta. Kun haluat vaihtaa hierontapään, irrota olemassa oleva hierontapää vetämällä se suoraan ulos ja aseta haluamasi hierontapää suoraan aukkoon työntämällä sitä samalla lujasti. Kun liität haarukan muotoista hierontapäätä, kohdista haarukan kieleke aukon uraan ja työnnä lujasti.

LATAAMINEN
Lataa joko laitteessa kiinni oleva tai laitteesta irrotettu akku täyteen lataamalla sitä enintään neljä tuntia ennen ensimmäistä käyttökertaa. Lataa liittämällä mukana toimitetun 18 V:n laturin tasavirtapää akun/varren alaosassa olevaan latausliitäntään ja kytkemällä laturi seinäpistorasiaan. LED-valonauhan värit vastaavat akun varaustasoa ja vaihtelevat punaisesta (alhainen) vihreään (täyteen ladattu). Täyden varaustason merkkinä LED-nauhan valot jäävät palamaan vihreinä. Akun voi ladata milloin tahansa ja missä tahansa varaustasossa. Akun ei ole suositeltavaa antaa tyhjentyä täysin LED-valojen punaiselle tasolle asti. Keskimääräinen käyttöaika on hieman yli kaksi tuntia käytettävän nopeustason ja paineen mukaan. On suositeltavaa asettaa virtakytkin pois päältä, kun laite ei ole käytössä sekä säilytyksen ja kuljetuksen aikana.

PUHDISTUS JA SÄILYTYS
Varmista, että virtakytkin on OFF-asennossa ja akkulaturi ei ole liitettynä. Pyyhi Hypervolt 2 varovasti kostealla, puhtaalla liinalla. Säilytä puhtaassa, viileässä ja kuivassa paikassa suojattuna suoralta auringonvalolta.

LIITTÄMINEN HYPERICE-SOVELLUKSEEN

Jos liität laitteen Hyperice-sovellukseen Bluetooth®-yhteydellä, varmista, että laitteeseen on kytketty virta, Bluetooth®-yhteys on otettu käyttöön puhelimessa ja laite on puhelimen läheisyydessä. Valitse Hyperice-sovelluksesta ohjelma ja valitse kehotettaessa Scan for Devices (Hae laitteita). Valitse laitteesi, kun se tulee näkyviin näyttöön. HyperSmart™ käynnistää laitteen automaattisesti ja säätää nopeuden ja voimakkuuden ohjelman edetessä.

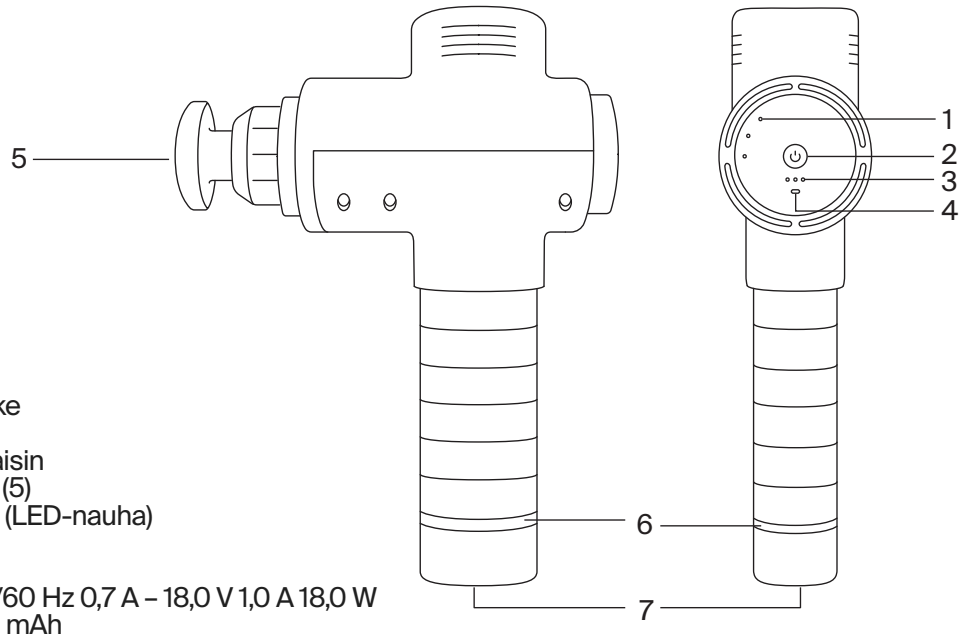

TEKNISET TIEDOT

1. Nopeusilmaisimet (3)
2. Virta-/nopeusasetuspainike
3. Paineanturin ilmaisimet
4. Bluetooth®-yhteyden ilmaisin
5. Vaihdettavat hierontapäät (5)
6. Akun varaustason ilmaisin (LED-nauha)
7. Latausliitäntä

AC-DC-laturi: 100–240 V – 50/60 Hz 0,7 A – 18,0 V 1,0 A 18,0 W
Ladattava litiumioniakku 2500 mAh
Taajuus: taso 1 – 2000/33 Hz, taso 2 – 2350/40 Hz, taso 3 – 2700/45 Hz
Paino: 0,82 kg (1,8 lbs)
Lämpötila (käyttö): 0°C - +45°C [+32° F - +113° F]
Lämpötila (säilytys): -20°C - +25°C [-4°F - +77°F]

TAKUU

Tuotteella on Hypericen rajoitettu takuu. Lue lisää asuinmaassasi voimassa olevasta takuusta osoitteesta hyperice.com/warranty.

FR

AFIN DE RÉDUIRE LE RISQUE DE CHOC ÉLECTRIQUE, D'INCENDIE, DE DOMMAGES CORPORELS OU MATÉRIELS, CET APPAREIL DOIT ÊTRE UTILISÉ CONFORMÉMENT AUX AVERTISSEMENTS, MISES EN GARDE ET CONSIGNES DE SÉCURITÉ SUIVANTS.

CONSIGNES DE SÉCURITÉ IMPORTANTES - INSTRUCTIONS D'ORIGINE

Lisez toutes les instructions avant d'utiliser l'Hypervolt 2.

DANGER

Pour réduire le risque de choc électrique :

- Débranchez toujours cet appareil de la prise électrique immédiatement après utilisation et avant le nettoyage.
- Ne cherchez pas à vous saisir d'un appareil qui est tombé dans l'eau. Débranchez immédiatement.
- N'utilisez pas l'appareil en prenant un bain ou une douche.
- Ne placez pas et ne rangez pas l'appareil à un endroit où il pourrait tomber ou glisser dans une baignoire ou un évier. N'immergez pas l'appareil et ne le laissez pas tomber dans l'eau ou tout autre liquide.

AVERTISSEMENT

Pour réduire les risques de brûlures, d'incendie, de choc électrique ou de blessure :

- Un appareil ne doit jamais être laissé sans surveillance lorsqu'il est branché. Débranchez-le de la prise lorsqu'il n'est pas utilisé et avant d'ajouter ou de retirer des pièces.
- Ne l'utilisez pas sous une couverture ou un coussin. Une chaleur excessive peut se produire et provoquer un incendie, un choc électrique ou des blessures.
- Cet appareil peut être utilisé par des enfants âgés de 8 ans et plus, des personnes dont les capacités physiques, sensorielles ou mentales sont réduites ou des personnes manquant d'expérience et de connaissances, à condition qu'ils soient sous surveillance ou qu'ils aient reçu des instructions concernant l'utilisation de l'appareil en toute sécurité et qu'ils comprennent les risques encourus.
- Les enfants doivent être surveillés pour s'assurer qu'ils ne jouent pas avec l'appareil.
- Utilisez cet appareil uniquement pour son usage prévu, comme décrit dans ce manuel. N'utilisez pas d'accessoires non recommandés par le fabricant.
- N'utilisez jamais cet appareil si le cordon d'alimentation ou la prise est endommagé, s'il ne fonctionne pas correctement, s'il est tombé ou endommagé, ou s'il est mouillé. Renvoyez l'appareil au service après-vente pour examen et réparation.
- Ne transportez pas cet appareil par le cordon d'alimentation et n'utilisez pas le cordon comme poignée.
- Tenez le cordon d'alimentation à l'écart des surfaces chauffées.
- N'utilisez jamais l'appareil lorsque les ouvertures d'air sont bloquées. Les ouvertures d'air doivent être exemptes de peluches, de cheveux ou de toute substance susceptible d'altérer la circulation de l'air.
- Ne laissez jamais tomber ou n'insérez jamais d'objets dans les ouvertures.
- Ne l'utilisez pas à l'extérieur.
- Ne l'utilisez pas dans un endroit où des aérosols (vaporisateurs) sont utilisés ou dans un endroit où de l'oxygène est administré.
- N'utilisez jamais l'appareil sur une surface souple, telle qu'un lit ou un canapé où les ouvertures d'air pourraient être bloquées.
- N'utilisez pas l'appareil à proximité de vêtements amples ou de bijoux.
- Maintenez les cheveux longs à l'écart de l'appareil pendant l'utilisation.

- Le nettoyage et l'entretien par l'utilisateur ne doivent pas être effectués par des enfants sans surveillance.
- Ne retirez pas les vis et ne tentez pas de démonter l'appareil.
- N'utilisez pas l'appareil en continu pendant plus d'une heure. Après une heure d'utilisation, laissez l'appareil au repos pendant 30 minutes avant de le réutiliser.
- Débranchez l'appareil après la charge ou avant l'utilisation.
- Utilisez l'appareil uniquement en respectant le mode d'emploi.
- L'Hypervolt 2 ne doit être utilisé que sur des surfaces sèches et propres du corps en appuyant légèrement et en déplaçant l'appareil sur le corps pendant environ soixante (60) secondes par zone. L'Hypervolt 2 ne doit être utilisé que sur les zones de tissus mous du corps et ne doit pas être utilisé sur les zones dures ou osseuses du corps, y compris la tête. Veuillez arrêter immédiatement l'utilisation de l'Hypervolt 2 en cas de douleur ou d'inconfort, à l'exception d'une légère douleur musculaire. L'utilisation de l'Hypervolt 2 peut provoquer des ecchymoses, quel que soit le réglage de la pression. En cas d'ecchymoses, vous ne devez pas utiliser l'Hypervolt 2 sur la zone meurtrie tant que l'ecchymose n'est pas complètement guérie. L'utilisation de l'Hypervolt 2 doit également être évitée sur toutes les ecchymoses, contusions, éruptions cutanées ou zones irritées ou blessées de la peau jusqu'à ce qu'elles soient complètement guéries. Lors de l'utilisation de l'Hypervolt 2, veillez à éloigner les doigts, les orteils, les cheveux et les autres parties du corps de l'arrière de l'attache de tête afin d'éviter tout pincement ou emmêlement des cheveux.

L'Hypervolt 2 ne doit être chargé qu'avec le chargeur Hyperice 18 V CC à double isolation (numéro de modèle MX24Z2-1801000) fourni avec l'appareil. Ne chargez pas l'Hypervolt 2 pendant la nuit et ne le laissez pas sans surveillance pendant la charge ou l'utilisation.

Veuillez ne pas utiliser l'Hypervolt 2 ou tout appareil à percussion sans avoir préalablement obtenu l'approbation de votre médecin en présence de l'une des conditions suivantes :

- Grossesse, diabète associé à des complications telles que neuropathie ou dommage rétinien, port d'un stimulateur cardiaque, chirurgie ou blessure récente, épilepsie ou migraines, hernie discale, spondylolisthésis, spondylolyse, ou spondylose, arthroplastie récente ou dispositif intra-utérin, tiges ou plaques métalliques ou toute inquiétude liée à votre santé physique. Les personnes fragiles et les enfants doivent être accompagnés d'un adulte lorsqu'ils utilisent un appareil de massage par percussion ou vibration. Ces contre-indications ne signifient pas que vous n'êtes pas en mesure d'utiliser un appareil de massage par percussion ou vibration, mais nous vous conseillons de consulter d'abord un médecin. Des recherches sont en cours sur les effets du massage à percussion dans le cadre de troubles médicaux spécifiques. Elles permettront probablement de réduire la liste des contre-indications présentées ci-dessus.

L'Hypervolt 2 contient une batterie qui doit être mise au rebut en toute sécurité dans un centre de recyclage ou d'élimination des déchets électroniques approprié. Cet appareil contient des piles qui ne sont pas remplaçables.

MISE EN GARDE

La batterie utilisée dans cet appareil peut présenter un risque d'incendie ou de brûlure chimique en cas de mauvaise utilisation. Ne la démontez pas, ne la chauffez pas au-dessus de 100 °C et ne l'incinérez pas. Mettez la batterie usagée au rebut sans attendre. Maintenez la batterie hors de portée des enfants. Ne la démontez pas et ne la jetez pas au feu.

CONSERVEZ CES INSTRUCTIONS

L'Hypervolt 2 est un appareil de massage à percussion portatif qui délivre des impulsions de pression ciblées pour soigner les muscles, soulager la tension, offrir un massage relaxant, accélérer l'échauffement et la récupération, et aider à maintenir l'amplitude des mouvements et la flexibilité.

FONCTIONNEMENT

Allumez votre Hypervolt 2 en appuyant sur le bouton d'alimentation/de réglage de la vitesse pendant trois secondes. Une fois votre appareil sous tension, l'indicateur de niveau de charge de la batterie (bande lumineuse LED) situé à la base de la poignée s'allume. Appuyez de nouveau sur le bouton d'alimentation/de réglage de la vitesse pour sélectionner la vitesse 1. Votre Hypervolt 2 est maintenant prêt à l'emploi. Changez de vitesse (1 à 3) en appuyant une fois sur le bouton d'alimentation/de réglage de la vitesse par vitesse. Les voyants indiquent la vitesse en cours.

CHANGEMENT DES TÊTES DE MASSAGE

Changez les têtes de massage uniquement lorsque le réglage de la vitesse est désactivé et que la tête de massage s'est arrêtée. Pour changer de tête de massage, tirez la tête de massage en place vers l'extérieur pour la retirer et insérez la tête souhaitée directement dans l'ouverture tout en appuyant fermement. Pour la tête de massage en forme de fourchette, alignez la languette de la fourchette avec la rainure de l'ouverture et poussez fermement.

CHARGEMENT

Chargez complètement la batterie jusqu'à quatre heures avant la première utilisation. Pour ce faire, branchez l'extrémité CC du chargeur 18 V fourni sur le port de charge situé au bas de la poignée et branchez le chargeur sur une prise murale. La bande lumineuse LED clignote pour indiquer le niveau de charge de la batterie et signifier que la charge est en cours. Les couleurs de la bande lumineuse LED correspondent au niveau de charge. Elles vont du rouge (faible) au vert (entièrement chargé). La charge complète est indiquée lorsque la bande LED reste verte et entièrement allumée. La batterie peut être rechargée à tout moment et à n'importe quel niveau de charge. Il n'est pas recommandé de décharger complètement la batterie jusqu'à ce que la LED soit rouge. La durée de fonctionnement moyenne est de 2 heures et plus, selon le niveau de vitesse et la pression appliquée pendant l'utilisation.

NETTOYAGE ET STOCKAGE

Assurez-vous que l'alimentation est coupée et que le chargeur de la batterie n'est pas branché. Utilisez un chiffon propre et humide et essuyez délicatement votre Hypervolt 2. Conservez l'appareil dans un endroit propre, frais et sec, à l'abri de la lumière directe du soleil, lorsqu'il n'est pas utilisé.

CONNEXION À L'APPLICATION HYPERICE

Pour connecter votre appareil à l'application Hyperice via Bluetooth®, assurez-vous que votre appareil est allumé, que le Bluetooth® est activé dans votre téléphone et que votre appareil se trouve à proximité. Sélectionnez un programme dans l'application Hyperice et, si vous y êtes invité, appuyez sur « Scan for Devices » (Rechercher des appareils). Sélectionnez votre appareil lorsqu'il s'affiche à l'écran. HyperSmart™ démarre automatiquement votre appareil et ajuste la vitesse et l'intensité à mesure que vous suivez le programme.

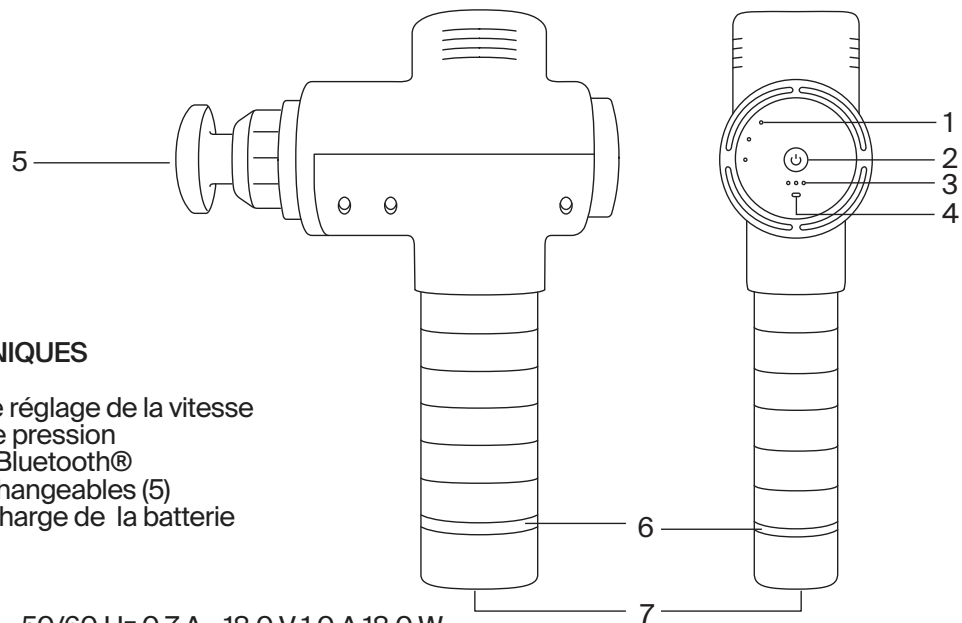

CARACTÉRISTIQUES TECHNIQUES

1. Indicateurs de vitesse (3)
2. Bouton d'alimentation/de réglage de la vitesse
3. Indicateurs de capteur de pression
4. Indicateur de connexion Bluetooth®
5. Têtes de massage interchangeables (5)
6. Indicateur de niveau de charge de la batterie (bande lumineuse LED)
7. Port de charge

Chargeur CA-CC : 100-240 V - 50/60 Hz 0,7 A - 18,0 V 1,0 A 18,0 W
Batterie lithium-ion rechargeable : 2500 mAh
Fréquence : niveau 1 - 2000/33 Hz, niveau 2 - 2350/40 Hz, niveau 3 - 2700/45 Hz
Poids : 0,82 kg (1,8 lbs)
Température (fonctionnement) : 0° C à +45° C [-4° F à +113° F]
Température (stockage) : -20° C à +25° C [-4° F à +77° F]

GARANTIE

Ce produit est couvert par une garantie limitée d'Hyperice. Rendez-vous sur hyperice.com/warranty pour consulter la garantie de votre pays.

HE

להפחתת הסיכון להתחשמלות, שריפה ופגיעה גופנית או נזק לרכוש, יש להשתמש במכשיר זה בהתאם לאזהרות והוראות הבטיחות הבאות.

הוראות בטיחות חשובות – הוראות יצרן מקוריות

קרא את כל ההוראות לפני השימוש ב-Hypervolt2. בעת השימוש במכשיר חשמלי, יש להקפיד תמיד על אמצעי הזהירות הבסיסיים, לרבות:

סכנה

להפחתת הסיכון להתחשמלות:
- נתק תמיד את המכשיר משקע החשמל מיד לאחר השימוש ולפני הניקוי.
- אל תנסה לגעת במכשיר שנפל למים. נתק אותו מיד מהחשמל.
- אין להשתמש במכשיר בזמן רחצה באמבטיה או במקלחת.
- אין להניח או לאחסן את המכשיר במקום שממנו הוא עלול ליפול או להיגרר לאמבט או לכיור. אל תניח את המכשיר ואל תפיל אותו למים או לנוזל אחר.

אזהרה

- להפחתת הסיכון לכוויות, שריפה, התחשמלות או פגיעת גוף:
- לעולם אל תשאיר מכשיר ללא השגחה כשהוא מחובר לחשמל. נתק את התקע משקע החשמל כאשר המכשיר אינו בשימוש, ולפני חיבור או הסרה של חלקים.
- אל תפעיל את המכשיר מתחת לשמיכה או לכרית. מצב כזה יכול לגרום להתחממות יתר אשר עלולה לגרום לשריפה, התחשמלות או פגיעת גוף.
- יש לפקח על ילדים כדי להבטיח שהם לא ישחקו עם המכשיר
- מכשיר זה יכול לשמש ילדים מגיל 8 ומעלה ואנשים בעלי יכולות גופניות, חושיות או נפשיות מוגבלות או חסרי ניסיון וידע, אם הם תחת השגחה או קיבלו הדרכה לגבי השימוש הבטוח במכשיר והם מבינים את הסיכונים שבשימוש בו.
- השתמש במכשיר זה רק לשימוש המיועד שלו כמתואר במדריך זה. אין להשתמש באביזרים ותוספות שהיצרן לא המליץ עליהם.
- לעולם אל תשתמש במכשיר זה אם התקע או הכבל שלו פגומים, אם הוא אינו פועל כראוי, אם הוא נפל או ניזוק, או אם הוא נרטב. החזר את המכשיר למוקד השירות לבדיקה ותיקון.
- אל תשתמש בכבל החשמל של המכשיר לשם נשיאתו.
- הרחק את הכבל ממשטחים מחוממים.
- לעולם אל תפעיל את המכשיר כאשר פתחי האוורור שלו חסומים. הקפד שפתחי האוורור יהיו נקיים ממוך, שיער וכל חומר אחר אשר עשוי להגביל את זרימת האוויר.
- אל תפיל או תכניס כל עצם שהוא לפתח כלשהו.
- אל תשתמש במכשיר מחוץ לבית.
- אל תפעיל את המכשיר במקום שמופעלים בו התקנים הפולטים תרסיסים או שניתן בו טיפול בחמצן.
- לעולם אל תפעיל את המכשיר על משטח רך כגון מיטה או ספה שעלול לחסום את פתחי האוורור.
- אל תפעיל את המכשיר בקרבה לבגדים רפויים או תכשיטים.
- הרחק שיער ארוך מהמכשיר בעת השימוש.
- אין להרשות לילדים לבצע ניקוי או תחזוקה של המכשיר שלא בהשגחה.
- אל תסיר ברגים ואל תנסה לפרק את המכשיר.
- אל תפעיל את המכשיר ברציפות במשך יותר משעה. לאחר שעה אחת של שימוש, תן למכשיר לנוח במשך 30 דקות בטרם תשתמש בו שוב.
- נתק את המכשיר מהחשמל לאחר הטעינה ולפני השימוש.
- השתמש במכשיר רק על פי הוראות ההפעלה.
- השתמש במכשיר Hypervolt 2 רק על עור יבש ונקי. לחץ אותו קלות והנע אותו על פני הגוף במשך כשישים (60) שניות לכל אזור. יש להשתמש במכשיר Hypervolt 2 רק באזורים של רקמות רכות בגוף; אל תשתמש בו באזורים קשים או גרמיים בגוף, כולל הראש. הפסק מיד את השימוש במכשיר Hypervolt 2 בכל מקרה של כאב או אי-נוחות, למעט כאבי שרירים קלים. השימוש במכשיר עלול

לגרום לחבורות, בלי קשר לרמת הלחץ שנבחרה. אם אכן נוצרות חבורות, אל תשתמש במכשיר Hypervolt 2 באזור החבול עד שהחבורה תתרפא במלואה. הימנע משימוש במכשיר Hypervolt 2 על חבלות, חבורות, פריחות או אזורים מגורים או פצועים בעור עד להחלמתם המלאה. בעת השימוש ב-Hypervolt 2, הקפד להרחיק את אצבעות הידיים, אצבעות הרגליים, השיער ושאר חלקי הגוף מהחלק האחורי של הראש המחובר למכשיר כדי למנוע היצבטות של העור או הסתבכות של השיער.

יש לטעון את Hypervolt 2 רק במטען Hyperice המקורי בעל הבידוד הכפול במתח 18VDC (מספר דגם MX24Z2-1801000) אשר סופק עם המכשיר. אין לטעון את Hypervolt 2 במשך כל הלילה או להשאיר את המכשיר ללא השגחה בעת טעינה או שימוש.

אל תשתמש ב-Hypervolt 2, או בכל מכשיר הקשה אחר, ללא אישור מראש מהרופא שלך אם אחד מהמצבים הבאים חל עליך:

- הריון, סוכרת עם סיבוכים כגון נוירופתיה או נזק לרשתית, שימוש בקוצב לב, ניתוח או פציעה בזמן האחרון, אפילפסיה או מיגרנות, פריצות דיסק, ספונדילוליסתזיס, ספונדילוליזיס או ספונדילוזיס, החלפת מפרקים או הכנסת התקן תוך-רחמי שבוצעו באחרונה, שתלים של סיכות או פלטות מתכת, או כאשר קיים חשש כלשהו לבריאותך הגופנית. אנשים במצב גופני ירוד וילדים המשתמשים בכל סוג של מכשיר הקשה או רטט חייבים לעשות זאת תחת השגחה של מבוגר אחראי. התוויות-נגד אלו אין פירושן שאינך מסוגל להשתמש במכשיר הקשה או רטט, אך אנו ממליצים שתתייעץ עם הרופא שלך לפני טיפול כזה. ההשפעות של עיסוי הקשה על מצבים רפואיים ספציפיים הן נושא של מחקר מתמשך, אשר עשוי להביא לקיצור רשימת התוויות הנגד לעיל. מכשיר Hypervolt 2 אינו מיועד לשימושם של אנשים (כולל ילדים) בעלי יכולות גופניות, חושיות או נפשיות מוגבלות, או חסרי ניסיון וידע, אלא אם כן הם נמצאים תחת השגחה או קיבלו הדרכה לגבי השימוש במכשיר על ידי אדם אשר אחראי לבטיחותם. יש להשגיח על ילדים כדי לוודא שלא ישחקו במכשיר Hypervolt 2.

יש להשליך את הסוללה של מכשיר Hypervolt 2 באופן בטיחותי במתקן להשלכה או מחזור של פסולת אלקטרונית. לשימוש רק עם סוללות מאושרות לשימוש על ידי Hyperice. צור קשר עם Hyperice לקבלת פרטים.

זהירות

- הסוללה במכשיר זה עשויה לגרום לסכנת שריפה או לכוויה כימית אם אינה מטופלת כראוי. אין לפרק אותה, לחממה מעל ל-100 מעלות צלזיוס או לשרוף אותה. השלך מיד סוללות משומשות. הרחק מילדים. אל תפרק את הסוללה ואל תשליך אותה לאש.
- לשימוש ביתי בלבד. יש למנוע הפעלה מקרית של המכשיר. ודא שמתג ההפעלה נמצא במצב כבוי לפני הרמה או נשיאה של המכשיר. נשיאת המכשיר כאשר אצבעך מונחת על מתג ההפעלה ועלולה להפעיל אותו בטעות היא מתכון לתאונות.
- נתק את יחידת הסוללה מהמכשיר לפני ביצוע התאמות כלשהן, החלפת אביזרים או אחסון המכשיר. אמצעי בטיחות אלה יפחיתו את הסיכון להפעלת המכשיר באופן מקרי.
- טען את המכשיר רק באמצעות המטען שהיצרן ציין.
- השתמש במכשירים רק עם הסוללות שנועדו להם ספציפית. שימוש בכל סוללה אחרת יוצר סיכון לפגיעת גוף ולשריפה.
- כאשר יחידת הסוללה אינה בשימוש, הרחק אותה מעצמים מתכתיים אחרים, כגון מהדקים, מטבעות, מפתחות, מסמרים, ברגים או עצמים מתכתיים קטנים אחרים אשר עלולים לחבר בין מגעי הסוללה. קצר בין מגעי הסוללה עלול לגרום לכוויות או לשריפה.
- בתנאים של שימוש לא תקין, נוזל עלול להתפרץ מהסוללה; הימנע ממגע עם הנוזל. אם נוצר מגע עם הנוזל, שטוף את העור במים. אם הנוזל בא במגע עם העיניים, שטוף ופנה לקבלת טיפול רפואי. הנוזל שמתפרץ מהסוללה עלול לגרום לגירוי ולכוויות.
- אל תשתמש בסוללה או במכשיר אשר ניזוקו או שונו. סוללות אשר ניזוקו או שונו עלולות להתנהג באופן בלתי צפוי ולגרום לשריפה, פיצוץ או פגיעת גוף.
- אל תחשוף את המכשיר לאש או לחום גבוה. חשיפה לאש או לחום מעל 130 מעלות צלזיוס עלולה לגרום להתפוצצות.
- מלא אחר כל הוראות הטעינה ואל תטעין את המכשיר מחוץ לטווח הטמפרטורות המפורט בהוראות. טעינה לא תקינה או בטמפרטורה שחורגת מהטווח המומלץ עלולה לגרום נזק לסוללה ולהגדיל את הסיכון לשריפה.
- תחזוקת המכשיר חייבת להתבצע על ידי טכנאי מוסמך בעזרת חלקי חילוף זהים לחלקים המקוריים בלבד. כך יובטח שבטיחות המכשיר לא תיפגע.
- אל תשנה את המכשיר ואל תנסה לתקן אותו בעצמך אלא כמפורט בהוראות השימוש והטיפול.

שמור את ההוראות האלה

Hypervolt 2 הוא מכשיר עיסוי הקשה המופעל באופן ידני, המספק פולסים ממוקדים של לחץ לטיפול בשרירים, הפגת מתח, מתן עיסוי מרגיע, האצת חימום והתאוששות, וסיוע בשמירה על גמישות וטווחי תנועה.

הפעלה

הפעל את Hypervolt 2 על ידי לחיצה על כפתור ההפעלה/ברירת המהירות למשך שלוש שניות. ברגע שהמכשיר יופעל, מחוון רמת הסוללה (פס תאורת LED) בבסיס הידית יידלק. לחץ שוב על כפתור ההפעלה/ברירת המהירות לבחירת דרגת מהירות 1. מכשיר Hypervolt 2 מוכן כעת לשימוש. בחר את דרגת המהירות הרצויה (בין 1 ל-3) על ידי לחיצה על כפתור ההפעלה/ברירת המהירות פעם אחת לכל דרגת מהירות. הנוריות יציינו את המהירות שנבחרה.

החלפת ראשים

החלף את אביזר הראש רק כאשר הגדרת המהירות כבויה ולאחר שאביזר הראש הפסיק לנוע. להחלפת ראש המכשיר, משוך את הראש המותקן החוצה והכנס את הראש החדש ישירות לפתח תוך כדי דחיפתו פנימה בחוזקה. לחיבור ראש המזלג, ישר את הלשונית שעל המזלג עם החריץ שבפתח ודחף בחוזקה.

טעינה

טען את הסוללה במלואה במשך עד ארבע שעות טרם השימוש הראשון. לטעינה, חבר את תקע ה-DC של מטען ה-18V המצורף לשקע הטעינה שבתחתית הידית, וחבר את המטען לשקע בקיר. במצב של טעינה פעילה, פס תאורת ה-LED יהבהב ויציין את מצב הטעינה. הצבע של פס תאורת ה-LED משקף את רמת הטעינה של הסוללה, בטווח שבין אדום (סוללה חלשה) לירוק (סוללה טעונה במלואה). כאשר פס תאורת ה-LED דולק באופן קבוע ומואר כולו בצבע ירוק, הסוללה טעונה במלואה. ניתן להטעין את הסוללה בכל עת, ללא קשר למצב הסוללה. לא מומלץ לרוקן לגמרי את הסוללה ולהגיע למצב שבו פס תאורת ה-LED הופך לאדום. זמן הפעולה הממוצע הוא יותר משעתיים, בהתאם לרמת המהירות והלחץ המופעל במהלך השימוש.

ניקוי ואחסון

ודא שהמכשיר כבוי (OFF) ושמטען הסוללה אינו מחובר. נגב את המכשיר בעדינות במטלית לחה ונקייה. כאשר המכשיר אינו בשימוש, אחסן אותו במקום נקי, קריר ויבש, הרחק מאור שמש ישיר. כל טיפול אחר במכשיר יבוצע אך ורק על ידי נציג שירות מורשה.

חיבור לאפליקציית Hyperice

כדי לחבר את המכשיר לאפליקציית Hyperice באמצעות ®Bluetooth, ודא שהמכשיר שלך מופעל, ש-®Bluetooth מופעל בטלפון שלך, ושהמכשיר שלך נמצא בקרבת מקום. בחר טיפול מתוך אפליקציית Hyperice ואם תתבקש, הקש על "Scan for Devices" (חפש מכשירים). בחר את המכשיר שלך כאשר יופיע על המסך. תוכנת ™HyperSmart תפעיל אוטומטית את המכשיר שלך ותתאים את המהירות והעוצמה תוך כדי ביצוע הטיפול.

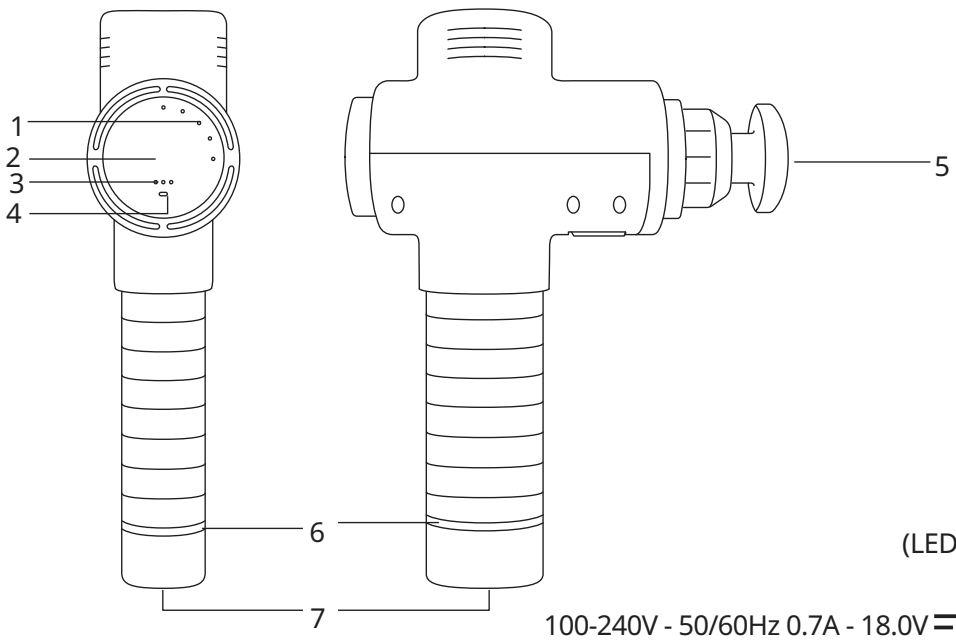

מפרט

1. מחווני מהירות (3)
2. כפתור הפעלה/ברירת מהירות
3. מחווני חיישן לחץ
4. מחוון חיבור ®Bluetooth
5. ראשים ניתנים להחלפה (5)
6. מחוון רמת הסוללה (פס תאורת LED)
7. שקע טעינה

מטען AC-DC: 100-240V - 50/60Hz 0.7A - 18.0V ⎓ 1.0A 18.0 W
סוללת ליתיום-יון נטענת 3800mAh
תדר: רמה 1 - 2000/33Hz; רמה 2 - 2350/40Hz; רמה 3 - 2700/45Hz
משקל: 820 גרם
עוצב בארה"ב. הורכב בסין.
טמפרטורה (בזמן פעולה): 0°C עד 45°C+
טמפרטורה (אחסון): 20°C- עד 25°C+

אחריות
מוצר זה מכוסה באחריות מוגבלת של Hyperice. בקר באתר hyperice.com/warranty וקרא את כתב האחריות למדינה שלך

HR

KAKO BI SE SMANJIO RIZIK OD STRUJNOG UDARA, POŽARA I TJELESNIH OZLJEDA ILI OŠTEĆENJA IMOVINE, OVAJ SE UREĐAJ MORA UPOTREBLJAVATI U SKLADU SA SLJEDEĆIM UPOZORENJIMA, MJERAMA OPREZA I SIGURNOSNIM UPUTAMA.

VAŽNE SIGURNOSNE UPUTE – ORIGINALNE UPUTE

Prije upotrebe uređaja Hypervolt 2 pročitajte sve upute. Prilikom upotrebe električnog uređaja uvijek se pridržavajte osnovnih mjera opreza, uključujući sljedeće:

OPASNOST

Kako biste smanjili rizik od strujnog udara:

- Uređaj obavezno iskopčajte iz električne utičnice neposredno nakon upotrebe i prije čišćenja.
- Nemojte posezati za uređajem koji je pao u vodu. Odmah ga iskopčajte.
- Nemojte ga upotrebljavati tijekom kupanja ili pod tušem.
- Uređaj nemojte stavljati ni spremati na mjesto s kojeg može pasti u kadu ili umivaonik. Nemojte stavljati ni ispuštati u vodu ili drugu tekućinu.

UPOZORENJE

Kako biste smanjili rizik od opeklina, požara, strujnog udara ili ozljeda osoba:

- Uređaj nipošto ne smijete ostaviti bez nadzora kada je priključen na napajanje. Iskopčajte iz utičnice kada se ne upotrebljava te prije stavljanja ili skidanja dijelova.
- Nemojte upotrebljavati ispod pokrivača ili jastuka. Može doći do pretjeranog zagrijavanja te uzrokovati požar, strujni udar ili ozljede osoba.
- Ovaj uređaj mogu upotrebljavati djeca iznad 8 godina starosti i osobe sa smanjenim fizičkim ili mentalnim sposobnostima te osobe koje nemaju dovoljno iskustva i znanja, pod uvjetom da su pod nadzorom ili da su primili upute u vezi rukovanja uređajem na siguran način te razumiju moguće opasnosti.
- Djecu treba nadzirati kako bi se osiguralo da se ne igraju s uređajem.
- Uređaj upotrebljavajte isključivo u svrhu kojoj je namijenjen, kao što je opisano u ovom priručniku. Nemojte upotrebljavati nastavke koje nije preporučio proizvođač.
- Nipošto nemojte upotrebljavati uređaj ako je oštećen kabel ili utikač, ako ne radi ispravno, ako je pao na pod ili je oštećen ili ako se smočio. Uređaj vratite u servisni centar radi pregleda i popravka.
- Ovaj uređaj nemojte upotrebljavati držeći ga za kabel napajanja ni upotrebljavati kao ručku.
- Kabel držite dalje od grijanih površina.
- Nipošto nemojte rukovati uređajem ako su otvori za zrak blokirani. U otvorima za zrak ne smije biti dlačica, kose ni bilo kakvih tvari koje bi mogle negativno utjecati na protok zraka.
- Nipošto nemojte ispuštati ni umetati predmete u otvor.
- Nemojte upotrebljavati na otvorenom.
- Nemojte rukovati uređajem na mjestima gdje se upotrebljavaju proizvodi u spreju ili na kojima se upotrebljava kisik.
- Nipošto nemojte rukovati uređajem na mekanoj površini, poput kreveta ili ležaja, na mjestima gdje bi zračni otvori mogli biti blokirani.
- Uređaj nemojte upotrebljavati u blizini slobodne odjeće ili nakita.
- Dugu kosu držite podalje od uređaja dok ga upotrebljavate.
- Ako nisu pod nadzorom, djeca ne smiju čistiti uređaj niti ga održavati.
- Nemojte vaditi vijke ni pokušavati rastaviti uređaj.
- Nemojte kontinuirano upotrebljavati dulje od jednog sata. Nakon sat vremena upotrebe pustite uređaj da se odmori 30 minuta prije ponovne upotrebe.
- Iskopčajte uređaj nakon punjenja i prije upotrebe.
- Uređaj upotrebljavajte samo u skladu s uputama za rad.
- Hypervolt 2 upotrebljavajte samo na suhim, čistim površinama tijela laganim pritiskom i pomicanjem preko tijela u trajanju od približno šezdeset (60) sekundi po regiji. Hypervolt 2 treba upotrebljavati samo na područjima mekog

tkiva tijela i ne smije se upotrebljavati na tvrdim i koštanim područjima tijela, uključujući glavu. Odmah prestanite upotrebljavati Hypervolt 2 ako osjetite bol ili nelagodu, osim boli u mišićima. Prilikom uporabe uređaja Hypervolt 2 mogu se pojaviti modrice, bez obzira na postavku tlaka, a ako se pojave modrice, ne smijete upotrebljavati Hypervolt 2 na povrijeđenom području dok se modrica potpuno ne oporavi. Treba izbjegavati i primjenu uređaja Hypervolt 2 na svim masnicama, kontuzijama, osipanoj ili nadraženoj koži sve dok se potpuno ne oporavi. Kada upotrebljavate Hypervolt 2, pazite da prste, nožne prste, kosu i druge dijelove tijela držite podalje od stražnje strane nastavka kako se ne biste ukliještili ili zapetljali u kosu.

Hypervolt 2 treba puniti samo s dvostruko izoliranim punjačem Hyperice od 18 V istosmjerne struje (broj modela MX24Z2-1801000) koji je isporučen s uređajem. Ne punite Hypervolt 2 preko noći i ne ostavljajte ga bez nadzora za vrijeme punjenja ili upotrebe.

Nemojte upotrebljavati uređaj Hypervolt 2 ili bilo koji uređaj za perkusijsku terapiju bez prethodnog odobrenja od liječnika ako imate neko od sljedećih stanja:

- Trudnoća, dijabetes sa komplikacijama poput neuropatije ili oštećenja mrežnice, upotreba elektrostimulatora srca, nedavni kirurški zahvat ili ozljeda, epilepsija ili migrena, hernirani diskovi, spondilolisteza, spondiloliza ili spondiloza, nedavna zamjena zglobova ili IUD, metalne igle ili pločice ili bilo kakve poteškoće s fizičkim zdravljem. Osobe s posebnim potrebama i djeca moraju biti u pratnji odrasle osobe pri uporabi vibracijskih uređaja i uređaja za perkusijsku terapiju. Ove kontraindikacije ne znače da ne možete upotrebljavati vibracijski uređaj ili uređaj za perkusijsku terapiju, ali savjetujemo vam da se prije toga posavjetujete s liječnikom. U tijeku je istraživanje učinaka perkusijske masaže na određene medicinske poremećaje koje može dovesti do skraćivanja gore navedenog popisa kontraindikacija. Hypervolt 2 nije namijenjen osobama (uključujući djecu) sa smanjenim fizičkim ili mentalnim sposobnostima niti osobama koje nemaju dovoljno iskustva i znanja osim ako im je osoba odgovorna za njihovu sigurnost dala dopuštenje ili ih uputila u uporabu uređaja Hypervolt 2. Djecu je potrebno nadzirati kako se ne bi igrala uređajem Hypervolt 2.

Za upotrebu samo s baterijama koje je odobrila tvrtka Hyperice. Za pojedinosti se obratite tvrtki Hyperice.

Hypervolt 2 sadrži bateriju koja se mora sigurno odložiti u odgovarajućem reciklažnom odlagalištu ili reciklažnom dvorištu. Ovaj uređaj sadrži baterije koje se ne mogu mijenjati.

OPREZ

- Baterija koja se upotrebljava u ovom uređaju može uzrokovati požar ili kemijske opekline ako se njome rukuje na pogrešan način. Nemojte rastavljati, zagrijavati iznad 100° C ni paliti. Iskorištene baterije odmah odložite u otpad. Držite podalje od djece. Nemojte rastavljati i nemojte ih bacati u vatru.
- Samo za kućnu upotrebu. Spriječite nenamjerno pokretanje. Prije podizanja ili prenošenja uređaja provjerite je li sklopka u isključenom položaju. Prenošenje uređaja s prstom na prekidaču ili punjenje uređaja dok je prekidač uključen može izazvati nezgode.
- Prije bilo kakve prilagodbe, zamjene dodataka ili spremanja uređaja odvojite baterije od uređaja. Takve preventivne sigurnosne mjere smanjuju opasnost od slučajnog uključivanja uređaja.
- Punite samo punjačem koji navodi proizvođač.
- Upotrebljavajte samo uređaje s posebno namijenjenim baterijama. Upotreba drugih baterijskih modula može dovesti do ozljeda i požara.
- Kada ne upotrebljavate bateriju, držite je podalje od drugih metalnih predmeta poput spojnica za papir, novčića, ključeva, čavala, vijci ili drugih malih metalnih predmeta koji mogu dovesti do spoja između priključaka. Kratki spoj između priključaka baterije može uzrokovati opekline ili požar.
- U uvjetima lošeg postupanja iz baterije može štrcnuti tekućina, izbjegavajte dodir s njom. Ako dođe do slučajnog kontakta, isperite vodom. Ako tekućina dođe u dodir s očima, zatražite medicinsku pomoć. Tekućina koja štrcne iz baterije može uzrokovati iritaciju ili opekline.
- Nemojte upotrebljavati baterije ni uređaj ako su oštećeni ili modificirani. Oštećene ili izmijenjene baterije nepredvidive su i mogu uzrokovati požar, eksploziju ili rizik od ozljede.
- Uređaj nemojte izlagati vatri ni prekomjernoj temperaturi. Izlaganje vatri ili temperaturi iznad 130 °C može uzrokovati eksploziju.
- Slijedite sve upute za punjenje i nemojte puniti uređaj izvan temperaturnog raspona navedenog u uputama. Nepravilno punjenje ili punjenje na temperaturama izvan navedenog raspona može oštetiti bateriju i povećati rizik od požara.
- Servisiranje prepustite kvalificiranom serviseru koji upotrebljava samo jednake zamjenske dijelove. Na taj ćete način osigurati sigurnost proizvoda.
- Uređaj nemojte mijenjati ni pokušavati popraviti, osim u skladu s uputama za uporabu i održavanje.

SPREMITE OVE UPUTE

Hypervolt 2 ručni je uređaj za masažu koji pruža ciljane impulse pritiska kako bi se masirali mišići, ublažila napetost, pružila opuštajuća masaža, ubrzalo zagrijavanje i oporavak te zadržala fleksibilnost i raspon pokreta.

RUKOVANJE
Uključite Hypervolt 2 pritiskom na gumb za uključivanje/brzinu tri sekunde. Kad se uređaj uključi, zasvijetlit će indikator razine napunjenosti baterije (LED traka) na dnu drške. Ponovo pritisnite gumb za uključivanje/brzinu kako biste odabrali brzinu 1. Hypervolt 2 sada je spreman za upotrebu. Odaberite željenu brzinu (1 – 3) jednim pritiskom na gumb za uključivanje/brzinu po brzini. Indikatori će prikazati trenutnu brzinu.

ZAMJENA NASTAVAKA ZA GLAVU
Nastavke mijenjajte samo nakon postavljanja brzine u isključeni položaj i kada se nastavak za glavu zaustavi. Kako biste promijenili nastavke na glavi, povucite postojeći nastavak za glavu ravno prema van kako biste skinuli i umetnuli željenu glavu izravno u otvor istovremeno snažno pritišćući. Za nastavak za glavu u obliku vilice poravnajte jezičak na vilici s utorom na otvoru i čvrsto gurnite.

PUNJENJE
Prije prve uporabe bateriju potpuno napunite do četiri sata. Za punjenje priključite kraj za istosmjernu struju isporučenog punjača od 18 V u priključak za punjenje na donjoj strani drške i uključite punjač u zidnu utičnicu. LED svjetlosna traka pulsirat će kako bi prikazala razinu baterije i naznačila da je punjenje u tijeku. Boje LED svjetlosnog pojasa odgovaraju razini napunjenosti od crvene (niska) do zelene (potpuno napunjena). Potpuno punjenje naznačuje se kada LED traka svijetli zeleno i potpuno svijetli. Baterija se može puniti u bilo kojem trenutku i na bilo kojoj razini napunjenosti baterije. Ne preporučuje se potpuno pražnjenje baterije do razine crvene LED diode. Prosječno vrijeme rada je 2+ sata, ovisno o razini brzine i pritisku koji se primjenjuju tijekom uporabe.

ČIŠĆENJE I SPREMANJE
Provjerite je li napajanje isključeno, a punjač baterije nije priključen. Vlažnom, čistom krpom pažljivo obrišite Hypervolt 2. Skladištite na čistom, hladnom i suhom mjestu koje nije izloženo izravnoj sunčevoj svjetlosti kada ga ne upotrebljavate. Sve druge servisne radove smije obavljati samo ovlašteni servisni predstavnik.

POVEZIVANJE S APLIKACIJOM HYPERICE
Za povezivanje uređaja s aplikacijom Hyperice putem Bluetooth® veze provjerite je li uređaj uključen, je li Bluetooth® uključen na telefonu i je li uređaj u neposrednoj blizini. Odaberite rutinu u aplikaciji Hyperice i, ako se to od vas zatraži, dodirnite Scan for Devices (Potraži uređaje). Odaberite uređaj kada se prikaže na zaslonu. HyperSmart™ će automatski pokrenuti vaš uređaj i prilagoditi brzinu i intenzitet sukladno rutini.

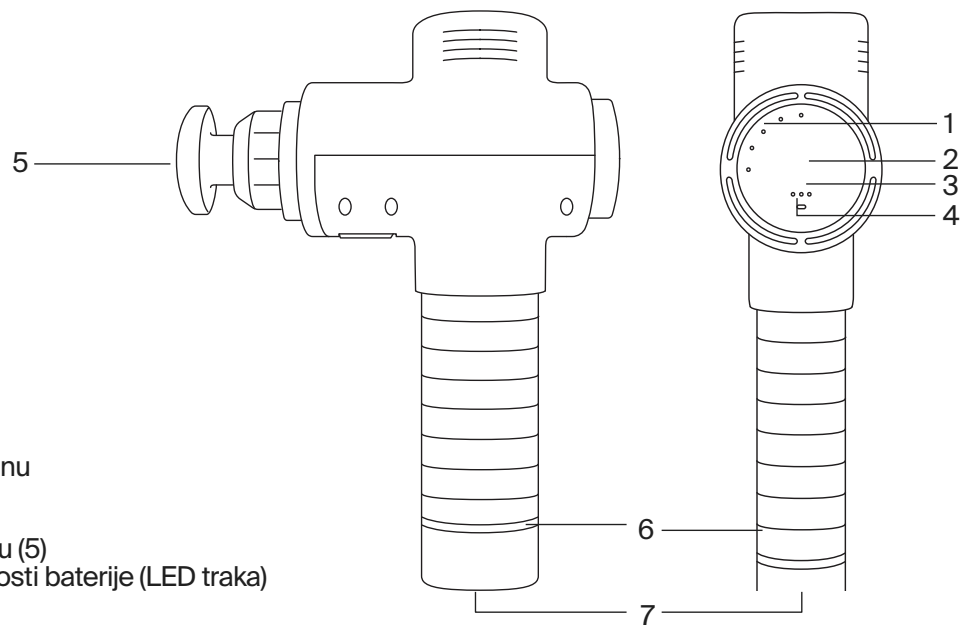

SPECIFIKACIJE
1. Indikatori brzine (3)
2. Gumb za uključivanje/brzinu
3. Indikatori senzora tlaka
4. Indikator Bluetooth® veze
5. Izmjenjivi nastavci za glavu (5)
6. Indikator razine napunjenosti baterije (LED traka)
7. Priključak za punjenje

Punjač izmjenične struje: 100 – 240V - 50/60 Hz 0,7 A – 18,0 V ⎓ 1,0 A 18,0 W
Punjiva litij-ionska baterija od 2550 mAh
Frekvencija: Razina 1 – 2000/33 Hz, razina 2 – 2350/40 Hz, razina 3 – 2700/45 Hz
Težina: 0,82 kg /1,8 lbs
Dizajnirano u SAD-u. Sastavljeno u Kini.
Temperatura (radna): od 0° C do +45° C [od +32° F do +113° F]
Temperatura (skladištenje): od -20° C do +25° C [od -4° F do +77° F]

JAMSTVO
Ovaj je proizvod pokriven ograničenim jamstvom tvrtke Hyperice. Posjetite hyperice.com/warranty kako biste pregledali jamstvo u svojoj državi.

HU

AZ ÁRAMÜTÉS, TŰZ, SZEMÉLYI SÉRÜLÉS VAGY ANYAGI KÁR KOCKÁZATÁNAK CSÖKKENTÉSE ÉRDEKÉBEN A KÉSZÜLÉKET AZ ALÁBBI FIGYELMEZTETÉSEK, ÓVINTÉZKEDÉSEK ÉS BIZTONSÁGI UTASÍTÁSOK BETARTÁSÁVAL KELL HASZNÁLNI.

FONTOS BIZTONSÁGI UTASÍTÁSOK - EREDETI UTASÍTÁSOK

A Hypervolt 2 használata előtt olvassa el az összes utasítást. Elektromos készülék használata esetén mindig tartsa be az alapvető óvintézkedéseket, beleértve a következőket:

VESZÉLY

Az áramütés kockázatának csökkentése érdekében:

- Használat után és tisztítás előtt mindig húzza ki az eszközt a fali aljzatból.
- Ne nyúljon olyan készülékhez, amely vízbe esett. Azonnal húzza ki a csatlakozót.
- Ne használja fürdés vagy zuhanyozás közben.
- Ne helyezze vagy tárolja a készüléket olyan helyen, ahol az leeshet, vagy ahonnan beránthatja a fürdőkádba vagy mosdókagylóba. Ne helyezze vagy ejtse vízbe vagy más folyadékba.

FIGYELMEZTETÉS

Az égési sérülések, tűz, áramütés és személyi sérülések kockázatának csökkentése érdekében:

- A készüléket soha ne hagyja felügyelet nélkül, ha csatlakoztatva van. Ha nem használja a készüléket, húzza ki a csatlakozót a fali aljzatból, mielőtt feltenné vagy levenné az alkatrészeket.
- Ne használja takaró vagy párna alatt. Túlzott felmelegedés következhet be, ami tüzet, áramütést vagy személyi sérülést okozhat.
- A készüléket 8 éven felüli gyermekek, illetve csökkent fizikai, érzékelési vagy szellemi képességekkel rendelkező, vagy a készülék működtetésében járatlan személyek is használhatják, amennyiben ezt felügyelet mellett teszik, illetve ismerik a készülék biztonságos működtetésének módját és az azzal járó veszélyeket.
- A gyermekeket felügyelni kell, hogy ne játsszanak a készülékkel.
- A készüléket kizárólag a jelen kézikönyvben leírt rendeltetésszerű módon használja. Ne használjon a gyártó által nem javasolt tartozékokat.
- Soha ne használja a készüléket, ha sérült a kábele vagy a csatlakozója, ha az nem működik megfelelően, ha leejtették vagy megsérült, vagy ha nedves lett. Vigye vissza a készüléket egy szervizközpontba vizsgálat és javítás céljából.
- Ne hordozza a készüléket a tápkábelnél fogva, és ne használja fogantyúként a kábelt.
- Tartsa távol a kábelt a forró felületektől.
- Soha ne működtesse a készüléket, ha a levegőnyílások eltömődtek. A levegőnyílásokat tartsa távol a szöszöktől, hajtól vagy bármilyen olyan anyagtól, amely akadályozhatja a levegő áramlását.
- Soha ne ejtsen vagy helyezzen semmilyen tárgyat a nyílásba.
- Ne használja kültéren.
- Ne működtesse aeroszolos (spray) eszközök használata vagy oxigénnel való kezelés közben.
- Soha ne használja puha felületen, például ágyon vagy kanapén, ahol a levegőnyílások eltömődhetnek.
- Ne használja a készüléket laza ruházat vagy ékszer közvetlen közelében.
- A hosszú hajat tartsa távol a készüléktől használat közben.
- Gyermekek felügyelet nélkül nem tisztíthatják a készüléket, és nem végezhetnek felhasználói karbantartást rajta.
- Ne távolítsa el a csavarokat, és ne próbálja szétszerelni.
- Ne működtesse folyamatosan egy óránál tovább. Egy óra használat után hagyja a készüléket 30 percig kihűlni, mielőtt újra használná.

- Töltés után és használat előtt húzza ki a készülék hálózati dugóját a fali aljzatból.
- A készüléket csak a használati útmutatóban leírtak szerint használja.
- A Hypervolt 2-t csak száraz, tiszta testfelületeken használja úgy, hogy enyhén lenyomja és körülbelül hatvan (60) másodpercig mozgatja testrészenként. A Hypervolt 2 csak a test puha szövetein használható, és nem használható kemény vagy csontos testrészeken, beleértve a fejet is. Az enyhe izomfájdalmon kívül bármilyen fájdalom vagy kellemetlen érzés esetén azonnal hagyja abba a Hypervolt 2 használatát. A Hypervolt 2 használata során nyomásbeállítástól függetlenül zúzódás keletkezhet, amely esetben ne használja a Hypervolt 2-t az érintett területen, amíg a zúzódás teljesen be nem gyógyul. A Hypervolt 2 használatát kerülni kell a bőr minden zúzódott, kiütéses, irritált vagy sérült területén, amíg az teljesen be nem gyógyult. A Hypervolt 2 használatakor ügyeljen arra, hogy az ujjak, a lábujjak, a haj és más testrészek ne érintkezzenek a tartozékfej hátuljával, nehogy becsípődjenek vagy haj gabalyodjon bele.

A Hypervolt 2 a készülékhez mellékelt kettős szigetelésű, 18 VDC feszültségű Hyperice töltővel tölthető (típusszám: MX24Z2-1801000). Ne töltse a Hypervolt 2 készüléket éjszaka, és ne hagyja felügyelet nélkül a Hypervolt 2 készüléket töltés vagy használat közben.

Kérjük, ne használja a Hypervolt 2-t vagy bármilyen ütögetős masszázskészüléket az orvos előzetes jóváhagyása nélkül, ha az alábbiak bármelyike fennáll:
- terhesség, cukorbetegség szövődményekkel, mint neuropátia vagy retinakárosodás, szívritmus-szabályozók kopása, közelmúltbeli műtét vagy sérülés, epilepszia vagy migrén, porckorongsérv, csigolyaelcsúszás, spondilolízis vagy spondilózis, nemrégiben történt ízületi pótlások vagy méhen belüli eszköz behelyezése, fémtűk vagy lemezek, vagy bármilyen, az Ön egészségi állapotával kapcsolatos probléma. A gyengélkedő személyek és a gyermekek csak felnőtt jelenlétében használhatnak bármilyen ütögetős masszázskészüléket vagy vibrációs eszközt. Ezek az ellenjavallatok nem azt jelentik, hogy nem használhat ütögetős masszázskészüléket vagy vibrációs eszközt, de azt javasoljuk, hogy ennek megkezdése előtt kérje ki orvosa véleményét. Folyamatban vannak a kutatások az ütögetős masszázs hatásairól bizonyos egészségügyi rendellenességek esetén, amelyek a fent részletezett ellenjavallatok listájának lerövidítését eredményezhetik. A Hypervolt 2-t nem használhatják csökkent fizikai, érzékelési vagy szellemi képességekkel rendelkező, tapasztalatlan vagy kellő ismerettel nem rendelkező személyek (beleértve a gyermekeket is), kivéve, ha egy biztonságukért felelős személy felügyeli őket vagy útmutatást nyújt számukra a Hypervolt 2 használatához. Ügyeljen rá, hogy gyermekek ne használják a Hypervolt 2 eszközt játékszerként.

Csak a Hyperice által jóváhagyott akkumulátorokkal használható. A részletekért forduljon a Hyperice vállalathoz.

A Hypervolt 2 egy akkumulátort tartalmaz, amelyet biztonságos módon kell leadni egy megfelelő e-hulladék-gyűjtőhelyen vagy újrahasznosító létesítményben. Ez a készülék olyan elemeket tartalmaz, amelyek nem cserélhetők.

VIGYÁZAT

- A készülékben használt akkumulátor helytelen használat esetén tüzet vagy vegyi égési sérülést okozhat. Ne szerelje szét, ne melegítse 100 °C fölé, és ne égesse el. A használt akkumulátort haladéktalanul dobja ki. Tartsa gyermekektől távol. Ne szerelje szét, és ne dobja tűzbe.
- Kizárólag háztartási használatra. Kerülje a véletlen bekapcsolást. A készülék felemelése vagy szállítása előtt győződjön meg arról, hogy a kapcsoló kikapcsolt állapotban van. Ha a készüléket az ujjával a kapcsolón tartva szállítja vagy bekapcsolt állapotban helyezi feszültség alá, az balesetet okozhat.
- Mielőtt bármilyen beállítást végezne, tartozékot cserélne vagy eltenné a készüléket, húzza ki az akkumulátort a készülékből. Az ilyen megelőző biztonsági intézkedések csökkentik a készülék véletlen beindításának kockázatát.
- Csak a gyártó által meghatározott töltővel töltse.
- A készülékeket csak a kifejezetten erre a célra kijelölt akkumulátorcsomagokkal használja. Bármilyen más típusú akkumulátor használata sérülést és tüzet okozhat.
- Ha az akkumulátor nincs használatban, tartsa távol más fémtárgyaktól, például gémkapcsoktól, érméktől, kulcsoktól, szögektől, csavaroktól vagy más kisméretű fémtárgyaktól, amelyek rövidre zárhatják az akkumulátor két pólusát.
  Az akkumulátorpólusok rövidre zárása égési sebeket vagy tüzet okozhat.
- Nem megfelelő körülmények között folyadék szivároghat ki az akkumulátorból, amellyel kerülendő az érintkezés. Ha véletlenül hozzáér, öblítse le vízzel. Ha a folyadék szembe kerül, forduljon orvoshoz. Az akkumulátorból kikerülő folyadék irritációt vagy égési sérüléseket okozhat.
- Ne használjon sérült vagy módosított akkumulátort vagy készüléket. A sérült vagy módosított akkumulátorok kiszámíthatatlanul működhetnek, ami tüzet, robbanást vagy sérülést okozhat.
- Ne tegye ki a készüléket tűznek vagy túl magas hőmérsékletnek. Tűznek vagy 130 °C feletti hőmérsékletnek kitéve robbanást okozhat.
- Kövesse a töltésre vonatkozó utasításokat, és ne töltse a készüléket az utasításokban megadott hőmérséklet-tartományon kívül. A nem megfelelő töltés vagy a megadott tartományon kívüli hőmérséklet károsíthatja az akkumulátort, és növelheti a tűzveszély kockázatát.

- A szervizelést csak képzett szervizszakember végezheti, aki kizárólag azonos cserealkatrészeket használ. Ez biztosítja a termék biztonságának fenntartását.
- Ne módosítsa vagy kísérelje meg a készülék javítását, kivéve a használati és ápolási útmutatóban leírtak szerint.

ŐRIZZE MEG EZT A HASZNÁLATI KÉZIKÖNYVET

A Hypervolt 2 egy kézi ütögetős masszázseszköz, amely célzott nyomásimpulzusokat bocsát ki az izmok ápolására, a feszültség oldására, ellazító masszázsra, felgyorsítja a bemelegítést és a felépülést, valamint segít fenntartani a rugalmasságot és a mozgástartományt.

HASZNÁLAT

Kapcsolja BE a Hypervolt 2-t a be-/kikapcsoló/sebességbeállító gomb három másodpercig történő megnyomásával. Ha a készülék be van kapcsolva, a fogantyú alján található töltöttségjelző (LED-sáv) világítani kezd. Nyomja meg ismét a bekapcsoló/sebességbeállító gombot az első fokozat kiválasztásához. A Hypervolt 2 most már használatra kész.
A sebességeket (1–3) a bekapcsoló/sebességbeállító gomb egyszeri megnyomásával módosíthatja sebességenként. A fények az aktuális sebességet jelzik.

FEJTARTOZÉKOK CSERÉJE

Csak akkor cserélje ki a tartozékokat, ha a sebességbeállítás ki van kapcsolva, és a fejtartozék már nem mozog. A fejtartozékok cseréjéhez húzza ki egyenesen a meglévő fejtartozékot, és helyezze be a kívánt fejet közvetlenül a nyílásba, miközben határozottan lenyomva tartja. A villafej rögzítéséhez igazítsa a villán lévő fület a nyíláson lévő horonyba, és határozottan nyomja meg.

TÖLTÉS

Az első használat előtt töltse fel az akkumulátort legfeljebb négy órán keresztül.
A töltéshez csatlakoztassa a mellékelt 18 V-os töltő egyenáramú végét a fogantyú alján lévő töltőcsatlakozóhoz, és csatlakoztassa a töltőt a fali aljzathoz. A LED-es fénysáv pulzálni kezd, ezzel jelezve az akkumulátor töltöttségi szintjét és az aktív töltést. A LED-es fénysávok színe a vörös (alacsony) és zöld (teljesen feltöltött) töltöttségi szinteket jelzi. A teljes töltöttség akkor jelenik meg, ha a LED-sáv zöld és teljesen világít. Az akkumulátor bármikor és bármilyen töltöttségi szinten feltölthető. Nem ajánlott teljesen lemeríteni az akkumulátort a piros LED-es szintig. Az átlagos üzemidő több mint 2 óra a sebesség fokától és a használat során alkalmazott nyomástól függően.

TISZTÍTÁS ÉS TÁROLÁS

Győződjön meg róla, hogy a készülék ki van kapcsolva, és az akkumulátortöltő nincs csatlakoztatva. Használjon nedves, tiszta ruhát, és óvatosan törölje le a Hypervolt 2 készüléket. Használaton kívül tiszta, hűvös, száraz, közvetlen napfénytől védett helyen tárolja. Minden egyéb szervizelést hivatalos szervizképviselőnek kell elvégeznie.

CSATLAKOZÁS A HYPERICE ALKALMAZÁSHOZ

Ha a rendszert Bluetooth® kapcsolaton keresztül szeretné csatlakoztatni a Hyperice alkalmazáshoz, ellenőrizze, hogy az eszköz be van-e kapcsolva, a Bluetooth® be van-e kapcsolva a telefonján, és az eszköz elég közel van-e hozzá. Válasszon ki egy rutint a Hyperice alkalmazásban, és ha a rendszer kéri, érintse meg az „Eszközök keresése” lehetőséget. Válassza ki a készüléket, amikor az megjelenik a képernyőn. A HyperSmart™ automatikusan elindítja a készüléket, és beállítja a sebességet és az intenzitást, ahogy követi a rutint.

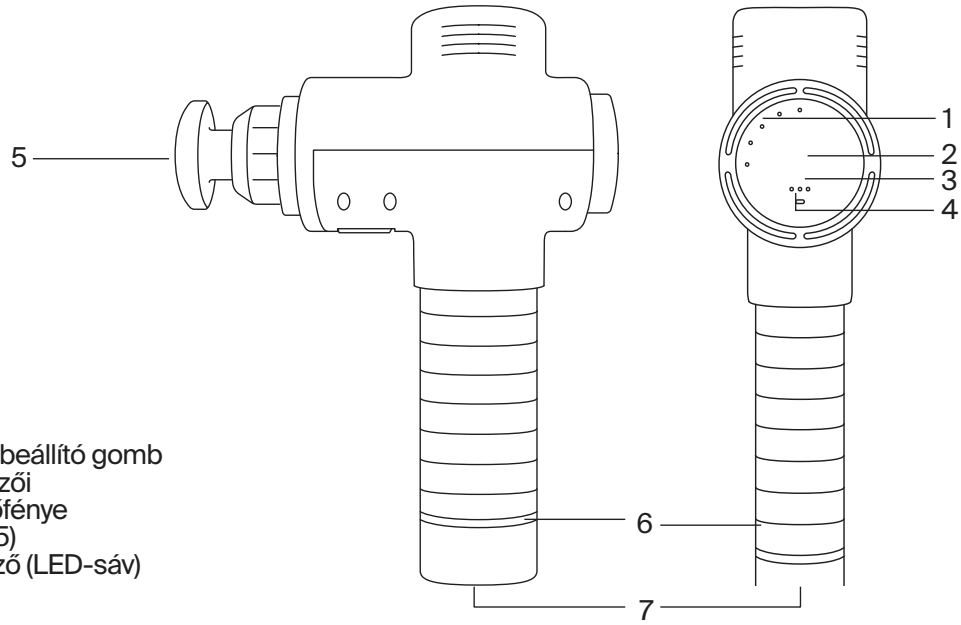

MŰSZAKI ADATOK

1. Sebességjelzők (3)
2. Be-/kikapcsoló/sebességbeállító gomb
3. Nyomásérzékelő visszajelzői
4. Bluetooth® kapcsolat jelzőfénye
5. Cserélhető fejtartozékok (5)
6. Akkumulátortöltöttség-jelző (LED-sáv)
7. Töltőcsatlakozó

AC-DC töltő: 100-240 V – 50/60 Hz 0,7 A – 18,0 V ⎓ 1,0 A 18,0 W
Újratölthető lítium-ion akkumulátor 2550 mAh
Frekvencia: 1. fokozat – 2000/33 Hz, 2. fokozat – 2350/40 Hz, 3. fokozat – 2700/45 Hz
Súly: 0,82 kg
Az Egyesült Államokban tervezve. Összeszerelve Kínában.
Hőmérséklet (használat): 0 °C – +45 °C
Hőmérséklet (tárolás): -20 °C – +25 °C

GARANCIA

Erre a termékre a Hyperice korlátozott garanciája vonatkozik. Az országában érvényes garanciális feltételekért látogasson el a hyperice.com/warranty weboldalra.

IT

PER RIDURRE IL RISCHIO DI SCOSSE ELETTRICHE, INCENDI, LESIONI PERSONALI O DANNI A BENI, QUESTO DISPOSITIVO DEVE ESSERE UTILIZZATO IN CONFORMITÀ ALLE SEGUENTI AVVERTENZE, PRECAUZIONI E ISTRUZIONI DI SICUREZZA.

IMPORTANTI ISTRUZIONI SULLA SICUREZZA - ISTRUZIONI ORIGINALI

Leggere tutte le istruzioni prima di utilizzare il dispositivo Hypervolt 2.

PERICOLO

Per ridurre il rischio di scosse elettriche:

- Scollegare sempre il dispositivo dalla presa di corrente subito dopo l'utilizzo e prima della pulizia.
- Non tentare di recuperare un dispositivo caduto nell'acqua. Scollegare immediatamente la spina.
- Non utilizzare sotto la doccia o nella vasca da bagno.
- Non posizionare o riporre il dispositivo in un luogo da cui possa cadere o essere spinto nella vasca o nel lavandino. Non posizionare né immergere in acqua o altri liquidi.

AVVERTENZA

Per ridurre il rischio di ustioni, incendio, scosse elettriche o lesioni alle persone:

- Un dispositivo non deve mai essere lasciato incustodito quando è collegato alla presa di corrente. Scollegare la spina dalla presa quando non è in uso e prima di inserire o rimuovere componenti.
- Non utilizzare sotto coperte o cuscini. Il riscaldamento eccessivo può provocare incendi, scosse elettriche o lesioni alle persone.
- Questo dispositivo può essere usato da bambini a partire da 8 anni di età e da persone con ridotte capacità mentali, fisiche o sensoriali, prive di esperienza o conoscenze adatte, a condizione che tali persone abbiano ricevuto assistenza o formazione per l'uso sicuro dell'apparecchio e comprendano i potenziali pericoli associati a tale uso.
- I bambini devono essere sorvegliati per assicurarsi che non giochino con l'apparecchio.
- Utilizzare questo dispositivo solo per l'uso previsto come descritto nel presente manuale. Non utilizzare accessori non consigliati dal produttore.
- Non utilizzare mai il presente dispositivo nel caso in cui il cavo o la spina siano danneggiati, non funzioni correttamente, sia caduto o danneggiato oppure si sia bagnato. Per eventuali controlli e riparazioni, rivolgersi a un centro di assistenza.
- Non trasportare il dispositivo tenendolo dal cavo di alimentazione e non utilizzare il cavo come impugnatura.
- Tenere il cavo lontano da superfici riscaldate.
- Non utilizzare mai il dispositivo con le aperture di aerazione bloccate. Tenere le aperture di aerazione libere da pelucchi, capelli o eventuali sostanze che potrebbero compromettere il flusso dell'aria.
- Non far cadere né inserire alcun oggetto nelle aperture.
- Non utilizzare in ambienti esterni.
- Non utilizzare in ambienti in cui vengono utilizzati dispositivi spray o in cui viene somministrato ossigeno.
- Non utilizzare mai su superfici morbide come un letto o un divano in cui le aperture di aerazione potrebbero essere bloccate.
- Non utilizzare il dispositivo nelle vicinanze di indumenti non aderenti o gioielli.
- Tenere i capelli lunghi lontano dal dispositivo durante l'uso.
- La manutenzione e la pulizia non devono essere eseguite da bambini senza la supervisione di un adulto.

- Non rimuovere le viti né tentare di smontarle.
- Non utilizzare continuativamente per oltre un'ora. Dopo un'ora di utilizzo, lasciare riposare il dispositivo per 30 minuti prima di riutilizzarlo.
- Scollegare il dispositivo dopo la ricarica o prima dell'uso.
- Utilizzare il dispositivo esclusivamente in base alle istruzioni per l'uso.
- Utilizzare il dispositivo Hypervolt 2 solo su aree del corpo asciutte e pulite, premendo e muovendo leggermente il corpo per circa sessanta (60) secondi per ciascuna area. Il dispositivo Hypervolt 2 deve essere utilizzato esclusivamente su aree di tessuti molli del corpo e non su aree dure oppure ossee, inclusa la testa. Interrompere immediatamente l'uso del dispositivo Hypervolt 2 in caso di dolore o fastidio, a eccezione di un leggero dolore muscolare. L'uso del dispositivo Hypervolt 2 può provocare lividi, indipendentemente dall'impostazione della pressione; in caso di lividi, non utilizzare il dispositivo Hypervolt 2 sulla zona interessata fino alla completa guarigione del livido. Evitare inoltre di utilizzare il dispositivo Hypervolt 2 su lividi, contusioni, irritazioni o aree della pelle irritate o lesionate, fino a completa guarigione. Quando si utilizza il dispositivo Hypervolt 2, tenere le dita delle mani e dei piedi, capelli e altre parti del corpo lontane dal retro della testa accessoria onde evitare schiacciamenti o aggrovigliamento dei capelli.

Il dispositivo Hypervolt 2 deve essere caricato solo con il caricabatterie Hyperice a doppio isolamento, da 18 V CC (numero modello MX24Z2-1801000) in dotazione. Non caricare il dispositivo Hypervolt 2 durante la notte né lasciarlo incustodito durante la ricarica o l'uso.

Non utilizzare il dispositivo Hypervolt 2 o alcun dispositivo a percussione senza aver prima ottenuto l'approvazione del medico se sussiste una delle seguenti condizioni:
- Gravidanza, diabete con complicanze quali neuropatia o danni alla retina, logoramento di pacemaker, recente intervento chirurgico o lesione, epilessia o emicrania, ernia del disco, spondilolistesi, spondilolisi o spondilosi, protesi articolari recenti o IUD, placche o perni metallici o qualsiasi problema di salute. Soggetti delicati e bambini devono essere assistiti da un adulto durante l'utilizzo di qualsiasi dispositivo a percussione o vibrazione. Queste controindicazioni non determinano l'impossibilità di utilizzare un dispositivo a percussione o vibrazione; tuttavia, si consiglia di consultare il proprio medico prima di procedere. Attualmente sono in corso ricerche sugli effetti del massaggio a percussione in caso di patologie mediche specifiche, che possono determinare un elenco più limitato delle controindicazioni illustrate in precedenza.

Il dispositivo Hypervolt 2 contiene una batteria che deve essere trattata conformemente alle norme di sicurezza presso un'apposita struttura per lo smaltimento o il riciclaggio dei rifiuti elettronici. Questo apparecchio contiene batterie non sostituibili.

ATTENZIONE

La batteria utilizzata in questo dispositivo può presentare un rischio di incendio o di ustione chimica se utilizzata in modo errato. Non smontare, riscaldare a temperature superiori a 100 °C o incenerire. Smaltire immediatamente la batteria usata. Tenere lontano dalla portata di bambini. Non smontare e non gettare nel fuoco.

CONSERVARE LE PRESENTI ISTRUZIONI.

Hypervolt 2 è un dispositivo portatile per il massaggio a percussione che eroga impulsi mirati di pressione per la cura dei muscoli, per alleviare la tensione, fornire un massaggio rilassante, accelerare il riscaldamento e il recupero e aiutare a mantenere flessibilità e libertà di movimento.

FUNZIONAMENTO

Accendere il proprio dispositivo Hypervolt 2 premendo il pulsante di accensione/impostazione della velocità per tre secondi. Una volta acceso il dispositivo, la spia del livello della batteria (striscia LED) alla base dell'impugnatura si illumina. Premere nuovamente il pulsante di alimentazione/impostazione della velocità per selezionare la velocità 1. Il dispositivo Hypervolt 2 è ora pronto per l'uso. Modificare le velocità (1-3) premendo il pulsante di accensione/impostazione della velocità una volta per selezionare ciascuna velocità. Le spie indicano la velocità corrente.

SOSTITUZIONE DELLE TESTE ACCESSORIE

Cambiare gli accessori solo dopo che l'impostazione della velocità è stata disattivata e la testa accessoria ha smesso di muoversi. Per cambiare le teste accessorie, estrarre la testa accessoria esistente per rimuoverla e inserire la testa desiderata direttamente nell'apertura spingendo con decisione. Per la testa accessoria a forcella, allineare la linguetta sulla forcella con l'incavo sull'apertura e spingere con decisione.

RICARICA
Caricare completamente la batteria per un massimo di quattro ore prima del primo utilizzo. Per la ricarica, collegare l'estremità CC del caricabatterie da 18 V in dotazione alla porta di ricarica sulla parte inferiore dell'impugnatura e collegare il caricabatterie a una presa a muro. La striscia LED lampeggia per mostrare il livello della batteria e indicare che la batteria è in carica. I colori della striscia LED corrispondono al livello di carica compreso tra il rosso (carica bassa) e il verde (completamente carica). La carica completa è indicata quando la striscia LED rimane verde e completamente illuminata. La batteria può essere ricaricata in qualsiasi momento e a qualsiasi livello di carica. Si sconsiglia di scaricare completamente la batteria fino al livello del LED rosso. Il tempo di funzionamento medio è di oltre 2 ore a seconda del livello di velocità e della pressione applicata durante l'uso.

PULIZIA E CONSERVAZIONE
Verificare che l'alimentazione sia disinserita e che il caricabatteria non sia collegato. Utilizzare un panno umido e pulito e pulire delicatamente il dispositivo Hypervolt 2. Conservare in un luogo fresco, pulito e asciutto, lontano dalla luce solare diretta, quando non in uso.

CONNESSIONE ALL'APP HYPERICE
Per connettere il proprio dispositivo all'app Hyperice tramite Bluetooth®, assicurarsi che il dispositivo sia attivato, che il Bluetooth® sia attivato sul proprio telefono e che il dispositivo si trovi nelle immediate vicinanze. Selezionare una routine nell'app Hyperice e, se richiesto, toccare "Scan for Devices" (Cerca dispositivi). Selezionare il proprio dispositivo quando viene visualizzato sulla schermata. HyperSmart™ avvierà automaticamente il dispositivo e regolerà la velocità e l'intensità man mano che l'utente segue la routine.

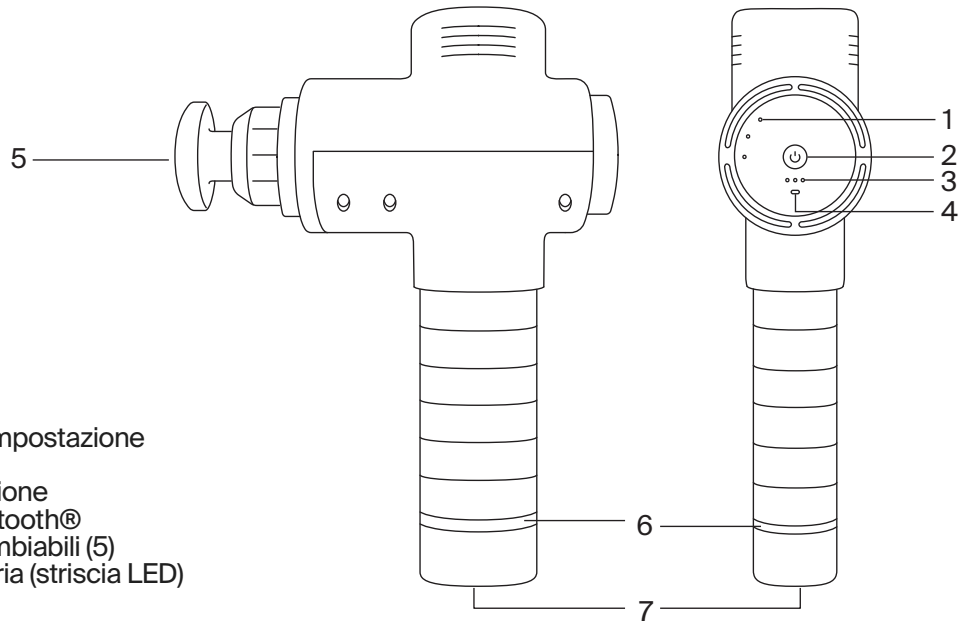

SPECIFICHE
1. Spie di velocità (3)
2. Pulsante di accensione/impostazione della velocità
3. Spie del sensore di pressione
4. Spia di connessione Bluetooth®
5. Teste accessorie intercambiabili (5)
6. Spia del livello della batteria (striscia LED)
7. Porta di ricarica

Caricabatterie CA-CC: 100-240 V - 50/60 Hz 0,7 A - 18,0 V 1,0 A 18,0 W
Batteria ricaricabile agli ioni di litio da 2500 mAh
Frequenza: Livello 1 - 2000/33 Hz, Livello 2 - 2350/40 Hz, Livello 3 - 2700/45 Hz
Peso: 0,82 kg (1,8 lbs)
Temperatura (in esercizio): da 0° C a +45° C [da +32° F a +113° F]
Temperatura (conservazione): da -20°C a +25°C [da -4°F a +77°F]

GARANZIA
Questo prodotto è coperto da una garanzia limitata di Hyperice. Visitare il sito Web hyperice.com/warranty per verificare la garanzia nel proprio Paese.

KO

감전, 화재, 부상 또는 재산 피해의 위험을 줄이려면 다음 경고, 주의 및 안전 지침에 따라 이 장치를 사용해야 합니다.

중요 안전 지침 - 원본 지침

Hypervolt 2를 사용하기 전에 모든 지침을 읽고 숙지하십시오.

위험

감전 위험을 줄이려면:
- 사용 직후와 청소 전에 항상 전기 콘센트에서 이 장치의 플러그를 뽑으십시오.
- 물에 빠진 장치에 손을 대지 마십시오. 즉시 플러그를 뽑으십시오.
- 목욕이나 샤워 중에는 사용하지 마십시오.
- 장치가 바닥이나 욕조 또는 싱크대 안으로 떨어질 수 있는 곳에 장치를 두거나 보관하지 마십시오. 물 또는 다른 액체에 담그거나 떨어뜨리지 마십시오.

경고

화상, 화재, 감전 또는 부상 위험을 줄이려면:
- 플러그를 꽂은 상태에서 장치를 방치해서는 안 됩니다. 사용하지 않을 때와 부품을 장착하거나 분리하기 전에 콘센트에서 플러그를 뽑으십시오.
- 담요 또는 베개 아래에서 작동하지 마십시오. 과도한 열이 발생하여 화재, 감전 또는 부상을 입을 수 있습니다.
- 이 장치는 8세 이상의 소아와 신체적, 감각적 및 정신적인 능력이 약하거나 경험과 지식이 풍부하지 않은 사람이 안전한 제품 사용에 관한 감독이나 지시를 받았고 관련된 위험을 이해한 경우 사용할 수 있습니다.
- 어린이가 기기를 가지고 놀지 않도록 감독해야 합니다.
- 이 설명서에 설명된 용도로만 이 장치를 사용하십시오. 제조업체에서 권장하지 않는 부속품은 사용하지 마십시오.
- 코드나 플러그가 손상되었거나, 제대로 작동하지 않거나, 떨어뜨렸거나, 손상되었거나, 젖은 경우 이 장치를 작동하지 마십시오. 검사 및 수리를 위해 장치를 서비스 센터로 반환하십시오.
- 전원 코드를 잡고 이 장치를 운반하거나 코드를 손잡이로 사용하지 마십시오.
- 코드를 가열된 표면에서 멀리 두십시오.
- 통기구가 막힌 상태에서 장치를 작동하지 마십시오. 통기구에 보풀, 머리카락 또는 공기 흐름을 방해할 수 있는 물질이 없어야 합니다.
- 모든 개구부에 어떤 물체도 떨어뜨리거나 삽입하지 마십시오.
- 실외에서 사용하지 마십시오.
- 에어로졸(스프레이) 장치를 사용하거나 산소가 투여되는 곳에서는 작동하지 마십시오.
- 통기구가 막힐 수 있는 침대나 카우치와 같은 부드러운 표면 위에서 작동하지 마십시오.
- 헐렁한 옷이나 장신구와 가까운 곳에서 장치를 사용하지 마십시오.
- 사용 중에는 긴 머리카락이 장치와 가까이 있지 않도록 하십시오.
- 어린이가 감독 없이 청소 및 사용자 유지관리를 수행해서는 안 됩니다.
- 나사를 제거하거나 분해를 시도하지 마십시오.
- 1시간 이상 연속으로 작동하지 마십시오. 1시간 사용 후 장치를 30분 동안 그대로 두었다가 다시 사용합니다.
- 충전 후 또는 사용 전에 장치의 플러그를 뽑으십시오.
- 작동 지침에 따라서만 장치를 사용하십시오.
- Hypervolt 2를 사용할 때는 신체 부위별로 이동하면서 건조하고 깨끗한 표면에서만 부위당 약 60초 동안 가볍게 누르면서 사용합니다. Hypervolt 2는 신체의 연조직 부위에만 사용해야 하며 머리를 포함한 신체의 단단한 부위 또는 뼈 부위에는 사용하면 안 됩니다. 가벼운 근육통을 제외하고 통증이나 불편함이 느껴지면 즉시 Hypervolt 2의 사용을 중지하십시오. 압력 설정에 관계없이 Hypervolt 2를 사용하면 멍이 생길 수 있으며, 멍이 들 경우 멍이 완전히 치유될 때까지 멍이 든 부위에 Hypervolt 2를 사용하면 안 됩니다. 피부의 모든 멍, 타박상, 발진, 자극 또는 부상 부위가 완전히 치유될 때까지 Hypervolt 2를 해당 부위에 사용하면 안 됩니다. Hypervolt 2를 사용할 때는 손가락, 발가락, 머리카락 및 기타 신체 부위가 끼이거나 머리카락이 엉키지 않도록 부착 헤드 뒤쪽에서 멀리 떨어지도록 하십시오.

Hypervolt 2는 장치와 함께 제공된 이중 절연 18VDC Hyperice 충전기(모델 번호 MX24Z2-1801000)로만 충전해야 합니다. Hypervolt 2를 밤새 충전하거나 충전 또는 사용 중에 Hypervolt 2를 방치하지 마십시오.

다음 중 해당되는 사항이 있는 경우 먼저 의사의 승인을 받지 않은 상태에서 Hypervolt 2 또는 모든 종류의 타진 장치를 사용하지 마십시오.

- 임신, 신경병증이나 망막 손상과 같은 합병증을 동반한 당뇨병, 심박조율기 착용, 최근 수술 또는 부상, 간질 또는 편두통, 추간판 탈출증, 척추전방전위증, 척추분리증 또는 척추증, 최근의 관절 치환술 또는 IUD, 금속 핀 또는 플레이트, 기타 신체 건강에 대한 우려 사항이 있는 경우. 허약한 사람과 소아는 타진 또는 진동 장치를 사용할 때 성인이 곁에 있어야 합니다. 이러한 금기사항이 타진 또는 진동 장치를 사용할 수 없다는 의미는 아니지만 사용 전에 의사와 상의하는 것이 좋습니다. 위에 제시한 바와 같은 금기사항 목록을 줄일 수 있을지도 모르는 특정 의학적 장애에 대한 타진 마사지 효과에 관한 지속적인 연구가 진행되고 있습니다.

Hypervolt 2에는 적절한 전자 폐기물 처리 또는 재활용 시설에서 안전하게 관련 규정을 준수해야 하는 배터리가 들어 있습니다. 이 기기에는 교체할 수 없는 배터리가 포함되어 있습니다.

주의

이 장치에 사용된 배터리를 잘못 취급하면 화재나 화학적 화상의 위험이 있습니다. 분해하거나 100°C 이상으로 가열하거나 소각하지 마십시오. 소진된 배터리는 즉시 폐기하십시오. 아이들의 손이 닿지 않게 하십시오. 분해하거나 불 속에 폐기하지 마십시오.

이 지침을 보관하십시오.

Hypervolt 2는 휴대용 타진 마사지 장치로서 근육을 이완하고, 긴장을 완화하고, 편안한 마사지를 제공하고, 워밍업 및 회복 속도를 높이고, 유연성과 동작 범위를 유지하는 데 도움이 되는 목표 압력 펄스를 전달합니다.

작동
전원/속도 설정 버튼을 3초 동안 눌러 Hypervolt 2를 켭니다. 장치의 전원이 켜지면 핸들 하단에 있는 배터리 잔량 표시등(LED 밴드)이 켜집니다. 전원/속도 설정 버튼을 다시 눌러 속도 1을 선택합니다. 이제 Hypervolt 2를 사용할 준비가 되었습니다. 전원/속도 설정 버튼을 속도당 한 번씩 눌러 속도(1 ~ 3)를 변경합니다. 표시등은 현재 속도를 나타냅니다.
헤드 부착물 교체
속도 설정이 꺼지고 헤드 부착물의 움직임이 중지된 후에만 부착물을 교체하십시오. 헤드 부착물을 교체하려면 기존 헤드 부착물을 똑바로 당겨 빼낸 후, 원하는 헤드를 개구부에 직접 끼워 단단히 밀어 넣습니다. 포크 헤드 부착물의 경우 포크의 탭을 개구부의 홈에 맞추고 단단히 밀어 넣습니다.

충전
처음 사용하기 전에 배터리를 최대 4시간 동안 완전히 충전하십시오. 충전하려면 제공된 18V 충전기의 DC 단자를 핸들 하단의 충전 포트에 연결하고 충전기를 벽면 콘센트에 꽂습니다. LED 표시등 밴드가 깜박이며 배터리 잔량을 표시하고 충전 중임을 나타냅니다. LED 표시등 밴드 색상은 빨간색(낮음)과 녹색(완전히 충전됨)으로 충전 수준을 표시합니다. 완전히 충전되면 LED 밴드가 모두 녹색으로 켜진 상태로 유지됩니다. 배터리는 언제든지 어떤 배터리 잔량 수준에서도 재충전할 수 있습니다. 배터리가 빨간색 LED 수준으로 완전히 방전되지 않도록 하는 것이 좋습니다. 평균 작동 시간은 사용 중 적용되는 속도 레벨과 압력에 따라 2시간 이상입니다.

청소 및 보관
전원이 꺼져 있고 배터리 충전기가 분리되어 있는지 확인하십시오. 물에 적신 깨끗한 천을 사용하여 Hypervolt 2를 부드럽게 닦습니다. 사용하지 않을 때는 직사광선이 닿지 않는 깨끗하고 서늘하며 건조한 장소에 보관하십시오.

HYPERICE 앱에 연결
Bluetooth®를 통해 장치를 Hyperice 앱에 연결하려면 장치가 켜져 있고, 휴대폰에서 Bluetooth®가 켜져 있으며, 장치가 가까운 곳에 있는지 확인하십시오. Hyperice 앱에서 루틴을 선택하고 메시지가 표시되면 "Scan for Devices"(장치 검색)를 누릅니다. 화면에 나타나는 장치를 선택합니다. HyperSmart™는 장치를 자동으로 시작하고 루틴에 따라 속도와 강도를 조정합니다.

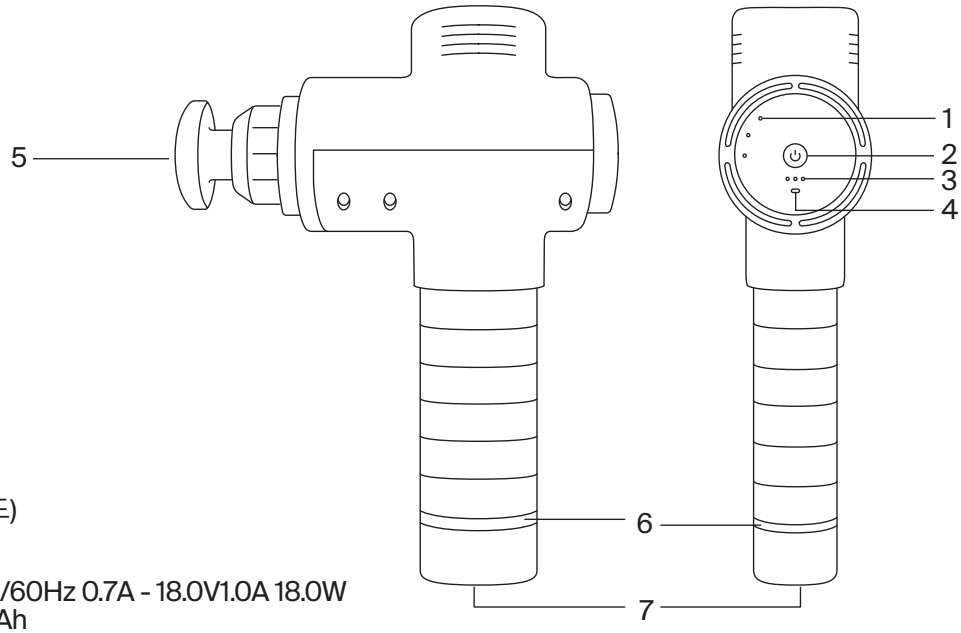

사양
1. 속도 표시등(3)
2. 전원/속도 설정 버튼
3. 압력 센서 표시등
4. Bluetooth® 연결 표시등
5. 교체 가능한 헤드 부착물(5)
6. 배터리 잔량 표시등(LED 밴드)
7. 충전 포트

AC-DC 충전기: 100~240V - 50/60Hz 0.7A - 18.0V1.0A 18.0W
충전식 리튬이온 배터리 2500mAh
주파수: 레벨 1 - 2000/33Hz, 레벨 2 - 2350/40Hz, 레벨 3 - 2700/45Hz
무게: 0.82 kg (1.8 lbs)
온도(작동): 0°C ~ +45°C[+32° F ~ +113° F]
온도(보관): -20°C ~ +25°C[-4°F ~ +77°F]

보증
이 제품에는 Hyperice 제한 보증이 적용됩니다. 해당 국가의 보증을 검토하려면 hyperice.com/warranty 를 방문하십시오.

LT

NORINT, KAD BŪTŲ MAŽESNIS PAVOJUS PATIRTI ELEKTROS SMŪGĮ, SUSIŽALOTI AR SUGADINTI TURTĄ, ŠĮ ĮRENGINĮ BŪTINA NAUDOTI VADOVAUJANTIS TOLIAU PATEIKIAMAIS ĮSPĖJIMAIS, PERSPĖJIMAIS IR SAUGOS INSTRUKCIJOMIS.

SVARBIOS SAUGOS INSTRUKCIJOS – ORIGINALIOS INSTRUKCIJOS

Prieš naudodami „Hypervolt 2“ perskaitykite visas instrukcijas.

PAVOJUS

Norėdami sumažinti pavojų patirti elektros smūgį, laikykitės toliau pateiktų nurodymų.

- Visada atjunkite šį įrenginį nuo maitinimo lizdo iš karto po naudojimo ir prieš valydami.
- Neimkite į vandenį įkritusio įrenginio. Nedelsdami atjunkite jį nuo maitinimo lizdo.
- Nenaudokite prietaiso maudydamiesi vonioje ar duše.
- Nedėkite ar nelaikykite įrenginio ten, kur jis gali nukristi ar būti įtrauktas į vonią ar kriauklę. Neužpilkite vandens ar kitų skysčių ant prietaiso ar nedėkite prietaiso į juos.

ĮSPĖJIMAS

Norėdami sumažinti pavojų patirti nudegimus, siekdami išvengti gaisro, elektros smūgio ar sužalojimų, laikykitės toliau pateiktų nurodymų.

- Prijungto įrenginio niekada negalima palikti be priežiūros. Kai įrenginys nenaudojamas, taip pat prieš uždėdami ar nuimdami dalis atjunkite jį nuo elektros tinklo.
- Nenaudokite prietaiso po antklode ar pagalve. Jam perkaitus gali kilti gaisras, galima patirti smūgį ar sužalojimą.
- Šį įrenginį gali naudoti nuo 8 metų ir vyresni vaikai bei ribotų fizinių, jutiminių ar protinių gebėjimų asmenys, arba neturintieji patirties ir žinių, jei jie yra prižiūrimi ar instruktuojami, kaip saugiai naudotis prietaisu, ir supranta su tuo susijusius pavojus.
- Vaikus reikia prižiūrėti, kad jie nežaistų su prietaisu.
- Naudokite įrenginį tik pagal šiose instrukcijose nurodytą paskirtį. Nenaudokite gamintojo nerekomenduojamų priedų.
- Niekada nenaudokite įrenginio apgadintu laidu ar kištuku, jei jis veikia netinkamai, buvo nukritęs ar apgadintas arba sušlapo. Sugrąžinkite įrenginį į techninės priežiūros centrą, kad būtų patikrintas ir suremontuotas.
- Neneškite įrenginio paėmę už laido ar nenaudokite laido kaip rankenos.
- Laikykite laidą atokiau nuo įkaitusių paviršių.
- Niekada nenaudokite įrenginio, jei jo oro angos užblokuotos. Saugokite oro angas nuo pūkų, plaukų ar kitų medžiagų, kurios gali pabloginti oro srautą.
- Niekada į angą nemeskite ir nekiškite jokio objekto.
- Nenaudokite lauke.
- Nenaudokite vietose, kur naudojami aerozoliniai (purškiami) įrenginiai ar tiekiamas deguonis.
- Niekada nenaudokite ant minkšto paviršiaus, pavyzdžiui, ant lovos ar sofos, nes gali būti užblokuotos oro angos.
- Nenaudokite įrenginio šalia laisvų drabužių ar juvelyrinių papuošalų.
- Naudodami įrenginį, nuo jo atokiai laikykite plaukus.
- Vaikai be priežiūros negali valyti ir atlikti prietaiso priežiūros veiksmų.
- Neišsukite varžtų ar nemėginkite išmontuoti.
- Nenaudokite be pertraukų ilgiau, nei vieną valandą. Po valandos naudojimo palaukite 30 minučių, kad įrenginys atvėstų. Tada galėsite vėl naudoti.

- Atjunkite įrenginį nuo maitinimo lizdo įkrovę ar prieš naudodami.
- Įrenginį naudokite tik vadovaudamiesi naudojimo instrukcijomis.
- „Hypervolt 2“ masažuoklį naudokite tik ant sausų švarių kūno paviršių šiek tiek spausdami ir slinkdami kūnu apytiksliai šešiasdešimt (60) sekundžių vienoje srityje. „Hypervolt 2“ galima naudoti tik ant kūno vietų, kur yra minkštasis audinys; jo negalima naudoti ant kietų ar kaulėtų kūno vietų (įskaitant galvą). Prašome iš karto liautis naudojus „Hypervolt 2“, jei jaučiamas skausmas ar nemalonūs pojūčiai (išskyrus nestiprų raumenų maudimą). Naudojant „Hypervolt 2“ gali atsirasti mėlynių, nepriklausomai nuo spaudimo nustatymo. Jei atsiranda mėlynių, „Hypervolt 2“ negalima naudoti virš tos vietos iki ji visiškai sugis. Reikia nenaudoti „Hypervolt 2“ masažuoklio vietose, kur yra mėlynių, sumušimų, bėrimų ar sudirgusi arba sužalota oda, iki tol, kol tos vietos visiškai sugis. Naudojant „Hypervolt 2“ reikia saugoti rankų ir kojų pirštus, atitraukti plaukus ir kitas kūno dalis nuo priedo, kad jis neprispaustų arba nebūtų įvynioti plaukai.

„Hypervolt 2“ galima įkrauti tik dvigubai izoliuotu 18 VDC „Hyperice“ įkrovikliu (modelio numeris MX24Z2-1801000), kuris yra pateikiamas su prietaisu. Nepalikite krauti „Hypervolt 2“ masažuoklio per naktį ir nepalikite „Hypervolt 2“ be priežiūros, kai jis yra įkraunamas ar naudojamas.

Nenaudokite „Hypervolt 2“ ar kitų perkusinių prietaisų negavę sutikimo iš gydytojo, esant:
- nėštumui, diabetui su komplikacijomis, pvz., neuropatija ar tinklainės pažeidimas, esant implantuotiems širdies stimuliatoriams, jei jums neseniai atlikta operacija ar patyrėte sužalojimą, sergant epilepsija ar esant migrenai, disko išvaržai, spondilolistezei, spondilolizei, neseniai atlikus sąnarių keitimo operaciją ar įvedus intrauterininį kontracepcijos įtaisą, metalinius kaiščius ar plokšteles arba esant kokioms nors sveikatos problemoms. Naudojant perkusinį ar vibracinį prietaisą silpnos sveikatos asmenis ir vaikus turi prižiūrėti suaugęs asmuo. Šios kontraindikacijos nereiškia, kad negalite naudoti perkusinio ar vibracinio prietaiso, bet patartina prieš jį naudojant pasitarti su savo gydytoju. Nuolat atliekami tyrimai apie perkusinio masažo poveikį esant konkretiems medicininiams sutrikimams, kad būtų galima sutrumpinti prieš tai pateiktą kontraindikacijų sąrašą.

„Hypervolt 2“ turi bateriją, kurią būtina saugiai likviduoti pristatant į atitinkamą elektroninių atliekų likvidavimo ar perdirbimo įstaigą. Šiame prietaise yra baterijų, kurių negalima pakeisti.

PERSPĖJIMAS

Netinkamai elgiantis su šiame įrenginyje naudojama baterija, ji gali sukelti gaisrą ar cheminio nudegimo pavojų. Negalima išardyti, kaitinti aukštesnėje nei 100 °C temperatūroje ar deginti. Skubiai išmeskite panaudotą bateriją. Laikykite atokiau nuo vaikų. Neišardykite ir nemeskite į ugnį.

IŠSAUGOKITE ŠIAS INSTRUKCIJAS

„Hypervolt 2“ – tai rankinis perkusinis masažo įrenginys, kuris generuoja tikslinius spaudimo impulsus, kad pagerintų raumenų darbą, pašalintų įtampą, atliktų atpalaiduojantį masažą, pagreitintų apšilimą ir atsigavimą bei padėtų išlaikyti lankstumą ir judesių amplitudę.

VEIKIMAS
Įjunkite „Hypervolt 2“ paspausdami ir tris sekundes palaikydami maitinimo / greičio reguliavimo mygtuką. Įjungus įrenginį, užsižiebs ant rankenos pagrindo esantis baterijos įkrovos lygio indikatorius (LED juosta). Dar kartą paspauskite maitinimo / greičio reguliavimo mygtuką, kad pasirinktumėte pirmo lygio greitį. „Hypervolt 2“ dabar yra parengtas naudoti. Reguliuokite greitį (1–3) spustelėdami greičio reguliavimo mygtuką pagal norimą greičio lygį. Lemputės nurodys esamą greitį.

PRIEDŲ KEITIMAS
Priedus keiskite tik tada, kai greičio nuostata išjungta, o priedas nustojo judėti. Norėdami pakeisti priedus, tiesiai ištraukite esamą priedą ir įstatykite norimą priedą tiesiai į angą, tvirtai paspausdami. Tvirtindami šakutės priedą, sulygiuokite šakutės atsikišimą su angos grioveliu ir tvirtai paspauskite.

KROVIMAS
Prieš naudodami pirmą kartą, visiškai įkraukite bateriją iki keturių valandų. Norėdami įkrauti, prijunkite komplektuojamo 18 V kroviklio nuolatinės srovės pusę prie krovimo prievado, esančio ant rankenos apačios, ir prijunkite kroviklį prie sieninio lizdo. Ims mirksėti LED lemputės, rodančios baterijos įkrovos lygį ir nurodančios aktyvų krovimą. LED šviesų juostos spalvos atitinka įkrovos lygį – nuo raudonos (mažas įkrovos lygis) iki žalios (didelis įkrovos lygis). Baterija yra visiškai įkrauta, kai LED juostelė ima nuolat šviesti žalia spalva ir yra visiškai

apšviesta. Bateriją galima įkrauti bet kada ir esant bet kokiai baterijos įkrovai. Nerekomenduojama visiškai išeikvoti baterijos iki raudono LED lygio. Vidutinis veikimo laikas yra daugiau nei 2 valandos, atsižvelgiant į greičio lygį ir naudojimo metu taikomą spaudimą.

VALYMAS IR LAIKYMAS

Patikrinkite, ar išjungtas maitinimas ir neprijungtas baterijos įkroviklis. Valykite „Hypervolt 2“ prietaisą drėgna, švaria šluoste ir atsargiai nušluostykite. Kai nenaudojate, laikykite sausoje, švarioje, vėsioje vietoje, atokiai nuo tiesioginių saulės spindulių.

PRIJUNGIMAS PRIE „HYPERICE“ PROGRAMĖLĖS

Norėdami prijungti įrenginį prie „Hyperice“ programėlės per „Bluetooth®“, pasirūpinkite, kad įrenginys būtų įjungtas, telefone būtų įjungtas „Bluetooth®“ ir įrenginys būtų netoliese. „Hyperice“ programėlėje pasirinkite treniruotę ir, jei būsite paraginti, bakstelėkite „Nuskaityti įrenginius“. Kai ekrane pasirodys jūsų įrenginys, pasirinkite jį. „HyperSmart™“ automatiškai paleis jūsų įrenginį ir sureguliuos greitį ir intensyvumą, jums atliekant treniruotę.

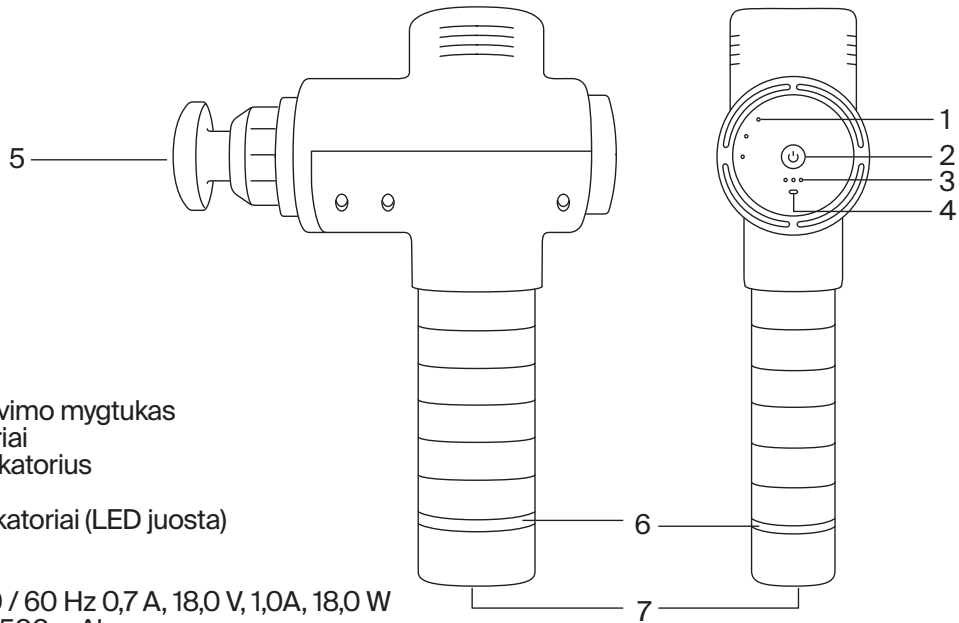

TECHNINIAI DUOMENYS

1. Greičio indikatoriai (3)
2. Maitinimo / greičio reguliavimo mygtukas
3. Spaudimo jutiklio indikatoriai
4. „Bluetooth®“ jungties indikatorius
5. Keičiami priedai (5)
6. Baterijos įkrovos lygio indikatoriai (LED juosta)
7. Krovimo prievadas

KS-NS kroviklis: 100–240 V, 50 / 60 Hz 0,7 A, 18,0 V, 1,0A, 18,0 W
Įkraunama ličio jonų baterija, 2500 mAh
Dažnis: 1 lygis: 2000 / 33 Hz, 2 lygis: 2350 / 40 Hz, 3 lygis: 2700 / 45 Hz
Svoris: 1,8 sv. 0,82 kg
Temperatūra (darbo metu): nuo 20°C iki +45°C [+32° F iki +113° F]
Temperatūra (saugojimo): -20°C iki +25°C [-4°F iki +77°F]

GARANTIJA

Šiam produktui galioja „Hyperice“ ribota garantija. Norėdami peržiūrėti savo šalyje galiojančią garantiją, apsilankykite hyperice.com/warranty.

MS

UNTUK MENGURANGKAN RISIKO RENJATAN ELEKTRIK, KEBAKARAN DAN KECEDERAAN DIRI ATAU KEROSAKAN HARTA BENDA, PERANTI INI PERLU DIGUNAKAN MENGIKUT AMARAN, PERINGATAN DAN ARAHAN KESELAMATAN BERIKUT.

ARAHAN KESELAMATAN PENTING - ARAHAN ASAL

Baca semua arahan sebelum menggunakan Hypervolt 2.

BAHAYA

Untuk mengurangkan risiko renjatan elektrik:

- Sentiasa cabut plag peranti ini daripada salur keluar kuasa elektrik dengan segera selepas menggunakan dan sebelum membersihkan peranti.
- Jangan ambil peranti yang terjatuh dalam air. Cabut plag serta-merta.
- Jangan gunakan peranti semasa mandi atau di bawah pancuran air.
- Jangan letakkan atau simpan peranti di tempat yang boleh menyebabkan item tersebut terjatuh atau tertarik ke dalam tab mandi atau singki. Jangan letakkan atau jatuhkan peranti ke dalam air atau cecair lain.

AMARAN

Untuk mengurangkan risiko melecur, kebakaran, renjatan elektrik atau kecederaan:

- Peranti tidak boleh dibiarkan tanpa pengawasan semasa peranti disambungkan kepada salur keluar kuasa. Cabut plag peranti ini daripada salur keluar kuasa apabila tidak digunakan dan sebelum memasang atau menanggalkan bahagian pada peranti.
- Jangan kendalikan peranti di bawah selimut atau bantal. Pemanasan yang melampau boleh berlaku dan menyebabkan kebakaran, renjatan elektrik atau kecederaan.
- Peranti ini boleh digunakan oleh kanak-kanak yang berumur 8 tahun ke atas dan orang yang kurang upaya dari segi fizikal, deria atau mental atau kurang berpengalaman dan pengetahuan jika mereka diawasi atau diberi arahan berkenaan penggunaan perkakas ini secara selamat dan memahami bahaya yang mungkin berlaku.
- Kanak-kanak harus diawasi untuk memastikan mereka tidak bermain dengan perkakas.
- Gunakan peranti ini hanya untuk tujuan yang diterangkan dalam manual ini. Jangan gunakan alat tambahan yang tidak disyorkan oleh pengilang.
- Jangan sekali-kali kendalikan peranti ini jika kord atau plag peranti rosak, jika peranti tidak berfungsi dengan betul, jika peranti terjatuh atau rosak atau jika peranti basah. Kembalikan peranti ke pusat servis untuk pemeriksaan dan pembaikan.
- Jangan bawa peranti ini dengan memegang pada kord bekalan atau menggunakan kord sebagai pemegang.
- Jauhkan kord dari permukaan yang panas.
- Jangan sekali-kali kendalikan peranti dengan bukaan udara yang terhalang. Pastikan bukaan udara bebas daripada lin, rambut atau sebarang bahan yang boleh mengganggu aliran udara.
- Jangan sekali-kali jatuhkan atau masukkan objek ke dalam mana-mana bukaan.
- Jangan gunakan peranti di luar bangunan.
- Jangan kendalikan peranti di tempat peranti aerosol (semburan) digunakan atau di tempat pengendalian oksigen.
- Jangan sekali-kali kendalikan peranti pada permukaan lembut seperti tempat tidur atau sofa yang mungkin menyekat bukaan udara.
- Jangan gunakan peranti berdekatan pakaian yang longgar atau barang kemas.
- Jauhkan rambut panjang daripada peranti semasa digunakan.
- Pembersihan dan penyelenggaraan oleh pengguna tidak boleh dilakukan oleh kanak-kanak tanpa pengawasan.
- Jangan keluarkan skru atau cuba membuka peranti.
- Jangan kendalikan peranti secara berterusan lebih daripada satu jam. Selepas menggunakan peranti selama satu jam, rehatkan peranti selama 30 minit sebelum digunakan semula.

- Cabut plag peranti selepas mengecas atau sebelum digunakan.
- Gunakan peranti mengikut Arahan Pengendalian.
- Apabila menggunakan Hypervolt 2, gunakan peranti pada permukaan badan yang kering dan bersih sahaja dengan menekan sedikit peranti dan menggerakkan peranti pada bahagian badan yang berkenaan selama lebih kurang enam puluh (60) saat bagi setiap bahagian badan. Hypervolt 2 hanya boleh digunakan pada bahagian badan yang bertisu lembut dan tidak boleh digunakan pada mana-mana bahagian badan yang keras atau bertulang termasuk kepala. Sila berhenti menggunakan Hypervolt 2 serta-merta apabila mengalami sebarang kesakitan atau ketidakselesaan, selain kesakitan ringan pada otot. Lebam boleh berlaku daripada penggunaan Hypervolt 2 tanpa mengira tetapan tekanan dan jika lebam berlaku, anda tidak boleh menggunakan Hypervolt 2 pada bahagian yang lebam sehingga lebam sembuh sepenuhnya. Penggunaan Hypervolt 2 juga perlu dielakkan pada semua lebam, kontusi, ruam atau bahagian kulit yang mengalami kerengsaan atau cedera sehingga kulit sembuh sepenuhnya. Apabila menggunakan Hypervolt 2, pastikan anda menjauhkan jari tangan, jari kaki, rambut dan bahagian badan yang lain daripada bahagian belakang kepala alat tambahan untuk mengelakkan kecederaan akibat tersepit atau rambut terbelit.

Hypervolt 2 hanya boleh dicas dengan pengecas bertebat dua kali Hyperice 18VDC (nombor model MX24Z2-1801000) yang dibekalkan dengan peranti. Jangan cas Hypervolt 2 semalaman atau biarkan Hypervolt 2 tanpa pengawasan semasa mengecas atau digunakan.

Jangan gunakan Hypervolt 2 atau sebarang peranti perkusi tanpa mendapatkan kelulusan daripada doktor anda dahulu jika mana-mana perkara berikut berkaitan dengan anda:
- Kehamilan, diabetes dengan komplikasi seperti neuropati atau kerosakan retina, memakai perentak jantung, pembedahan atau kecederaan baru-baru ini, epilepsi atau migrain, hernia cakera, spondilolistesis atau spondilosis, penggantian sendi atau pemasangan IUD, pin atau plat logam baru-baru ini atau sebarang kebimbangan tentang kesihatan fizikal anda. Individu yang lemah dan kanak-kanak seharusnya ditemani oleh orang dewasa semasa menggunakan sebarang peranti perkusi atau getaran. Kontraindikasi ini tidak bermaksud anda tidak boleh menggunakan peranti perkusi atau getaran tetapi kami menasihatkan agar anda merujuk kepada doktor anda sebelum berbuat demikian. Penyelidikan yang berterusan sedang dijalankan terhadap kesan urutan perkusi untuk gangguan perubatan khusus yang boleh menyebabkan pemendekan senarai kontraindikasi seperti yang ditunjukkan di atas.

Hypervolt 2 mengandungi bateri yang mesti dilupuskan dengan selamat di kemudahan pembuangan atau kitar semula e-sisa yang sewajarnya. Perkakas ini mengandungi bateri yang tidak boleh ditukar ganti.

PERINGATAN

Bateri yang digunakan dalam peranti ini boleh menyebabkan risiko kebakaran atau kecederaan melecur akibat bahan kimia jika dikendalikan dengan salah. Jangan buka, panaskan bateri melebihi 100° C atau bakar bateri. Lupuskan bateri terpakai dengan segera. Jauhkan daripada kanak-kanak. Jangan pisahkan bahagian dalam peranti dan jangan lupuskan peranti dalam api.

SIMPAN ARAHAN INI

Hypervolt 2 ialah peranti urutan perkusi pegang yang mengalirkan denyutan tekanan yang disasarkan untuk penjagaan otot, mengurangkan ketegangan, memberikan urutan santai, mencepatkan pemanasan dan pemulihan serta membantu pengguna mengekalkan kefleksibelan dan kemampuan untuk melakukan pelbagai gerakan.

PENGENDALIAN
ON (HIDUPKAN) Hypervolt 2 anda dengan menekan butang kuasa/tetapan kelajuan selama tiga saat. Sebaik sahaja peranti anda dihidupkan, penunjuk tahap bateri (jalur LED) di bahagian bawah pemegang akan menyala. Tekan butang kuasa/tetapan kelajuan sekali lagi untuk memilih kelajuan satu. Hypervolt 2 anda kini sedia untuk digunakan. Tukar kelajuan (1-3) dengan menekan butang kuasa/tetapan kelajuan satu kali bagi setiap kelajuan. Lampu akan menunjukkan kelajuan semasa.

MENUKAR ALAT TAMBAHAN KEPALA
Hanya tukar alat tambahan selepas tetapan kelajuan dimatikan dan alat tambahan kepala berhenti bergerak. Untuk menukar alat tambahan kepala, tarik keluar alat tambahan kepala sedia ada secara lurus untuk menanggalkan alat tambahan tersebut, kemudian masukkan kepala yang dikehendaki terus ke dalam bukaan sambil menolak kepala dengan kuat. Untuk alat tambahan kepala Garpu, luruskan tab pada garpu dengan alur pada bukaan dan tolak kepala dengan kuat.

MENGECAS

Caskan bateri sepenuhnya sehingga empat jam sebelum digunakan buat kali pertama. Untuk mengecas, sambungkan hujung DC pengecas 18V yang dibekalkan kepada port pengecasan di bahagian bawah pemegang dan sambungkan plag pengecas kepada salur keluar kuasa pada dinding. Jalur lampu LED akan berdenyut untuk menunjukkan paras bateri dan pengecasan aktif. Warna jalur lampu LED sepadan dengan tahap pengecasan daripada merah (rendah) kepada hijau (dicas sepenuhnya). Cas penuh ditunjukkan apabila jalur LED kekal hijau dan menyala sepenuhnya. Bateri boleh dicas semula pada bila-bila masa dan pada sebarang paras bateri. Anda tidak disyorkan untuk menggunakan bateri sepenuhnya sehingga paras LED merah. Masa penggunaan purata ialah 2+ jam bergantung pada tahap kelajuan dan tekanan yang dikenakan semasa menggunakan peranti.

PEMBERSIHAN DAN PENYIMPANAN

Pastikan kuasa OFF (DIMATIKAN) dan pengecas bateri tidak dipasangkan. Lap Hypervolt 2 anda dengan lembut menggunakan kain yang lembap dan bersih. Simpan peranti di tempat yang bersih, sejuk, kering dan jauh daripada cahaya matahari langsung apabila tidak digunakan.

MENYAMBUNG KEPADA APLIKASI HYPERICE

Untuk menyambungkan peranti anda kepada Aplikasi Hyperice melalui Bluetooth®, pastikan peranti anda dihidupkan, Bluetooth® dihidupkan pada telefon anda dan peranti anda berdekatan. Pilih rutin dalam Aplikasi Hyperice dan jika digesa, ketik “Scan for Devices” (Imbas untuk Mengesan Peranti). Pilih peranti anda apabila senarai pilihan dipaparkan pada skrin. HyperSmart™ akan menghidupkan peranti anda secara automatik serta melaraskan kelajuan dan keamatan semasa anda mengikuti rutin.

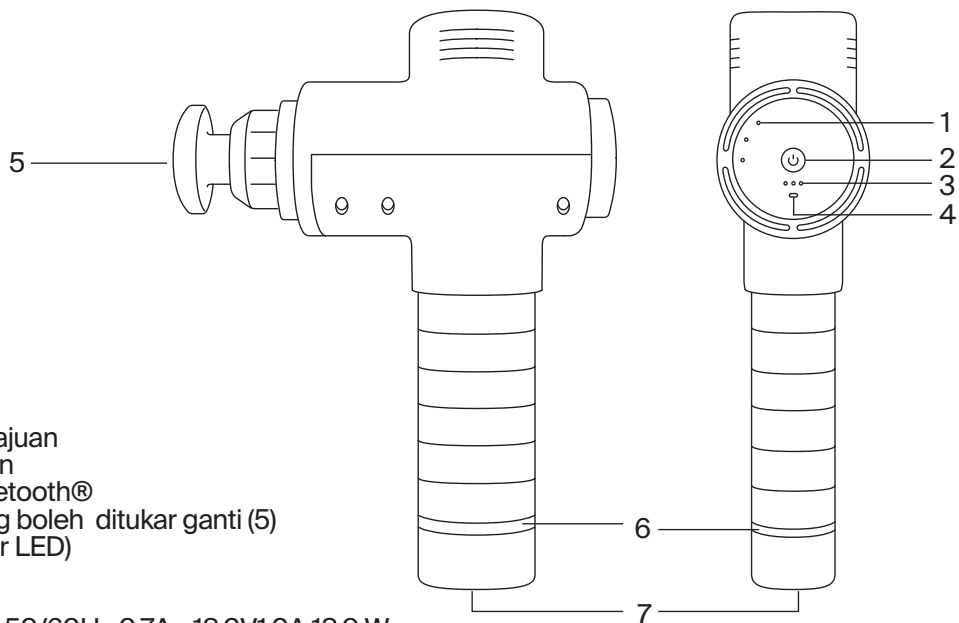

SPESIFIKASI

1. Penunjuk kelajuan (3)
2. Butang kuasa/tetapan kelajuan
3. Penunjuk penderia tekanan
4. Penunjuk sambungan Bluetooth®
5. Alat tambahan kepala yang boleh ditukar ganti (5)
6. Penunjuk paras bateri (jalur LED)
7. Port pengecasan

Pengecas AC-DC: 100-240V - 50/60Hz 0.7A - 18.0V1.0A 18.0 W
Bateri ion litium 2500mAh yang boleh dicas semula
Frekuensi: Tahap 1 - 2000/33 Hz, Tahap 2 - 2350/40 Hz, Tahap 3 - 2700/45 Hz
Berat: 1.8 paun/0.82 kg
Suhu (beroperasi): 0° C hingga +45° C [+32° F hingga +113° F]
Suhu (storan): -20° C hingga +25° C [-4° F hingga +77° F]

WARANTI

Produk ini dilindungi oleh jaminan terhad daripada Hyperice. Layari hyperice.com/warranty untuk mendapatkan maklumat lanjut tentang waranti di negara anda.

NL

OM HET RISICO OP ELEKTRISCHE SCHOKKEN, BRAND EN PERSOONLIJK LETSEL OF MATERIËLE SCHADE TE VERMINDEREN DIENT DIT APPARAAT TE WORDEN GEBRUIKT CONFORM DE VOLGENDE WAARSCHUWINGEN, VOORZORGSMAATREGELEN EN VEILIGHEIDSINSTRUCTIES.

BELANGRIJKE VEILIGHEIDSINSTRUCTIES - OORSPRONKELIJKE INSTRUCTIES

Lees alle instructies voordat u de Hypervolt 2 gebruikt.

GEVAAR

Om het risico op elektrische schokken te verminderen:

- Haal de stekker van dit apparaat altijd onmiddellijk na gebruik en vóór het reinigen uit het stopcontact.
- Als een apparaat in het water is gevallen, probeer het er dan niet uit te halen. Trek onmiddellijk de stekker uit het stopcontact.
- Niet gebruiken als u in bad zit of als u onder de douche staat.
- Plaats of bewaar het apparaat niet op een plek waar het kan vallen of in een badkuip of gootsteen kan worden getrokken. Niet in water of in een andere vloeistof plaatsen of laten vallen.

WAARSCHUWING

Om het risico op brandwonden, brand, elektrische schokken of persoonlijk letsel te verminderen:

- Een apparaat moet nooit onbeheerd worden achtergelaten terwijl het op de stroom is aangesloten. Haal de stekker van het apparaat uit het stopcontact wanneer het niet in gebruik is en voordat u onderdelen aanbrengt of verwijdert.
- Niet onder een deken of kussen gebruiken. Er kan overmatige verhitting optreden die brand, elektrische schokken of lichamelijk letsel zou kunnen veroorzaken.
- Dit apparaat kan worden gebruikt door kinderen van 8 jaar en ouder en door mensen met verminderde fysieke, zintuiglijke of geestelijke vermogens of door mensen die over weinig ervaring en kennis beschikken, mits er toezicht is of als ze instructies hebben gekregen over veilig gebruik van het apparaat en inzicht hebben in de mogelijke gevaren.
- Kinderen moeten onder toezicht staan om ervoor te zorgen dat ze niet met het apparaat spelen.
- Gebruik dit apparaat uitsluitend waarvoor het is bedoeld zoals wordt beschreven in deze handleiding. Gebruik geen opzetstukken die niet door de fabrikant zijn aanbevolen.
- Gebruik dit apparaat nooit als het snoer of de stekker beschadigd is, als het niet goed werkt, als het gevallen of beschadigd is, of als het nat is geworden. Breng het apparaat naar een servicecentrum voor inspectie en reparatie.
- Draag dit apparaat niet aan het netsnoer en gebruik het snoer niet als handvat.
- Houd het snoer uit de buurt van verwarmde oppervlakken.
- Gebruik het apparaat nooit terwijl de luchtopeningen geblokkeerd zijn. Houd de luchtopeningen vrij van pluizen, haar of andere dingen die de luchtstroom kunnen bemoeilijken.
- Laat nooit een voorwerp in een opening vallen en stop er nooit iets in.
- Niet buitenshuis gebruiken.
- Gebruik het apparaat niet in ruimten waar spuitbussen (sprays) worden gebruikt of waar zuurstof wordt toegediend.
- Gebruik het nooit op een zacht oppervlak zoals een bed of bank, waar de luchtopeningen kunnen worden geblokkeerd.
- Gebruik het apparaat niet in de buurt van losse kleding of sieraden.

- Houd lang haar uit de buurt van het apparaat tijdens gebruik.
- Reinigen en regulier onderhoud mogen zonder toezicht niet door kinderen worden uitgevoerd.
- Verwijder geen schroeven en demonteer het apparaat niet.
- Laat het apparaat niet langer dan een uur achter elkaar werken. In de Engelse versie staat het apparaat 30 min te laten rusten na 1 uur gebruik.
- Koppel het apparaat na het opladen of vóór gebruik los.
- Gebruik het apparaat alleen volgens de Gebruiksaanwijzing.
- Gebruik de Hypervolt 2 alleen op droge, schone lichaamsdelen door lichte druk op het betreffende gebied uit te oefenen en er per lichaamsdeel ongeveer zestig (60) seconden overheen te bewegen. De Hypervolt 2 mag alleen worden gebruikt op lichaamsdelen met zacht weefsel en mag niet worden gebruikt op harde of benige lichaamsdelen of op het hoofd. Staak het gebruik van de Hypervolt 2 onmiddellijk als iemand pijn of ongemak ervaart, afgezien van lichte spierpijn. Er kunnen blauwe plekken ontstaan door het gebruik van de Hypervolt 2 ongeacht de druk die op het gebied is uitgeoefend. Mochten er blauwe plekken ontstaan, dan mag u de Hypervolt 2 niet op de blauwe plek(ken) gebruiken totdat de blauwe plek volledig is genezen. Het gebruik van de Hypervolt 2 moet ook worden vermeden op blauwe plekken, kneuzingen, huiduitslag, geïrriteerde delen of open wonden totdat deze volledig zijn genezen. Houd bij het gebruik van de Hypervolt 2 vingers, tenen, haar en andere lichaamsdelen uit de buurt van de achterkant van het opzetstuk om te voorkomen dat er huid of haar in komt.

De Hypervolt 2 mag uitsluitend worden opgeladen met de dubbel geïsoleerde, 18 VDC-oplader van Hyperice (modelnummer MX24Z2-1801000) die met het apparaat is geleverd. Laad de Hypervolt 2 niet 's nachts op en laat de Hypervolt 2 niet onbeheerd achter tijdens het opladen of wanneer deze in gebruik is.

Gebruik de Hypervolt 2 of enig ander percussieapparaat niet zonder de voorafgaande toestemming van uw arts in een van de volgende gevallen:
- Zwangerschap, diabetes met complicaties zoals neuropathie of netvliesbeschadiging, het dragen van pacemakers, een recente operatie of verwonding, epilepsie of migraine, hernia, spondylolistesis, spondylolyse of spondylose, recente vervanging van een gewricht of spiraaltje, metalen pennen of platen of eventuele zorgen over uw lichamelijke gezondheid. Kwetsbare personen en kinderen moeten bij gebruik van percussie- of trilapparatuur worden begeleid door een volwassene. Deze contra-indicaties betekenen niet dat u geen percussie- of trilapparaat kunt gebruiken, maar we raden u aan om eerst uw arts te raadplegen. Er wordt voortdurend onderzoek gedaan naar de effecten van percussiemassage voor specifieke medische aandoeningen; dit kan leiden tot verkorting van de lijst met contra-indicaties die hierboven te zien is.

De Hypervolt 2 bevat een batterij die op een veilige manier moet worden ingeleverd bij een geschikte afvalverwerkings- of recyclingfaciliteit voor elektronisch afval. Dit apparaat bevat batterijen die niet vervangbaar zijn.

LET OP

De in dit apparaat gebruikte batterij kan een risico op brand of chemische brandwonden opleveren als het apparaat verkeerd wordt gebruikt. Demonteer hem niet, verwarm hem niet boven de 100 °C en verbrand hem niet. Voer de batterij direct af. Houd hem uit de buurt van kinderen. Demonteer hem niet en voer hem niet af met afval dat wordt verbrand.

BEWAAR DEZE INSTRUCTIES

De Hypervolt 2 is een draagbaar massageapparaat dat gebruikmaakt van percussie en dat gerichte drukpulsen levert om spieren te verzorgen, spanning te verminderen, een ontspannende massage te bieden, opwarming en herstel te versnellen en te helpen de flexibiliteit en het bewegingsbereik te behouden.

BEDIENING
Schakel uw Hypervolt 2 IN door drie seconden lang op de aan/uit- en snelheidsinstelknop te drukken. Als uw apparaat is ingeschakeld, brandt de batterijniveau-indicator (ledstrip) onder op het handvat. Druk nogmaals op de aan/uit- en snelheidsinstelknop om snelheid één te selecteren. Uw Hypervolt 2 is nu klaar voor gebruik. Verander de snelheid (1-3) door per snelheid eenmaal op de aan/uit- en snelheidsinstelknop te drukken. De lampjes geven de huidige snelheid aan.

OPZETSTUKKEN VERWISSELEN
Verwissel opzetstukken alleen nadat de snelheidsinstelling is uitgeschakeld en het opzetstuk is gestopt met bewegen. Om de opzetstukken te verwisselen trekt u het bestaande opzetstuk er recht uit om het te verwijderen en steekt u het gewenste opzetstuk direct in de opening terwijl u er stevig op drukt. Als u het vorkopzetstuk wilt gebruiken, zorg dan dat het lipje op de vork is uitgelijnd met de groef op de opening en druk er stevig op.

OPLADEN
Laad de batterij volledig op vóór het eerste gebruik; dit kan tot vier uur duren. Om de batterij op te laden sluit u het DC-uiteinde van de geleverde 18 V-oplader aan op de laadpoort onder op het handvat en stopt u de stekker van de oplader in het stopcontact. De ledlichtstrip knippert om het batterijniveau te tonen en aan te geven dat de batterij wordt opgeladen. De kleuren van de ledlichtstrip komen overeen met het laadniveau en gaan van rood (laag) naar groen (volledig opgeladen). Als de batterij volledig is opgeladen, blijft de ledstrip groen en volledig verlicht. De batterij kan op elk moment en bij elk batterijniveau opnieuw worden opgeladen. We adviseren u om de batterij niet volledig leeg te laten raken tot het rode ledniveau. De gemiddelde batterijduur is 2+ uur, afhankelijk van het snelheidsniveau en de tijdens gebruik toegepaste druk.

REINIGEN EN BEWAREN
Zorg dat de stroom is uitgeschakeld en dat de batterijlader niet is aangesloten. Gebruik een vochtige, schone doek en veeg uw Hypervolt 2 voorzichtig af. Bewaar het apparaat op een schone, koele, droge plaats, weg van direct zonlicht, wanneer het niet in gebruik is.

VERBINDING MAKEN MET DE HYPERICE-APP
Om uw apparaat via Bluetooth® met de Hyperice-app te verbinden moet u ervoor zorgen dat uw apparaat is ingeschakeld, Bluetooth® op uw telefoon aan staat en uw apparaat zich binnen korte afstand bevindt. Selecteer een routine in de Hyperice-app en tik op “Scan for Devices” (Scannen op apparaten) als u hierom wordt gevraagd. Selecteer uw apparaat wanneer het op het scherm verschijnt. HyperSmart™ start automatisch uw apparaat en past de snelheid en intensiteit aan terwijl u de routine volgt.

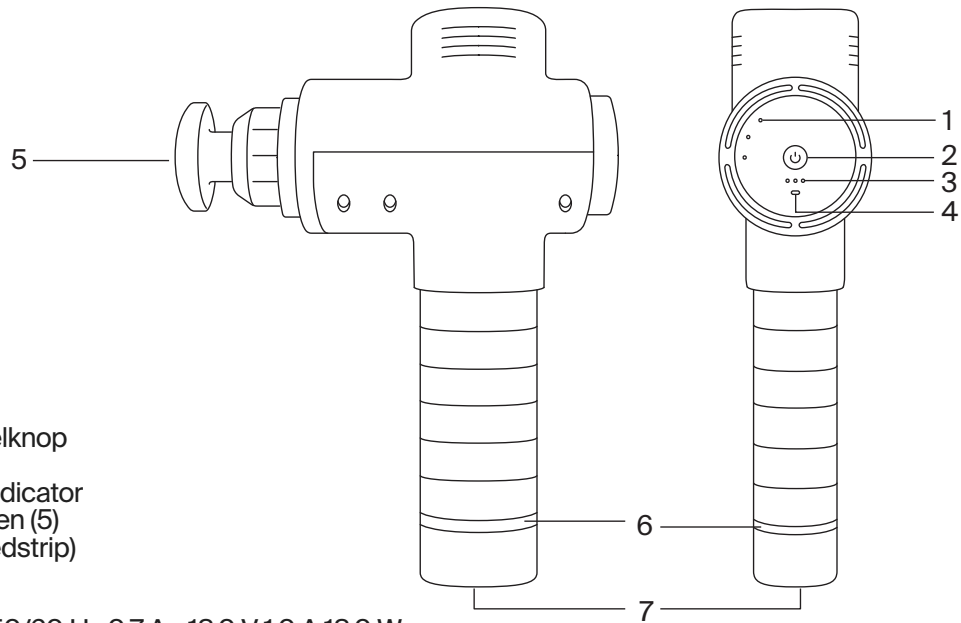

SPECIFICATIES
1. Snelheidsindicatoren (3)
2. Aan/uit- en snelheidsinstelknop
3. Druksensorindicatoren
4. Bluetooth®-verbindingsindicator
5. Verwisselbare opzetstukken (5)
6. Batterijniveau-indicator (ledstrip)
7. Laadpoort

AC/DC-oplader: 100-240 V - 50/60 Hz 0,7 A - 18,0 V 1,0 A 18,0 W
Herlaadbare lithium-ionbatterij van 2500 mAh
Frequentie: niveau 1 - 2000/33 Hz, niveau 2 - 2350/40 Hz, niveau 3 - 2700/45 Hz
Het gewicht wijkt af van de Engelse versie: 0,82 kg (1,8 lbs)
Temperatuur (in bedrijf): 0° C tot +45° C [+32° F tot +113° F]
Temperatuur (opslag): -20° C tot +25° C [-4° F tot +77° F]

GARANTIE
Dit product wordt gedekt door een beperkte garantie van Hyperice. Ga naar hyperice.com/warranty om de garantie in uw land te bekijken.

PL

ABY OGRANICZYĆ RYZYKO PORAŻENIA PRĄDEM, POŻARU ORAZ RYZYKO DLA ZDROWIA CZY MIENIA, Z URZĄDZENIA NALEŻY KORZYSTAĆ ZGODNIE Z PONIŻSZYMI OSTRZEŻENIAMI, UWAGAMI I WSKAZÓWKAMI DOTYCZĄCYMI BEZPIECZEŃSTWA.

WAŻNE WSKAZÓWKI DOTYCZĄCE EZPIECZEŃSTWA – ORYGINALNE INSTRUKCJE

Prosimy o przeczytanie wszystkich instrukcji przed korzystaniem z urządzenia Hypervolt 2.

NIEBEZPIECZEŃSTWO

Aby ograniczyć ryzyko porażenia prądem należy:

- Zawsze wyjmować wtyczkę z gniazdka sieci elektrycznej bezpośrednio po zakończeniu użytkowania urządzenia i przed czyszczeniem.
- Nie próbować wyciągać urządzenia, które wpadło do wody. Natychmiast wyjąć wtyczkę z gniazdka sieci elektrycznej.
- Nie używać w kąpieli ani pod prysznicem.
- Nie kłaść ani nie przechowywać urządzenia w miejscu, z którego mogłoby spaść lub zsunąć się do wanny lub umywalki. Nie zanurzać urządzenia w wodzie ani innych cieczach.

OSTRZEŻENIE

Aby zmniejszyć ryzyko poparzeń, pożaru, porażenia prądem czy doznania obrażeń:

- Urządzenie nigdy nie powinno być pozostawione bez nadzoru, gdy jest podłączone do sieci elektrycznej. Należy wyjmować wtyczkę z gniazdka sieci elektrycznej, gdy nie jest używane oraz przed założeniem lub zdjęciem końcówek.
- Nie stosować pod kocem czy poduszką. Może dojść do przegrzania i do pożaru, porażenia prądem albo obrażeń ciała.
- Z urządzenia mogą korzystać dzieci w wieku od 8 lat oraz osoby o ograniczonej sprawności fizycznej, zmysłowej czy umysłowej bądź niemające stosownej wiedzy i doświadczenia, o ile robią to pod nadzorem albo zostały poinstruowane w zakresie korzystania z urządzenia w bezpieczny sposób i rozumieją możliwe zagrożenia.
- Dzieci powinny być nadzorowane, aby upewnić się, że nie bawią się urządzeniem.
- Urządzenia należy używać wyłącznie zgodnie z jego przeznaczeniem opisanym w niniejszej instrukcji. Nie stosować akcesoriów niezalecanych przez producenta.
- Nie wolno korzystać z urządzenia, które ma uszkodzony przewód zasilający albo wtyczkę, które nie działa prawidłowo, które zostało upuszczone lub uszkodzone, bądź uległo zawilgoceniu. Należy oddać urzadzenie wraz z zasilaczem do serwisu w celu dokonania przeglądu i naprawy.
- Nie przenosić urządzenia za przewód zasilający ani nie używać przewodu jako uchwytu.
- Odsunąć przewód zasilajacy od gorących powierzchni.
- Nigdy nie używać urządzenia z zablokowanymi otworami wentylacyjnymi. Otwory wentylacyjne powinny być wolne od zanieczyszczeń, włosów lub innych substancji, które mogą utrudniać przepływ powietrza.
- Nigdy nie wolno upuszczać ani wkładać żadnych przedmiotów do żadnego otworu w urządzeniu.
- Nie używać na zewnątrz.
- Nie używać urzadzenia w pomieszczeniach gdzie korzysta się z wyrobów w aerozolu ani w przypadku podawania tlenu.
- Nigdy nie wolno obsługiwać urządzenia na miękkich powierzchniach, takich jak łóżka lub kanapy, gdzie wyloty powietrza mogą ulec zablokowaniu.

- Nie wolno używać urządzenia w pobliżu luźnej odzieży lub biżuterii.
- Należy trzymać długie włosy z dala od urządzenia podczas użytkowania.
- Dzieciom bez nadzoru nie wolno wykonywać czyszczenia i konserwacji urządzenia.
- Nie wykręcać śrub ani nie podejmować prób demontażu.
- Nie korzystać z urządzenia przez dłużej niż godzinę. Po godzinie użytkowania odczekać 30 minut przed ponownym użyciem urządzenia.
- Należy odłączyć urządzenie od gniazdka sieci elektrycznej po ładowaniu lub przed użyciem.
- •ależy korzystać z urządzenia wyłącznie zgodnie z Instrukcją Użytkowania.
- Z urządzenia Hypervolt 2 należy korzystać wyłącznie na suchej, czystej skórze, delikatnie naciskając i prowadząc końcówkę po ciele, przez około 60 (sześćdziesiąt) sekund w jednym obszarze. Z urządzenia Hypervolt 2 należy korzystać wyłącznie na obszarach ciała pokrytych tkanką miękką. Nie wolno stosować na żadnych twardych czy kościstych obszarach ciała, w tym na głowie. Należy natychmiast przerwać zabieg z użyciem Hypervolt 2 w przypadku wystąpienia bólu czy dyskomfortu wykraczającego poza lekki ból mięśni. Po użyciu Hypervolt 2 mogą wystąpić siniaki, niezależnie od ustawień nacisku; jeśli siniaki się pojawią, nie należy korzystać z urządzenia Hypervolt 2 w miejscach ich występowania, do czasu pełnego zniknięcia siniaka. Należy też unikać stosowania Hypervolt 2 we wszelkich miejscach występowania siniaków, kontuzji, wysypki czy podrażnień bądź uszkodzenia skóry, do czasu ich pełnego zagojenia. Podczas korzystania z urządzenia Hypervolt 2 należy zwrócić uwagę na to, aby palce rąk i stóp, włosy, i inne części ciała nie znalazły się w pobliżu tylnej części końcówki, by uniknąć ich uchwycenia czy zaplątania się włosów

Urządzenie Hypervolt 2 należy ładować wyłącznie przy pomocy zasilacza z podwójną izolacją Hyperice 18 VDC (numer modelu MX24Z2-1801000) wchodzącego w skład zestawu. Nie zostawiać urządzenia Hypervolt 2 podłączonego do ładowarki przez noc, ani nie pozostawiać Hypervolt 2 bez nadzoru podczas ładowania lub użycia.

W żadnym z poniższych przypadków nie wolno korzystać z urządzenia Hypervolt 2 ani żadnego innego urządzenia do masażu perkusywnego bez uprzedniej zgody lekarza:
- ciąża, cukrzyca z chorobami towarzyszącymi takimi jak neuropatia czy uszkodzenie siatkówki, stosowanie stymulatorów serca, niedawno przebyty zabieg chirurgiczny czy uraz, padaczka bądź migrena, przepuklina kręgosłupa, kręgozmyk, kręgoszczelina albo zmiany zwyrodnieniowe kręgosłupa, niedawne zabiegi wszczepienia protezy stawu albo założenia wkładki wewnątrzmacicznej, metalowe śruby albo płytki czy jakiekolwiek problemy w zakresie stanu zdrowia fizycznego. Osobom słabym fizycznie i dzieciom powinna towarzyszyć osoba dorosła przy korzystaniu z urządzenia do masażu perkusywnego czy wibracyjnego. Powyższe przeciwwskazania nie oznaczają, że wymienione osoby nie mogą korzystać z urządzenia do masażu perkusywnego czy wibracyjnego, ale przed skorzystaniem z niego radzimy skonsultować się z lekarzem. Trwają badania nad efektywnością masażu perkusywnego w przypadku konkretnych schorzeń medycznych, które mogą skutkować skróceniem powyższej listy przeciwwskazań

Hypervolt 2 zawiera akumulator, który należy w sposób bezpieczny zutylizować, korzystając z odpowiedniego punktu odbioru odpadów elektronicznych albo odzysku. To urządzenie zawiera baterie, których nie można wymienić.

UWAGA

Akumulator użyty w tym urządzeniu może stwarzać ryzyko pożaru lub poparzenia chemicznego w przypadku niewłaściwego użytkowania. Nie demontować, nie ogrzewać do temperatury powyżej 100°C ani nie spalać. Jak najszybciej zutylizować zużyty akumulator. Trzymać poza zasięgiem dzieci. Nie demontować i nie wrzucać do ognia.

ZACHOWAĆ NINIEJSZĄ INSTRUKCJĘ

Urządzenie Hypervolt 2 to ręczne urządzenie do masażu perkusywnego, które dostarcza ukierunkowane impulsy ucisku, tym samym zapewniając pielęgnację mięśni, zmniejszając ich napięcie, zapewniając relaksujący masaż, przyspieszając rozgrzewkę i regenerację oraz utrzymując elastyczność i zakres ruchu.

EKSPLOATACJA
Włączyć urządzenie Hypervolt 2, wciskając przycisk zasilania/ustawiania prędkości przez trzy sekundy. Gdy urządzenie jest włączone, wskaźnik poziomu naładowania akumulatora (pasek LED) u podstawy rączki zaświeci się. Ponownie nacisnąć przycisk zasilania/ustawienia prędkości, aby wybrać pierwszą prędkość. Urządzenie Hypervolt 2 jest teraz gotowe do użycia. Prędkość zmienia się o jedną wartość (od 1 do 3) przy jednokrotnym naciśnięciu przycisku zasilania/ustawienia prędkości. Lampki wskazują aktualną prędkość.

ZMIANA KOŃCÓWEK
Wymieniać końcówki tylko po wyłączeniu ustawienia prędkości i zatrzymaniu ruchu końcówki. Aby zmienić końcówki, należy wyciągnąć bieżącą końcówkę, a następnie włożyć żądaną końcówkę bezpośrednio do otworu, mocno ją dociskając. W przypadku rozdwojonej końcówki należy dopasować wypustkę na rozdwojonej końcówce do rowka w otworze i mocno ją wcisnąć.

ŁADOWANIE
Przed pierwszym użyciem należy w pełni naładować akumulator przez maksymalnie cztery godziny. W celu ładowania należy podłączyć końcówkę dostarczonej 18 V ładowarki do gniazdka ładowania na spodzie rączki urządzenia i podłączyć ładowarkę do gniazdka sieci elektrycznej. Świecący pasek LED będzie pulsował, wskazując poziom naładowania akumulatora i aktywne ładowanie. Kolory paska LED odpowiadają poziomowi naładowania od czerwonego (niski) do zielonego (pełne naładowanie). Akumulator jest w pełni naładowany, gdy pasek LED pozostaje zielony i w pełni podświetlony. Akumulator może być ładowany w dowolnym czasie i przy dowolnym poziomie naładowania. Nie zaleca się całkowitego rozładowania akumulatora do poziomu czerwonego podświetlenia LED. Średni czas pracy wynosi ponad 2 godziny w zależności od poziomu prędkości i ucisku wywieranego podczas użytkowania.

CZYSZCZENIE I PRZECHOWYWANIE
Upewnić się, że urządzenie jest wyłączone (pozycja OFF), a akumulator jest odłączony. Użyć wilgotnej, czystej szmatki i delikatnie przetrzeć urządzenie Hypervolt 2. Przechowywać w czystym, chłodnym, suchym miejscu, z dala od bezpośredniego światła słonecznego, gdy nie jest używane.

POŁĄCZENIE Z APLIKACJĄ HYPERICE
Aby połączyć urządzenie z aplikacją Hyperice przez Bluetooth®, należy upewnić się, że urządzenie jest włączone, funkcja Bluetooth® jest włączona w telefonie, a urządzenia znajdują się w bliskiej odległości. Należy wybrać tryb w aplikacji Hyperice i po wyświetleniu komunikatu nacisnąć „Scan for Devices" (Skanuj w poszukiwaniu urządzeń). Wybrać dane urządzenie po tym, jak pojawi się na ekranie. HyperSmart™ automatycznie uruchomi urządzenie i dostosuje prędkość oraz intensywność terapii dla wybranego trybu.
.

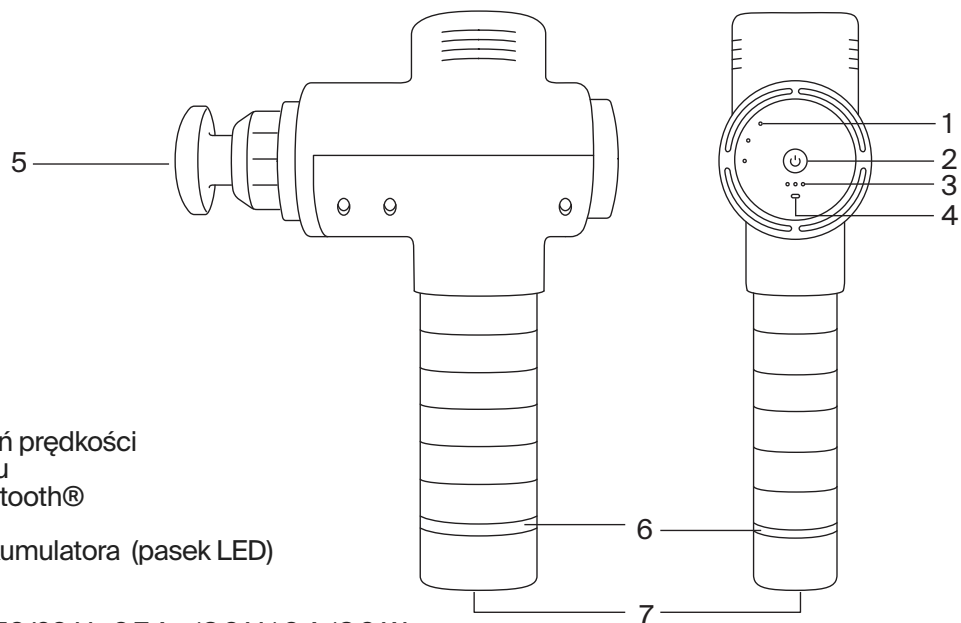

SPECYFIKACJA
1. Wskaźniki prędkości (3)
2. Przycisk zasilania/ustawień prędkości
3. Wskaźniki czujnika nacisku
4. Wskaźnik połączenia Bluetooth®
5. Wymienne końcówki (5)
6. Wskaźniki naładowania akumulatora (pasek LED)
7. Gniazdko ładowania

Zasilacz AC-DC: 100–240 V - 50/60 Hz 0,7 A - 18,0 V 1,0 A 18,0 W
Akumulator litowo-jonowy do wielokrotnego ładowania, 2500 mAh
Częstotliwość: Intensywność 1 – 2000/33 Hz, Intensywność 2 – 2350/40 Hz, Intensywność 3 – 2700/45 Hz
Waga: 0.82 kg (1,8 funta)
Temperatura (praca): 0°C do +45°C [+32° F do +113° F]
Temperatura (przechowywania): -20°C do +25°C [-4°F do +77°F]

GWARANCJA
Produkt jest objęty ograniczoną gwarancją firmy Hyperice. Informacje o zakresie gwarancji w danym kraju można znaleźć na stronie hyperice.com/warranty.

PT

PARA REDUZIR OS RISCOS DE CHOQUE ELÉTRICO, INCÊNDIO E FERIMENTOS OU DANOS MATERIAIS, ESTE DISPOSITIVO DEVE SER UTILIZADO DE ACORDO COM OS SEGUINTES AVISOS, ADVERTÊNCIAS E INSTRUÇÕES DE SEGURANÇA.

INSTRUÇÕES DE SEGURANÇA IMPORTANTES – INSTRUÇÕES ORIGINAIS

Leia todas as instruções antes de utilizar o Hypervolt 2.

PERIGO

Para reduzir o risco de choque elétrico:

- Retire sempre este dispositivo da tomada elétrica imediatamente após a sua utilização e antes de o limpar.
- Não apanhe um dispositivo que tenha caído na água. Retire imediatamente da tomada.
- Não utilize quando estiver no banho ou no duche.
- Não coloque nem guarde o dispositivo num local onde possa cair ou ser puxado para dentro de uma banheira ou lavatório. Não coloque nem deixe cair dentro de água ou de outro líquido.

AVISO

Para reduzir o risco de queimaduras, incêndio, choque elétrico ou ferimentos:

- Um dispositivo nunca deve ser deixado sem vigilância enquanto estiver ligado à corrente. Desligue a ficha da tomada quando não estiver a ser utilizado e antes de colocar ou retirar peças.
- Não utilize o aparelho debaixo de uma manta ou almofada. Tal poderá resultar num aquecimento excessivo, causando um incêndio, choque elétrico ou ferimentos.
- Este dispositivo pode ser utilizado por crianças a partir dos 8 anos de idade e por pessoas com capacidades físicas, sensoriais ou mentais reduzidas ou com falta de experiência e conhecimento, caso sejam supervisionadas ou lhes tenham sido dadas instruções relativas à utilização segura do dispositivo e tenham compreendido os perigos associados.
- As crianças devem ser supervisionadas para garantir que não brinquem com o aparelho.
- Utilize este dispositivo apenas para a utilização prevista, conforme descrito neste manual. Não utilize acessórios não recomendados pelo fabricante.
- Nunca utilize o dispositivo se este tiver um cabo ou ficha danificados, não estiver a funcionar corretamente, tiver caído ou se estiver danificado ou molhado. Devolva o dispositivo a um centro de assistência para que seja examinado e reparado.
- Não transporte este dispositivo segurando no cabo de alimentação nem utilize o cabo como pega.
- Mantenha o cabo afastado de superfícies aquecidas.
- Nunca utilize o dispositivo com as aberturas de ar bloqueadas. Mantenha as aberturas de ar livres de fiapos, cabelos ou qualquer substância que possa prejudicar o fluxo de ar.
- Nunca deixe cair nem introduza objetos nas aberturas.
- Não utilize em espaços ao ar livre.
- Não utilize em locais onde estejam a ser utilizados produtos aerossóis (spray) ou onde esteja a ser administrado oxigénio.
- Nunca utilize sobre uma superfície macia, como uma cama ou sofá, onde as aberturas de ar possam ficar bloqueadas.
- Não utilize o dispositivo próximo de roupas largas ou joias.
- Mantenha o cabelo comprido afastado do dispositivo durante a utilização.
- A limpeza e a manutenção não devem ser efetuadas por crianças sem supervisão.

- Não remova os parafusos nem tente desmontar.
- Não utilize continuamente durante mais de uma hora. Após uma hora de utilização, deixe o dispositivo repousar durante 30 minutos antes de o voltar a utilizar.
- Retire o dispositivo da tomada após o carregamento ou antes de o utilizar.
- Utilize o dispositivo apenas de acordo com as instruções de funcionamento.
- Quando utilizar o Hypervolt 2, faça-o apenas em superfícies secas e limpas do corpo, pressionando ligeiramente e deslocando-o pelo corpo, demorando cerca de sessenta (60) segundos em cada zona. O Hypervolt 2 deve ser utilizado apenas em áreas corporais de tecido mole e não deve ser utilizado em áreas rígidas ou ósseas do corpo, incluindo a cabeça. Se sentir dor ou desconforto, para além de dor muscular ligeira, deixe imediatamente de utilizar o Hypervolt 2. Podem ocorrer equimoses devido à utilização do Hypervolt 2, independentemente da pressão definida. Caso ocorram equimoses, não deverá utilizar o Hypervolt 2 na área afetada até que a equimose tenha desaparecido completamente. A utilização do Hypervolt 2 deve também ser evitada em todo o tipo de equimoses, contusões, erupções cutâneas ou áreas irritadas ou lesionadas da pele até que estas estejam completamente saradas. Quando utilizar o Hypervolt 2, certifique-se de que mantém os dedos das mãos, os dedos dos pés, o cabelo e outras partes do corpo afastados da parte de trás do acessório de modo a evitar entalamentos ou que o cabelo fique emaranhado.

O Hypervolt 2 apenas deve ser carregado com o carregador Hyperice de 18 V CC com isolamento duplo (número de modelo MX24Z2-1801000) fornecido com o dispositivo. Não carregue o Hypervolt 2 durante a noite nem deixe o Hypervolt 2 sem vigilância quando este estiver a carregar ou a ser utilizado.

Não utilize o Hypervolt 2 ou qualquer outro dispositivo de percussão sem obter primeiro a aprovação do seu médico caso se aplique alguma das seguintes condições:
- Gravidez, diabetes com complicações como neuropatia ou danos na retina, utilização de pacemakers, cirurgia ou ferimento recente, epilepsia ou enxaquecas, hérnia discal, espondilolistese, espondilólise ou espondilose, substituições recentes das articulações ou DIU, pinos ou placas metálicas ou quaisquer preocupações com a sua saúde física. As crianças e os indivíduos debilitados deverão ser acompanhados por um adulto aquando da utilização de um dispositivo de percussão ou vibração. Estas contraindicações não significam que não pode utilizar um dispositivo de percussão ou vibração. No entanto, aconselhamos que consulte o seu médico antes o fazer. Encontra-se em curso uma investigação sobre os efeitos da massagem de percussão em condições médicas específicas, o que pode resultar na redução da lista de contraindicações acima indicada.

O Hypervolt 2 contém uma bateria que deve ser eliminada em segurança num centro de eliminação ou reciclagem de resíduos eletrónicos adequado. Este aparelho contém baterias que não são substituíveis.

ADVERTÊNCIA

A bateria utilizada neste dispositivo pode apresentar um risco de incêndio ou de queimaduras químicas se for utilizada incorretamente. Não desmonte, aqueça acima de 100 °C ou incinere. Elimine a bateria usada imediatamente. Mantenha-a afastada das crianças. Não desmonte nem elimine no fogo.

GUARDE ESTAS INSTRUÇÕES

O Hypervolt 2 é um dispositivo de massagem de percussão portátil que fornece impulsos direcionados de pressão para cuidar dos músculos, aliviar a tensão, proporcionar uma massagem relaxante, acelerar o aquecimento e a recuperação e ajudar a manter a flexibilidade e a amplitude de movimentos.

FUNCIONAMENTO
Para ligar o Hypervolt 2, prima o botão de alimentação/definição de velocidade durante três segundos. Assim que o dispositivo for ligado, o indicador do nível da bateria (banda LED) na base da pega acende-se. Volte a premir o botão de alimentação/definição de velocidade para selecionar a primeira velocidade. O Hypervolt 2 está agora pronto para ser utilizado. Para mudar de velocidade (1-3), prima o botão de alimentação/velocidade uma vez por velocidade. As luzes indicam a velocidade atual.

MUDAR AS CABEÇAS
Mude os acessórios apenas depois de desligar a definição de velocidade e de a cabeça deixar de se mover. Para mudar de cabeça, puxe a cabeça existente para fora para a remover e insira a cabeça pretendida diretamente na abertura enquanto empurra firmemente. Para a cabeça de forquilha, alinhe a patilha na forquilha com a ranhura na abertura e empurre com firmeza.

CARREGAR A BATERIA

Carregue totalmente a bateria durante até quatro horas antes da primeira utilização. Para carregar, ligue a extremidade CC do carregador de 18 V fornecido à porta de carregamento na parte inferior da pega e ligue o carregador a uma tomada de parede. A faixa de luz LED acende-se para apresentar o nível da bateria e indicar um carregamento ativo. As cores da faixa de luz LED correspondem ao nível de carga, de vermelho (baixo) a verde (totalmente carregada). A carga total é indicada quando a luz LED permanece verde e totalmente iluminada. A bateria pode ser recarregada a qualquer altura e com qualquer nível da bateria. Não se recomenda que a bateria fique completamente descarregada até ao nível do LED vermelho. O tempo de funcionamento médio é superior a 2 horas, dependendo do nível de velocidade e da pressão aplicada durante a utilização.

LIMPEZA E ARMAZENAMENTO

Certifique-se de que a energia está desligada e de que o carregador da bateria não está colocado. Utilize um pano humedecido e limpo e limpe cuidadosamente o Hypervolt 2. Guarde num local limpo, seco e fresco, ao abrigo da luz solar direta, quando não estiver a ser utilizado.

LIGAÇÃO À APLICAÇÃO HYPERICE

Para ligar o dispositivo à aplicação Hyperice através de Bluetooth®, certifique-se de que o dispositivo está ligado, de que o Bluetooth® está ativado no seu telefone e de que o dispositivo está próximo. Selecione uma rotina na aplicação Hyperice e, se solicitado, toque em "Scan for Devices" (Procurar dispositivos). Selecione o seu dispositivo quando este aparecer no ecrã. O HyperSmart™ inicia automaticamente o dispositivo e ajusta a velocidade e a intensidade à medida que realiza a rotina.

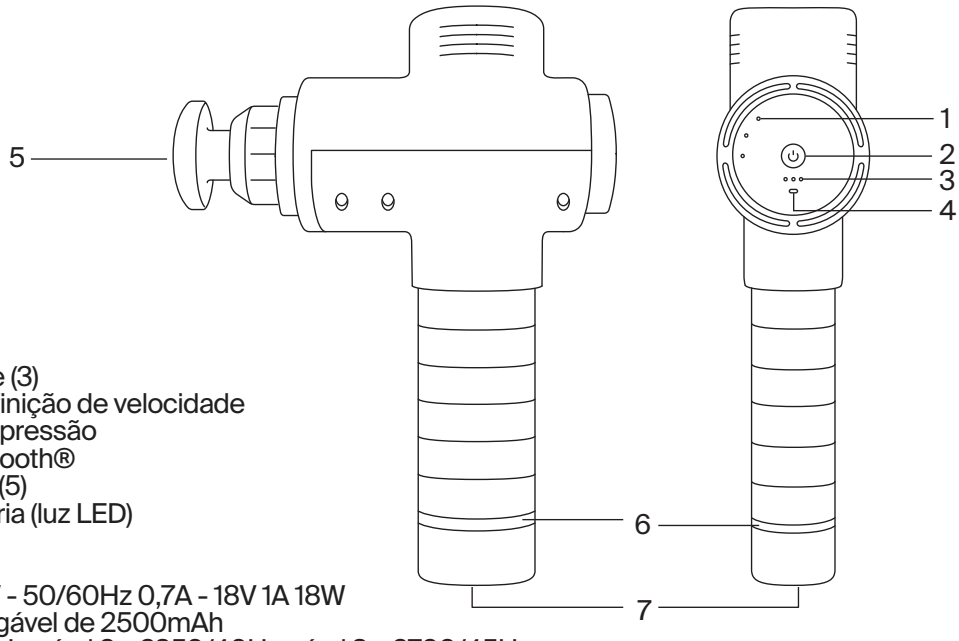

ESPECIFICAÇÕES

1. Indicadores de velocidade (3)
2. Botão de alimentação/definição de velocidade
3. Indicadores do sensor de pressão
4. Indicador de ligação Bluetooth®
5. Cabeças intercambiáveis (5)
6. Indicador do nível da bateria (luz LED)
7. Porta de carregamento

Carregador CA/CC: 100-240V - 50/60Hz 0,7A - 18V 1A 18W
Bateria de iões de lítio recarregável de 2500mAh
Frequência: Nível 1 – 2000/33Hz, nível 2 – 2350/40Hz, nível 3 – 2700/45Hz
Peso: 0,82kg/1,8lbs
Temperatura (operacional): 0° C a +45° C [+32° F a +113° F]
Temperatura (armazenamento): -20° C a +25° C [-4° F a +77° F]

GARANTIA

Este produto está abrangido por uma garantia limitada da Hyperice. Visite hyperice.com/warranty para consultar a garantia no seu país.

PT-BR

PARA REDUZIR OS RISCOS DE CHOQUE ELÉTRICO, INCÊNDIO E FERIMENTOS PESSOAIS, ESTE DISPOSITIVO DEVE SER USADO EM CONFORMIDADE COM OS SEGUINTES ALERTAS, ADVERTÊNCIAS E INSTRUÇÕES DE SEGURANÇA.

INSTRUÇÕES IMPORTANTES DE SEGURANÇA – INSTRUÇÕES ORIGINAIS

Leia todas as instruções antes de usar o Hypervolt 2.

PERIGO

Para reduzir o risco de choque elétrico:

- Sempre desconecte este dispositivo da tomada elétrica imediatamente após usá-lo e antes de limpá-lo.
- Não tente alcançar um dispositivo que tenha caído na água. Desconecte-o imediatamente.
- Não use durante o banho ou ducha.
- Não coloque nem armazene o dispositivo em um local de onde ele possa cair ou ser puxado para dentro de uma banheira ou pia. Não coloque nem derrube na água ou em outros líquidos.

ALERTA

Para reduzir o risco de queimaduras, incêndio, choque elétrico ou ferimentos pessoais:

- Um dispositivo nunca deve ser deixado sem supervisão quando conectado à alimentação elétrica. Desconecte da tomada quando não estiver em uso e antes de acrescentar ou remover peças.
- Não utilize sob um cobertor ou travesseiro. Pode ocorrer um aquecimento excessivo, levando a um incêndio, choque elétrico ou ferimentos pessoais.
- Este dispositivo pode ser usado por crianças com idade a partir de 8 anos e por pessoas com capacidades físicas, sensoriais ou mentais reduzidas, ou por pessoas sem experiência ou conhecimento, caso recebam supervisão ou instrução relativa ao uso do aparelho de modo seguro e compreendam os riscos envolvidos.
- As crianças devem ser supervisionadas para garantir que não brinquem com o aparelho.
- Use este dispositivo somente para o uso pretendido, conforme descrito neste manual. Não use acessórios não recomendados pelo fabricante.
- Nunca opere este dispositivo se o cabo ou o plugue estiver danificado, se o dispositivo não estiver funcionando adequadamente, se ele tiver sido derrubado ou danificado, ou se tiver sido molhado. Leve o dispositivo a um centro de serviço para que ele seja avaliado e consertado.
- Não segure este dispositivo pelo cabo de alimentação nem use o cabo como alça.
- Mantenha o cabo longe de superfícies aquecidas.
- Nunca opere o dispositivo com as aberturas de ar obstruídas. Mantenha as aberturas de ar livres de fiapos, cabelos ou qualquer substância que possa comprometer o fluxo de ar.
- Nunca derrube nem insira nenhum objeto em nenhuma abertura.
- Não use em ambientes ao ar livre.
- Não utilize em locais onde haja uso de dispositivos que produzem aerossol (spray) ou em locais onde haja administração de oxigênio.
- Nunca utilize sobre uma superfície macia, como uma cama ou um sofá, no qual as aberturas de ar possam ser obstruídas.
- Não use o dispositivo nas proximidades de roupas largas ou joias.
- Mantenha cabelos longos distantes do dispositivo durante o uso.
- A limpeza e a manutenção feita pelo usuário não devem ser realizadas por crianças sem supervisão.
- Não remova parafusos nem tente desmontar.
- Não opere de modo contínuo por mais de uma hora. Após uma hora de uso, deixe o dispositivo descansar por 30 minutos antes de uma nova utilização.

- Desconecte o dispositivo após o carregamento e antes do uso.
- Use o dispositivo apenas de acordo com as instruções operacionais.
- Use o Hypervolt 2 apenas em superfícies limpas e secas do corpo, pressionando levemente e movendo pelo corpo por aproximadamente 60 (sessenta) segundos por região. O Hypervolt 2 só deve ser usado em áreas com tecidos moles do corpo e não deve ser usado em áreas do corpo duras ou com ossos, inclusive a cabeça. Interrompa imediatamente o uso do Hypervolt 2 em caso de dor ou desconforto que não seja uma leve sensibilidade muscular. Podem surgir hematomas do uso do Hypervolt 2, independentemente da configuração da pressão. Caso surjam hematomas, não use o Hypervolt 2 na área com hematomas até que eles tenham desaparecido completamente. Deve-se evitar também o uso do Hypervolt 2 em todos os machucados, contusões, erupções cutâneas ou em áreas irritadas ou feridas da pele até que tenham se curado por completo. Ao usar o Hypervolt 2, mantenha os dedos das mãos e dos pés, cabelos e outras partes do corpo longe da parte traseira da cabeça do acessório, para evitar pinçamento ou emaranhamento de cabelos.

O Hypervolt 2 só deve ser carregado com o carregador Hyperice duplamente isolado de 18 Vcc (modelo número MX24Z2-1801000) que foi fornecido com o dispositivo. Não deixe o Hypervolt 2 carregando durante a noite nem o deixe sem supervisão durante o carregamento ou o uso.

Não use o Hypervolt 2 nem qualquer dispositivo de percussão sem primeiro obter aprovação de seu médico em qualquer um dos seguintes casos:
- Gravidez, diabetes com complicações, como neuropatia ou lesão na retina, uso de marca-passos, cirurgia ou ferimento recente, epilepsia ou enxaqueca, hérnias de disco, espondilolistese, espondilólise ou espondilose, colocação recente de próteses de articulação ou DIU, pinos de metal ou placas, ou quaisquer problemas na sua saúde física. Pessoas fragilizadas ou crianças devem estar acompanhadas de um adulto durante o uso de qualquer dispositivo de percussão ou vibração. Essas contraindicações não significam que você não pode usar um dispositivo de percussão ou vibração, mas aconselhamos que, antes de fazê-lo, consulte seu médico. Estão sendo realizadas pesquisas contínuas sobre os efeitos da massagem de percussão para problemas médicos específicos. Elas poderão resultar na diminuição da lista de contraindicações mostrada acima.

O Hypervolt 2 contém uma bateria que deve ser descartada com segurança em um local de descarte de lixo eletrônico adequado ou em uma instalação de reciclagem. Este aparelho contém baterias que não são substituíveis.

CUIDADO

A bateria utilizada neste dispositivo pode representar um risco de incêndio ou de queimadura química em caso de tratamento inadequado. Não a desmonte, não a aqueça acima de 100 °C nem a incinere. Descarte adequadamente a bateria usada. Mantenha fora do alcance de crianças. Não a desmonte nem a descarte no fogo.

GUARDE ESTAS INSTRUÇÕES

O Hypervolt 2 é um dispositivo de massagem de percussão que distribui pulsos de pressão direcionados para tratar músculos, aliviar tensões, oferecer uma massagem relaxante, acelerar o aquecimento e a recuperação, e ajudar a manter a flexibilidade e a amplitude de movimentos.

Operação
Ligue o Hypervolt 2 pressionando por três segundos o botão de energia/ajuste da velocidade. Quando o dispositivo estiver ligado, o indicador de nível da bateria (faixa de LED) na base do cabo será iluminado. Pressione novamente o botão de energia/ajuste da velocidade para selecionar a velocidade um. Seu Hypervolt 2 está pronto para ser usado. Mude a velocidade (de 1 a 3) pressionando o botão de energia/ajuste da velocidade um vez por velocidade. As luzes indicarão a velocidade atual.

Trocando os acessórios da cabeça
Somente troque os acessórios depois de ter desligado o ajuste de velocidade e quando o acessório da cabeça tiver parado de se mover. Para trocar os acessórios da cabeça, puxe para fora o acessório da cabeça presente para removê-lo e insira a cabeça desejada diretamente na abertura, empurrando com firmeza. Para o acessório da cabeça de garfo, alinhe a aba do garfo com a ranhura na abertura e empurre com firmeza.

Carregamento
Carregue totalmente a bateria por até quatro horas antes do primeiro uso. Para carregar, conecte a extremidade CC do carregador de 18 V fornecido à porta de carregamento na parte inferior do cabo e conecte o carregador à tomada na parede. A faixa de luz LED piscará para mostrar o nível da bateria e indicar o carregamento ativo. As cores da faixa de luz LED correspondem ao nível de carga, e variam de vermelho (baixo) a verde (totalmente carregado). A carga completa é indicada quando a faixa de LED fica verde e totalmente iluminada. A bateria pode ser recarregada a qualquer momento e com qualquer nível de carga. Não é recomendável esgotar totalmente a bateria até o nível do LED vermelho. O tempo de funcionamento médio é de 2 horas ou mais, dependendo do nível da velocidade e da pressão aplicada durante o uso.

Limpeza e armazenamento
Certifique-se de que o dispositivo esteja desligado e o carregador da bateria não esteja conectado. Passe gentilmente um pano limpo úmido no seu Hypervolt 2. Quando não estiver usando, guarde-o em um local limpo, seco e fresco, sem incidência direta da luz solar.

Conectando-se ao aplicativo Hyperice
Para conectar o seu dispositivo ao aplicativo Hyperice por Bluetooth®, verifique se ele está ligado, se o Bluetooth® está ativado no seu celular e se o dispositivo está próximo. Selecione uma rotina no aplicativo Hyperice e, se solicitado, toque em "Buscar dispositivos". Selecione seu dispositivo quando ele aparecer na tela. O HyperSmart™ ativará automaticamente seu dispositivo e ajustará a velocidade e a intensidade à medida que você segue a rotina.

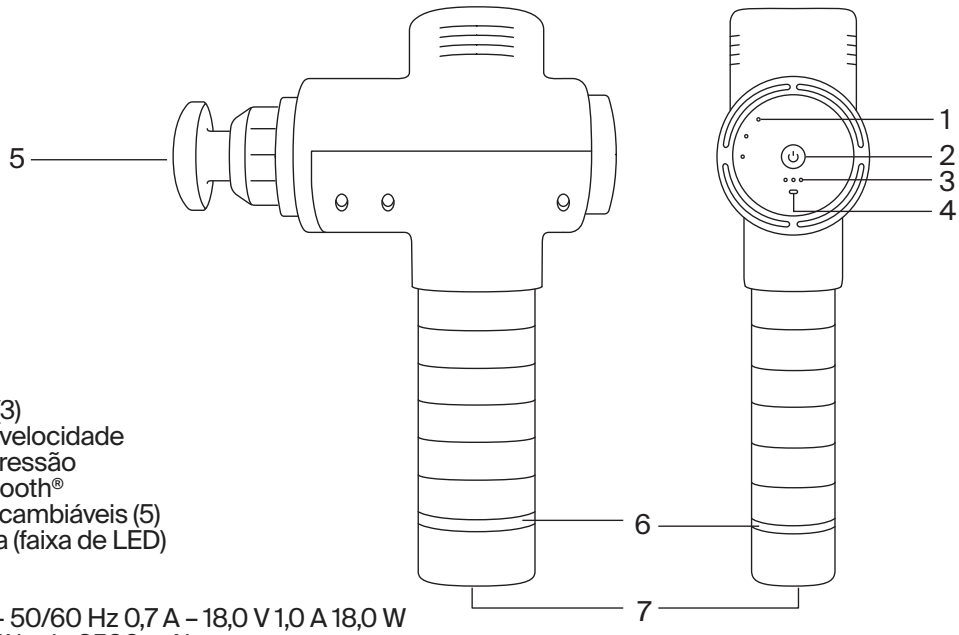

Especificações
1. Indicadores de velocidade (3)
2. Botão de energia/ajuste da velocidade
3. Indicadores do sensor de pressão
4. Indicador de conexão Bluetooth®
5. Acessórios de cabeça intercambiáveis (5)
6. Indicador do nível da bateria (faixa de LED)
7. Porta de carregamento

Carregador CA/CC: 100-240 V – 50/60 Hz 0,7 A – 18,0 V 1,0 A 18,0 W
Bateria recarregável de íons de lítio de 2500 mAh
Frequência: Nível 1 – 2000/33 Hz, Nível 2 – 2350/40 Hz, Nível 3 – 2700/45 Hz
Peso: 1,8 lbs/0,82 kg
Temperatura (em funcionamento): 0° C a +45° C [+32° F a +113° F]
Temperatura (para armazenamento): -20° C a +25° C [-4° F a +77° F]

Garantia
Este produto é coberto por uma garantia limitada da Hyperice. Visite o site hyperice.com/warranty para consultar a garantia do seu país.

RO

PENTRU A REDUCE RISCURILE DE ELECTROCUTARE, INCENDIU ȘI VĂTĂMĂRI CORPORALE SAU DAUNE MATERIALE, ACEST DISPOZITIV TREBUIE UTILIZAT CONFORM URMĂTOARELOR AVERTISMENTE, PRECAUȚII ȘI INSTRUCȚIUNI DE SIGURANȚĂ.

INSTRUCȚIUNI DE SIGURANȚĂ IMPORTANTE - INSTRUCȚIUNI DE FOLOSIRE

Citiți toate instrucțiunile înainte de a utiliza Hypervolt 2.

PERICOL

Pentru a reduce riscurile de electrocutare:

- Deconectați întotdeauna acest dispozitiv de la priza electrică imediat după utilizare și înainte de curățare.
- Nu apucați dispozitivul dacă a căzut în apă. decuplați-l imediat de la priză;
- Nu utilizați dispozitivul când faceți baie sau sunteți în duș;
- Nu amplasați sau depozitați dispozitivul într-un loc din care poate să cadă sau să fie tras în cadă sau în chiuvetă. nu scufundați sau nu scăpați în apă sau alt lichid.

AVERTISMENT

Pentru a reduce riscul de arsuri, incendiu, electrocutare sau de vătămare a altor persoane:

- Un dispozitiv nu trebuie lăsat niciodată nesupravegheat când este conectat. Deconectați-l de la priză atunci când nu îl utilizați și înainte de a-l pune pe dvs. sau de a scoate piese din acesta.
- Nu se utilizează sub pătură sau pernă. Se poate acumula căldură excesivă care poate cauza un incendiu, electrocutarea sau vătămarea persoanelor.
- Acest dispozitiv poate fi utilizat de copiii cu vârste începând de la 8 ani și persoane care au capacități fizice, senzoriale sau mentale reduse sau fără experiență și cunoștințe dacă sunt supravegheate sau au primit instruire cu privire la utilizarea aparatului într-un mod sigur și dacă înțeleg pericolele implicate.
- Copiii trebuie supravegheați pentru a se asigura că nu se joacă cu aparatul.
- Utilizați acest dispozitiv doar în scopul pentru care a fost proiectat, după cum se descrie în acest manual. nu utilizați accesorii de masaj care nu sunt recomandate de producător.
- Nu utilizați niciodată acest dispozitiv dacă are cablul sau ștecherul deteriorat, sau dacă nu funcționează corespunzător, dacă a fost scăpat, deteriorat sau scufundat în apă. Returnați dispozitivul la un centru de service pentru verificare și reparații.
- Nu transportați acest dispozitiv ținându-l de cablul de alimentare sau nu folosiți cablul pe post de mâner.
- Țineți cablul la distanță de suprafețele încălzite.
- Nu folosiți niciodată dispozitivul cu orificiile de aer blocate. Păstrați orificiile de aer libere de scame, păr sau orice substanță care ar putea afecta fluxul de aer.
- Nu scăpați și nu introduceți niciodată vreun obiect în nicio deschizătură.nu utilizați dispozitivul în aer liber.
- Nu utilizați dispozitivul în locuri unde se folosesc dispozitive cu aerosoli (spray) sau unde se administrează oxigen.
- Nu utilizați niciodată pe o suprafață moale, precum un pat sau o canapea unde orificiile de aer pot fi blocate.
- Nu utilizați dispozitivul în imediata apropiere a hainelor lejere sau a bijuteriilor.
- Țineți părul lung departe de dispozitiv în timpul utilizării.
- Nu se vor ocupa copii nesupravegheați de curățarea și întreținerea realizate de utilizator.
- Nu scoateți șuruburile sau nu încercați să dezasamblați dispozitivul.
- Nu utilizați dispozitivul în continuu mai mult de o oră. După o oră de utilizare, lăsați dispozitivul în repaus timp de 30 de minute înainte de reutilizare.

- Deconectați dispozitivul după încărcare sau înainte de utilizare.
- Utilizați dispozitivul numai conform Instrucțiunilor de utilizare.
- Hypervolt 2 trebuie utilizat numai pe o suprafață uscată și curată a corpului, apăsând ușor și mișcându-l timp de aproximativ șaizeci (60) de secunde în fiecare zonă. Hypervolt 2 trebuie folosit numai pe zonele cu țesuturi moi ale corpului, nefiind indicat pentru cele dure sau osoase, inclusiv pe cap. Opriți imediat utilizarea aparatului Hypervolt 2 dacă simțiți durere sau disconfort, cu excepția unor dureri musculare ușoare. Pot să apară vânătăi din cauza utilizării aparatului Hypervolt 2, indiferent de setarea pentru presiune și dacă apar, nu trebuie să mai utilizați Hypervolt 2 pe zona afectată până la vindecarea completă. Trebuie evitată utilizarea aparatului Hypervolt 2 pe toate zonele cu vânătăi, contuzii, erupții sau iritații sau leziuni cutanate până la vindecarea completă a acestora. Când utilizați Hypervolt 2 asigurați-vă că țineți degetele de la mâini și picioare, părul și alte părți ale corpului departe de partea din spate a accesoriul atașat pentru a evita prinderea acestora sau a părului.

Hypervolt 2 trebuie încărcat doar cu încărcătorul Hyperice de 18 V c.c., cu izolație dublă (modelul cu numărul MX24Z2-1801000) care este furnizat odată cu dispozitivul. Nu încărcați Hypervolt 2 peste noapte sau nu îl lăsați nesupravegheat când se încarcă sau este pornit.

Nu utilizați Hypervolt 2 sau orice alt aparat cu percuție fără a primi mai întâi aprobarea medicului într-una dintre următoarele situații:
- sarcină, diabet cu unele complicații precum neuropatie sau deteriorarea retinei, uzura stimulatoarelor cardiace, intervenție chirurgicală sau leziuni recente, epilepsie sau migrene, hernie de disc, spondilolistezis, spondiloliză sau spondiloză, intervenții recente de înlocuire a articulațiilor sau a dispozitivelor intrauterine, ace sau plăci metalice sau orice alte probleme de sănătate fizică. Persoanele sensibile și copiii trebuie să fie supravegheați de un adult când utilizează un aparat cu percuție sau cu vibrații. Aceste contraindicații nu înseamnă că nu puteți să utilizați un dispozitiv cu percuție sau cu vibrații, ci vă recomandăm ca înainte de aceasta să consultați un medic. Sunt în derulare cercetări privind efectele masajului cu percuție pentru anumite afecțiuni medicale, care pot duce la scurtarea listei de contraindicații, prezentate mai sus.

Hypervolt 2 conține o baterie care trebuie eliminată în siguranță la un centru adecvat de eliminare sau reciclare a deșeurilor electronice. Acest aparat conține baterii care nu pot fi înlocuite.

Bateria utilizată în acest dispozitiv poate prezenta un risc de incendiu sau de arsură chimică dacă nu este utilizată corespunzător. Nu dezasamblați, încălziți la peste 100 °C sau incinerați. Eliminați bateria uzată cu promptitudine. A se feri de accesul copiilor. A nu se dezasambla și a nu se arunca în foc.

PĂSTRAȚI ACESTE INSTRUCȚIUNI

Hypervolt 2 este un dispozitiv portabil de masaj cu percuție care oferă impulsuri de presiune direcționate pentru îngrijirea mușchilor, detensionarea acestora, pentru a oferi un masaj relaxant, pentru a accelera încălzirea și recuperarea și pentru a ajuta la menținerea flexibilității și a intervalului de mișcare.

UTILIZAREA

Porniți dispozitivul dvs. Hypervolt 2 apăsând butonul de pornire/setare a vitezei timp de trei secunde. Odată ce dispozitivul este pornit, indicatorul pentru nivelul bateriei (bară cu LED-uri) aflat la baza mânerului se va aprinde. Apăsați butonul de pornire/setare a vitezei din nou pentru a selecta treapta unu de viteză. Acum aparatul dvs. Hypervolt 2 este gata de utilizare. Schimbați vitezele (1-3) apăsând butonul de pornire/setare a vitezei câte o dată pentru fiecare treaptă. Indicatoarele luminoase vor indica viteza curentă.

SCHIMBAREA ACCESORIILOR

Schimbați accesoriile numai după ce setarea vitezei este oprită și accesoriul nu se mai mișcă. Pentru schimbarea accesoriilor, trageți accesoriul existent în afară pentru a-l scoate și introduceți accesoriul dorit direct în deschizătură în timp ce împingeți ferm. Pentru accesoriul Furculiță, aliniați clema de pe „furculiță” cu canelura de pe deschizătură și împingeți ferm.

ÎNCĂRCAREA

Încărcați complet bateria până la patru ore înainte de prima utilizare. Pentru încărcare, conectați capătul C.C. al încărcătorului furnizat de 18V la portul de încărcare aflat pe partea inferioară a mânerului și conectați încărcătorul la o priză de perete. Bara luminoasă cu LED-uri va pulsa pentru a afișa nivelul bateriei și pentru a indica încărcarea activă. Culorile barei luminoase cu LED-uri corespund nivelului de încărcare, de la roșu (scăzut) la verde (complet încărcat). Încărcarea completă este indicată atunci când bara cu LED-uri rămâne verde și iluminată în întregime. Bateria poate fi reîncărcată în orice moment și la orice nivel al bateriei. Nu este recomandat să descărcați complet bateria până la nivelul LED-ului roșu. Durata medie de rulare este de peste 2 ore, în funcție de nivelul de viteză și presiunea aplicată în timpul utilizării.

CURĂȚAREA ȘI DEPOZITAREA

Asigurați-vă că aparatul este oprit și încărcătorul bateriei nu este conectat. Folosiți o lavetă umedă și curată pentru a șterge cu atenție aparatul Hypervolt 2. Depozitați-l într-un loc curat, răcoros și uscat, ferit de lumina directă a soarelui, când nu este utilizat.

CONECTAREA LA APLICAȚIA HYPERICE

Pentru a vă conecta dispozitivul la aplicația Hyperice prin Bluetooth®, asigurați-vă că dispozitivul este pornit, Bluetooth® este activat pe telefon și dispozitivul este în imediata apropiere. Selectați un program în aplicația Hyperice și, dacă vi se solicită, atingeți „Căutați dispozitive". Selectați dispozitivul dvs. atunci când apare pe ecran. HyperSmart™ va porni automat dispozitivul dvs. și va regla viteza și intensitatea pe măsură ce executați programul.

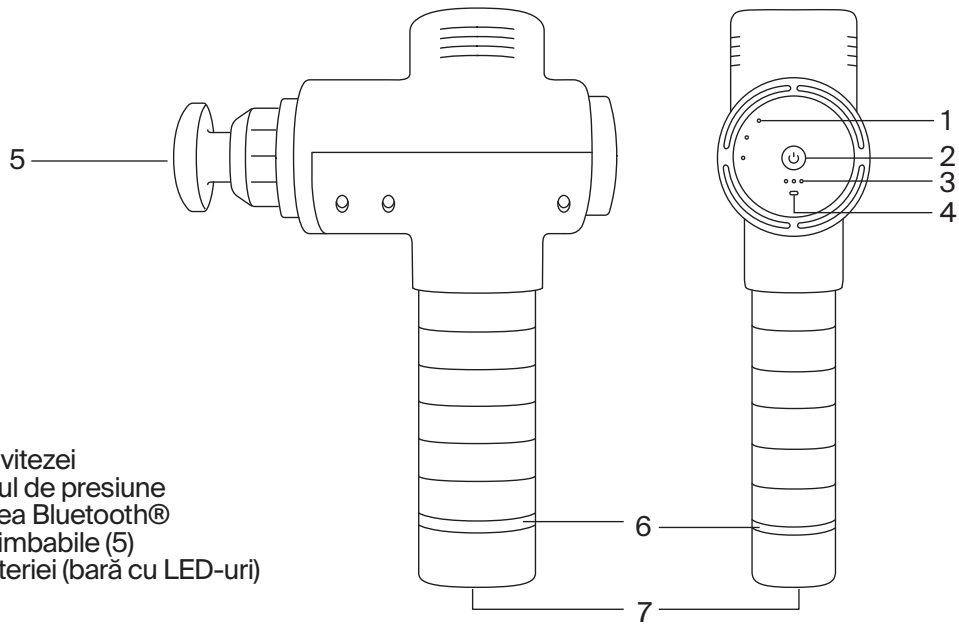

SPECIFICAȚII

1. Indicatoare de viteză (3)
2. Buton de pornire/setare a vitezei
3. Indicatoare pentru senzorul de presiune
4. Indicator pentru conexiunea Bluetooth®
5. Capete de masaj interschimbabile (5)
6. Indicator pentru nivelul bateriei (bară cu LED-uri)
7. Port de încărcare

Încărcător c.a.-c.c.: 100-240 V - 50/60 Hz 0,7 A - 18,0 V 1,0 A 18,0 W
Baterie reîncărcabilă cu ioni de litiu de 2500 mAh
Frecvență: Nivelul 1 - 2000/33 Hz, Nivelul 2 - 2350/40 Hz, Nivelul 3 - 2700/45 Hz
Greutate: 0,82 kg (1,8 lbs)
Temperatura (funcționare): 0°C până la +45°C [+32° F până la +113° F]
Temperatura (depozitare): -20°C până la +25°C [-4°F până la +77°F]

GARANȚIE

Acest produs este acoperit de o garanție limitată oferită de Hyperice. Accesați hyperice.com/warranty pentru a vedea garanția din țara dvs.

RU

ВО ИЗБЕЖАНИЕ ПОРАЖЕНИЯ ЭЛЕКТРИЧЕСКИМ ТОКОМ, ВОЗГОРАНИЯ, ПОЛУЧЕНИЯ ТРАВМ ИЛИ ПОВРЕЖДЕНИЯ ИМУЩЕСТВА НЕОБХОДИМО ИСПОЛЬЗОВАТЬ ДАННОЕ УСТРОЙСТВО В СООТВЕТСТВИИ СО СЛЕДУЮЩИМИ ПРЕДОСТЕРЕЖЕНИЯМИ, ПРЕДУПРЕЖДЕНИЯМИ И ПРАВИЛАМИ ТЕХНИКИ БЕЗОПАСНОСТИ.

ВАЖНЫЕ ПРАВИЛА ТЕХНИКИ БЕЗОПАСНОСТИ – ИНСТРУКЦИИ ПРОИЗВОДИТЕЛЯ

Полностью ознакомьтесь с руководством по эксплуатации перед использованием устройства Hypervolt 2.

ОПАСНОСТЬ

Во избежание поражения электрическим током:

- Всегда отключайте устройство от сети электропитания сразу после использования или перед очисткой.
- Запрещается прикасаться к устройству, упавшему в воду. Немедленно отключите его от сети питания.
- Запрещается использовать устройство в ванне или душе.
- Запрещается класть или хранить устройство в местах, откуда оно может упасть в ванну или раковину. Запрещается погружать и ронять устройство в воду или иную жидкость.

ПРЕДОСТЕРЕЖЕНИЯ

Во избежание получения ожогов, возгорания, электрического шока или травм:

- Запрещается оставлять устройство, подключенное к сети питания, без присмотра. Необходимо отключить устройство от сети питания, когда оно не используется, а также перед установкой или снятием насадок.
- Запрещается накрывать устройство одеялом или подушкой. Перегрев устройства может стать причиной возгорания, поражения электрическим током или получения травмы.
- Данное устройство может использоваться детьми старше 8 лет и лицами с ограниченными физическими, сенсорными или умственными возможностями или с недостатком опыта и знаний, если они находятся под наблюдением или проинструктированы относительно безопасного использования устройства, а также осознают связанные с ним опасности.
- Необходимо следить за детьми, чтобы они не играли с прибором.
- Данное устройство следует использовать исключительно в соответствии с описанием, приведенным в настоящем руководстве. Запрещается использовать насадки, не рекомендованные производителем.
- Запрещается использовать данное устройство, если у него поврежден шнур или вилка, если оно не работает должным образом, если его уронили или повредили, а также если в него попала влага. Сдайте устройство в сервисный центр для проверки и ремонта.
- Запрещается переносить данное устройство за шнур питания и использовать шнур качестве ручки.
- Шнур должен располагаться вдали от источников тепла.
- Запрещается закрывать вентиляционные отверстия устройства при его использовании. Не допускайте попадания в вентиляционные отверстия ворсинок, волос и любых других частиц, которые могут препятствовать прохождению воздуха.

- Запрещается ронять и вставлять какие-либо предметы в отверстия устройства.
- Запрещается использовать устройство на улице.
- Запрещается эксплуатация устройства в местах использования аэрозольных (распылительных) устройств или подачи кислорода.
- Запрещается использовать устройство на мягкой поверхности (например, на кровати или диване), где существует риск перекрытия вентиляционных отверстий.
- Не допускайте попадания предметов одежды и украшений в устройство.
- Не допускайте попадания длинных волос в устройство во время использования.
- Чистка и обслуживание устройства не должны выполняться детьми без присмотра.
- Запрещается откручивать винты и разбирать устройство.
- Запрещается непрерывное использование устройства более одного часа. По истечении указанного времени отключите устройство на 30 минут перед повторным использованием.
- После зарядки или перед использованием устройства необходимо отключить его от сети питания.
- Необходимо использовать устройство исключительно в соответствии с настоящим руководством по эксплуатации.
- Используйте Hypervolt 2 только на чистых сухих участках тела, слегка нажимая и перемещая его по телу в течение приблизительно шестидесяти (60) секунд на каждую область. Устройство Hypervolt 2 следует использовать только на участках тела с мягкими тканями и не следует использовать на любых жестких или костных участках тела, включая голову. Немедленно прекратите использование Hypervolt 2 при появлении боли или дискомфорта, за исключением легкой болезненности мышц. При использовании устройства Hypervolt 2, независимо от значения давления, могут возникать синяки. В таком случае не следует использовать устройство на данном участке до полного заживления синяка. Кроме того, следует избегать использования устройства Hypervolt 2 на раздраженных или травмированных участках кожи (в том числе с синяками, следами ушибов, сыпью) до полного их заживления. При использовании Hypervolt 2 убедитесь, что пальцы рук, ног и другие части тела, а также волосы находятся на расстоянии от задней части головки крепления, чтобы избежать защемления пальцев или спутывания волос.

Необходимо заряжать устройство Hypervolt 2 только при помощи зарядного устройства Hyperice с двойной изоляцией (18 В пост. тока; номер модели: MX24Z2-1801000; входит в комплект поставки). Запрещается ставить устройство Hypervolt 2 на зарядку ночью и оставлять его без присмотра во время зарядки или во включенном состоянии.

Запрещается использовать устройство Hypervolt 2 или любое другое устройство с ударным действием без предварительной консультации с врачом при наличии следующих факторов:
- беременность; диабет с осложнениями в виде нейропатии или повреждения сетчатки; ношение кардиостимулятора; недавно перенесенная операция или травма; эпилепсия или мигрень; грыжа межпозвоночных дисков; спондилолистез, спондилолиз или спондилез; недавно перенесенная замена суставов или установка внутриматочной спирали; наличие металлических штифтов или пластин, а также любые опасения по поводу состояния вашего физического здоровья. Ослабленные лица и дети должны использовать вибрационные устройства исключительно в присутствии взрослых. Данные противопоказания не означают запрет на использование вибрационного устройства или устройства с ударным действием, однако для начала рекомендуется проконсультироваться с врачом. В настоящее время проводятся исследования воздействия ударного массажа на конкретные заболевания. Вероятно, в будущем список вышеуказанных противопоказаний сократится.

Устройство Hypervolt 2 оснащено аккумулятором, который должен быть безопасно утилизирован на соответствующем предприятии по утилизации или переработке электронных отходов. В данном приборе используются батареи, которые нельзя заменить.

ПРЕДУПРЕЖДЕНИЯ

Аккумулятор, используемый в данном устройстве, может стать причиной возгорания или химического ожога при ненадлежащей эксплуатации. Запрещается разбирать устройство, нагревать выше 100 °C и сжигать. Необходимо незамедлительно утилизировать использованный аккумулятор. Хранить в недоступном для детей месте. Запрещается разбирать устройство и бросать его в огонь.

СОХРАНИТЕ ДАННЫЕ ИНСТРУКЦИИ

Hypervolt 2 — это портативное устройство для ударного массажа, которое подает направленные импульсы давления. Оно используется для ухода за мышцами, снятия напряжения, обеспечения расслабляющего массажа, ускорения разминки и восстановления, а также помогает поддерживать гибкость и полный диапазон движений.

ЭКСПЛУАТАЦИЯ

Включите Hypervolt 2, удерживая кнопку питания/регулировки скорости в течение трех секунд. Как только устройство будет включено, в основании рукоятки загорится индикатор уровня заряда аккумулятора (светодиодная полоса). Для выбора первой скорости повторно нажмите кнопку питания/регулировки скорости. Устройство Hypervolt 2 готово к использованию. Выберите необходимое значение скорости (1 - 3), нажимая кнопку питания/регулировки скорости по одному разу для каждой скорости. Индикаторы будут отображать заданное значение скорости.

СМЕНА НАСАДОК

Смена насадок выполняется только после отключения устройства и прекращения движения насадки. Для смены насадок извлеките имеющуюся насадку и вставьте нужную насадку непосредственно в отверстие, плотно прижимая ее. Для насадки в виде вилки совместите выступ на вилке с пазом на отверстии и сильно нажмите.

ЗАРЯДКА

Перед первым использованием необходимо полностью зарядить устройство в течение до четырех часов. Для зарядки подключите источник питания к разъему для зарядного устройства 18 В постоянного тока в нижней части рукоятки, а затем — к сети питания. Светодиодная полоса будет пульсировать, показывая уровень заряда батареи и указывая на активный процесс зарядки. Цвета светодиодной полосы соответствуют уровню заряда — от красного (низкий уровень) до зеленого (полностью заряжен). Полный уровень заряда отображается, когда светодиодная полоса остается зеленой и полностью светится. Устройство можно заряжать в любое время и при любом уровне заряда. Не рекомендуется полностью разряжать аккумулятор до уровня красного светодиодного индикатора. Среднее время работы составляет более двух часов в зависимости от значения скорости и давления, прикладываемого во время использования.

ОЧИСТКА И ХРАНЕНИЕ

Убедитесь, что питание отключено, а зарядное устройство не подключено. Аккуратно протрите устройство Hypervolt 2 с помощью чистой влажной ткани. Следует хранить устройство в чистом сухом прохладном месте, избегать попадания прямых солнечных лучей.

ПОДКЛЮЧЕНИЕ К ПРИЛОЖЕНИЮ HYPERICE

Для подключения устройства к приложению Hyperice через Bluetooth® необходимо включить само устройство и функцию Bluetooth® в телефоне, а затем расположить устройство и телефон в непосредственной близости друг от друга. Выберите процедуру в приложении Hyperice и при появлении запроса нажмите кнопку Scan for Devices («Найти устройства»). Выберите свое устройство, когда оно появится на экране. Функция HyperSmart™ автоматически запустит устройство и будет регулировать его скорость и интенсивность в процессе эксплуатации.

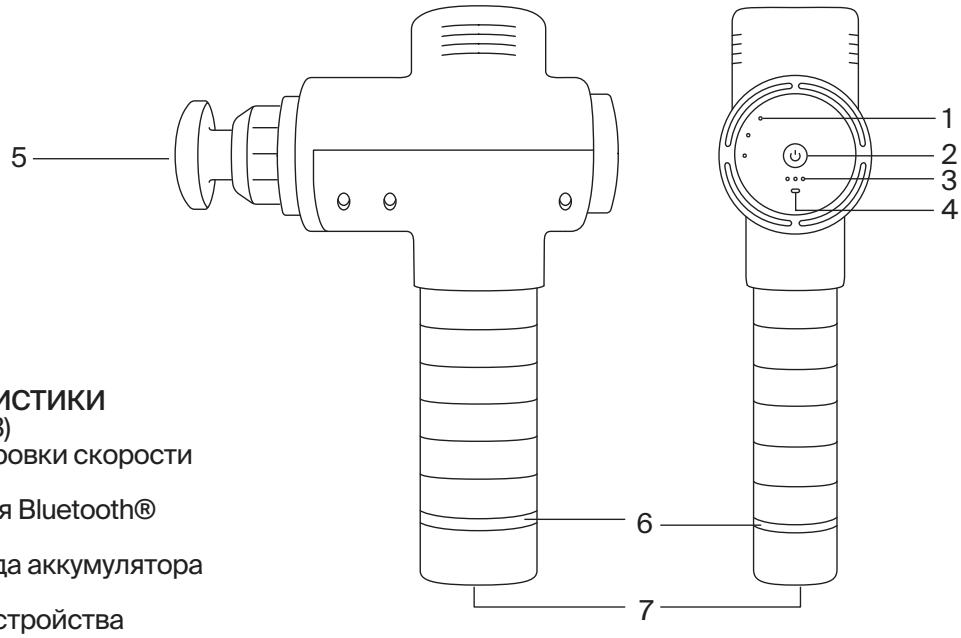

ТЕХНИЧЕСКИЕ ХАРАКТЕРИСТИКИ

1. Индикаторы скорости (3)
2. Кнопка питания/регулировки скорости
3. Индикаторы давления
4. Индикатор подключения Bluetooth®
5. Сменные насадки (5)
6. Индикатор уровня заряда аккумулятора (светодиодная полоса)
7. Разъем для зарядного устройства

Зарядное устройство AC-DC: 100 – 240 В, 50/60 Гц, 0,7 А – 18,0 В, 1,0 А, 18,0 Вт
Перезаряжаемый литий-ионный аккумулятор 2500 мАч
Частота: первая скорость — 2000/33 Гц, вторая скорость — 2350/40 Гц, третья скорость — 2700/45 Гц
Масса: 0,82 кг/1,8 фунта
Температура (рабочая): от 0° C до +45° C [от +32° F до +113° F]
Температура (хранение): от -20°C до +25°C [от -4°F до +77°F]

ГАРАНТИЯ

На это изделие распространяется ограниченная гарантия Hyperice. Посетите сайт hyperice.com/warranty, чтобы ознакомиться с гарантией в вашей стране.

SK

ABY STE ELIMINOVALI RIZIKO ZÁSAHU ELEKTRICKÝM PRÚDOM, POŽIARU A UJMY NA ZDRAVÍ ALEBO POŠKODENIA MAJETKU, POUŽÍVAJTE TOTO ZARIADENIE V SÚLADE S NASLEDUJÚCIMI VÝSTRAHAMI, VAROVANIAMI A BEZPEČNOSTNÝMI POKYNMI.

DÔLEŽITÉ BEZPEČNOSTNÉ POKYNY – PÔVODNÉ POKYNY

Pred použitím zariadenia Hypervolt 2 si prečítajte všetky pokyny.

NEBEZPEČENSTVO

Ako eliminovať riziko elektrického šoku:

- Po použití alebo pred čistením zariadenie vždy odpojte z elektrickej zásuvky.
- Keď vám zariadenie spadne do vody, nepokúšajte sa ho vytiahnuť. Okamžite ho odpojte zo zásuvky.
- Nepoužívajte ho pri kúpaní alebo sprchovaní.
- Neumiestňujte ani neuskladňujte zariadenie na mieste, kde môže spadnúť alebo kde môže byť stiahnuté do vane alebo umývadla. Neumiestňujte ho ani nepúšťajte do vody ani inej tekutiny.

VÝSTRAHA

Ako eliminovať riziko popálením, požiaru, elektrického šoku alebo ujmy na zdraví:

- Pripojené zariadenie nikdy nenechávajte bez dozoru. Keď ho nepoužívate alebo sa chystáte namontovať alebo odmontovať diely, odpojte ho zo zásuvky.
- Nepoužívajte pod prikrývkou ani vankúšom. Môže dôjsť k nadmernému zohriatiu, čo môže spôsobiť požiar, elektrický šok alebo ujmu na zdraví.
- Toto zariadenie smú používať maloleté osoby staršie ako 8 rokov a osoby so zníženými fyzickými, zmyslovými alebo psychickými schopnosťami alebo nedostatkom skúseností a znalostí, iba ak sú pod dozorom alebo ak boli poučené o bezpečnom používaní prístroja a rozumejú prípadným rizikám.
- Deti by mali byť pod dozorom, aby sa zabezpečilo, že sa so spotrebičom nebudú hrať.
- Toto zariadenie používajte len na zamýšľané využitie uvedené v tomto návode. Nepoužívajte nadstavce, ktoré neodporúča výrobca.
- Zariadenie nikdy nepoužívajte, ak má poškodený kábel alebo zástrčku, nefunguje správne, spadlo, poškodilo sa alebo sa namočilo. Zariadenie vráťte do servisného centra na kontrolu a opravu.
- Zariadenie neprenášajte za napájací kábel ani ho nepoužívajte ako rukoväť.
- Nepokladajte kábel na zohriaty povrch.
- Nikdy nepoužívajte zariadenie, ak má zablokované otvory na vzduch. Zaistite, aby sa do otvorov nedostali vlákna, vlasy ani žiadne látky, ktoré by mohli obmedziť prietok vzduchu.
- Do otvorov nevhadzujte ani nevkladajte žiadne predmety.
- Nepoužívajte v exteriéri.
- Nepoužívajte na miestach, kde sa používajú aerosólové zariadenia (spreje) alebo kde sa aplikuje kyslík.
- Nikdy nepoužívajte na mäkkých povrchoch, napríklad na posteli alebo pohovke, kde by mohlo dôjsť k zablokovaniu otvorov na vzduch.
- Zariadenie nepoužívajte v blízkosti voľného oblečenia ani šperkov.
- Počas používania zabráňte kontaktu zariadenia s dlhými vlasmi.
- Maloleté osoby bez dozoru nesmú vykonávať čistenie ani používateľskú údržbu zariadenia.
- Nevyberajte skrutky a nepokúšajte sa zariadenie rozobrať.
- Nepoužívajte nepretržite dlhšie ako jednu hodinu. Po hodine používania nepoužívajte zariadenie 30 minút pred tým, ako ho znova použijete.
- Po nabíjaní alebo pred použitím zariadenie odpojte zo zásuvky.
- Zariadenie používajte výhradne v súlade s návodom na použitie.

- Zariadenie Hypervolt 2 používajte len na suchých, čistých plochách tela jemným pritlačením a pohybom po tele približne šesťdesiat (60) sekúnd na jednu oblasť. Zariadenie Hypervolt 2 by sa malo používať len na častiach tela s mäkkým tkanivom a nemalo by sa používať na tvrdých alebo kostnatých častiach tela vrátane hlavy. Ak pocítite akúkoľvek bolesť alebo nepríjemný pocit s výnimkou slabej bolesti svalov, zariadenie Hypervolt 2 okamžite prestaňte používať. Zariadenie Hypervolt 2 môže spôsobiť podliatiny bez ohľadu na nastavenie tlaku. Ak dôjde k podliatinám, zariadenie Hypervolt 2 by ste nemali používať na týchto miestach, až kým sa podliatiny úplne nezahoja. Zariadenie Hypervolt 2 by sa takisto nemalo používať ani na akýchkoľvek modrinách, pomliaždeninách, vyrážkach alebo podráždených alebo zranených plochách pokožky, až kým sa úplne nezahoja. Keď používate zariadenie Hypervolt 2, uistite sa, že vaše prsty na rukách a na nohách, vlasy ani iné časti tela nie sú v blízkosti zadnej časti hlavicového nadstavca. Vyhnete sa tak priškripnutiu alebo zapleteniu vlasov.

Zariadenie Hypervolt 2 nabíjajte výlučne pomocou 18 VDC adaptéra Hyperice s dvojitou izoláciou (číslo modelu MX24Z2-1801000), ktorý sa dodáva spolu so zariadením. Zariadenie Hypervolt 2 nenechávajte nabíjať cez noc ani ho nenechávajte pri nabíjaní alebo používaní bez dozoru.

Nepoužívajte zariadenie Hypervolt 2 ani žiadne iné príklepové zariadenie bez predošlého súhlasu vášho lekára v týchto prípadoch:

- Tehotenstvo, diabetes s komplikáciami, ako napríklad neuropatia alebo poškodenie sietnice, používanie kardiostimulátorov, nedávna operácia alebo zranenie, epilepsia alebo migrény, vysunuté platničky, spondylolistézia, spondylolýza alebo spondylóza, novozavedené náhrady kĺbov alebo vnútromaternicové telieska, kovové klince alebo platničky alebo ak máte akékoľvek obavy o svoje fyzické zdravie. Ak príklepové alebo vibračné zariadenie používajú osoby a deti s krehkým zdravím, mal by ich sprevádzať dospelý. Tieto kontraindikácie neznamenajú, že nemôžete používať príklepové alebo vibračné zariadenie, ale odporúčame, aby ste sa pred tým poradili so svojím lekárom. V súčasnosti sa skúmajú účinky príklepovej masáže na konkrétne zdravotné poruchy, čo môže viesť k zúženiu uvedeného zoznamu kontraindikácií.

Zariadenie Hypervolt 2 obsahuje batériu, ktorá sa musí zlikvidovať v súlade s bezpečnostnými predpismi vo vhodnom zariadení na likvidáciu alebo recykláciu elektrického odpadu. Tento spotrebič obsahuje batérie, ktoré nie sú vymeniteľné.

UPOZORNENIE

Pri nesprávnej manipulácii s batériou použitou v tomto zariadení hrozí riziko vzniku požiaru alebo chemických popálenín. Nerozoberajte, nezahrievajte nad 100 °C ani nespaľujte. Použitú batériu okamžite zlikvidujte. Uchovávajte mimo dosahu detí. Nerozoberajte ani nehádžte do ohňa.

TIETO POKYNY SI ODLOŽTE.

Hypervolt 2 je ručné príklepové masážne zariadenie, ktoré vykonáva cielené impulzy tlaku s cieľom masírovať svaly, uvoľniť napätie, poskytovať relaxačnú masáž, zrýchliť zahriatie a zotavenie a pomôcť pri udržiavaní ohybnosti a pohyblivosti.

POUŽÍVANIE

Zariadenie Hypervolt 2 zapnete stlačením tlačidla napájania/tlačidla na nastavenie rýchlosti na tri sekundy. Keď sa zariadenie zapne, rozsvieti sa ukazovateľ úrovne nabitia batérie (LED pásik) v spodnej časti rukoväti. Na výber prvej rýchlosti znova stlačte tlačidlo napájania/tlačidlo na nastavenie rýchlosti. Zariadenie Hypervolt 2 je teraz pripravené na použitie. Rýchlosti (1 – 3) zmeníte stlačením tlačidla napájania/tlačidla na nastavenie rýchlosti jedenkrát pre každú rýchlosť. Kontrolky budú ukazovať aktuálnu rýchlosť.

VÝMENA HLAVICOVÉHO NADSTAVCA

Nadstavce vymieňajte iba vtedy, keď je vypnuté nastavenie rýchlosti a hlavicový nadstavec sa prestal pohybovať. Hlavicové nadstavce vymeňte tak, že používaný hlavicový nadstavec priamo vytiahnete. Do otvoru potom pevným zatlačením zasuňte požadovanú hlavicu. V prípade vidlicovej hlavice zarovnajte drážku na vidlici k výklenku na otvore a pevne zatlačte.

NABÍJANIE

Pred prvým použitím batériu úplne nabite. Môže to trvať až štyri hodiny. Sieťovú koncovku dodanej 18 V nabíjačky pripojte do nabíjacieho portu v spodnej časti rukoväti, potom nabíjačku pripojte do elektrickej zásuvky. Svetelný LED pásik bude blikaním informovať o úrovni nabitia batérie a aktívnom nabíjaní. Farby svetelného LED pásika zodpovedajú úrovni nabitia: od červenej (nízka) po zelenú (úplné nabitie). Pri úplnom nabití bude LED pásik nepretržito svietiť nazeleno. Batériu je možné nabíjať kedykoľvek a pri akejkoľvek úrovni nabitia. Neodporúčame batériu vybíjať úplne až na červenú úroveň LED pásika. Priemerný čas prevádzky sú 2 hodiny alebo viac v závislosti od úrovne rýchlosti a aplikovaného tlaku počas použitia.

ČISTENIE A USKLADNENIE

Uistite sa, že je zariadenie vypnuté a nie je pripojená nabíjačka batérie. Zariadenie Hypervolt 2 jemne utrite vlhkou čistou handričkou. Ak zariadenie nepoužívate, uskladnite ho na čistom, chladnom a suchom mieste bez priameho slnečného svetla.

PRIPOJENIE K APLIKÁCII HYPERICE

Ak chcete zariadenie pripojiť k aplikácii Hyperice cez Bluetooth®, uistite sa, že je zariadenie zapnuté, v telefóne máte zapnutú funkciu Bluetooth® a zariadenie je v krátkej vzdialenosti od telefónu. V aplikácii Hyperice vyberte program a v prípade zobrazenia výzvy ťuknite na možnosť „Scan for Devices“ (Vyhľadať zariadenia). Keď sa na obrazovke zobrazí vaše zariadenie, ťuknite naň. HyperSmart™ automaticky spustí vaše zariadenie a počas vykonávania programu upraví rýchlosť a intenzitu.

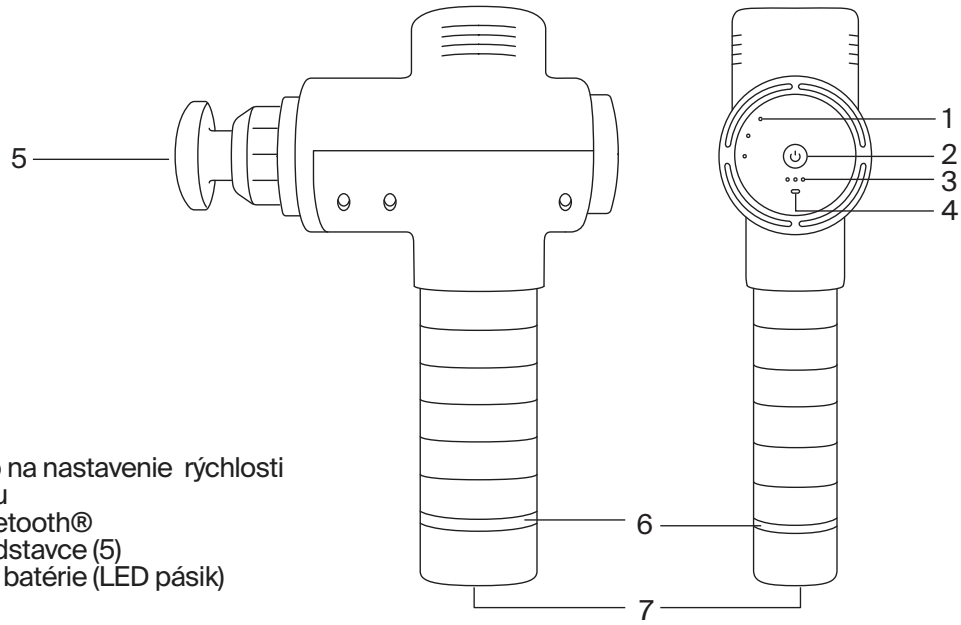

ŠPECIFIKÁCIE

1. Ukazovatele rýchlosti (3)
2. Tlačidlo napájania/tlačidlo na nastavenie rýchlosti
3. Ukazovatele snímača tlaku
4. Ukazovateľ pripojenia Bluetooth®
5. Vymeniteľné hlavicové nadstavce (5)
6. Ukazovateľ úrovne nabitia batérie (LED pásik)
7. Nabíjací port

Sieťová nabíjačka: 100 – 240 V – 50/60 Hz, 0,7 A – 18,0 V, 1,0 A, 18,0 W
Nabíjateľná lítium-iónová batéria 2500 mAh
Frekvencia: Úroveň 1 – 2000/33 Hz, úroveň 2 – 2350/40 Hz, úroveň 3 – 2700/45 Hz
Hmotnosť: 0,82 kg (1,8 lbs)
Teplota (prevádzková): 0°C až +45°C [+32° F až +113° F]
Teplota (skladovanie): -20° C až +25° C [-4° F až +77° F]

ZÁRUKA

Na tento výrobok sa vzťahuje obmedzená záruka spoločnosti Hyperice. Informácie o záruke vo vašej krajine nájdete na stránke hyperice.com/warranty.

SL

ZA ZMANJŠANJE TVEGANJA ELEKTRIČNEGA ŠOKA, POŽARA IN POŠKODB OSEB ALI MATERIALNE ŠKODE JE TREBA TO NAPRAVO UPORABLJATI V SKLADU Z NASLEDNJIMI OPOZORILI IN SVARILI TER VARNOSTNIMI NAVODILI:

POMEMBNA VARNOSTNA NAVODILA – PRVOTNA NAVODILA

Pred uporabo naprave Hypervolt 2 preberite vsa navodila.

NEVARNOST

Za preprečevanje tveganja električnega udara upoštevajte navodila v nadaljevanju.

- Po uporabi ali pred čiščenjem napravo vedno nemudoma odklopite iz električne vtičnice.
- Naprave, ki je padla v vodo, ne skušajte izvleči iz vode. Napravo nemudoma odklopite iz napajanja.
- Naprave ne uporabljajte med kopanjem ali prhanjem.
- Naprave ne shranjujte na kraju, od koder bi lahko padla ali bi jo nehote povlekli v kad ali umivalnik. Naprave ne potapljajte v vodo ali drugo tekočino in poskrbite, da ne pade vanjo.

OPOZORILO

Za preprečevanje tveganj opeklin, požara, električnega šoka in poškodb oseb upoštevajte navodila v nadaljevanju.

- Naprave nikoli ne smete pustiti brez nadzora, ko je priključena na električno vtičnico. Odklopite jo iz vtičnice, ko ni v uporabi in ko nameščate ali odstranjujete dele.
- Naprave ne uporabljajte pod odejo ali vzglavnikom. Pride lahko do čezmernega segrevanja, kar lahko povzroči požar, električni šok ali poškodbe oseb.
- To napravo lahko uporabljajo otroci, stari 8 let ali več, in osebe z zmanjšanimi telesnimi, zaznavnimi ali umskimi sposobnostmi ali osebe brez ustreznih izkušenj ali znanja, če so pri tem pod nadzorom ter so prejeli navodila za varno uporabo naprave in so razumeli povezane nevarnosti.
- Otroke je treba nadzorovati, da se ne igrajo z napravo.
- To napravo uporabljajte samo za predvidene namene, kot je opisano v tem priročniku. Ne uporabljajte nastavkov, ki jih proizvajalec ne priporoča.
- Naprave ne uporabljajte, če je poškodovan kabel ali vtič, če ne deluje pravilno, če je padla ali je poškodovana ali se je zmočila. Napravo vrnite servisnemu centru, kjer jo bodo pregledali in popravili.
- Za nošenje naprave ne uporabljajte napajalnega kabla in kabla ne uporabljajte kot ročaja.
- Kabla ne nameščajte v bližino vročih površin.
- Naprave ne uporabljajte, če so odprtine za zrak zakrite. Na odprtinah za zrak preprečite nabiranje kosmov, las ali drugih snovi, ki bi lahko poslabšale pretok zraka.
- V odprtine ne vstavljajte nobenih predmetov.
- Naprave ne uporabljajte na prostem.
- Naprave ne uporabljajte v prostorih, kjer se uporabljajo aerosolni izdelki (v razpršilu) ali naprave za dovajanje kisika.
- Naprave ne uporabljajte na mehki površini, kot je postelja ali kavč, kjer se lahko odprtine za zrak zakrijejo.
- Naprave ne uporabljajte v bližini ohlapnih oblačil ali nakita.
- Med uporabo naprave ne približujte dolgim lasem.
- Otroci naprave ne smejo čistiti in vzdrževati brez nadzora.
- Ne odstranjujte vijakov in naprave ne poskušajte razstaviti.
- Naprave ne uporabljajte neprekinjeno več kot eno uro. Po enourni uporabi naprave ne vklapljajte 30 minut pred ponovno uporabo.
- Po polnjenju ali pred uporabo napravo odklopite iz napajanja.

- Napravo uporabljajte le v skladu z navodili za uporabo.
- Napravo Hypervolt 2 uporabljajte samo na suhih in čistih površinah telesa tako, da jo nežno pritisnete in premikate čez telo približno šestdeset (60) sekund na območje. Napravo Hypervolt 2 uporabljajte samo na predelih telesa z mehkim tkivom. Nikoli je ne uporabljajte na trdem tkivu ali kosteh, vključno z glavo. Napravo Hypervolt 2 nemudoma prenehajte uporabljati pri pojavu bolečin ali neudobja, razen pri blažjih bolečinah v mišicah. Zaradi uporabe naprave Hypervolt 2 se lahko ne glede na nastavitev tlaka pojavijo modrice. V tem primeru naprave Hypervolt 2 ne uporabljajte na predelu z modricami, dokler te popolnoma ne izginejo. Poleg tega naprave Hypervolt 2 ne uporabljajte na podplutbah, udarninah, izpuščajih ali na razdraženih ali poškodovanih predelih kože, dokler se ti popolnoma ne zacelijo. Pri uporabi naprave Hypervolt 2 se s hrbtnim delom glave za nastavke ne približajte prstom na rokah ali nogah, lasem ali drugim delom telesa, da ne pride do uščipov ali zapletanja las.

Napravo Hypervolt 2 napajajte samo z dvojno izoliranim polnilnikom Hyperice 18 V DC (št. modela MX24Z2-1801000), ki je bil dobavljen z enoto. Naprave Hypervolt 2 ne polnite čez noč in je med polnjenjem ali uporabo ne puščajte brez nadzora.

Pred uporabo naprave Hypervolt 2 ali druge udarne naprave se posvetujte z osebnim zdravnikom, če za vas velja kar koli od navedenega:
- nosečnost, sladkorna bolezen z zapleti, kot so nevropatija ali poškodbe mrežnice, uporaba srčnih spodbujevalnikov, nedavni kirurški poseg ali poškodba, epilepsija ali migrene, izbočenost medvretenčne ploščice, spondilolisteza, spondiloliza ali spondiloza, nedavne zamenjave sklepov ali vstavitev materničnega vložka, vstavljeni kovinski zatiči ali ploščice ali drugi pomisleki, povezani s fizičnim zdravjem. Bolehne posameznike in otroke mora med uporabo udarne ali vibracijske naprave spremljati odrasla oseba. Navedene kontraindikacije ne pomenijo, da uporaba udarne ali vibracijske naprave za vas ni primerna, vendar priporočamo, da se pred tem posvetujete z osebnim zdravnikom. Z nenehnimi raziskavami proučujemo učinke udarne masaže pri posebnih zdravstvenih težavah, da bi skrajšali seznam zgoraj navedenih kontraindikacij.

Naprava Hypervolt 2 vsebuje baterijo, ki jo je treba varno odložiti v obratu za odstranjevanje elektronske opreme ali obratu za recikliranje. Ta naprava vsebuje baterije, ki jih ni mogoče zamenjati.

POZOR

V primeru nepravilne uporabe lahko baterija, uporabljena v tej napravi, predstavlja tveganje požara ali kemičnih opeklin. Ne razstavljajte, segrevajte nad 100 °C ali zažigajte. Izrabljeno baterijo takoj zavrzite. Shranjujte nedosegljivo otrokom. Ne razstavljajte ali odvrzite v ogenj.

TA NAVODILA SHRANITE

Naprava Hypervolt 2 je ročna udarna masažna naprava, ki dovaja tlačne pulze za nego mišic, sproščanje napetosti, sproščujočo masažo, hitrejše ogrevanje in okrevanje ter ohranjanje gibljivosti in obsega gibanja.

UPRAVLJANJE

Vklopite napravo Hypervolt 2, tako da za tri sekunde pritisnete gumb za vklop/izklop/hitrost. Ko je naprava vklopljena, indikator napolnjenosti baterije (LED-pas) na dnu ročaja sveti. Znova pritisnite gumb za vklop/izklop/hitrost, da izberete hitrost 1. Naprava Hypervolt 2 je zdaj pripravljena na uporabo. Za spremembo posamezne nastavitve hitrosti (1–3) po enkrat pritisnite gumb za vklop/izklop/hitrost. Lučke označujejo trenutno hitrost.

MENJAVA NASTAVKOV GLAVE

Nastavke zamenjajte šele, ko se nastavitev hitrosti izklopi in se nastavek glave neha premikati. Nastavke glave zamenjate tako, da obstoječi nastavek glave izvlečete naravnost in ga odstranite, želeno glavo pa nato vstavite naravnost v odprtino in močno potisnete. Pri viličastem nastavku glave morate jeziček na vilicah poravnati z režo na odprtini in nastavek močno potisniti.

POLNJENJE

Pred prvo uporabo popolnoma napolnite baterijo, kar traja do štiri ure. Za polnjenje DC-konec priloženega 18-voltnega polnilnika priključite v napajalni vhod na dnu ročaja, polnilnik pa v stensko vtičnico. LED-pas utripa, kar je indikator napolnjenosti baterije in aktivnega polnjenja. Barve LED-pasu ustrezajo ravni napolnjenosti, in sicer od rdeče (nizka) do zelene (popolna napolnjenost). Baterija je popolnoma napolnjena, ko LED-pas neprekinjeno sveti zeleno. Baterijo lahko napolnite kadar koli ne glede na raven napolnjenosti. Ne priporočamo, da baterijo popolnoma izpraznite do rdečega LED-pasu. Povprečni čas delovanja znaša več kot 2 uri, odvisno od uporabljene hitrosti in tlaka.

ČIŠČENJE IN SHRANJEVANJE

Napravo izklopite (položaj stikala OFF) in odstranite polnilnik za baterijo. Napravo Hypervolt 2 nežno očistite z vlažno in čisto krpo. Kadar naprave ne uporabljate, jo shranite v čistem, hladnem in suhem prostoru, stran od neposredne sončne svetlobe.

VZPOSTAVLJANJE POVEZAVE Z APLIKACIJO HYPERICE

Za povezavo naprave z aplikacijo Hyperice prek povezave Bluetooth® morata biti naprava in povezava Bluetooth® na telefonu vklopljeni, naprava pa mora biti blizu telefona. Izberite rutino v aplikaciji Hyperice in tapnite možnost »Scan for Devices« (Poišči naprave), če se ta pojavi. Izberite svojo napravo, ko se pojavi na zaslonu. HyperSmart™ samodejno zažene vašo napravo ter prilagaja hitrost in intenzivnost, ko sledite rutini.

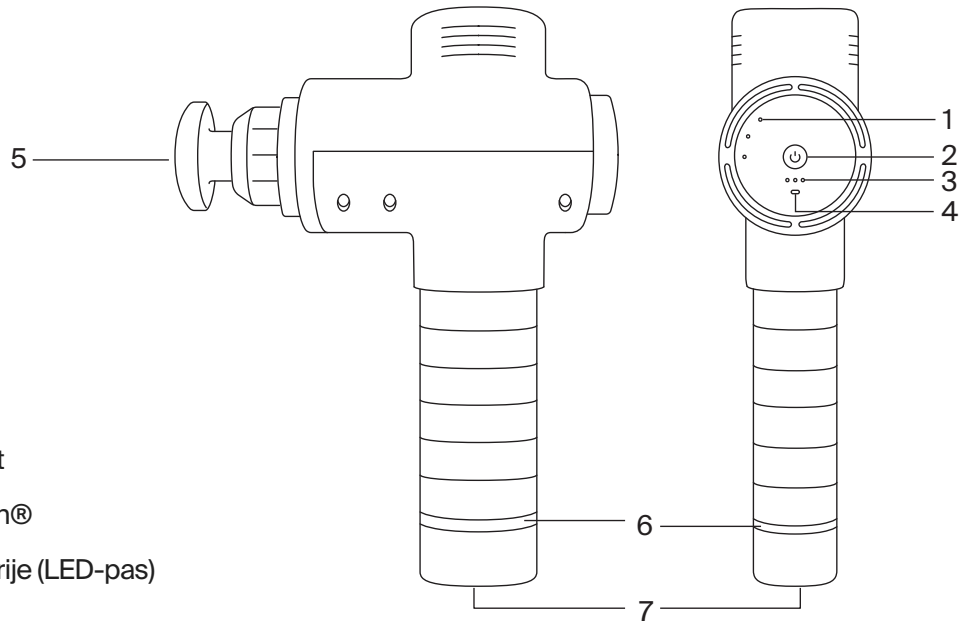

SPECIFIKACIJE

1. Indikatorji hitrosti (3)
2. Gumb za vklop/izklop/hitrost
3. Indikatorji senzorja tlaka
4. Indikator povezave Bluetooth®
5. Zamenljivi nastavki glave (5)
6. Indikator napolnjenosti baterije (LED-pas)
7. Napajalni vhod

AC/DC-polnilnik: 100–240 V – 50/60 Hz; 0,7 A – 18,0 V; 1,0 A 18,0 W
Akumulatorska litij-ionska baterija 2500 mAh
Frekvenca: raven 1 – 2000/33 Hz, raven 2 – 2350/40 Hz, raven 3 – 2700/45 Hz
Teža: 0,82 kg (1,8 lbs)
Temperatura (delovanje): 0 °C do +45 °C [+32 °F do +113 °F]
Temperatura (skladiščenje): -20° C do +25° C [-4° F do +77° F]

GARANCIJA

Ta izdelek krije omejena garancija družbe Hyperice. Za ogled garancije za vašo državo obiščite spletno mesto hyperice.com/warranty.

SV

FÖR ATT MINSKA RISKERNA FÖR ELEKTRISKA STÖTAR, BRAND, PERSONSKADA OCH EGENDOMSSKADA MÅSTE APPARATEN ANVÄNDAS I ENLIGHET MED FÖLJANDE VARNINGAR, FÖRSIKTIGHETSÅTGÄRDER OCH SÄKERHETSINSTRUKTIONER:

VIKTIGA SÄKERHETSINSTRUKTIONER – ORIGINALINSTRUKTIONER

Läs alla instruktioner innan du använder Hypervolt 2.

FARA

Så här minskas risken för elektriska stötar:
- Koppla alltid ur apparaten från eluttaget omedelbart efter användning och före rengöring.
- Ta inte upp apparaten om den har fallit ned i vatten. Koppla ur den omedelbart.
- Använd inte apparaten när du badar eller duschar.
- Placera eller förvara inte apparaten där den kan falla eller dras ned i ett badkar eller en diskho. Lägg inte apparaten i eller tappa den i vatten eller annan vätska.

VARNING

Så här minskas risken för brännskador, brand, elektriska stötar och personskador:
- Apparaten får aldrig lämnas obevakad när den är ansluten till ström. Koppla ur apparaten från uttaget när den inte används och innan du sätter på eller tar av delar.
- Använd inte apparaten under en filt eller kudde. Hög uppvärmning kan inträffa och orsaka brand, elektriska stötar eller personskador.
- Apparaten kan användas av barn från 8 års ålder, personer med olika funktionshinder och personer som inte har kunskap eller erfarenhet av apparaten förutsatt att användningen sker under tillsyn eller att de har informerats om hur apparaten används på ett säkert sätt och förstår de relaterade riskerna.
- Barn bör övervakas för att säkerställa att de inte leker med apparaten.
- Använd bara apparaten för den avsedda användning som beskrivs i den här handboken. Använd inte tillbehör som inte rekommenderas av tillverkaren.
- Använd aldrig apparaten om den har en skadad sladd eller kontakt, om den inte fungerar som den ska, om den har tappats eller skadats eller om den har blivit våt. Lämna in apparaten till ett serviceombud för undersökning och reparation.
- Bär inte apparaten i nätsladden och använd inte sladden som handtag.
- Håll sladden borta från varma ytor.
- Använd aldrig apparaten med igensatta luftöppningar. Håll luftöppningarna fria från ludd, hår och annat som kan försämra luftflödet.
- Du får aldrig tappa eller föra in föremål i någon öppning.
- Använd inte apparaten utomhus.
- Använd inte apparaten där aerosolprodukter (sprejprodukter) används eller där syrgas administreras.
- Använd aldrig apparaten på en mjuk yta, t.ex. en säng eller en soffa, där luftöppningarna kan blockeras.
- Använd inte apparaten i närheten av löst sittande kläder eller smycken.
- Håll apparaten på avstånd från långt hår när den används.
- Barn får inte rengöra eller underhålla apparaten utan överinseende av en vuxen.
- Ta inte loss skruvarna eller försök att ta isär apparaten.

- Använd inte apparaten kontinuerligt i mer än en timme. Efter en timmes användning ska du låta apparaten vara i 30 minuter innan den används igen.
- Koppla ur apparaten efter laddning och före användning.
- Apparaten måste användas i enlighet med driftanvisningarna.
- Hypervolt 2 får bara användas på torra och rena kroppsytor. Tryck apparaten lätt mot kroppen och förflytta den i ungefär sextio (60) sekunder per område. Hypervolt 2 får bara användas på kroppens mjukvävnadsområden. Den får inte användas på hårda eller beniga kroppsområden eller på huvudet. Avbryt omedelbart användningen av Hypervolt 2 vid smärta eller obehag, utöver lätt muskelömhet. Blåmärken kan uppstå när Hypervolt 2 används oavsett tryckinställning. Om blåmärken uppstår ska du inte använda Hypervolt 2 på området med blåmärken förrän de har läkt ut. Använd inte Hypervolt 2 på hudområden med blåmärken, kontusioner, utslag, irritation eller skador. Låt dem läka ut först. När du använder Hypervolt 2 måste du hålla fingrar, tår, hår och andra kroppsdelar borta från tillbehörshuvudets baksida så att du inte klämmer dig eller fastnar med håret i apparaten.

Hypervolt 2 ska endast laddas med den dubbelisolerade 18 V DC Hyperice-laddaren (modellnummer MX24Z2-1801000) som medföljer apparaten. Ladda inte Hypervolt 2 över natten och lämna inte Hypervolt 2 obevakad när den laddas eller används.

Använd inte Hypervolt 2 eller någon stötapparat utan att först ha fått ett godkännande av läkare om något av följande gäller dig:
- Graviditet, diabetes med komplikationer såsom neuropati eller näthinneskada, pacemakeranvändning, nylig operation eller skada, epilepsi eller migrän, diskbråck, kotförskjutning, spondylolys eller spondylos, nylig ledplastik eller insättning av intrauterina inlägg, metallstift eller -plattor eller andra orostecken rörande din fysiska hälsa. Sköra personer och barn ska ha sällskap av en vuxen när de använder en stöt- eller vibrationsapparat. Dessa kontraindikationer innebär inte att du inte kan använda en stöt- eller vibrationsapparat, men vi rekommenderar att du rådgör med läkare innan du gör det. Forskning pågår om effekterna av stötmassage för specifika medicinska sjukdomar som kan leda till att listan över kontraindikationer ovan blir kortare.

Hypervolt 2 innehåller ett batteri måste lämnas in på ett säkert sätt till en lämplig återvinningsstation för elektronikavfall. Denna apparat innehåller batterier som inte är utbytbara.

VAR FÖRSIKTIG

Batteriet som används i apparaten kan utgöra en risk för brand eller kemisk brännskada om det hanteras på fel sätt. Batteriet får inte tas isär, värmas upp över 100 °C eller brännas. Kassera det använda batteriet omedelbart. Håll det borta från barn. Ta inte isär batteriet och släng inte in det i eld.

SPARA DESSA INSTRUKTIONER

Hypervolt 2 är en handhållen stötmassageapparat som ger riktade tryckpulser för att lindra muskelbesvär, lätta på spänningar, ge en avslappnande massage, påskynda uppvärmning och återhämtning samt bidra till bibehållen flexibilitet och bibehållet rörelseomfång.

ANVÄNDNING
Slå PÅ Hypervolt 2 genom att trycka på strömbrytaren/knappen för hastighetsinställning i tre sekunder. När apparaten är PÅ lyser indikatorn för batterinivå (lysdiodsbandet) längst ned på handtaget. Tryck på strömbrytaren/knappen för hastighetsinställning igen för att välja hastighet ett. Hypervolt 2 är nu redo att användas. Ändra hastighet (1–3) genom att trycka på strömbrytaren/knappen för hastighetsinställning en gång per hastighet. Lamporna visar aktuell hastighet.

BYTA HUVUDTILLBEHÖR
Byt bara tillbehör när hastighetsinställningen har vridits till av-läget och huvudtillbehöret har slutat röra sig. Om du vill byta huvudtillbehör drar du det befintliga huvudtillbehöret rakt ut för att ta bort det och för in önskat huvudtillbehör direkt i öppningen samtidigt som du trycker stadigt. Om det är gaffeltillbehöret justerar du spåret på gaffeln med ingröpningen på öppningen och trycker ordentligt.

LADDNING
Fulladda batteriet i upp till fyra timmar före den första användningen. För att ladda ansluter du DC-änden av den medföljande 18 V-laddaren till laddningsporten på undersidan av handtaget och ansluter laddaren till ett vägguttag. Lysdiodsbandet pulserar för att visa batterinivån och indikera aktiv laddning. Lysdiodsbandets färger motsvarar laddningsnivån från röd (låg) till grön (fulladdad). Full laddning anges av att lysdiodsbandet förblir grönt och lysande. Batteriet kan laddas när som helst och oavsett batterinivå. Vi rekommenderar inte att batteriet tillåts laddas ur helt till den röda lysdiodsnivån. Den genomsnittliga drifttiden är mer än 2 timmar beroende på vilken hastighetsnivå som används och vilket tryck som tillämpas.

RENGÖRING OCH FÖRVARING
Kontrollera att strömmen är avstängd och att batteriladdaren inte är ansluten. Använd en fuktig, ren trasa och torka varsamt av Hypervolt 2. Förvara apparaten på en ren, sval och torr plats skyddad mot direkt solljus när den inte används.

ANSLUTA TILL HYPERICE-APPEN
Om du vill ansluta apparaten till Hyperice-appen via Bluetooth® måste du se till att apparaten är påslagen, att Bluetooth® är aktiverat i telefonen och att apparaten är i omedelbar närhet. Välj en rutin i Hyperice-appen och tryck på Scan for Devices (sök efter enheter) om du uppmanas att göra det. Välj din apparat när den visas på skärmen. HyperSmart™ startar apparaten automatiskt och justerar hastigheten och intensiteten efter hand som du följer med rutinen.

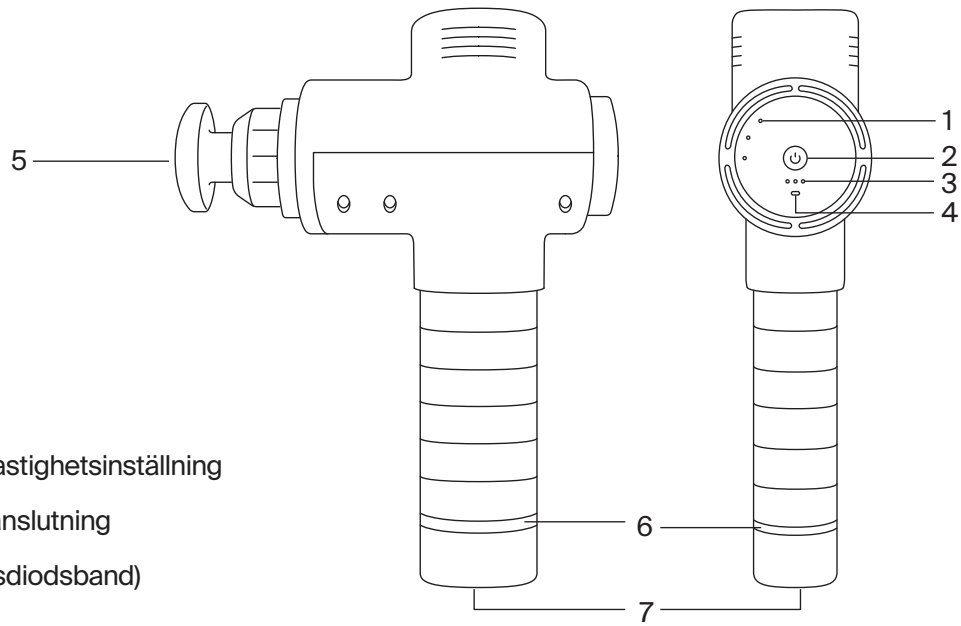

SPECIFIKATIONER
1. Hastighetsindikatorer (3)
2. Strömbrytare/knapp för hastighetsinställning
3. Indikatorer för tryckgivare
4. Indikator för Bluetooth®-anslutning
5. Utbytbara munstycken (5)
6. Indikator för batterinivå (lysdiodsband)
7. Laddningsport

AC-DC-laddare: 100–240 V – 50/60 Hz 0,7 A – 18,0 V 1,0 A 18,0 W
Laddningsbart litiumjonbatteri på 2500 mAh
Frekvens: nivå 1 – 2000/33 Hz, nivå 2 – 2350/40 Hz, nivå 3 – 2700/45 Hz
Vikt: 0,82 kg (1,8 lbs)
Temperatur (drift): 0°C till +45°C [+32° F till +113° F]
Temperatur (förvaring): -20° C till +25° C [-4° F till +77° F]

GARANTI
Produkten omfattas av en begränsad garanti från Hyperice. Gå till hyperice.com/warranty för att läsa garantin som gäller i ditt land.

TH

เพื่อลดความเสี่ยงจากถูกไฟฟ้าช็อต ไฟไหม้ และการบาดเจ็บส่วนบุคคลหรือความเสียหายต่อทรัพย์สิน อุปกรณ์นี้ต้องใช้งานอย่างสอดคล้องกับคำเตือน ข้อควรระวัง และคำแนะนำด้านความปลอดภัยดังต่อไปนี้

คำแนะนำด้านความปลอดภัยที่สำคัญ - คำแนะนำต้นฉบับ

อ่านคำแนะนำทั้งหมดก่อนใช้ Hypervolt 2

อันตราย

เพื่อลดความเสี่ยงจากการถูกไฟฟ้าช็อต:
- ถอดปลั๊กอุปกรณ์นี้ออกจากเต้าเสียบทันทีทุกครั้งหลังการใช้งานและก่อนการทำความสะอาด
- ห้ามเอื้อมลงไปหยิบอุปกรณ์ที่ตกลงไปในน้ำ ถอดปลั๊กทันที
- ห้ามใช้ขณะอาบน้ำหรืออาบน้ำด้วยฝักบัว
- ห้ามวางหรือจัดเก็บอุปกรณ์ในที่ที่อาจร่วงหล่นหรือถูกดึงลงในอ่างน้ำหรืออ่างล้างหน้า ห้ามวางหรือหย่อนลงไปในน้ำหรือของเหลวอื่นๆ

คำเตือน

เพื่อลดความเสี่ยงจากการถูกลวก ไฟไหม้ ไฟฟ้าช็อตหรือการบาดเจ็บต่อบุคคล:
- เมื่อเสียบปลั๊ก ไม่ควรปล่อยอุปกรณ์ทิ้งไว้โดยไม่มีผู้ดูแล ถอดปลั๊กออกจากเต้าเสียบเมื่อไม่ได้ใช้งานและก่อนที่จะใส่หรือถอดชิ้นส่วน
- ห้ามใช้งานใต้ผ้าห่มหรือหมอน การใช้ความร้อนที่มากเกินไปอาจทำให้เกิดไฟไหม้ ไฟฟ้าช็อต หรือการบาดเจ็บต่อบุคคลได้
- อุปกรณ์นี้สามารถใช้ได้โดยเด็กอายุ 8 ปีขึ้นไปและผู้ที่มีสมรรถภาพทางร่างกาย ประสาทสัมผัส หรือสภาพจิตใจไม่ปกติหรือขาดประสบการณ์และความรู้ความเข้าใจหากอยู่ในการควบคุมดูแลหรือได้รับคำแนะนำในการใช้งานอุปกรณ์อย่างปลอดภัยและเข้าใจถึงอันตรายที่เกี่ยวข้องในการใช้งาน
- เด็กควรได้รับการดูแลเพื่อให้แน่ใจว่าพวกเขาจะไม่เล่นกับเครื่อง
- ใช้งานอุปกรณ์นี้ตามวัตถุประสงค์การใช้งานที่อธิบายไว้ในคู่มือนี้เท่านั้น ห้ามใช้อุปกรณ์ต่อพ่วงที่ผู้ผลิต ไม่ได้แนะนำ
- ห้ามใช้งานเครื่องหากสายไฟหรือปลั๊กชำรุดเสียหาย หากอุปกรณ์ทำงานผิดปกติ ตกหล่นหรือชำรุดเสียหายหรือเปียกน้ำ นำอุปกรณ์กลับไปที่ศูนย์บริการเพื่อตรวจสอบและซ่อมแซม
- ห้ามยึดอุปกรณ์นี้ไว้โดยใช้สายไฟหรือใช้สายไฟเป็นที่จับ
- เก็บสายไฟให้ห่างจากพื้นผิวที่มีความร้อน
- ห้ามใช้งานอุปกรณ์ในขณะที่มีสิ่งกีดขวางช่องระบายอากาศ รักษาช่องระบายอากาศให้ปราศจากเศษใยผ้า เส้นผม หรือสสารใดๆ ที่อาจทำให้การไหลของอากาศด้อยลง
- ห้ามหย่อนวัตถุลงไปหรือใส่เข้าไปในช่องของอุปกรณ์
- ห้ามใช้กลางแจ้ง
- อย่าใช้งานในที่ที่มีการใช้งานอุปกรณ์แอโรซอลที่เป็นละอองฝอย (สเปรย์) หรือในที่ที่มีการให้ออกซิเจน
- ห้ามใช้งานบนพื้นผิวอ่อนนุ่ม เช่น เตียง หรือโซฟา ที่อาจทำให้ช่องระบายอากาศถูกปิดกั้น
- ห้ามใช้อุปกรณ์ใกล้กับเสื้อผ้าที่หลวมหรือเครื่องประดับ
- เก็บผมยาวให้ห่างจากอุปกรณ์ขณะใช้งาน
- ห้ามไม่ให้เด็กทำความสะอาดและดูแลรักษาเครื่องโดยปราศจากการควบคุมดูแล
- ห้ามถอดสกรูหรือพยายามถอดแยกชิ้นส่วน
- ห้ามใช้งานต่อเนื่องนานกว่าหนึ่งชั่วโมง หลังจากใช้งานครบหนึ่งชั่วโมง ให้พักอุปกรณ์ 30 นาทีก่อนที่จะใช้งานอีกครั้ง
- ถอดปลั๊กไฟออกหลังการชาร์จและก่อนการใช้งาน
- ใช้อุปกรณ์ตามคู่มือการใช้งานเท่านั้น
- เมื่อใช้ Hypervolt 2 ต้องใช้บนผิวร่างกายที่แห้งและสะอาดโดยกดเบาๆ และเลื่อนไปมาตามส่วนต่างๆ ของร่างกายประมาณหกสิบ (60) วินาทีต่อหนึ่งส่วน ควรใช้ Hypervolt 2 บนบริเวณเนื้อเยื่ออ่อนเท่านั้นและไม่ควรนำไปใช้กับบริเวณร่างกายที่แข็งหรือบริเวณที่มีกระดูก รวมทั้งบริเวณศีรษะ โปรดหยุดใช้ Hypervolt 2 ทันทีเมื่อรู้สึกเจ็บปวดหรือไม่สบายตัว นอกเหนือจากอาการปวดกล้ามเนื้อเล็กน้อย การฟกช้ำอาจเกิดขึ้นได้จากการใช้ Hypervolt 2 ไม่ว่าจะตั้งค่าแรงกดที่ระดับใด และหากมีอาการฟกช้ำคุณไม่ควรใช้ Hypervolt 2 ในบริเวณที่มีรอยฟกช้ำจนกว่าอาการฟกช้ำจะหายสนิทดี ควรหลีกเลี่ยงการใช้ Hypervolt 2 ในบริเวณที่มีอาการฟกช้ำ มีจ้ำบาดแผล มีผื่น หรือบริเวณที่ระคายเคืองหรือมีการบาดเจ็บของผิวหนังจนกว่าจะหายสนิท เมื่อใช้ Hypervolt 2 ควรระมัดระวังให้นิ้วมือ นิ้วเท้า เส้นผม และส่วนอื่นๆ ของร่างกายอยู่ห่างจากด้านหลังของหัวเชื่อมตัวเพื่อหลีกเลี่ยงการหนีบหรือพันกันของเส้นผม

ควรชาร์จ Hypervolt 2 โดยใช้ที่ชาร์จ Hyperice หุ้มฉนวนสองชั้น 18VDC (หมายเลขรุ่น MX24Z2-1801000) ที่ให้มาพร้อมกับอุปกรณ์นี้เท่านั้น ห้ามชาร์จ Hypervolt 2 ข้ามคืนหรือปล่อย Hypervolt 2 ทิ้งไว้โดยไม่มีผู้ดูแลขณะชาร์จหรือใช้งาน

โปรดอย่าใช้ Hypervolt 2 หรืออุปกรณ์เคาะใดๆ โดยไม่ได้รับการอนุมัติจากแพทย์ของคุณก่อนหากมีสภาวะใดๆ ดังต่อไปนี้:

- การตั้งครรภ์, โรคเบาหวานที่มีภาวะแทรกซ้อน เช่น ความผิดปกติของเส้นประสาทหรือจอประสาทตาเสื่อม, ใส่เครื่องกระตุ้นหัวใจ, เพิ่งได้รับการผ่าตัดหรือได้รับบาดเจ็บเมื่อไม่นานมานี้, โรคลมชักหรือไมเกรน, หมอนรองกระดูกเคลื่อนทับเส้นประสาท, โรคกระดูกสันหลังเคลื่อน, โรคกระดูกสันหลังเสื่อม, หรือการแตกหักของชิ้นส่วนกระดูกสันหลัง, การผ่าตัดเปลี่ยนข้อเมื่อไม่นานมานี้, การใช้ห่วงอนามัยหรือห่วงคุมกำเนิด, มีการใส่หมุดโลหะหรือแผ่นโลหะ หรือมีข้อกังวลใดๆ เกี่ยวกับสุขภาพทางกายของคุณ บุคคลที่อ่อนแอและเด็กควรมีผู้ใหญ่ดูแลเมื่อมีการใช้งานอุปกรณ์ใดๆ ที่ใช้การเคาะหรือแรงสั่นสะเทือน ข้อห้ามใช้เหล่านี้ไม่ได้หมายความว่าคุณไม่สามารถใช้อุปกรณ์เคาะหรือสั่นได้ แต่เราขอแนะนำให้คุณปรึกษาแพทย์ก่อน มีการวิจัยอย่างต่อเนื่องเพื่อศึกษาถึงผลกระทบของการนวดด้วยเครื่องเคาะสำหรับความผิดปกติทางการแพทย์ที่จำเพาะ ซึ่งอาจส่งผลให้รายการข้อห้ามใช้ที่แสดงด้านบนนี้มีน้อยลง Hypervolt 2 ไม่ได้มีไว้สำหรับการใช้งานโดยบุคคล (รวมถึงเด็ก) ที่มีความสามารถทางร่างกาย ประสาทสัมผัส หรือสภาพจิตใจลดลงหรือขาดประสบการณ์และความรู้ความเข้าใจ เว้นแต่จะอยู่ในการควบคุมดูแลหรือได้รับคำแนะนำในการใช้งาน Hypervolt 2 โดยผู้ที่รับผิดชอบด้านความปลอดภัยในการใช้งาน เด็กควรได้รับการดูแลเพื่อป้องกันไม่ให้เด็กเล่นกับ Hypervolt 2

Hypervolt 2 ประกอบด้วยแบตเตอรีที่ต้องปฏิบัติตามความปลอดภัยในสถานที่กำจัดขยะอิเล็กทรอนิกส์หรือรีไซเคิลที่เหมาะสม อุปกรณ์นี้มีแบตเตอรีที่ไม่สามารถเปลี่ยนได้

ข้อควรระวัง

แบตเตอรีที่ใช้ในอุปกรณ์นี้อาจเสี่ยงต่อการเกิดไฟไหม้หรือการไหม้จากสารเคมีหากใช้งานไม่ถูกต้อง
อย่าถอดแยกชิ้นส่วน ให้ความร้อนสูงเกินกว่า 100 องศาเซลเซียส หรือนำไปเผา ทิ้งแบตเตอรี่ที่ใช้แล้วทันที เก็บให้พ้นมือเด็ก ห้ามถอดแยกชิ้นส่วนและห้ามนำไปทิ้งในกองไฟ

เก็บบันทึกคู่มือการใช้งานนี้ไว้

Hypervolt 2 เป็นอุปกรณ์นวดกดจุดแบบใช้มือถือที่ส่งแรงกดตามเป้าหมายเป็นจังหวะเพื่อรักษาดูแลกล้ามเนื้อ ผ่อนคลายแรงตึง ให้การนวดที่ผ่อนคลาย เร่งความเร็วในการวอร์มร่างกายและฟื้นฟูร่างกาย และช่วยรักษาความยืดหยุ่นและช่วงการเคลื่อนไหว

การใช้งาน
เปิดเครื่อง Hypervolt 2 โดยกดปุ่มเปิด/ปิดหรือตั้งค่าความเร็วค้างไว้ 3 วินาที เมื่ออุปกรณ์ของคุณเปิด ไฟแสดงระดับแบตเตอรี (แถบไฟ LED) ที่ฐานของมือจับจะสว่างขึ้น กดปุ่มเปิด-ปิด/ตั้งค่าความเร็วอีกครั้งเพื่อเลือกความเร็วระดับหนึ่ง ขณะนี้ Hypervolt 2 ของคุณพร้อมใช้งานแล้ว เปลี่ยนความเร็ว (1-3) โดยการกดปุ่มเปิด-ปิด/ตั้งค่าความเร็วหนึ่งครั้งต่อความเร็ว ไฟจะแสดงความเร็วปัจจุบัน

การเปลี่ยนส่วนหัวเชื่อมต่อ
เปลี่ยนส่วนหัวเชื่อมต่อหลังจากปิดการตั้งค่าความเร็วแล้วและรอให้การเคลื่อนไหวของหัวเชื่อมต่อหยุดสนิทเท่านั้น ในการเปลี่ยนส่วนหัวเชื่อมต่อ ดึงส่วนหัวเชื่อมต่อที่ติดอยู่ออกตรงๆ เพื่อถอดและใส่หัวที่ต้องการลงในช่องเปิดโดยตรงพร้อมกับดันให้แน่น สำหรับส่วนหัวเชื่อมแบบส้อม ให้จัดตำแหน่งแถบบนหัวส้อมให้ตรงกับร่องบนช่องเปิดและดันให้แน่น

การชาร์จ
ชาร์จแบตเตอรีจนเต็มเป็นเวลาสี่ชั่วโมงก่อนใช้งานครั้งแรก หากต้องการชาร์จ ให้เชื่อมต่อปลายด้าน DC ของอุปกรณ์ชาร์จ 18V ที่ให้มาเข้ากับพอร์ตช่องเสียบชาร์จที่ด้านล่างของด้ามจับและเสียบอุปกรณ์ชาร์จเข้ากับเต้ารับที่ผนัง แถบไฟ LED จะกะพริบเป็นจังหวะเพื่อแสดงระดับแบตเตอรีและบ่งบอกว่ากำลังชาร์จ แถบไฟ LED จะแสดงสีต่างๆ ตามระดับการชาร์จตั้งแต่สีแดง (ต่ำ) ไปจนถึงสีเขียว (ชาร์จเต็ม) การชาร์จเต็มจะแสดงขึ้นเมื่อแถบ LED ยังคงเป็นสีเขียวและสว่างเต็มที่ สามารถชาร์จแบตเตอรีใหม่ได้ทุกเวลาและทุกระดับแบตเตอรี ไม่แนะนำให้ใช้แบตเตอรีจนหมดถึงระดับไฟ LED สีแดง ระยะเวลาใช้งานเฉลี่ย คือ 2 ชั่วโมงขึ้นไป ขึ้นอยู่กับระดับความเร็วและแรงดันที่ใช้ในระหว่างการใช้งาน

การทำความสะอาดและการจัดเก็บ
ตรวจสอบให้แน่ใจว่าปิดเครื่องแล้วและไม่ได้เสียบเครื่องชาร์จแบตเตอรีไว้ ใช้ผ้าสะอาดชุบน้ำบิดพอหมาดและเช็ดทำความสะอาด Hypervolt 2 ของคุณเบาๆ เก็บไว้ในที่สะอาด เย็นและแห้ง ห่างจากแสงแดดโดยตรงเมื่อไม่ใช้งาน

การเชื่อมต่อกับแอปพลิเคชัน HYPERICE
หากต้องการเชื่อมต่ออุปกรณ์ของคุณกับแอปพลิเคชัน Hyperice ผ่าน Bluetooth® ตรวจสอบให้แน่ใจว่าอุปกรณ์ของคุณเปิดอยู่ สัญญาณ Bluetooth® ในโทรศัพท์ของคุณเปิดอยู่และอุปกรณ์ของอยู่ในระยะใกล้กัน เลือกกิจวัตรภายในแอปพลิเคชัน Hyperice และหากแทบ “สแกนหาอุปกรณ์” ปรากฏขึ้น เลือกอุปกรณ์ของคุณเมื่อป๊อปอัพขึ้นมาบนหน้าจอ HyperSmart™ จะเริ่มการทำงานของอุปกรณ์โดยอัตโนมัติและปรับความเร็วและความแรงตามที่คุณได้เลือกไว้

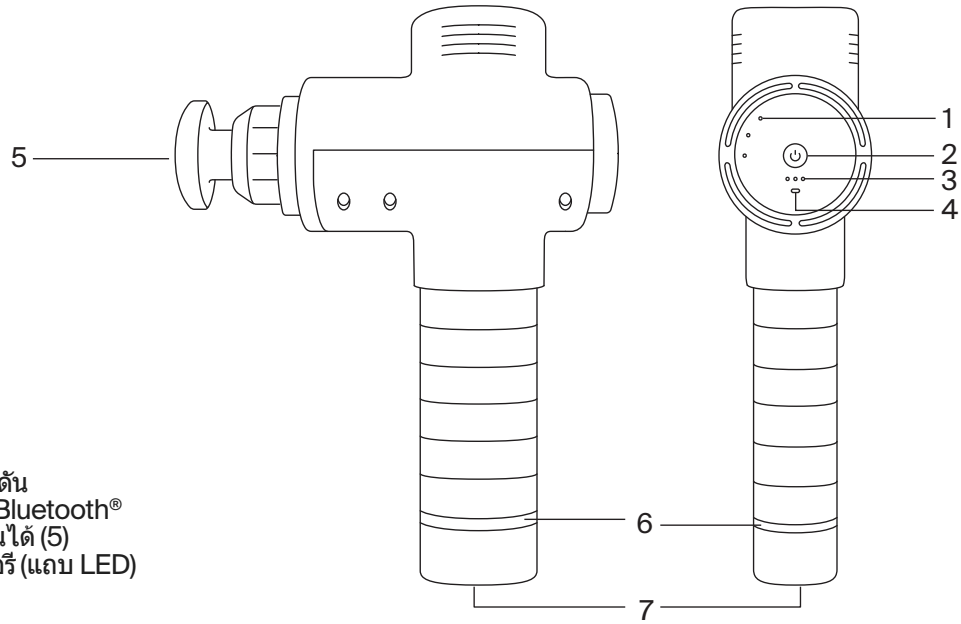

ข้อมูลจำเพาะ

1. สัญลักษณ์แสดงความเร็ว (3)
2. ปุ่มเปิด-ปิด/ตั้งค่าความเร็ว
3. สัญลักษณ์แสดงเซนเซอร์แรงดัน
4. สัญลักษณ์แสดงการเชื่อมต่อ Bluetooth®
5. อุปกรณ์หัวเชื่อมต่อชนิดเปลี่ยนได้ (5)
6. สัญลักษณ์แสดงระดับแบตเตอรี่ (แถบ LED)
7. ช่องเสียบสำหรับชาร์จ

อุปกรณ์ชาร์จ AC-DC: 100-240V - 50/60Hz 0.7A - 18.0V ⎓ 1.0A 18.0 W
แบตเตอรี่ลิเธียมไอออนแบบชาร์จซ้ำได้ 2500mAh
ความถี่: ระดับ 1 - 2000/33 เฮิร์ตซ์, ระดับ 2 - 2350/40 เฮิร์ตซ์, ระดับ 3 - 2700/45 เฮิร์ตซ์
น้ำหนัก: 1.8 ปอนด์/0.82 กก.
อุณหภูมิ (ขณะทำงาน): 0° C ถึง +60° C +32° F ถึง +113° F]
อุณหภูมิ (การเก็บรักษา): -20° C ถึง +25° C [-4° F ถึง +77° F]

การรับประกัน

ผลิตภัณฑ์นี้ได้รับการรับประกันแบบจำกัดโดย Hyperice โปรดไปที่ hyperice.com/warranty เพื่อดูการรับประกันในประเทศของคุณ

ZH-TW

為降低觸電、起火與人身傷害或財產損害的風險，使用本裝置時必須遵照下列警告、注意事項與安全說明。

重要安全說明 -原版說明

使用 Hypervolt 2 之前，請先閱讀所有說明。

危險

若要降低觸電的風險：

- 請務必立即在使用完畢後，以及進行清潔之前，將本裝置的插頭從電源插座拔除。
- 請勿撿取掉落水中的裝置，應立即拔除插頭。
- 請勿在泡澡或淋浴時使用。
- 請勿將裝置放在或收納在可能會掉入或被拉進浴缸或臉盆的地方。請勿將裝置放入或令其落入水或其他液體中。

警告

為降低灼傷、起火、觸電或人身傷害的風險：

- 裝置插電時，切勿將其留置在無人看管的情況下。不使用時，以及裝上或取下零件之前，請將插頭從插座上拔除。
- 請勿在毯子或枕頭下操作。可能會發生過熱的情況，並造成起火、觸電或人身傷害。
- 本裝置可供 8 歲以上兒童和身體、官能或心智能力退化者，或使用經驗與知識缺乏者使用，但需要有人在旁監督或適當說明如何安全使用本產品，並瞭解可能涉及的危險。
- 應看管好兒童，確保他們不玩耍該設備。
- 請僅將本裝置用於本手冊所述之用途。請勿使用非製造商建議的配件。
- 如果裝置的電線或插頭受損、無法正常運作、曾掉落或損壞，或是已潮濕，切勿操作本裝置。請將裝置送回服務中心進行檢查和維修。
- 請勿透過電源線拿取本裝置，或將電源線當作握把。
- 請勿讓電線靠近發熱的表面。
- 切勿在通風口阻塞的情況下操作裝置。請勿讓通風口累積棉絮、毛髮或可能阻礙空氣流動的任何物質。
- 切勿讓任何物體落入或放入任何開口中。
- 請勿在室外使用。
- 請勿在使用氣霧 (噴霧) 裝置或正在供給氧氣的地方操作。
- 請勿在床面或沙發等可能阻塞通風口的柔軟表面上操作。
- 請勿在靠近寬鬆衣物或珠寶的地方使用裝置。
- 使用時，請讓長髮遠離裝置。
- 若無人在旁監督，不得讓兒童進行清潔與使用者維護。
- 請勿拆除螺絲或嘗試拆解裝置。
- 請勿連續操作超過一小時。使用一小時後，請讓裝置休息 30 分鐘，然後才再次使用。
- 充電後和使用前，請拔除裝置插頭。
- 請僅根據操作說明使用裝置。
- 只能在乾燥、乾淨的身體表面上使用 Hypervolt 2，在每個區域上輕輕壓按約六十 (60) 秒並移至身體各處。Hypervolt 2 只能用於身體的軟組織區域，不應用在包括頭部在內的任何硬質或骨骼區域上。如果感到任何疼痛或不適 (輕微肌肉痠痛除外)，請立即停止使用 Hypervolt 2。不論壓力設定為何，使用 Hypervolt 2 都可能會發生瘀傷。如果發生瘀傷，請勿在傷處使用 Hypervolt 2，直到瘀傷完全痊癒為止。另外也應避免在皮膚上的所有瘀傷、挫傷、紅疹或刺痛或受傷部位使用 Hypervolt 2，直到該處完全痊癒為止。使用 Hypervolt 2 時，請務必讓手指、腳趾、頭髮和其他身體部位遠離接頭後方，以避免夾傷或毛髮纏繞。

Hypervolt 2 只能使用裝置隨附的雙絕緣 18VDC Hyperice 充電器 (型號 MX24Z2-1801000) 來充電。請勿讓 Hypervolt 2 充電一整夜，或在充電或使用時將 Hypervolt 2 留置在無人看管的情況下。

如果發生下列任何情況，請勿在未經醫生核准的情況下使用 Hypervolt 2 或任何叩擊裝置：

- 懷孕、糖尿病伴隨神經病變或視網膜損傷等併發症、配戴心律調整器、最近曾受傷或接受手術、有癲癇或偏頭痛、椎間盤突出、脊椎滑脫症、椎弓解離症或脊椎關節退化、近期接受關節置換、裝有宮內節育器、裝有金屬釘或金屬板，或是對於您的身體健康有任何疑慮。身體虛弱者和兒童在使用任何叩擊或震動裝置時，應有成人陪同。這些禁忌症並不代表您無法使用叩擊或震動裝置，但我們建議您在使用前先諮詢醫生。目前正針對叩擊按摩對特定疾病的效果進行研究中，可能會因此縮短上述禁忌症清單。

Hypervolt 2 裝有一顆電池，必須依照安全規定將其送到適當的電子廢棄物處置或回收設施。 本設備包含不可更換的電池。

注意事項

若以不當的方式處置本裝置所使用的電池，可能會有起火或化學灼傷的風險。請勿拆解、加熱超過 100°C 或焚化。請立即丟棄使用過的電池。請放在遠離兒童的地方。請勿拆解且請勿棄置於火中。

請保存本說明

Hypervolt 2 是手持式叩擊按摩裝置，能針對目標部位提供壓力脈衝，以保護肌肉、解除緊繃狀態、提供放鬆的按摩、加速暖身與恢復，並協助維持靈活度和動作幅度。

操作
若要啟動 Hypervolt 2，按下電源/速度設定按鈕三秒鐘。裝置電源開啟後，握把底部的電池電量指示燈 (LED 燈條) 會亮起。再次按下電源/速度設定按鈕以選擇段速一。您的 Hypervolt 2 現已準備就緒可供使用。每按下電源/速度按鈕，即可變更速度 (1 至 3)。指示燈會顯示目前的速度。

更換接頭附件
請僅在速度設定切換至關閉且接頭附件停止移動後，才可更換附件。若要更換接頭附件，請將現有的接頭附件筆直拉出以取下，並將要使用的接頭直接插入開口中，同時用力推入。若為叉式接頭附件，請將叉式接頭凸出處對齊開口上的凹槽，然後用力推入。

充電
第一次使用前，請先將電池充滿，最長四小時。若要充電，請將隨附 18V 充電器的 DC 端連接至握把底部的充電連接埠，並將充電器插入牆上的插座中。LED 燈條會閃爍以顯示電池電量，並顯示充電中。LED 燈條會對應到充電電量，顯示紅色 (低電量) 至綠色 (充滿電)。當 LED 燈條保持綠燈並完全亮起時，即表示已充滿電。可隨時在任何電池電量下為電池充電。不建議將電池電量完全耗盡至紅色 LED 的狀態。視使用期間套用的段速和壓力而定，平均運作時間為 2 小時以上。

清潔與存放
請確定關閉電源，且未連接電池充電器。使用乾淨的濕布，輕輕擦拭 Hypervolt 2。不使用時，請存放在乾淨、涼爽、乾燥的地方，避免陽光直射。

連線至 HYPERICE 應用程式
若要透過 Bluetooth® 將裝置連線到 Hyperice 應用程式，請確定您的裝置已開啟、手機已開啟 Bluetooth®，且您的裝置放在附近。在 Hyperice 應用程式中選擇慣用模式，如果出現提示，請點選「Scan for Device」(掃描裝置)。當裝置在畫面中出現時，請選取您的裝置。HyperSmart™ 會自動啟動您的裝置，並在您採用慣用模式時調整速度和強度。

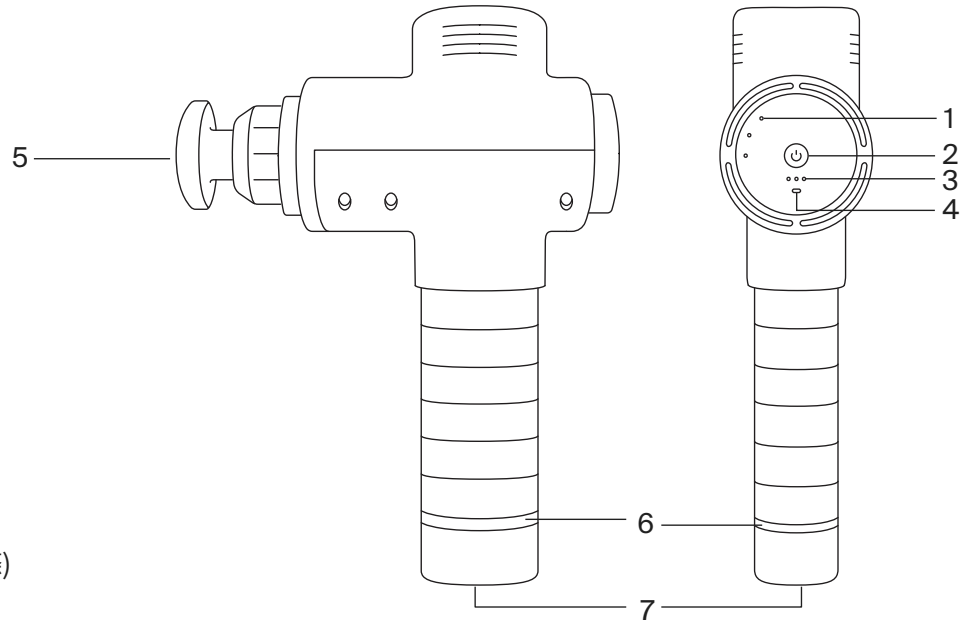

規格

1. 速度指示燈 (3)
2. 電源/速度設定按鈕
3. 壓力感測器指示燈
4. Bluetooth® 連線指示燈
5. 可換式接頭附件 (5)
6. 電池電量指示燈 (LED 燈條)
7. 充電連接埠

AC-DC 充電器：100-240V - 50/60Hz 0.7A - 18.0V ⎓ 1.0A 18.0 W
充電式鋰離子電池 2500mAh
頻率：段速 1 - 2000/33 Hz、段速 2 - 2350/40 Hz、段速 3 - 2700/45 Hz
重量：1.8 磅/0.82 公斤
溫度 (工作)：0° C 至 +45° C [+32° F 至 +113° F]
溫度 (存儲)：-20° C 至 +25° C [-4° F 至 +77° F]

保固
本產品享有 Hyperice 的有限保固。請瀏覽 hyperice.com/warranty，查看您所在國家/地區的保固情形。

設備名稱：Hypervolt 2無線按摩器
Equipment name

型號（型式）：HV2001
Type designation (Type)

單元Unit	限用物質及其化學符號 Restricted substances and its chemical symbols					
	鉛 (Pb)	汞 (Hg)	鎘 (Cd)	六價鉻 (Cr^{+6})	多溴聯苯 (PBB)	多溴二苯醚 (PBDE)
電源供應器	○	○	○	○	○	○
電路板	—	○	○	○	○	○
馬達	○	○	○	○	○	○
線材	○	○	○	○	○	○
內外殼、組裝零件	○	○	○	○	○	○

備考1. 〝○〞係指該項限用物質之百分比含量未超出百分比含量基準值。

Note 1: "○" indicates that the percentage content of the restricted substances does not exceed the percentage of reference value of presences.

備考2. 〝—〞係指該項限用物質為排除項目。

Note 2: The "—" indicates that the restricted substance corresponds to the exemption.

hyperice.com

Changes or modifications not expressly approved by the party responsible for compliance could void the user's authority to operate the equipment.

This equipment has been tested and found to comply with the limits for a Class B digital device, pursuant to Part 15 of the FCC Rules. These limits are designed to provide reasonable protection against harmful interference in a residential installation. This equipment generates, uses and can radiate radio frequency energy and, if not installed and used in accordance with the instructions, may cause harmful interference to radio communications. However, there is no guarantee that interference will not occur in a particular installation. If this equipment does cause harmful interference to radio or television reception, which can be determined by turning the equipment off and on, the user is encouraged to try to correct the interference by one or more of the following measures: (1) Reorient or relocate the receiving antenna, (2) Increase the separation between the equipment and receiver, (3) Connect the equipment into an outlet on a circuit different from that to which the receiver is connected, (4) Consult the dealer or an experienced radio/TV technician for help.

This equipment complies with FCC radiation exposure limits set forth for an uncontrolled environment and meets the FCC radio frequency (RF) Exposure Guidelines. This equipment has very low levels of RF energy that are deemed to comply without testing of specific absorption rate (SAR).

This device complies with part 15 of the FCC Rules. Operation is subject to the following two conditions: (1) This device may not cause harmful interference, and (2) this device must accept any interference received, including interference that may cause undesired operation.

This device contains licence-exempt transmitter(s)/receiver(s) that comply with Innovation, Science and Economic Development Canada's licence-exempt RSS(s). Operation is subject to the following two conditions: (1) This device may not cause interference. (2) This device must accept any interference, including interference that may cause undesired operation of the device.

l'appareil contient des émetteurs/récepteurs exempts de licence qui sont conformes aux CNR exempts de licence d'Innovation, Sciences et Développement économique Canada. L'exploitation est soumise aux deux conditions suivantes: (1) l'appareil ne doit pas produire de brouillage, (2) l'utilisateur de l'appareil doit accepter tout brouillage radioélectrique subi, même si le brouillage est susceptible d'en compromettre le fonctionnement.

Hyperice, Inc., 525 Technology Drive, Suite 100, Irvine, California 92618 USA
Copyright 2023 © Hyperice, Inc. All rights reserved.
170-00318 Rev 3