Hypervolt 3 Pro

Model: HV3P001
Hypervolt 3 Pro / 筋膜枪/ 無線按摩器

EN Operating Instructions
AR إرشادات التشغيل
BG Инструкции за експлоатация
CS Návod k použití
DA Betjeningsvejledning
DE Gebrauchsanweisung
EL Οδηγίες Λειτουργίας
ES-ES Instrucciones de uso
ET Kasutusjuhend
FI Käyttöohjeet
FR Mode d'emploi
HE הלעפה תוארוה
HR Upute za uporabu
HU Használati útmutató
IT Istruzioni operative
JA 取扱説明書
KO 작동 지침
LT Valdymo Instrukcijos
MS Arahan Pengendalian
NL-NL Gebruiksaanwijzing
PL Instrukcja obsługi
PT-PT Instruções de Operação
RO Instrucțiuni de utilizare
SK Návod na použitie
SL Navodila za uporabo
SV Bruksanvisning
TH คู่มือการใช้งาน
ZH-CN 操作说明

EN

TO REDUCE RISKS OF ELECTRIC SHOCK, FIRE, AND PERSONAL INJURY, OR PROPERTY DAMAGE, THIS DEVICE MUST BE USED IN ACCORDANCE WITH THE FOLLOWING WARNINGS, CAUTIONS, AND SAFETY INSTRUCTIONS.

IMPORTANT SAFETY INSTRUCTIONS - ORIGINAL INSTRUCTIONS

When using an electrical outlet, basic precautions should always be followed, including the following. Read all instructions before using the Hypervolt 3 Pro.

DANGER

To reduce the risk of electric shock:

- Always unplug this device from the electrical outlet immediately after using and before cleaning.
- Do not reach for a device that has fallen into water. Unplug immediately.
- Do not use while bathing or in a shower.
- Do not place or store device where it can fall or be pulled into a tub or sink. Do not place in or drop into water or other liquid.

WARNING

To reduce the risk of burns, fire, electric shock, or injury to persons:

- A device should never be left unattended when plugged in. Unplug from outlet when not in use, and before putting on or taking off parts.
- Do not operate under blanket or pillow. Excessive heating can occur and cause fire, electric shock, or injury to persons.
- This device can be used by children form 8 years and above and persons with reduced physical sensory, or mental capabilities or lack of experience and knowledge if they have been given supervision or instruction concerning use of the appliance in a safe way and understand the hazards involved. Children should be supervised to ensure that they do not play with the device. Children shall not play with the device.
- Use this device only for its intended use as described in this manual. Do not use attachments not recommended by the manufacturer.
- Never operate this device if it has a damaged cord or plug, if it is not working properly, if it has been dropped or damaged, or if it has gotten wet. Return the device to a service center for examination and repair.
- Do not carry this device by supply cord or use cord as a handle.
- Keep the cord away from heated surfaces.
- Never operate the device with the air openings blocked. Keep the air openings free of lint, hair, or any substance which may impair the flow of air.
- Never drop or insert any object into any opening.
- Do not use outdoors.
- Do not operate where aerosol (spray) devices are being used or where oxygen is being administered.
- Never operate on a soft surface such as a bed or couch where the air openings may be blocked.
- Do not use device in close proximity to loose clothing or jewelry.
- Keep long hair away from device while in use.
- Cleaning and user maintenance shall not be done by children without supervision.
- Do not remove screws or attempt to disassemble.
- Do not operate continuously for more than one hour. After one hour use, allow device to rest for 30 minutes before re-using.
- Unplug the device after charging and prior to use.
- Use device only according to Operating Instructions.
- When using the Hypervolt 3 Pro use only on dry, clean surfaces of the body by lightly pressing and moving across the body for approximately sixty (60) seconds per region. The Hypervolt 3 Pro should only be used on soft tissue areas of the body and should not be used on any hard or bony areas of the body, including the head. Please immediately stop use of the Hypervolt 3 Pro upon experiencing any pain or discomfort, apart from light

muscle soreness. Bruising can occur from use of the Hypervolt 3 Pro, regardless of the pressure setting, and if bruising does occur you should not use the Hypervolt 3 Pro on the bruised area until the bruise is fully healed. Use of the Hypervolt 3 Pro should also be avoided on all bruises, contusions, rashes or irritated or injured areas of the skin until they are fully healed. When using the Hypervolt 3 Pro be sure to keep fingers, toes, hair, and other body parts away from the back of the attachment head to avoid pinching or hair entanglement.

- For the purposes of recharging the battery, only use the detachable supply unit provided with this device.
- The Hypervolt 3 Pro should only be used on muscle tissue areas. The Hypervolt 3 Pro should not be used on any hard or bony areas of the body, including the head and spine, the sides or front of the neck, the inner groin, or the back of the knee. Please immediately stop use of the Hypervolt 3 Pro upon experiencing any pain or discomfort, apart from light muscle soreness. Bruising can occur from use of the Hypervolt 3 Pro regardless of the pressure setting, and if bruising does occur you should not use the Hypervolt 3 Pro on the bruised area until the bruise is fully healed. Use of the Hypervolt 3 Pro should also be avoided on all bruises, contusions, rashes or irritated or injured areas of the skin until they are fully healed. When using the Hypervolt 3 Pro be sure to keep fingers, toes, hair, and other body parts away from the back of the attachment head to avoid pinching or hair entanglement.

The Hypervolt 3 Pro should only be charged with the double insulated, 18VDC Hyperice charger (model number MX24Z2-1801000) that was supplied with the device. Do not charge the Hypervolt 3 Pro overnight or leave the Hypervolt 3 Pro unattended when charging or in use.

Please do not use the Hypervolt 3 Pro, or any percussion device without first obtaining approval from your physician if any of the following apply:

- Pregnancy, diabetes with complications such as neuropathy or retinal damage, wear of pacemakers, recent surgery or injury, epilepsy or migraines, herniated disks, spondylolisthesis, spondylolysis, or spondylosis, recent joint replacements or IUD, metal pins or plates or any concerns about your physical health. Frail individuals and children should be accompanied by an adult when using any percussion or vibration device. These contraindications do not mean that you are not able to use a percussion or vibration device but we advise that before doing so you consult your physician. Ongoing research is being done on the effects of percussion massage for specific medical disorders that may result in the shortening of the list of contraindications as shown above.

The Hypervolt 3 Pro contains a battery which must be complied with safely at an appropriate e-waste disposal or recycling facility.

- Under abusive conditions, liquid may be ejected from the battery; avoid contact. If contact accidentally occurs, flush with water. If liquid contacts eyes, additionally seek medical help. Liquid ejected from the battery may cause irritation or burns..
- Do not expose an appliance to fire or excessive temperature. Exposure to fire or temperature above 130°C may cause explosion.
- Follow all charging instructions and do not charge the appliance outside of the temperature range specified in the instructions. Charging improperly or at temperatures outside of the specified range may damage the battery and increase the risk of fire.
- Have servicing performed by a qualified repair person using only identical replacement parts. This will ensure that the safety of the product is maintained.
- Do not modify or attempt to repair the appliance except as indicated in the instructions for use and care.

CAUTION

For household and commercial use.

The battery used in this device may present a risk of fire or chemical burn if mistreated. Do not disassemble and do not dispose of in fire. Do not disassemble, heat above 100° C or incinerate. Dispose of used battery promptly. Keep away from children.

SAVE THESE INSTRUCTIONS

The Hypervolt 3 Pro is a handheld percussion massage device that delivers targeted pulses of pressure to care for muscles, relieve tension, provide a relaxing massage, accelerate warm up and recovery, and help maintain flexibility and range of motion.

OPERATING

Switch your Hypervolt 3 Pro ON by pressing and holding the power setting button for 0.5 seconds. Once your device is powered ON the battery level indicator (LED band) at the base of the handle will illuminate. Turn the encoder dial to change speeds (1-6). The lights will indicate the current speed. To power off, simply hold the power button down for 0.5 seconds.

CHANGING HEAD ATTACHMENTS
Only change attachments after speed setting is turned to off and head attachment stopped moving. To change head attachments, pull the existing head attachment straight out to remove and insert the desired head directly into the opening while pushing firmly.

CHARGING
Fully charge battery for up to four hours before first use with the battery either attached or detached from the device. To charge, connect the DC end of the supplied 18V charger to the charging port on the bottom of the battery/handle and plug the charger into a wall outlet. The LED light band colors correspond to the charge level ranging from red (low) to green (fully charged). Full charge is indicated when the LED band remains green and fully illuminated. Battery may be recharged at any time and at any battery level. It is not recommended to fully deplete the battery to the red LED level. The average runtime is 2+ hours depending on speed level and pressure applied during use. It is recommended to toggle the power switch to OFF while the device is not in use and during storage and travel.

CLEANING AND STORAGE
Make sure the power is OFF and the battery charger is not attached. Use a damp, clean cloth and gently wipe your Hypervolt 3 Pro. Store in a clean, cool, dry place, not in direct sunlight, when not in use.

CONNECTING TO THE HYPERICE APP
To connect your device to the Hyperice App via Bluetooth® make sure that your device is turned on, Bluetooth® is turned on in your phone, and your device is within close proximity. Select a routine within the Hyperice App and if prompted tap “Scan for Devices.” Select your device when it pops up on the screen. HyperSmart™ will automatically start your device and adjust the speed and intensity as you follow along with the routine.

SPECIFICATIONS
1. Interchangeable head attachments (5)
2. Digital speed dial
3. Speed indicators (6)
4. ON/OFF power button
5. Pressure sensor indicators
6. Bluetooth® connection indicator
7. Battery level indicator (LED band)
8. Charging port

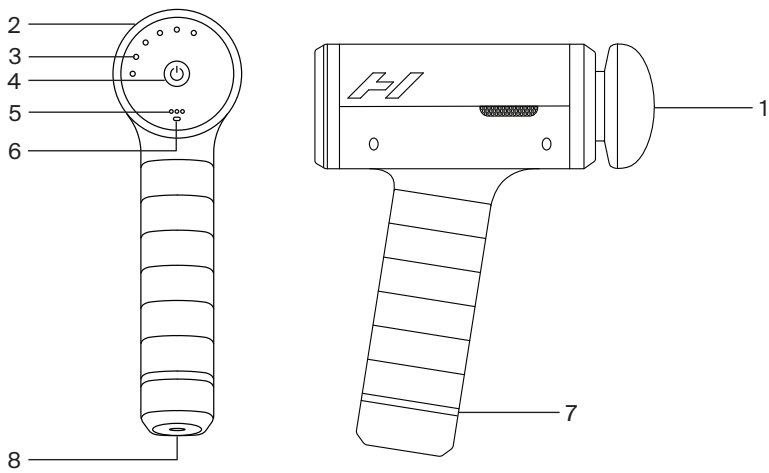

AC-DC Charger: 100-240V - 50/60Hz 0.7A - 18.0V1.0A 18.0 W
Rechargeable lithium ion battery 5000mAh
Rated Capacity: 14.4V4650mAh 66.96Wh
Frequency: Level 1 - 1700/28 Hz, Level 2 - 1900/32 Hz, Level 3 - 2100/35 Hz,
Level 4 - 2300/38 Hz, Level 5 - 2500/42 Hz, Level 6 - 2700/45 Hz
Weight: 2.5 lbs/1.13 kg
Temperature (operating): +32° F to +113° F [0° C to +45° C]
Temperature (storage): -4° F to +77° F [-20° C to +25° C]

Hereby, Hyperice Inc declares that the radio equipment contained in the Hypervolt is in compliance with the Directive 2014/53/EU. The full text of the EU declaration of conformity is available at the following internet address: https: hyperice.zendesk.com/hc/en-us

Warranty
This product is covered by a limited warranty from Hyperice. Please visit hyperice.com/warranty to review the warranty in your country.

Recycling
Please visit https://hyperice.com/recycling for information about recycling this packaging.

⚠ FOR MEXICO ONLY

- This device is not intended for use by persons (including children) whose physical, sensory or mental capabilities are different or reduced, or who lack experience or knowledge, unless such persons have been given supervision or training in the operation of the device by a person responsible for their safety.
- Children should be supervised to ensure that they do not use the devices as toys.
- The device must only be powered at the safety extra-low voltage indicated on the device.
- The device must only be used with the charger unit provided with the device.
- The battery must be removed from the device before disposal. The device must be disconnected from the charger when the battery is removed. The battery is removed for safe disposal.
- Operation of this equipment is subject to the following two conditions: (1) this equipment or device may not cause harmful interference, and (2) this equipment or device must accept any interference, including interference that may cause undesired operation.

AR

لتقليل مخاطر الصدمات الكهربائية والحريق والإصابة الشخصية أو تلف الممتلكات، يجب استخدام هذا الجهاز وفقًا للتحذيرات والتنبيهات وإرشادات السلامة التالية.

إرشادات السلامة المهمة-الإرشادات الأصلية

اقرأ جميع الإرشادات قبل استخدام Hypervolt 3 Pro.

خطر

لتقليل خطر التعرض لصدمة كهربائية:

- احرص دائمًا على فصل هذا الجهاز عن مأخذ التيار الكهربائي مباشرة بعد الاستخدام وقبل التنظيف.
- لا تمد يدك إلى جهاز سقط في الماء. افصل التيار في الحال.
- لا تستخدمه أثناء الاستحمام أو الاغتسال.
- لا تضع الجهاز ولا تخزنه حيث يمكن أن يسقط أو يتم سحبه داخل حوض الاستحمام أو الغسل. لا تضعه ولا تسقطه في الماء أو أي سائل آخر.

تحذير

للحد من مخاطر الحروق أو الحريق أو الصدمات الكهربائية أو إصابة الأشخاص:

- يجب عدم ترك الجهاز دون رقابة أبدًا في حال توصيله بالتيار. عليك فصله عن مأخذ التيار الكهربائي عندما لا يكون قيد الاستخدام، وقبل تركيب الأجزاء أو فكها.
- لا تشغله تحت بطانية أو وسادة. فقد تحدث سخونة زائدة وتسبب حريقًا أو صدمة كهربائية أو إصابة الأشخاص.
- يمكن استخدام هذا الجهاز من قبل الأطفال من سن 8 سنوات فما فوق والأشخاص ذوي القدرات البدنية أو الحسية أو العقلية المحدودة أو الذين يفتقرون إلى الخبرة والمعرفة إذا تم توفير الإشراف أو التعليم بشأن استخدام الجهاز بطريقة آمنة وفهم المخاطر المرتبطة به. يجب الإشراف على الأطفال لضمان عدم لعبهم بالجهاز. لا يجوز للأطفال اللعب بالجهاز. لا تستخدم هذا الجهاز إلا للغرض المقصود منه كما هو موضح في هذا الدليل. لا تستخدم مرفقات غير تلك التي توصي بها الشركة المصنعة.
- لا تشغل هذا الجهاز أبدًا إذا كان به سلك أو قابس تالف، أو إذا كان لا يعمل بشكل صحيح، أو إذا سقط أو تلف، أو إذا تعرض للبلل. أعد الجهاز إلى مركز خدمة لفحصه وإصلاحه.
- لا تحمل هذا الجهاز من سلك الإمداد بالطاقة ولا تستخدم السلك كمقبض.
- احفظ السلك بعيدًا عن الأسطح الساخنة.
- لا تقم أبدا بتشغيل الجهاز مع انسداد فتحات التهوية. حافظ على فتحات التهوية خالية من النسالة أو الشعر أو أي مادة قد تضعف تدفق الهواء.
- لا تسقط أو تدخل أي شيء في أي فتحة.
- لا تستخدمه خارج المنزل.
- لا تشغله في مكان تُستخدم فيه أجهزة الهباء الجوي (الرش) أو حيث يتم استنشاق الأكسجين.
- لا تشغل الجهاز أبدا على سطح ناعم مثل السرير أو الأريكة حيث قد تكون فتحات التهوية مسدودة.
- لا تستخدم الجهاز على مقربة من الملابس الفضفاضة أو المجوهرات.
- احتفظ بالشعر الطويل بعيدًا عن الجهاز أثناء الاستخدام.
- يجب ألا يتولى الأطفال تنظيف الجهاز وصيانته الصيانة الاعتيادية بدون إشراف.
- لا تقم بإزالة البراغي ولا تحاول تفكيك الجهاز.
- لا تشغل الجهاز بشكل مستمر لأكثر من ساعة. بعد ساعة واحدة من الاستخدام، اترك الجهاز يرتاح لمدة 30 دقيقة قبل إعادة الاستخدام.
- افصل الجهاز عن التيار الكهربائي بعد الشحن وقبل الاستخدام.
- لا تستخدم الجهاز إلا وفق إرشادات التشغيل.
- عند استخدام Hypervolt 3 Pro، استخدمه فقط على الأسطح الجافة والنظيفة من الجسم عن طريق الضغط برفق والتحرك

عبر الجسم لمدة ستين (60) ثانية تقريبًا لكل منطقة. يجب استخدام Hypervolt 3 Pro فقط على مناطق الأنسجة الرخوة من الجسم ويجب عدم استخدامه في أي مناطق صلبة أو عظمية من الجسم، بما في ذلك الرأس. يُرجى التوقف فورًا عن استخدام Hypervolt 3 Pro عند الشعور بأي ألم أو إزعاج، باستثناء وجع العضلات الخفيف. يمكن أن تحدث الكدمات من استخدام Hypervolt 3 Pro، بغض النظر عن إعداد الضغط، وإذا حدثت كدمات، فيجب عليك عدم استخدام Hypervolt 3 Pro في المنطقة المصابة بالكدمات حتى تلتئم الكدمة تمامًا. يجب أيضًا تجنب استخدام Hypervolt 3 Pro على جميع الكدمات أو الرضوض أو الطفح الجلدي أو المناطق المتهيجة أو المصابة من الجلد حتى تلتئم تمامًا. عند استخدام Hypervolt 3 Pro، تأكد من إبقاء أصابع اليدين والقدمين والشعر وأجزاء الجسم الأخرى بعيدًا عن الجزء الخلفي من رأس المرفقات لتجنب القرص أو تشابك الشعر.

- لأغراض إعادة شحن البطارية، استخدم فقط وحدة الإمداد بالطاقة القابلة للفصل المرفقة مع هذا الجهاز
- يجب استخدام جهاز Hypervolt 3 Pro فقط على مناطق الأنسجة العضلية. لا يجب استخدام Hypervolt 3 Pro على أي مناطق صلبة أو عظمية من الجسم، بما في ذلك الرأس والعمود الفقري، وجوانب أو مقدمة الرقبة، والفخذ الداخلي، أو خلف الركبة. يرجى التوقف فورًا عن استخدام Hypervolt 3 Pro في حال الشعور بأي ألم أو انزعاج، باستثناء ألم العضلات الخفيف. قد يحدث كدمات نتيجة استخدام Hypervolt 3 Pro بغض النظر عن إعداد الضغط، وإذا ظهرت كدمة، فلا يجب استخدام الجهاز على المنطقة المصابة حتى تُشفى الكدمة تمامًا. يجب أيضًا تجنّب استخدام Hypervolt 3 Pro على أي كدمات أو رضوض أو طفح جلدي أو مناطق متهيجة أو مصابة من الجلد حتى تلتئم بشكل كامل. عند استخدام Hypervolt 3 Pro، تأكد من إبقاء الأصابع وأصابع القدمين والشعر وأي أجزاء أخرى من الجسم بعيدًا عن الجزء الخلفي لرأس الملحق لتجنب الانزلاق أو تشابك الشعر.

يجب ألا يتم شحن Hypervolt 3 Pro إلا بشاحن Hyperice مزدوج العزل 18 فولت تيار مستمر (رقم الطراز MX24Z2-1801000) المرفق مع الجهاز. لا تشحن Hypervolt 3 Pro طوال الليل أو تتركه دون رقابة أثناء الشحن أو الاستخدام.

يُرجى عدم استخدام Hypervolt 3 Pro، أو أي جهاز قرع، دون الحصول أولاً على موافقة من طبيبك إذا كان أي مما يلي ينطبق عليك:

- الحمل، أو مرض السكري المصحوب بمضاعفات مثل الاعتلال العصبي أو تلف الشبكية، أو ارتداء أجهزة تنظيم ضربات القلب، أو الجراحة أو الإصابة الحديثة، أو الصرع أو الصداع النصفي، أو الانزلاق الغضروفي، أو انزلاق الفقرات، أو انحلال الفقار، أو داء الفقار، أو استبدال المفاصل مؤخرًا أو اللولب، أو المسامير أو الشرائح المعدنية أو أي مخاوف بشأن صحتك البدنية. يجب أن يكون الأفراد والأطفال الضعفاء برفقة شخص بالغ عند استخدام أي جهاز قرع أو اهتزاز. لا تعني موانع الاستعمال هذه أنك غير قادر على استخدام جهاز قرع أو اهتزاز ولكننا ننصحك باستشارة طبيبك قبل القيام بذلك. يتم إجراء أبحاث متواصلة عن آثار التدليك بالقرع لاضطرابات طبية محددة، والتي قد تؤدي إلى تقصير قائمة موانع الاستعمال كما هو موضح أعلاه.

يحتوي Hypervolt 3 Pro على بطارية يجب التخلص منها بشكل آمن في منشأة مناسبة للتخلص من النفايات الإلكترونية أو إعادة تدويرها.

- في ظروف الاستخدام السيئة، قد يتم قذف سائل من البطارية؛ تجنب التلامس. إذا حدث تلامس بالخطأ، اغسل بالماء. إذا لامس السائل العينين، اطلب المساعدة الطبية فورًا. قد يسبب السائل المنبعث من البطارية تهيجًا أو حروقًا.
- لا تعرض الجهاز للنار أو لدرجات حرارة مفرطة. التعرض للنار أو لدرجة حرارة تزيد عن 130 درجة مئوية قد يؤدي إلى انفجار.
- اتبع جميع تعليمات الشحن ولا تقم بشحن الجهاز خارج نطاق درجة الحرارة المحددة في التعليمات. قد يؤدي الشحن غير الصحيح أو عند درجات حرارة خارج النطاق المحدد إلى تلف البطارية وزيادة خطر نشوب حريق.
- يجب أن تتم الصيانة على يد شخص مختص باستخدام قطع غيار مطابقة فقط. هذا يضمن الحفاظ على سلامة المنتج.
- لا تقم بتعديل أو محاولة إصلاح الجهاز إلا حسب التعليمات الخاصة بالاستخدام والعناية.

تنبيه

للاستخدام المنزلي والتجاري

قد تشكل البطارية المستخدمة في هذا الجهاز خطر نشوب حريق أو حدوث حرق كيميائي إذا تم التعامل معها بطريقة خاطئة. لا تقم بتفكيكه ولا تتخلص منه في النار

لا تُقدِم على تفكيكها أو تسخينها لما يزيد عن 100 درجة مئوية ولا تحرقها. تخلص من البطارية المستعملة بشكل عاجل. احفظها بعيدًا عن متناول الأطفال.

احتفظ بهذه الإرشادات

Hypervolt 3 Pro جهاز تدليك محمول يعمل بالقرع يوفر نبضات الضغط الموجهة للعناية بالعضلات، وتخفيف التشنج، وتوفير تدليك مريح، وتسريع الإحماء والتعافي، والمساعدة في الحفاظ على المرونة ونطاق الحركة.

التشغيل

قم بتشغيل Hypervolt 3 Pro بالضغط مع الاستمرار على زر الطاقة لمدة 0.5 ثانية. بمجرد تشغيل جهازك، سيضيء مؤشر مستوى البطارية (شريط LED) الموجود في قاعدة المقبض. أدر قرص السرعات الرقمي لتغيير السرعات (1-6). تشير الأضواء إلى السرعة الحالية. لإيقاف التشغيل، ما عليك سوى الضغط باستمرار على زر الطاقة لمدة 0.5 ثانية.

تغيير مرفقات الرأس

قم بتغيير المرفقات فقط بعد إيقاف تشغيل إعداد السرعة وتوقف مرفق الرأس عن الحركة. لتغيير مرفقات الرأس، اسحب مرفق الرأس الحالي للخارج بشكل مستقيم لإزالته وأدخل الرأس المطلوب مباشرة في الفتحة مع الدفع بقوة.

الشحن

اشحن البطارية بالكامل لمدة تصل إلى أربع ساعات قبل الاستخدام الأول مع توصيل البطارية أو فصلها عن الجهاز. للشحن، قم بتوصيل طرف التيار المستمر لشاحن 18 فولت المرفق بمنفذ الشحن الموجود في الجزء السفلي من البطارية / المقبض وقم بتوصيل الشاحن بمأخذ الحائط. تتوافق ألوان شريط إضاءة LED مع مستوى الشحن الذي يتراوح من الأحمر (منخفض) إلى الأخضر (مشحون بالكامل). يشار إلى الشحن الكامل عندما يظل شريط LED أخضر ومضاء بالكامل. يمكن إعادة شحن البطارية في أي وقت وعند أي مستوى من مستويات شحن البطارية. يوصى بعدم استنفاد البطارية بالكامل إلى مستوى LED الأحمر. متوسط وقت التشغيل هو +2 ساعة حسب مستوى السرعة والضغط المطبق أثناء الاستخدام. يوصى بتحريك مفتاح الطاقة إلى OFF (إيقاف التشغيل) أثناء عدم استخدام الجهاز وأثناء التخزين والسفر.

التنظيف والتخزين

تأكد من إيقاف تشغيل الطاقة وعدم توصيل شاحن البطارية. استخدم قطعة قماش مبللة ونظيفة وامسح Hypervolt 3 Pro برفق. يتم التخزين في مكان نظيف وبارد وجاف، وليس في ضوء الشمس المباشر، عندما لا يكون قيد الاستعمال.

الاتصال بتطبيق HYPERICE

لاتصال جهازك بتطبيق Hyperice عبر Bluetooth®، تأكد من تشغيل جهازك، وتشغيل Bluetooth® على هاتفك، وأن جهازك ضِمن نطاق قريب. حدد نمطًا في تطبيق Hyperice وإذا طُلب منك ذلك، فانقر فوق Scan for Devices (البحث عن الأجهزة). حدد جهازك عندما يظهر على الشاشة. سيقوم HyperSmart™ تلقائيًا بتشغيل جهازك وضبط السرعة والشدة أثناء متابعتك للروتين.

المواصفات

1. مرفقات رأس قابلة للتبديل (5)
2. قرص السرعة الرقمي
3. مؤشرات السرعة (6)
4. زر تشغيل / إيقاف تشغيل الطاقة
5. مؤشرات مستشعر الضغط
6. مؤشر اتصال Bluetooth®
7. مؤشر مستوى البطارية (شريط LED)
8. الشحن

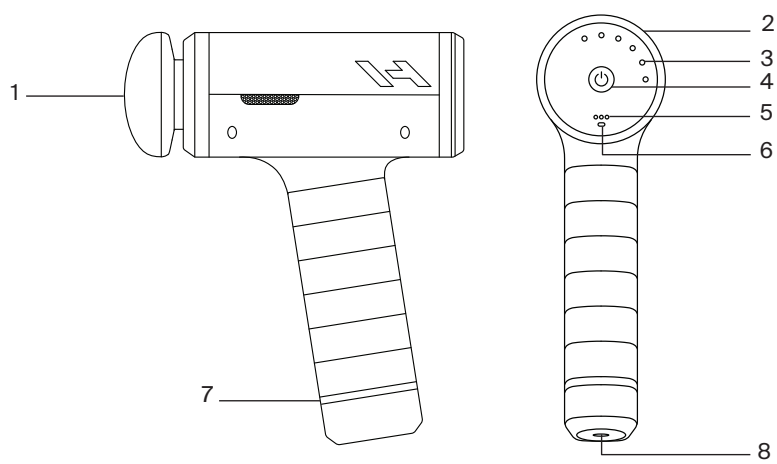

شاحن التيار المتردد - المستمر: 240-100 فولت 50/60 - هرتز 0.7 أمبير 18.0 - فولت 1.0 أمبير 18.0 وات

بطارية ليثيوم أيون قابلة لإعادة الشحن 5000 مللي أمبير
التردد: المستوى 1 - 1700/28 هرتز، المستوى 2 - 1900/32 هرتز، المستوى 3 - 2100/35 هرتز، المستوى 4 - 2300/38 هرتز، المستوى 5 - 2500/42 هرتز، المستوى 6 - 2700/45 هرتز
الوزن: 1.13 كجم [2.5 رطل]
درجة الحرارة (التشغيل): 0 إلى 45+ درجة مئوية [32+ إلى 113+ درجة فهرنهايت]
درجة الحرارة (التخزين): 20- إلى 25+ درجة مئوية [4- إلى 77+ درجة فهرنهايت]

بموجب هذا المستند، تعلن شركة Hyperice، Inc أن المعدات اللاسلكية الموجودة في Hypervolt متوافقة مع التوجيه /2014/53 EU. النص الكامل لبيان الامتثال للوائح الاتحاد الأوروبي متاح على عنوان الإنترنت التالي: https:hyperice.zendesk.com/hc/en-us

الضمان
يغطي هذا المنتج ضمان محدود من Hyperice. تفضل بزيارة hyperice.com/warranty لمراجعة الضمان في دولتك.

إعادة التدوير
يُرجى زيارة https://hyperice.com/recycling للحصول على معلومات عن إعادة تدوير هذه العبوة.

⚠ للمكسيك فقط

- هذا الجهاز غير مخصص للاستخدام من قبل الأشخاص (بما في ذلك الأطفال) الذين يعانون من ضعف أو اضطراب القدرات البدنية أو الحسية أو العقلية، أو نقص الخبرة والمعرفة، ما لم يتم منحهم الإشراف أو التدريب على تشغيل الجهاز من قبل شخص مسؤول عن سلامتهم.
- يجب الإشراف على الأطفال للتأكد من أنهم لا يستخدمون الأجهزة كألعاب.
- يجب تشغيل الجهاز فقط بجهد أمان منخفض للغاية موضح على الجهاز.
- يجب استخدام الجهاز فقط مع وحدة الشاحن المرفقة مع الجهاز.
- يجب إزالة البطارية من الجهاز قبل التخلص منه. يجب فصل الجهاز عن الشاحن عند إزالة البطارية. تتم إزالة البطارية للتخلص الآمن.
- يخضع تشغيل هذا الجهاز للشرطين التاليين: (1) لا يجوز أن يتسبب هذا الجهاز في حدوث تداخل ضار، و(2) يجب أن يقبل هذا الجهاز أي تداخل يتم تلقيه، بما في ذلك التداخل الذي قد يتسبب في تشغيل غير مرغوب فيه.

BG

ЗА ДА НАМАЛИТЕ РИСКОВЕТЕ ОТ ТОКОВ УДАР, ПОЖАР И ТЕЛЕСНИ НАРАНЯВАНИЯ ИЛИ ИМУЩЕСТВЕНИ ЩЕТИ, ТОВА УСТРОЙСТВО ТРЯБВА ДА СЕ ИЗПОЛЗВА В СЪОТВЕТСТВИЕ СЪС СЛЕДНИТЕ ПРЕДУПРЕЖДЕНИЯ, ПРЕДПАЗНИ МЕРКИ И ИНСТРУКЦИИ ЗА БЕЗОПАСНОСТ.

ВАЖНИ ИНСТРУКЦИИ ЗА БЕЗОПАСНОСТ – ОРИГИНАЛНИ ИНСТРУКЦИИ

Когато използвате електрически уред, винаги трябва да се спазват основни предпазни мерки, включително следните. Преди да използвате Hypervolt 3 Pro, прочетете всички инструкции.

ОПАСНОСТ

За да намалите риска от електрически удар:

- Винаги изключвайте това устройство от електрическия контакт веднага след употреба и преди почистване.
- Не посягайте към устройство, което е паднало във вода. Незабавно изключете от електрическата мрежа.
- Не използвайте във ваната или под душа.
- Не поставяйте и не съхранявайте устройството на места, където може да падне или да бъде издърпано във вана или мивка. Не потапяйте и не изпускайте във вода или друга течност.

ПРЕДУПРЕЖДЕНИЕ

За да намалите риска от изгаряния, пожар, електрически удар или нараняване на хора:

- Никога не оставяйте устройството без надзор, когато е включено в електрическата мрежа. Когато не използвате изделието или преди да слагате или сваляте части от него, го изключете от електрическата мрежа.
- Не го използвайте под одеяло или възглавница. Прекомерното нагряване може да доведе до пожар, токов удар или нараняване на хора.
- Това устройство може да се използва от деца на възраст от 8 години нагоре и от лица с намалени физически, сензорни или умствени способности или липса на опит и знания, ако са получили надзор или инструкции относно безопасното използване на уреда и разбират свързаните с това рискове. Децата трябва да бъдат наблюдавани, за да се уверите, че не играят с уреда. Децата не трябва да играят с уреда.
- Използвайте това устройство само по предназначение, както е описано в настоящото ръководство. Не използвайте приставки, които не са препоръчани от производителя.
- Никога не използвайте това устройство, ако е с повреден кабел или щепсел, ако не работи правилно, ако е било изпуснато или повредено, или ако е било намокрено. Върнете устройството в сервизен център за проверка и ремонт.
- Не носете устройството за захранващия кабел и не използвайте кабела като дръжка.
- Дръжте кабела далеч от нагорещени повърхности.
- Никога не използвайте устройството със запушени вентилационни отвори. Поддържайте вентилационните отвори свободни от власинки, косми или други вещества, които могат да нарушат въздушния поток.
- Никога не пускайте и не вкарвайте никакви предмети в отворите.
- Да не се използва на открито.
- Не използвайте устройството на места, на които се използват аерозолни продукти (спрейове) или където се подава кислород.
- Никога не работете върху мека повърхност, като например легло или диван, където

вентилационните отвори могат да бъдат блокирани.
- Не използвайте устройството в непосредствена близост до широки дрехи или бижута.
- Дръжте дългата коса далеч от устройството по време на работа.
- Почистването и поддръжката от потребителя не трябва да се извършват от деца без надзор.
- Не развивайте винтовете и не се опитвайте да разглобявате уреда.
- Не използвайте уреда повече от един час без прекъсване. След едночасова употреба оставете устройството да почине за 30 минути, преди да го използвате отново.
- Изключете устройството от електрическата мрежа след зареждане и преди употреба.
- Използвайте устройството само в съответствие с инструкциите за експлоатация.
- Използвайте Hypervolt 3 Pro само върху сухи и чисти повърхности на тялото, като леко натискате и движите по тялото в продължение на около шестдесет (60) секунди за дадена област. Hypervolt 3 Pro трябва да се използва само върху меките тъкани на тялото и не трябва да се използва върху твърди или костни участъци на тялото, включително главата. Незабавно прекратете използването на Hypervolt 3 Pro при поява на болка или дискомфорт, с изключение на леки мускулни болки. При използването на Hypervolt 3 Pro може да се появят синини, независимо от настройката на натиска, и ако се появят синини, не трябва да използвате Hypervolt 3 Pro върху натъртеното място, докато синината не заздравее напълно. Трябва да се избягва използването на Hypervolt 3 Pro и върху натъртвания, контузии, обриви или раздразнени или наранени участъци от кожата, докато не бъдат напълно излекувани. Когато използвате Hypervolt 3 Pro, не забравяйте да държите пръстите на ръцете, краката, косата и други части на тялото далеч от задната част на главата на приставката, за да избегнете защипване или заплитане на косата.
- За презареждане на батерията използвайте само отделящия се захранващ блок, предоставен с това устройство.
- Hypervolt 3 Pro трябва да се използва само върху мускулна тъкан. Hypervolt 3 Pro не трябва да се използва върху твърди или костни части на тялото, включително главата и гръбначния стълб, страните или предната част на врата, вътрешната част на слабините или задната част на коляното. Моля, незабавно прекратете използването на Hypervolt 3 Pro при поява на болка или дискомфорт, с изключение на лека мускулна болезненост. Могат да се появят синини от използването на Hypervolt 3 Pro, независимо от нивото на натиск. Ако се появят синини, не използвайте Hypervolt 3 Pro върху засегнатата зона, докато тя не се излекува напълно. Също така трябва да се избягва употребата на Hypervolt 3 Pro върху всякакви синини, натъртвания, обриви или раздразнени или наранени участъци от кожата, докато не оздравеят напълно. При използване на Hypervolt 3 Pro се уверете, че пръсти, пръсти на краката, коса и други части на тялото са далеч от задната част на накрайника, за да се избегне прищипване или заплитане на коса.

Hypervolt 3 Pro трябва да се зарежда само с двойно изолираното 18VDC зарядно устройство Hyperice (номер на модела MX24Z2-1801000), което е доставено с устройството. Не зареждайте Hypervolt 3 Pro през нощта и не оставяйте Hypervolt 3 Pro без надзор, когато се зарежда или използва.

Не използвайте Hypervolt 3 Pro или друго ударно устройство, без да сте получили предварително одобрение от Вашия лекар, ако е налице някое от следните състояния:
- Бременност, диабет с усложнения, като невропатия или увреждане на ретината, носене на пейсмейкъри, скорошна операция или нараняване, епилепсия или мигрена, дискова херния, спондилолистеза, спондилолиза или спондилоза, скорошни смени на стави или вътрематочна спирала, метални щифтове или пластини, както и каквито и да било притеснения относно физическото Ви здраве. Немощните хора и децата трябва да бъдат придружавани от възрастен, когато използват ударно или вибрационно устройство. Тези противопоказания не означават, че не можете да използвате ударно или вибрационно устройство, но Ви съветваме преди да направите това да се консултирате с Вашия лекар. Провеждат се текущи изследвания върху ефектите от ударния масаж при специфични медицински заболявания, които могат да доведат до съкращаване на списъка с противопоказания, показан по-горе.

Hypervolt 3 Pro съдържа батерия, която трябва да бъде изхвърлена безопасно в подходящо съоръжение за изхвърляне или рециклиране на електронни отпадъци.

• При неправилна употреба може да се изхвърли течност от батерията; избягвайте контакт. Ако възникне контакт, изплакнете с вода. Ако течността попадне в очите, потърсете медицинска помощ. Течността от батерията може да причини дразнене или изгаряния.
• Не излагайте уреда на огън или прекомерна температура. Излагане на огън или температура над 130°C може да доведе до експлозия.
• Следвайте всички инструкции за зареждане и не зареждайте уреда извън температурния диапазон, посочен в инструкциите. Неправилното зареждане или зареждането извън този диапазон може да повреди батерията и да увеличи риска от пожар.
• Сервизното обслужване трябва да се извършва само от квалифициран техник с използване само

на идентични резервни части. Това гарантира запазване на безопасността на продукта.
• Не модифицирайте и не се опитвайте да ремонтирате уреда, освен както е посочено в инструкциите за употреба и поддръжка.

ВНИМАНИЕ

За домашна и търговска употреба
Батерията, използвана в това устройство, може да представлява риск от пожар или химическо изгаряне, ако се третира неправилно. Не разглобявайте и не изхвърляйте в огъня. Не разглобявайте, не нагрявайте над 100°C и не изгаряйте. Изхвърлете използваната батерия незабавно. Дръжте далеч от деца.

ЗАПАЗЕТЕ ТЕЗИ ИНСТРУКЦИИ

Hypervolt 3 Pro е ръчен уред за ударен масаж, който осигурява насочени импулси на натиск за грижа за мускулите, облекчаване на напрежението, релаксиращ масаж, ускоряване на загряването и възстановяването и подпомагане на поддържането на гъвкавостта и обхвата на движение.

НАЧИН НА РАБОТА
Включете Hypervolt 3 Pro, като натиснете и задържите бутона за захранването за 0,5 секунди. След като устройството е включено, индикаторът за нивото на батерията (светодиодната лента) в основата на дръжката ще светне. Завъртете диска за цифрово управление на скоростта, за да промените скоростите (1-6). Светлинните индикатори показват текущата скорост. За да изключите устройството, просто задръжте бутона за захранване натиснат за 0,5 секунди.

СМЯНА НА ПРИСТАВКИТЕ
Сменяйте приставките само след като настройката на скоростта е в изключено положение и приставката е спряла да се движи. За да смените приставките, издърпайте съществуващата приставка директно напред, за да я извадите, и поставете желаната приставка директно в отвора, като натискате силно.

ЗАРЕЖДАНЕ
Заредете напълно батерията за не повече от четири часа преди първата употреба с прикрепена или отделена от устройството батерия. За да заредите, свържете постояннотоковия край на доставеното 18V зарядно устройство към порта за зареждане в долната част на батерията/ръкохватката и включете зарядното устройство в стенен контакт. Цветовете на светодиодната лента съответстват на нивото на зареждане - от червено (ниско) до зелено (напълно заредено). Пълното зареждане се показва, когато светодиодната лента спре да мига и започне да свети непрекъснато в зелено. Батерията може да се зарежда по всяко време и при всяко ниво на батерията. Не се препоръчва пълното изтощаване на батерията до нивото на червения светодиод. Средната продължителност на работа е над 2 часа в зависимост от нивото на скоростта и натиска, прилаган по време на работа. Препоръчително е да поставите превключвателя на захранването в положение OFF, когато устройството не се използва, както и по време на съхранение и пътуване.

ПОЧИСТВАНЕ И СЪХРАНЕНИЕ
Уверете се, че изделието е изключено и зарядното устройство не е свързано. Използвайте влажна, чиста кърпа и внимателно избършете Hypervolt 3 Pro. Съхранявайте на чисто, хладно и сухо място, без пряка слънчева светлина, когато не го използвате.

СВЪРЗВАНЕ С ПРИЛОЖЕНИЕТО HYPERICE
За да свържете изделието с приложението Hyperice чрез Bluetooth®, се уверете, че изделието е включено, функцията за Bluetooth® на телефона е включена и изделието се намира в непосредствена близост. Изберете нужната процедура в приложението Hyperice и ако бъдете подканени, докоснете „Scan for Devices“ (Сканиране за устройства). Изберете Вашето устройство, когато се появи на екрана. HyperSmart™ автоматично ще стартира устройството и ще регулира скоростта и интензивността, докато следвате процедурата.

СПЕЦИФИКАЦИИ
1. Сменяеми приставки (5)
2. Диск за цифрово управление на скоростта
3. Индикатори за скоростта (6)

4. Бутон за захранване ON/OFF (Включено/Изключено)
5. Индикатори на сензора за натиск
6. Индикатор за връзка с Bluetooth®
7. Индикатор за нивото на батерията (светодиодна лента)
8. Зареждане

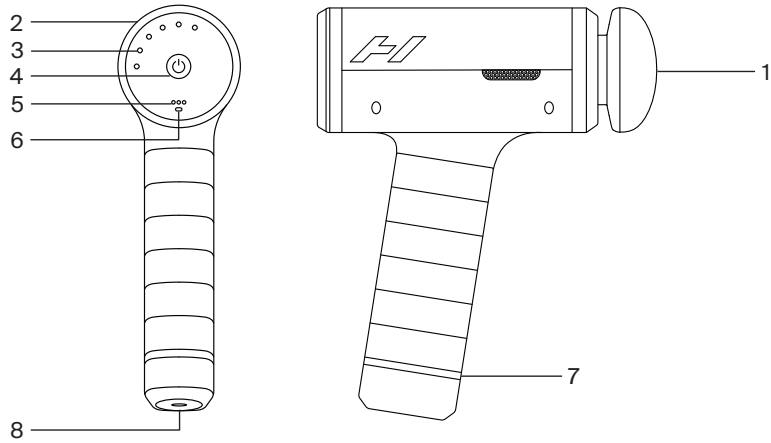

AC-DC зарядно устройство: 100-240V - 50/60Hz 0,7A - 18,0V1,0A 18,0 W
Акумулаторна литиево-йонна батерия 5000 mAh
Номинален капацитет: 14.4V 4650mAh 66.96Wh
Честота: Ниво 1 - 1700/28 Hz, ниво 2 - 1900/32 Hz, ниво 3 - 2100/35 Hz,
Ниво 4 - 2300/38 Hz, ниво 5 - 2500/42 Hz, ниво 6 - 2700/45 Hz
Тегло: 1,13 кг/2,5 фунта
Температура (работна): +0°C до +45°C [+32°F до +113°F]
Температура (при съхранение): -20°C до +25°C [-4°F до +77°F]

С настоящото Hyperice, Inc. декларира, че радиооборудването, съдържащо се в Hypervolt, е в съответствие с Директива 2014/53/ЕС. Пълният текст на декларацията за съответствие с изискванията на ЕС е достъпен на следния интернет адрес: https:hyperice.zendesk.com/hc/en-us

Гаранция
Този продукт се покрива от ограничена гаранция от Hyperice. Моля, посетете hyperice.com/warranty, за да прегледате гаранцията във Вашата държава.

Рециклиране
Моля, посетете https://hyperice.com/recycling за информация относно рециклирането на тази опаковка.

⚠ САМО ЗА МЕКСИКО

- Това устройство не е предназначено за използване от лица (включително деца), чиито физически, сензорни или умствени способности са различни или ограничени, или които нямат опит или познания, освен ако тези лица не са под наблюдение или са получили обучение за работа с устройството от лице, отговорно за тяхната безопасност.
- Децата трябва да бъдат наблюдавани, за да се гарантира, че не използват устройствата като играчка.
- Устройството трябва да се захранва само с безопасното свръхниско напрежение, посочено върху устройството.
- Устройството трябва да се използва само със зарядното устройство, предоставено с устройството.
- Батерията трябва да се извади от устройството преди изхвърляне. При изваждане на батерията устройството трябва да бъде изключено от зарядното устройство. Батерията се изважда за безопасно изхвърляне.
- Експлоатацията на това оборудване е предмет на следните две условия: (1) това оборудване или устройство не може да предизвиква вредни смущения и (2) това оборудване или устройство трябва да приема всякакви смущения, включително смущения, които могат да предизвикат нарушения работата на устройството.

CS

KVŮLI SNÍŽENÍ RIZIKA ZÁSAHU ELEKTRICKÝM PROUDEM, POŽÁRU, ZRANĚNÍ NEBO POŠKOZENÍ MAJETKU SE TOTO ZAŘÍZENÍ SMÍ POUŽÍVAT POUZE PŘI DODRŽENÍ NÁSLEDUJÍCÍCH VAROVÁNÍ, UPOZORNĚNÍ A BEZPEČNOSTNÍCH POKYNŮ.

DŮLEŽITÉ BEZPEČNOSTNÍ POKYNY – ČESKÝ PŘEKLAD INSTRUKCÍ

Při používání elektrického spotřebiče je vždy nutné dodržovat základní bezpečnostní opatření, včetně následujících. Před používáním zařízení Hypervolt 3 Pro si přečtěte veškeré pokyny.

NEBEZPEČÍ

Jak omezit riziko zásahu elektrickým proudem:

- Po použití a před čištěním zařízení vždy nejprve odpojte od elektrické zásuvky.
- Nevytahujte zařízení, které spadlo do vody. Okamžitě je odpojte od zdroje napájení.
- Nepoužívejte při koupání ani ve sprše.
- Zařízení neumisťujte ani neskladujte na místech, odkud by mohlo spadnout do vany nebo dřezu. Zařízení neumisťujte ani nevhazujte do vody ani jiné kapaliny.

VAROVÁNÍ

Jak snížit riziko popálenin, ohně, zásahu elektrickým proudem nebo zranění osob:

- Zařízení byste po připojení ke zdroji napájení nikdy neměli nechávat bez dozoru. Zařízení odpojte od zdroje napájení, pokud se nepoužívá a než připojíte nebo odpojíte jakékoli součástky.
- Neprovozujte pod polštářem ani přikrývkou. Mohlo by dojít k přílišnému zahřívání, které pak může vést k požáru, zásahu elektrickým proudem nebo zranění osob.
- Toto zařízení může používat děti od 8 let a osoby s omezenými fyzickými, smyslovými nebo duševními schopnostmi nebo bez zkušeností a znalostí, pokud jim byla poskytnuta dohled nebo instrukce týkající se bezpečného používání zařízení a rozumí souvisejícím rizikům. Děti by měly být pod dohledem, aby se zajistilo, že si nebudou hrát s přístrojem. Děti si nesmí hrát s přístrojem.
- Toto zařízení používejte pouze k účelům popsaným v tomto návodu. Nepoužívejte příslušenství, které nebylo doporučeno výrobcem.
- Toto zařízení nikdy nepoužívejte, pokud má poškozený kabel nebo zástrčku, pokud nefunguje správně, pokud vám spadlo na zem, pokud došlo k jeho poškození nebo pokud je navlhlé. Zařízení zaneste do servisního střediska, kde je zkontrolují a opraví.
- Zařízení nepřenášejte za napájecí kabel ani kabel nepoužívejte namísto rukojeti.
- Kabel držte dál od zahřátých povrchů.
- Nikdy nepoužívejte zařízení, když jsou větrací otvory ucpané. Větrací otvory nesmí obsahovat žmolky, vlasy ani jiné látky, které mohou ovlivnit proudění vzduchu.
- Nikdy do otvorů nevhazujte ani nevkládejte jakékoliv předměty.
- Zařízení nepoužívejte venku.
- Nepoužívejte na místech, kde se používají aerosolová zařízení (spreje), ani na místech, kde se pracuje s kyslíkem.
- Nikdy zařízení nepoužívejte na měkkém povrchu, jako je postel nebo pohovka, kde může dojít k ucpání větracích otvorů.
- Nepoužívejte zařízení v blízkosti volného oblečení ani šperků.
- Dbejte na to, aby se do blízkosti zařízení nedostaly dlouhé vlasy.
- Čištění a uživatelskou údržbu nesmí provádět děti bez dohledu.
- Neodstraňujte šroubky ani se nepokoušejte zařízení rozebírat.
- Nepoužívejte zařízení více než jednu hodinu bez přestávky. Po jedné hodině používání umožněte zařízení

30minutovou přestávku.
- Zařízení po nabití a před použitím odpojte.
- Zařízení používejte pouze v souladu s návodem k použití.
- Hypervolt 3 Pro používejte pouze na suchých, čistých površích těla, a to tak, že na něj lehce zatlačíte a pohybujete jím asi šedesát (60) sekund v jedné oblasti. Zařízení Hypervolt 3 Pro se smí používat pouze na částech těla s měkkými tkáněmi a nemělo by se používat na tvrdých nebo kostnatých částek těla včetně hlavy. Pokud se vedle mírné bolesti svalů vyskytne výraznější bolest nebo nepříjemné pocity, okamžitě zařízení Hypervolt 3 Pro přestaňte používat. Bez ohledu na nastavení tlaku může dojít při používání zařízení Hypervolt 3 Pro tvorbě modřin. Pokud dojde k tvorbě modřin, neměli byte zařízení Hypervolt 3 Pro používat na pohmožděnou oblast do doby, než se zahojí. Zařízení Hypervolt 3 Pro byste neměli používat ani na modřinách, pohmožděninách, vyrážkách ani podrážděných či poraněných částech kůže, dokud se zcela nezahojí. Při používání zařízení Hypervolt 3 Pro dbejte na to, aby se prsty na rukou a na nohou, vlasy a další části těla nedostaly do zadní částí nástavce. Mohlo by dojít k přiskřípnutí nebo zamotání vlasů.
- Pokud chcete nabít akumulátor, použijte odpojitelnou nabíjecí jednotku, která byla dodána spolu se zařízením.
- Hypervolt 3 Pro by měl být používán pouze na oblasti svalové tkáně. Hypervolt 3 Pro by neměl být používán na žádné tvrdé nebo kostěné části těla, včetně hlavy a páteře, boků nebo přední části krku, vnitřní strany třísel nebo zadní části kolena. Při jakékoli bolesti nebo nepohodlí – s výjimkou mírné svalové únavy – prosím ihned přestaňte Hypervolt 3 Pro používat. Při používání Hypervolt 3 Pro může dojít k tvorbě modřin bez ohledu na nastavení tlaku. Pokud se modřiny objeví, neměli byste Hypervolt 3 Pro používat na postižené místo, dokud se modřina zcela nezahojí. Používání Hypervolt 3 Pro by se mělo také vyhnout na všech modřinách, zhmožděninách, vyrážkách nebo podrážděných či poraněných oblastech kůže, dokud nedojde k jejich úplnému zahojení. Při používání Hypervolt 3 Pro dbejte na to, aby prsty, prsty na nohou, vlasy a jiné části těla byly mimo zadní část hlavice nástavce, aby nedošlo k přiskřípnutí nebo zamotání vlasů.

Zařízení Hypervolt 3 Pro by se mělo nabíjet pouze pomocí nabíječky Hyperice s dvojitou izolací a napětím 18 V DC (číslo modelu MX24Z2-1801000), která byla dodaná spolu se zařízením. Zařízení Hypervolt 3 Pro nenabíjejte přes noc a během nabíjení nebo používání je nenechávejte bez dozoru.

Nepoužívejte zařízení Hypervolt 3 Pro bez konzultace s lékařem, pokud se u vás vyskytuje některý z následujících zdravotních problémů:
- Těhotenství, cukrovka s komplikacemi, jako je neuropatie nebo poškození sítnice, užívání kardiostimulátoru, nedávná operace nebo úraz, epilepsie nebo migréna, výhřez ploténky, spondylolistéza, spondylolýza, nedávná náhrada kloubu nebo zavedení nitroděložního tělíska, kovové čepy nebo destičky v těle, jakékoli pochybnosti ohledně fyzického zdraví. Zranitelné osoby a děti by měly být při používání masážních či vibračních zařízení pod dohledem dospělé osoby. Tyto kontraindikace neznamenají, že nebudete moct masážní či vibrační zařízení používat, ale doporučujeme vám, abyste se nejprve poradili se svým lékařem. Účinky perkusní masáže na různé zdravotní problémy jsou předmětem výzkumu, a tak se výše uvedený seznam kontraindikací může v budoucnosti zkrátit.

Zařízení Hypervolt 3 Pro obsahuje akumulátor, se kterým je nutné zacházet bezpečně a zlikvidovat jej ve vhodném zařízení pro likvidaci nebo recyklaci elektronického odpadu.
• Při nesprávném použití může z baterie uniknout kapalina; vyhněte se kontaktu. Pokud ke kontaktu dojde, opláchněte vodou. Pokud kapalina zasáhne oči, vyhledejte lékařskou pomoc. Kapalina z baterie může způsobit podráždění nebo popáleniny.
• Nevystavujte zařízení ohni ani nadměrné teplotě. Vystavení ohni nebo teplotám nad 130 °C může způsobit výbuch.
• Dodržujte všechny pokyny pro nabíjení a nenabíjejte zařízení mimo teplotní rozsah uvedený v pokynech. Nesprávné nabíjení nebo nabíjení mimo stanovený rozsah může poškodit baterii a zvýšit riziko požáru.
• Servis provádějte pouze u kvalifikovaného technika s použitím stejných náhradních dílů. Tím bude zajištěna bezpečnost výrobku.
• Zařízení neměňte ani se ho nepokoušejte opravit, pokud to není výslovně uvedeno v pokynech pro použití a údržbu.

UPOZORNĚNÍ

Pro domácí a komerční použití
Při nesprávném zacházení se může akumulátor v tomto zařízení stát zdrojem rizika požáru nebo chemického poleptání. Nerozebírejte a nevyhazujte do ohně. Nerozebírejte jej, nezahřívejte na teplotu překračující 100 °C a nevhazujte jej do ohně. Použitý akumulátor řádně zlikvidujte. Udržujte mimo dosah dětí.

TYTO POKYNY SI USCHOVEJTE

Zařízení Hypervolt 3 Pro je ruční perkusní masážní zařízení, které aplikuje cílené tlakové impulzy, jejichž cílem

je pečovat o svaly, uvolnit napětí, poskytnout relaxační masáže, urychlit rozcvičení a regenerace a pomoci s udržením flexibility a rozsahu pohybu.

PROVOZ

Zapněte zařízení Hypervolt 3 Pro stisknutím a podržením tlačítka napájení na 0,5 sekundy. Jakmile se zařízení zapne, rozsvítí se kontrolka stavu akumulátoru (LED pásek) na základně rukojeti. Rychlosti (1–6) přepínejte digitálním přepínačem rychlosti. Kontrolky ukazují aktuální rychlost. Zařízení vypnete stisknutím tlačítka napájení na 0,5 sekundy.

VÝMĚNA NÁSTAVCŮ

Nástavce měňte jedině poté, co je vypnuto nastavení rychlosti a nástavec se přestal pohybovat. Pokud chcete nástavce vyměnit, vytáhněte stávající nástavec. vložte požadovaný nástavec přímo do otvoru a pevně ho tam zatlačte.

NABÍJENÍ

Před prvním použitím akumulátoru jej plně nabijte – nabíjejte jej až po dobu čtyř hodin. Akumulátor přitom může a nemusí být připojený k zařízení. Pokud chcete zařízení nabíjet, připojte nabíjecí konec 18V nabíječky k nabíjecímu konektoru na spodní části akumulátoru/rukojeti a nabíječku zapojte do sítě. Barvy světelného LED pásu odpovídají úrovní nabití v rozsahu od červené (málo nabito) po zelenou (plně nabito). Plné nabití poznáte tak, že LED pásek přestane blikat a bude svítit zeleně. Akumulátor lze dobíjet kdykoli a při libovolné úrovni nabití akumulátoru. Nedoporučujeme akumulátor vybíjet zcela až do červené úrovně kontrolky LED. Průměrná provozní doba jsou více než 2 hodiny v závislosti na úrovni rychlosti a tlaku během používání. Doporučujeme vypnout spínač napájení, pokud zařízení nepoužíváte a během skladování a cestování.

ČIŠTĚNÍ A SKLADOVÁNÍ

Ujistěte se, že je zařízení vypnuté a že k němu není připojena nabíječka. Použijte vlhký, čistý hadřík a jemně zařízení Hypervolt 3 Pro otřete. Pokud zařízení právě nepoužíváte, skladujte ho na čistém, chladném a suchém místě mimo dosah přímého slunečního světla.

PŘIPOJENÍ K APLIKACI HYPERICE

Abyste své zařízení připojili k aplikaci Hyperice prostřednictvím Bluetooth®, ujistěte se, že je zařízení zapnuté, že máte rozhraní Bluetooth® zapnuté i na svém telefonu a že je zařízení v dosahu. Vyberte v aplikaci Hyperice proceduru a na výzvu klepněte na možnost „Scan for Devices“ (Vyhledat zařízení). Když se vaše zařízení objeví na obrazovce, vyberte je. HyperSmart™ automaticky spustí vaše zařízení a přizpůsobí rychlost a intenzitu dle vašich zvyklostí.

SPECIFIKACE

1. Vyměnitelné nástavce (5)
2. Digitální přepínač rychlosti
3. Indikátory rychlosti (6)
4. Tlačítko zapnutí/vypnutí napájení
5. Indikátory snímače tlaku
6. Indikátor připojení Bluetooth®
7. Indikátor nabití akumulátoru (LED pásek)
8. Nabíjení

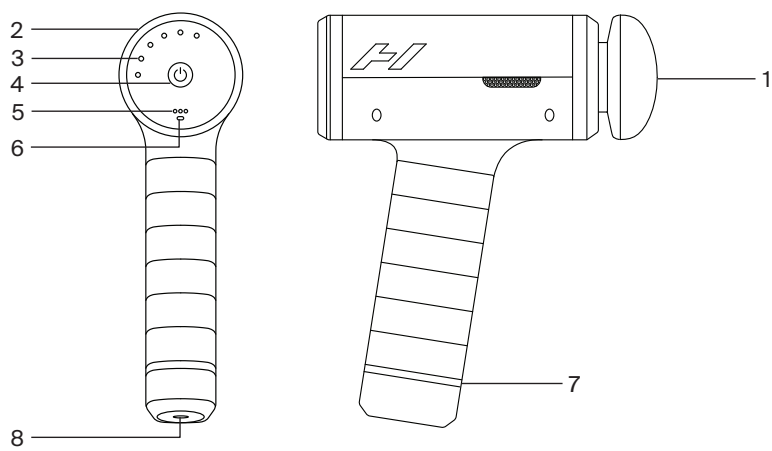

AC-DC nabíječka: 100–240 V – 50/60 Hz, 0,7 A – 18,0 V, 1,0 A, 18,0 W
Nabíjecí lithium-iontový akumulátor s kapacitou 5 000 mAh
Jmenovitá kapacita: 14,4 V 4650 mAh 66,96 Wh
Frekvence: Úroveň 1 – 1700/28 Hz, Úroveň 2 – 1900/32 Hz, Úroveň 3 – 2100/35 Hz,

Úroveň 4 – 2300/38 Hz, Úroveň 5 – 2500/42 Hz, Úroveň 6 – 2700/45 Hz
Hmotnost: 1,13 kg [2,5 lb]
Teplota (provoz): +0 °C až +45 °C [+32 °F až 113 °F]
Teplota (skladování): -20 °C až +25 °C [-4 °F až +77 °F]

Společnost Hyperice, Inc. prohlašuje, že rádiové vybavení obsažené v zařízení Hypervolt splňuje směrnici 2014/53/EU. Úplný text evropského prohlášení o shodě je k dispozici na následující adrese: https:hyperice.zendesk.com/hc/en-us

Záruka
Na tento produkt se vztahuje omezená záruka společnosti Hyperice. Navštivte adresu hyperice.com/warranty a projděte si záruční podmínky platné pro vaši zemi.

Recyklace
Informace k recyklaci tohoto obalu najdete na adrese https://hyperice.com/recycling.

⚠ POUZE PRO MEXIKO

- Toto zařízení není určeno pro používání lidmi (včetně dětí) se sníženými fyzickými, smyslovými nebo duševními schopnostmi ani osobami, které nemají potřebné zkušenosti nebo znalosti, pokud nejsou pod dozorem osoby zodpovědné za jejich bezpečnost nebo pokud jim tato osoba neposkytne pokyny ohledně používání tohoto zařízení.
- Děti by měly být pod dohledem, aby si se zařízením nehrály.
- Zařízení se smí nabíjet pouze s velmi nízkým napětím uvedeným na zařízení.
- Zařízení se smí používat pouze s nabíjecí jednotkou dodanou se zařízením.
- Před likvidací je nutné ze zařízení vyjmout akumulátor. Při vyjímání akumulátoru musí být zařízení odpojené od nabíječky. Pro bezpečnou likvidaci je třeba vyjmout akumulátor.
- Provozování zařízení je podmíněno následujícími dvěma podmínkami: (1) Toto zařízení nebo přístroj nesmí působit škodlivé rušení a (2) toto zařízení nebo přístroj musí akceptovat jakékoli rušení včetně rušení, které může způsobit nežádoucí činnost.

DA

FOR AT REDUCERE RISIKOEN FOR ELEKTRISK STØD, BRAND, PERSONSKADE ELLER SKADE PÅ EJENDOM SKAL DENNE ENHED ANVENDES I OVERENSSTEMMELSE MED FØLGENDE ADVARSLER, FORSIGTIGHEDSREGLER OG SIKKERHEDSANVISNINGER.

VIGTIGE SIKKERHEDSANVISNINGER – OVERSAT BRUGSVEJLEDNING

Når du bruger et elektrisk apparat, skal grundlæggende sikkerhedsforanstaltninger altid følges, herunder følgende. Læs alle anvisninger, før du bruger Hypervolt 3 Pro.

FARE

Følg nedenstående anvisninger for at undgå risikoen for elektrisk stød:

- Tag altid stikket ud af stikkontakten umiddelbart efter brug og før rengøring.
- Saml ikke en enhed op, der er faldet ned i vand. Tag omgående stikket ud.
- Undgå brug i badet.
- Undgå at placere eller opbevare enheden på et sted, hvor den kan falde eller blive trukket ned i et badekar eller en vask. Undgå at placere enheden i vand eller at sprøjte vand eller andre væsker på den.

ADVARSEL

Følg nedenstående anvisninger for at reducere risikoen for forbrændinger, brand, elektrisk stød eller personskade:

- Efterlad aldrig en enhed uden opsyn, når den er tilsluttet strøm. Tag også stikket ud af stikkontakten, når enheden ikke er i brug og før du sætter dele på eller tager dele af enheden.
- Brug ikke enheden under et tæppe eller en pude. Enheden kan overophede og forårsage brand, elektrisk stød eller personskade.
- Denne enhed kan bruges af børn fra 8 år og opefter samt personer med nedsatte fysiske, sensoriske eller mentale evner eller manglende erfaring og viden, hvis de har fået tilsyn eller instruktion i sikker brug af apparatet og forstår de involverede risici. Børn bør overvåges for at sikre, at de ikke leger med apparatet. Børn må ikke lege med apparatet.
- Brug kun denne enhed til dens tilsigtede brug som beskrevet i denne vejledning. Brug ikke tilbehør, der ikke anbefales af producenten.
- Brug aldrig denne enhed, hvis ledningen eller stikket er beskadiget, den ikke fungerer korrekt, den er blevet tabt eller beskadiget eller er blevet våd. Returner enheden til et servicecenter til undersøgelse og reparation.
- Undgå at bære denne enhed i ledningen eller at bruge ledningen som et håndtag.
- Hold ledningen væk fra varme overflader.
- Brug aldrig denne enhed, hvis ventilationsåbningerne er blokeret. Hold ventilationsåbningerne fri for støv, hår eller andre materialer, der kan forhindre luftgennemstrømningen.
- Pas på ikke at tabe eller indsætte nogen former for objekter ind i åbninger på enheden.
- Må ikke bruges udendørs.
- Må ikke bruges i områder, hvor der anvendes aerosole sprayflasker, eller hvor der tilføres ilt.
- Brug aldrig denne enhed på en blød overflade såsom en seng eller en sofa, hvor ventilationsåbningerne kan risikere at blive blokeret.
- Enheden må ikke bruges i nærheden af løsthængende tøj eller smykker.
- Sørg for at holde langt hår væk fra enheden, mens den er i brug.
- Rengøring og brugervedligeholdelse må ikke udføres af børn uden opsyn.
- Undgå at fjerne skruer eller at forsøge at skille enheden ad.
- Enheden må ikke bruges kontinuerligt i mere end én time. Efter en times brug skal enheden hvile i 30 minutter, før den bruges igen.

- Træk enhedens stik ud efter opladning og før brug.
- Brug kun enheden i henhold til betjeningsvejledningen.
- Hypervolt 3 Pro må kun bruges på tørre og rene overflader af kroppen ved at påføre et let tryk og bevæge den hen over kroppen i ca. tres (60) sekunder for hvert område. Hypervolt 3 Pro må kun bruges på områder af kroppen med blødt væv og må ikke bruges på hårde områder af kroppen eller føres hen over knogler, herunder kraniet. Stop omgående brugen af Hypervolt 3 Pro, hvis du oplever smerter eller ubehag ud over let muskelømhed. Uanset trykindstillingen kan der opstå blå mærker som følge af brugen af Hypervolt 3 Pro. Hvis du får blå mærker skal du undgå at bruge Hypervolt 3 Pro på det berørte område, indtil de blå mærker er helt væk. Undgå at bruge Hypervolt 3 Pro oven på sår, skader, udslæt eller irriterede eller beskadigede områder af huden, før de er helt helet. Når du bruger Hypervolt 3 Pro, skal du sørge for at holde fingre, tæer, hår og andre kropsdele væk fra bagsiden af tilbehørshovedet for at undgå, at kropsdele kommer i klemme, eller at håret vikler sig ind i enheden.
- Når batterierne skal oplades, må du kun bruge den aftagelige strømforsyningsenhed, der følger med denne enhed.
- Hypervolt 3 Pro bør kun bruges på områder med muskelvæv. Hypervolt 3 Pro må ikke bruges på hårde eller knoglede områder af kroppen, herunder hovedet og rygsøjlen, siderne eller forsiden af halsen, den indvendige lyske eller bagsiden af knæet. Stop venligst straks med at bruge Hypervolt 3 Pro, hvis du oplever smerte eller ubehag, bortset fra let muskelømhed. Der kan opstå blå mærker ved brug af Hypervolt 3 Pro, uanset hvilket trykniveau der anvendes. Hvis der opstår blå mærker, bør du ikke bruge Hypervolt 3 på det berørte område, før det er fuldstændigt helet. Brug af Hypervolt 3 Pro bør også undgås på alle blå mærker, kontusioner, udslæt eller irriterede eller skadede hudområder, indtil de er fuldt helet. Når du bruger Hypervolt 3 Pro, skal du sørge for at holde fingre, tæer, hår og andre kropsdele væk fra bagsiden af massagehovedet for at undgå klemskader eller at håret filtrer sig ind.

Hypervolt 3 Pro må kun oplades med den dobbeltisolerede Hyperice-oplader på 18 VDC (modelnummer MX24Z2-1801000), der blev leveret sammen med enheden. Undgå at oplade Hypervolt 3 Pro om natten eller at efterlade Hypervolt 3 Pro uden opsyn, når den oplades eller er i brug.

Brug ikke Hypervolt 3 Pro eller en anden slaganordning uden din læge har godkendt det på forhånd, hvis et af følgende gør sig gældende for dig:
- Graviditet, diabetes med komplikationer såsom neuropati eller nethindeskade, slid på pacemakere, nylig operation eller skade, epilepsi eller migræne, diskusprolaps, spondylolistese, spondylolyse eller spondylose, nylige udskiftninger af led eller brug af spiral, metalstifter eller plader eller eventuelle bekymringer om din fysisk sundhed. Skrøbelige personer og børn bør være i selskab med en voksen, når de bruger slag- eller vibrationsanordninger. Disse kontraindikationer betyder ikke, at du ikke kan bruge en slag- eller vibrationsanordning, men vi råder dig til at spørge din læge først. Der forskes løbende i virkningerne af slagmassage ved specifikke medicinske lidelser, der muligvis kan føre til, at ovenstående liste med kontraindikationer bliver gjort kortere.

Hypervolt 3 Pro indeholder batterier, der skal bortskaffes sikkert på passende indsamlingssteder til affald af elektrisk og elektronisk udstyr eller et genbrugsanlæg.

• Under misbrug kan væske blive udskilt fra batteriet; undgå kontakt. Hvis kontakt opstår ved et uheld, skyl med vand. Hvis væsken kommer i kontakt med øjnene, søg lægehjælp. Væske fra batteriet kan forårsage irritation eller forbrændinger.
• Udsæt ikke apparatet for ild eller ekstreme temperaturer. Udsættelse for ild eller temperaturer over 130°C kan medføre eksplosion.
• Følg alle opladningsinstruktioner, og oplad ikke apparatet uden for det temperaturområde, der er angivet i instruktionerne. Forkert opladning eller opladning uden for det angivne temperaturområde kan beskadige batteriet og øge risikoen for brand.
• Få service udført af en kvalificeret reparatør med brug af identiske reservedele. Dette sikrer, at produktets sikkerhed opretholdes.
• Foretag ikke ændringer eller forsøg på at reparere apparatet, medmindre det er angivet i brugs- og vedligeholdelsesvejledningen.

FORSIGTIG

Til husholdnings- og kommercielt brug
Batteriet som bruges i denne enhed, kan udgøre en risiko for brand eller kemisk forbrænding, hvis det ikke håndteres korrekt. Må ikke adskilles og må ikke bortskaffes i ild. Må ikke skilles ad. Må ikke opvarmes til over 100 °C eller brændes. Bortskaf omgående brugte batterier. Opbevares uden for børns rækkevidde.

GEM DENNE VEJLEDNING

Hypervolt 3 Pro er en håndholdt slagmassageenhed, der leverer målrettede trykpulser som plejer musklerne, lindrer spændinger, giver en afslappende massage, fremskynder opvarmning og restitution og hjælper med at opretholde smidigheden og bevægelsesområdet.

DRIFT

Tænd din Hypervolt 3 Pro ved at trykke på og holde tænd/sluk-knappen nede i 0,5 sekund. Når din enhed er tændt, lyser indikatoren for batteriniveau (LED-båndet) i bunden af håndtaget. Drej den digitale hastighedsdrejeknap for at skifte mellem hastigheder (1-6). Lysene angiver den aktuelle hastighed. Sluk for enheden ved at holde tænd/sluk-knappen nede i 0,5 sekund.

SKIFT AF HOVEDTILBEHØR

Du må kun skifte tilbehør, når hastighedsindstillingen er slukket, og hovedtilbehørets bevægelse er stoppet. Skift hovedtilbehøret ved at trække det aktuelle hovedtilbehør lige ud for at fjerne det. Sæt det ønskede hoved direkte ind i åbningen med et fast tryk.

OPLADNING

Oplad batteriet helt i op til fire timer før første brug. Batteriet kan være tilsluttet enheden eller ej. Oplad ved at tilslutte DC-enden af den medfølgende 18V-oplader til opladningsporten i bunden af batteriet/håndtaget og sæt laderen i en stikkontakt. LED-lysbåndets farver angiver opladningsniveauet. Niveauet går fra rød (lavt batteriniveau) til grøn (fuldt opladet). Batteriet er helt opladet, når LED-båndet er helt grønt og forbliver tændt. Batteriet kan genoplades når som helst og ved et hvilket som helst batteriniveau. Det frarådes at aflade batteriet helt til det røde LED-niveau. Den gennemsnitlige brugstid er over 2 timer afhængigt af det hastighedsniveau og tryk, der anvendes under brug. Det anbefales at sætte strømafbryderen på OFF (slukket), når enheden ikke er i brug samt under opbevaring og transport.

RENGØRING OG OPBEVARING

Sørg for, at enheden er slukket, og at batteriopladeren ikke er tilsluttet. Brug en fugtig, ren klud, og tør forsigtigt Hypervolt 3 Pro af. Opbevar enheden på et rent, køligt og tørt sted uden direkte sollys, når den ikke bruges.

OPRET FORBINDELSE TIL HYPERICE-APPEN

Hvis du vil oprette forbindelse mellem din enhed og Hyperice-appen via Bluetooth®, skal du sikre dig, at din enhed er tændt, at Bluetooth® er aktiveret på din telefon, og at din enhed er i nærheden. Vælg en behandling i Hyperice-appen, og tryk på "Scan for devices" (Søg efter enheder), hvis du bliver bedt om det. Vælg din enhed, når den vises på skærmen. HyperSmart™ starter automatisk din enhed og justerer hastigheden og intensiteten, mens du gennemfører rutinen.

SPECIFIKATIONER

1. Udskifteligt hovedtilbehør (5)
2. Digital hastighedsdrejeknap
3. Hastighedsindikatorer (6)
4. Tænd/sluk-knap
5. Tryksensorindikatorer
6. Indikator for Bluetooth®-forbindelse
7. Indikator for batteriniveau (LED-bånd)
8. Opladning

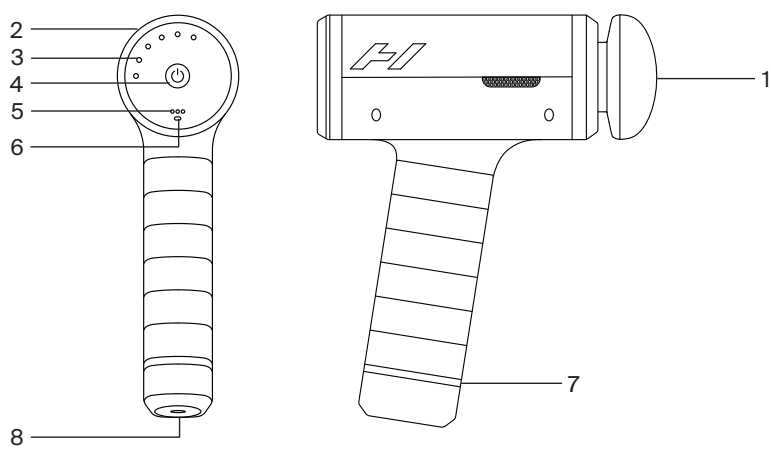

AC-DC-oplader: 100-240 V - 50/60 Hz 0,7 A - 18,0 V 1,0 A 18,0 W
Genopladeligt lithium-ion-batteri 5000 mAh
Nominel kapacitet: 14,4 V 4650 mAh 66,96 Wh
Frekvens: Niveau 1 - 1700/28 Hz, Niveau 2 - 1900/32 Hz, Niveau 3 - 2100/35 Hz,
Niveau 4 - 2300/38 Hz, Niveau 5 - 2500/42 Hz, Niveau 6 - 2700/45 Hz
Vægt: 1,13 kg (2,5 lbs)
Temperatur (drift): 0 °C til +45 °C [+32 °F til 113 °F]
Temperatur (opbevaring): -20 °C til +25 °C [-4 °F til +77 °F]

Hermed erklærer Hyperice, Inc., at radioudstyret i Hypervolt er i overensstemmelse med direktiv 2014/53/EU. EU-overensstemmelseserklæringens fulde ordlyd kan findes på følgende internetadresse: https:hyperice.zendesk.com/hc/en-us

Garanti
Dette produkt er dækket af en begrænset garanti fra Hyperice. Gå til hyperice.com/warranty for at gennemgå garantien for dit land.

Genanvendelse
Gå ind på https://hyperice.com/recycling for at læse mere om genanvendelse af denne emballage.

⚠ GÆLDER KUN FOR MEXICO

- Denne enhed er ikke beregnet til brug af personer (herunder børn), hvis fysiske, sensoriske eller mentale evner er anderledes eller reducerede, eller som mangler erfaring eller viden, medmindre sådanne personer er under opsyn eller har fået instruktioner i brugen af enheden af en person, der er ansvarlig for deres sikkerhed.
- Børn skal være under opsyn for at sikre, at de ikke bruger enheden som legetøj.
- Enheden må kun forsynes med strøm ved den sikkerhedsmæssige lavspænding, der er angivet på enheden.
- Enheden må kun bruges med den oplader, der følger med enheden.
- Batteriet skal fjernes fra enheden før bortskaffelse. Enheden skal frakobles opladeren, når batteriet fjernes. Batteriet fjernes til sikker bortskaffelse.
- Betjening af dette udstyr er underlagt disse to betingelser: (1) Dette udstyr må ikke forårsage skadelig interferens, og (2) dette udstyr skal tolerere enhver form for interferens, herunder interferens, der kan påvirke driften.

DE

ZUR VERRINGERUNG DES RISIKOS VON ELEKTRISCHEM SCHLAG, BRAND, PERSONENVERLETZUNG ODER EIGENTUMSSCHÄDEN MUSS DIESES GERÄT IN ÜBEREINSTIMMUNG MIT DEN FOLGENDEN WARNUNGEN, VORSICHTSMASSNAHMEN UND SICHERHEITSHINWEISEN VERWENDET WERDEN.

WICHTIGE SICHERHEITSHINWEISE – ORIGINALANLEITUNG

Beim Gebrauch eines elektrischen Geräts sind stets grundlegende Vorsichtsmaßnahmen zu beachten, einschließlich der folgenden. Lesen Sie alle Anweisungen, bevor Sie den Hypervolt 3 Pro verwenden.

GEFAHR

Um das Risiko eines Stromschlags zu verringern:

- Ziehen Sie nach dem Gebrauch und vor der Reinigung des Geräts immer sofort den Stecker aus der Steckdose.
- Greifen Sie nicht nach einem Gerät, wenn dieses ins Wasser gefallen ist. Ziehen Sie sofort den Netzstecker.
- Verwenden Sie das Gerät nicht beim Baden oder unter der Dusche.
- Stellen oder lagern Sie das Gerät nicht so, dass es in eine Wanne oder ein Waschbecken fallen oder hineingezogen werden kann. Stellen Sie das Gerät nicht in Wasser oder andere Flüssigkeiten und lassen Sie es nicht hineinfallen.

WARNUNG

Um das Risiko von Verbrennungen, Feuer, Stromschlägen oder Verletzungen zu verringern:

- Lassen Sie das Gerät niemals unbeaufsichtigt, wenn es eingesteckt ist. Ziehen Sie den Stecker aus der Steckdose, wenn Sie das Gerät nicht benutzen und bevor Sie Teile anbringen oder abnehmen.
- Betreiben Sie das Gerät nicht unter einer Decke oder einem Kopfkissen. Es kann zu einer übermäßigen Erwärmung kommen, die Feuer, einen elektrischen Schlag oder Verletzungen verursachen kann.
- Dieses Gerät kann von Kindern ab 8 Jahren und von Personen mit eingeschränkten physischen, sensorischen oder geistigen Fähigkeiten oder ohne Erfahrung und Wissen verwendet werden, wenn sie unter Aufsicht oder Anleitung zur sicheren Verwendung des Geräts stehen und die damit verbundenen Gefahren verstehen. Kinder sollten beaufsichtigt werden, um sicherzustellen, dass sie nicht mit dem Gerät spielen. Kinder dürfen nicht mit dem Gerät spielen.
- Verwenden Sie dieses Gerät nur für den in diesem Handbuch beschriebenen Zweck. Verwenden Sie kein Zubehör, das nicht vom Hersteller empfohlen wird.
- Nehmen Sie das Gerät nicht in Betrieb, wenn das Kabel oder der Stecker beschädigt ist, wenn es nicht richtig funktioniert, wenn es fallen gelassen oder beschädigt wurde oder wenn es nass geworden ist. Bringen Sie das Gerät zur Überprüfung und Reparatur in ein Servicezentrum.
- Tragen Sie das Gerät nicht am Netzkabel und benutzen Sie das Kabel nicht als Griff.
- Halten Sie das Kabel von heißen Oberflächen fern.
- Betreiben Sie das Gerät niemals mit blockierten Luftöffnungen. Halten Sie die Luftöffnungen frei von Fusseln, Haaren oder anderen Substanzen, die den Luftstrom beeinträchtigen könnten.
- Lassen Sie niemals Gegenstände in die Öffnungen fallen und führen Sie keine Gegenstände in die Öffnungen ein.
- Verwenden Sie das Gerät nicht im Freien.
- Betreiben Sie das Gerät nicht an Orten, an denen Aerosolgeräte (Sprays) verwendet werden oder an denen Sauerstoff verabreicht wird.
- Betreiben Sie das Gerät niemals auf einer weichen Oberfläche wie einem Bett oder einer Couch, wo die Luftöffnungen blockiert werden könnten.
- Verwenden Sie das Gerät nicht in der Nähe von loser Kleidung oder Schmuck.
- Halten Sie während der Verwendung langes Haar vom Gerät fern.
- Reinigung und Wartung durch den Benutzer dürfen nicht von Kindern ohne Aufsicht durchgeführt werden.
- Entfernen Sie keine Schrauben und versuchen Sie nicht, das Gerät zu zerlegen.

- Betreiben Sie das Gerät nicht länger als eine Stunde am Stück. Lassen Sie das Gerät nach einer Stunde Gebrauch 30 Minuten ruhen, bevor Sie es erneut verwenden.
- Trennen Sie das Gerät nach dem Aufladen und vor dem Gebrauch vom Stromnetz.
- Verwenden Sie das Gerät nur gemäß der Bedienungsanleitung.
- Verwenden Sie den Hypervolt 3 Pro nur auf trockenen, sauberen Körperoberflächen, indem Sie ihn leicht andrücken und etwa sechzig (60) Sekunden lang pro Region über den Körper bewegen. Der Hypervolt 3 Pro sollte nur auf Weichteilgewebe des Körpers und nicht auf harten oder knöchernen Körperstellen, einschließlich des Kopfes, angewendet werden. Bitte stellen Sie die Verwendung des Hypervolt 3 Pro sofort ein, wenn Sie Schmerzen oder Beschwerden verspüren, abgesehen von leichtem Muskelkater. Bei der Verwendung des Hypervolt 3 Pro können unabhängig von der Druckeinstellung Blutergüsse auftreten. Wenn Blutergüsse auftreten, sollten Sie den Hypervolt 3 Pro nicht auf der verletzten Stelle verwenden, bis der Bluterguss vollständig verheilt ist. Die Verwendung des Hypervolt 3 Pro sollte auch bei allen Prellungen, Quetschungen, Ausschlägen oder gereizten oder verletzten Hautpartien vermieden werden, bis diese vollständig verheilt sind. Achten Sie bei der Verwendung des Hypervolt 3 Pro darauf, dass Finger, Zehen, Haare und andere Körperteile nicht in die Nähe der Rückseite des Aufsatzkopfes gelangen, um ein Einklemmen oder Verheddern der Haare zu vermeiden.
- Verwenden Sie zum Aufladen des Akkus nur das mit diesem Gerät gelieferte abnehmbare Netzteil
- Der Hypervolt 3 Pro sollte ausschließlich auf muskulären Gewebebereichen verwendet werden. Der Hypervolt 3 Pro darf nicht auf harten oder knöchernen Körperbereichen angewendet werden, einschließlich des Kopfes und der Wirbelsäule, den Seiten oder der Vorderseite des Halses, der inneren Leiste oder der Rückseite des Knies. Bitte stellen Sie die Verwendung des Hypervolt 3 Pro sofort ein, wenn Sie Schmerzen oder Unwohlsein verspüren, ausgenommen leichte Muskelkater. Bei der Verwendung des Hypervolt 3 Pro kann es unabhängig von der Druckeinstellung zu Blutergüssen kommen. Sollte ein Bluterguss auftreten, darf der Hypervolt 3 Pro nicht auf der betroffenen Stelle angewendet werden, bis der Bluterguss vollständig verheilt ist. Auch die Anwendung auf allen Blutergüssen, Prellungen, Hautausschlägen oder gereizten oder verletzten Hautstellen sollte vermieden werden, bis diese vollständig abgeheilt sind. Achten Sie bei der Anwendung des Hypervolt 3 Pro darauf, Finger, Zehen, Haare und andere Körperteile vom hinteren Teil des Aufsatzkopfes fernzuhalten, um ein Einklemmen oder Verheddern der Haare zu vermeiden.

Der Hypervolt 3 Pro sollte nur mit dem doppelt isolierten 18-V-Gleichstrom-Hyperice-Ladegerät (Modellnummer MX24Z2-1801000) aufgeladen werden, das mit dem Gerät geliefert wurde. Laden Sie den Hypervolt 3 Pro nicht über Nacht auf und lassen Sie ihn während des Ladevorgangs oder der Verwendung nicht unbeaufsichtigt.

Es wird davon abgeraten, den Hypervolt 3 Pro oder ein anderes Perkussionsgerät zu verwenden, ohne zuvor die Genehmigung Ihres Arztes einzuholen, wenn einer der folgenden Punkte zutrifft:
- Schwangerschaft, Diabetes mit Komplikationen wie Neuropathie oder Netzhautschäden, Tragen von Herzschrittmachern, kürzlich durchgeführte Operationen oder Verletzungen, Epilepsie oder Migräne, Bandscheibenvorfälle, Spondylolisthesis, Spondylolyse oder Spondylose, kürzlich durchgeführte Gelenkersatzoperationen oder Spirale, Metallstifte oder -platten oder jegliche Bedenken hinsichtlich Ihrer körperlichen Gesundheit. Gebrechliche Personen und Kinder sollten von einem Erwachsenen begleitet werden, wenn sie ein Perkussions- oder Vibrationsgerät benutzen. Diese Kontraindikationen bedeuten nicht, dass Sie nicht in der Lage sind, ein Perkussions- oder Vibrationsgerät zu verwenden, aber wir raten Ihnen, vorher Ihren Arzt zu konsultieren. Die Auswirkungen der Perkussionsmassage bei bestimmten medizinischen Erkrankungen werden derzeit erforscht, sodass die Liste der oben genannten Kontraindikationen möglicherweise verkürzt werden kann.

Der Hypervolt 3 Pro enthält einen Akku, der sicher in einer geeigneten Entsorgungs- oder Recyclinganlage für Elektroschrott entsorgt werden muss.

• Unter missbräuchlichen Bedingungen kann Flüssigkeit aus der Batterie austreten; Kontakt vermeiden. Sollte dennoch Kontakt auftreten, mit Wasser abspülen. Bei Augenkontakt sofort einen Arzt aufsuchen. Ausgetretene Flüssigkeit kann Reizungen oder Verätzungen verursachen.
• Setzen Sie das Gerät weder Feuer noch übermäßiger Hitze aus. Eine Temperatur über 130 °C oder offenes Feuer kann eine Explosion verursachen.
• Befolgen Sie alle Ladeanweisungen und laden Sie das Gerät nicht außerhalb des in der Anleitung angegebenen Temperaturbereichs. Unsachgemäßes Laden oder Laden außerhalb des zulässigen Temperaturbereichs kann die Batterie beschädigen und das Brandrisiko erhöhen.
• Lassen Sie Wartungsarbeiten nur von qualifiziertem Fachpersonal mit identischen Ersatzteilen durchführen. So wird die Sicherheit des Produkts gewährleistet.
• Nehmen Sie keine Änderungen oder Reparaturen am Gerät vor, außer wie in der Bedienungs- und Pflegeanleitung angegeben.

VORSICHT

Für den Haushalts- und Gewerbegebrauch
Der in diesem Gerät verwendete Akku kann bei unsachgemäßer Behandlung ein Brand- oder Verätzungsrisiko darstellen. Nicht zerlegen und nicht im Feuer entsorgen. Nicht zerlegen, über 100 °C erhitzen oder verbrennen. Entsorgen Sie verbrauchte Akkus umgehend. Halten Sie sie von Kindern fern.

BEWAHREN SIE DIESE ANWEISUNGEN AUF

Der Hypervolt 3 Pro ist ein tragbares Perkussionsmassagegerät, das gezielte Druckimpulse zur Pflege der Muskeln, zum Lösen von Verspannungen, für eine entspannende Massage, zur Beschleunigung des Aufwärmens und der Regeneration sowie zur Erhaltung der Flexibilität und des Bewegungsumfangs liefert.

BETRIEB

Schalten Sie Ihren Hypervolt 3 Pro EIN, indem Sie die Ein-/Aus-Taste 0,5 Sekunden lang gedrückt halten. Sobald Ihr Gerät eingeschaltet ist, leuchtet die Akkustandanzeige (LED-Band) an der Unterseite des Griffs auf. Verwenden Sie die digitale Kurzwahl, um die Geschwindigkeit zu ändern (1-6). Die Lichter zeigen die aktuelle Geschwindigkeit an. Zum Ausschalten halten Sie einfach die Ein-/Aus-Taste 0,5 Sekunden lang gedrückt.

WECHSELN DER KOPFAUFSÄTZE

Wechseln Sie Aufsätze nur, wenn die Geschwindigkeitseinstellung ausgeschaltet ist und sich der Kopfaufsatz nicht mehr bewegt. Um die Kopfaufsätze zu wechseln, ziehen Sie den vorhandenen Kopfaufsatz gerade heraus, um ihn zu entfernen, und setzen Sie den gewünschten Kopf direkt in die Öffnung ein, während Sie fest darauf drücken.

AUFLADEN

Laden Sie den Akku vor der ersten Verwendung bis zu vier Stunden lang vollständig auf, wobei der Akku entweder am Gerät angebracht oder vom Gerät getrennt sein kann. Schließen Sie zum Aufladen das Gleichstromende des mitgelieferten 18-V-Ladegeräts an den Ladeanschluss an der Unterseite des Akkus/Griffs an und stecken Sie das Ladegerät in eine Wandsteckdose. Die Farben des LED-Lichtbands entsprechen dem Ladezustand und reichen von Rot (niedrig) bis Grün (vollständig geladen). Eine vollständige Ladung wird angezeigt, wenn das LED-Band grün leuchtet und vollständig aufleuchtet. Der Akku kann jederzeit und bei jedem Akkustand aufgeladen werden. Es wird nicht empfohlen, den Akku vollständig bis zur roten LED-Anzeige zu entladen. Die durchschnittliche Laufzeit beträgt 2+ Stunden, je nach Geschwindigkeitsstufe und Druck, der während der Verwendung ausgeübt wird. Es wird empfohlen, den Netzschalter auf AUS zu stellen, wenn das Gerät nicht verwendet wird und während der Lagerung und des Transports.

REINIGUNG UND LAGERUNG

Vergewissern Sie sich, dass der Strom ausgeschaltet und das Akkuladegerät nicht angeschlossen ist. Verwenden Sie ein feuchtes, sauberes Tuch und wischen Sie Ihren Hypervolt 3 Pro vorsichtig ab. Lagern Sie das Produkt an einem sauberen, kühlen und trockenen Ort, nicht im direkten Sonnenlicht, wenn Sie es nicht benutzen.

VERBINDUNG ZUR HYPERICE-APP HERSTELLEN

Um Ihr Gerät über Bluetooth® mit der Hyperice-App zu verbinden, stellen Sie sicher, dass Ihr Gerät eingeschaltet ist, Bluetooth® in Ihrem Telefon eingeschaltet ist und sich Ihr Gerät in unmittelbarer Nähe befindet. Wählen Sie eine Routine in der Hyperice App und tippen Sie auf „Scan for Devices“ („Nach Geräten suchen”), wenn Sie dazu aufgefordert werden. Wählen Sie Ihr Gerät aus, wenn es auf dem Bildschirm angezeigt wird. HyperSmart™ startet Ihr Gerät automatisch und passt die Geschwindigkeit und Intensität an, während Sie die Routine durchführen.

TECHNISCHE DATEN

1. Austauschbare Aufsätze (5)
2. Digitale Kurzwahl
3. Geschwindigkeitsanzeigen (6)
4. EIN/AUS-Schalter
5. Drucksensor-Anzeigen
6. Bluetooth®-Verbindungsanzeige
7. Akkustandanzeige (LED-Band)
8. Aufladen

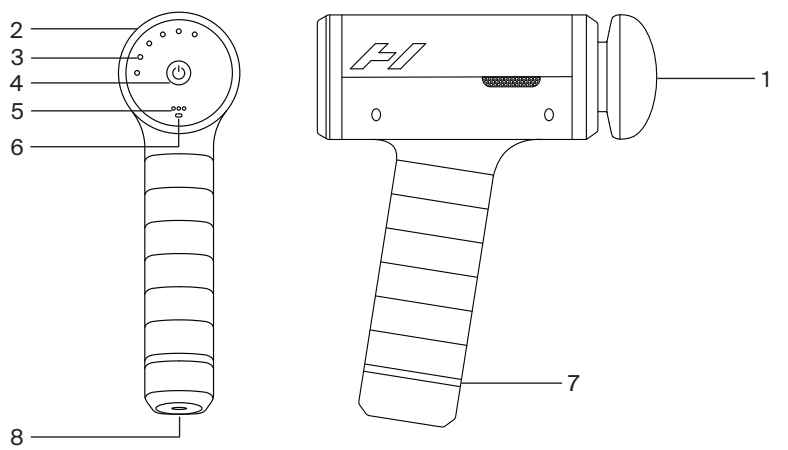

AC-DC-Ladegerät: 100-240 V - 50/60 Hz 0,7 A - 18,0 V 1,0 A 18,0 W
Wiederaufladbarer Lithium-Ionen-Akku 5000 mAh
Nennkapazität: 14,4 V 4650 mAh 66,96 Wh
Frequenz: Stufe 1 - 1700/28 Hz, Stufe 2 - 1900/32 Hz, Stufe 3 - 2100/35 Hz,
Stufe 4 - 2300/38 Hz, Stufe 5 - 2500/42 Hz, Stufe 6 - 2700/45 Hz
Gewicht: 1,13 kg (2,5 lbs)
Betriebstemperatur: 0 °C bis +45 °C (+32° F bis +113° F)
Lagertemperatur: -20 °C bis +25 °C (-4° F bis +77° F)

Hiermit erklärt Hyperice Inc., dass die im Hypervolt enthaltene Funkanlage der Richtlinie 2014/53/EU entspricht. Der vollständige Text der EU-Konformitätserklärung ist unter der folgenden Internetadresse verfügbar: https: hyperice.zendesk.com/hc/en-us

Garantie
Für dieses Produkt gilt eine eingeschränkte Garantie von Hyperice. Es wird empfohlen, die Garantiebestimmungen Ihres Landes unter hyperice.com/warranty zu überprüfen.

Recycling
Es wird empfohlen, sich unter https://hyperice.com/recycling über die Möglichkeiten des Recyclings dieser Verpackung zu informieren.

⚠ NUR FÜR MEXIKO

- Dieses Gerät ist nicht für die Verwendung durch Personen (einschließlich Kinder) vorgesehen, deren körperliche, sensorische oder geistige Fähigkeiten unterschiedlich oder eingeschränkt sind oder denen es an Erfahrung oder Wissen mangelt, es sei denn, diese Personen wurden von einer für ihre Sicherheit verantwortlichen Person in der Bedienung des Geräts beaufsichtigt oder geschult.
- Kinder sollten beaufsichtigt werden, um sicherzustellen, dass sie die Geräte nicht als Spielzeug verwenden.
- Das Gerät darf nur mit der auf dem Gerät angegebenen Sicherheitskleinspannung betrieben werden.
- Das Gerät darf nur mit dem mitgelieferten Ladegerät verwendet werden.
- Der Akku muss vor der Entsorgung aus dem Gerät entfernt werden. Das Gerät muss vom Ladegerät getrennt werden, wenn der Akku entfernt wird. Der Akku wird zur sicheren Entsorgung entfernt.
- Der Betrieb dieses Geräts unterliegt den folgenden zwei Bedingungen: (1) Dieses Gerät oder diese Vorrichtung darf keine schädlichen Störungen verursachen und (2) dieses Gerät oder diese Vorrichtung muss alle Störungen akzeptieren, einschließlich Störungen, die einen unerwünschten Betrieb verursachen können.

EL

ΓΙΑ ΤΟΝ ΠΕΡΙΟΡΙΣΜΟ ΤΩΝ ΚΙΝΔΥΝΩΝ ΗΛΕΚΤΡΟΠΛΗΞΙΑΣ, ΠΥΡΚΑΓΙΑΣ ΚΑΙ ΣΩΜΑΤΙΚΗΣ ΒΛΑΒΗΣ Ή ΥΛΙΚΗΣ ΖΗΜΙΑΣ, ΑΥΤΗ Η ΣΥΣΚΕΥΗ ΠΡΕΠΕΙ ΝΑ ΧΡΗΣΙΜΟΠΟΙΕΙΤΑΙ ΣΥΜΦΩΝΑ ΜΕ ΤΙΣ ΑΚΟΛΟΥΘΕΣ ΠΡΟΕΙΔΟΠΟΙΗΣΕΙΣ, ΠΡΟΦΥΛΑΞΕΙΣ ΚΑΙ ΟΔΗΓΙΕΣ ΑΣΦΑΛΕΙΑΣ.

ΣΗΜΑΝΤΙΚΕΣ ΟΔΗΓΙΕΣ ΑΣΦΑΛΕΙΑΣ - ΠΡΩΤΟΤΥΠΟ ΟΔΗΓΙΩΝ ΧΡΗΣΗΣ

Κατά τη χρήση μιας ηλεκτρικής συσκευής, πρέπει πάντα να τηρούνται βασικές προφυλάξεις, συμπεριλαμβανομένων των εξής. Διαβάστε όλες τις οδηγίες πριν από τη χρήση της συσκευής Hypervolt 3 Pro.

ΚΙΝΔΥΝΟΣ

Για τον περιορισμό του κινδύνου ηλεκτροπληξίας:

- Αποσυνδέετε πάντα αυτήν τη συσκευή από την πρίζα αμέσως μετά τη χρήση και πριν από τον καθαρισμό.
- Μην αγγίζετε μια συσκευή που έχει πέσει μέσα σε νερό. Αποσυνδέστε την αμέσως από το ρεύμα.
- Μην τη χρησιμοποιείτε όταν κάνετε μπάνιο ή μέσα σε ντουζιέρα.
- Μην τοποθετείτε ή αποθηκεύετε τη συσκευή σε σημείο που μπορεί να πέσει ή να παρασυρθεί μέσα σε μπανιέρα ή νεροχύτη. Μην τοποθετείτε ή βυθίζετε τη συσκευή σε νερό ή οποιοδήποτε άλλο υγρό.

ΠΡΟΕΙΔΟΠΟΙΗΣΗ

Για τον περιορισμό του κινδύνου εγκαυμάτων, πυρκαγιάς, ηλεκτροπληξίας ή τραυματισμού ατόμων:

- Η συσκευή δεν πρέπει ποτέ να αφήνεται χωρίς επίβλεψη όταν είναι συνδεδεμένη στο ρεύμα. Αποσυνδέετε τη συσκευή από την πρίζα όταν δεν χρησιμοποιείται και πριν τοποθετήσετε ή αφαιρέσετε εξαρτήματα.
- Μη τη λειτουργείτε κάτω από κουβέρτα ή μαξιλάρι. Υπάρχει πιθανότητα πρόκλησης υπερβολικής θέρμανσης και να γίνει αιτία πυρκαγιάς, ηλεκτροπληξίας ή τραυματισμού ατόμων.
- Η συσκευή αυτή μπορεί να χρησιμοποιηθεί από παιδιά ηλικίας 8 ετών και άνω και άτομα με μειωμένες φυσικές, αισθητηριακές ή πνευματικές ικανότητες ή έλλειψη εμπειρίας και γνώσεων, εφόσον έχουν λάβει επίβλεψη ή οδηγίες σχετικά με τη χρήση της συσκευής με ασφαλή τρόπο και κατανοούν τους κινδύνους που εμπλέκονται. Τα παιδιά πρέπει να επιβλέπονται για να διασφαλιστεί ότι δεν παίζουν με τη συσκευή. Τα παιδιά δεν πρέπει να παίζουν με τη συσκευή.
- Χρησιμοποιήστε αυτήν τη συσκευή μόνο για την προβλεπόμενη χρήση της, όπως περιγράφεται σε αυτό το εγχειρίδιο. Μη χρησιμοποιείτε εξαρτήματα που δεν συνιστώνται από τον κατασκευαστή.
- Μη χρησιμοποιήσετε ποτέ αυτήν τη συσκευή εάν έχει χαλασμένο καλώδιο ή βύσμα, εάν δεν λειτουργεί σωστά, εάν έχει πέσει ή έχει υποστεί ζημιά ή εάν έχει βραχεί. Επιστρέψτε τη συσκευή σε ένα κέντρο σέρβις για έλεγχο και επισκευή.
- Μη μεταφέρετε αυτήν τη συσκευή κρατώντας την από το καλώδιο τροφοδοσίας και μη χρησιμοποιείτε το καλώδιο ως λαβή.
- Κρατήστε το καλώδιο μακριά από θερμαινόμενες επιφάνειες.
- Μη χρησιμοποιείτε ποτέ τη συσκευή με φραγμένα ανοίγματα αέρα. Διατηρήστε τα ανοίγματα αέρα χωρίς χνούδια, τρίχες ή οποιαδήποτε ουσία που μπορεί να επηρεάσει τη ροή του αέρα.
- Μη ρίχνετε ή εισάγετε ποτέ οποιοδήποτε αντικείμενο σε οποιοδήποτε άνοιγμα.
- Μην τη χρησιμοποιείτε σε εξωτερικούς χώρους.
- Μην τη λειτουργείτε σε μέρη όπου χρησιμοποιούνται συσκευές αεροζόλ (ψεκασμού) ή όπου χορηγείται οξυγόνο.
- Μην τη λειτουργείτε ποτέ σε μαλακή επιφάνεια, όπως κρεβάτι ή καναπέ όπου μπορεί να είναι φραγμένα τα ανοίγματα αέρα.
- Μη χρησιμοποιείτε τη συσκευή κοντά σε φαρδιά ρούχα ή κοσμήματα.
- Κρατήστε τα μακριά μαλλιά σε απόσταση από τη συσκευή κατά τη χρήση.

- Ο καθαρισμός και η συντήρηση από τον χρήστη δεν πρέπει να γίνονται από παιδιά χωρίς επίβλεψη.
- Μην αφαιρείτε τις βίδες και μην επιχειρήσετε να αποσυναρμολογήσετε τη συσκευή.
- Μη λειτουργείτε τη συσκευή συνεχώς για περισσότερο από μία ώρα. Μετά από μία ώρα χρήσης, αφήστε τη συσκευή να ξεκουραστεί για 30 λεπτά πριν την επαναχρησιμοποιήσετε.
- Αποσυνδέετε τη συσκευή από το ρεύμα μετά τη φόρτιση και πριν από τη χρήση.
- Χρησιμοποιείτε τη συσκευή μόνο σύμφωνα με τις Οδηγίες Λειτουργίας.
- Όταν χρησιμοποιείτε τη συσκευή Hypervolt 3 Pro, χρησιμοποιήστε την μόνο σε στεγνές, καθαρές επιφάνειες του σώματος πιέζοντας ελαφρά και μετακινώντας το κατά μήκος του σώματος για περίπου εξήντα (60) δευτερόλεπτα ανά περιοχή. Η Hypervolt 3 Pro πρέπει να χρησιμοποιείται μόνο σε περιοχές μαλακών ιστών του σώματος και δεν πρέπει να χρησιμοποιείται σε σκληρές ή οστέινες περιοχές του σώματος, συμπεριλαμβανομένου του κεφαλιού. Σταματήστε αμέσως τη χρήση της συσκευής Hypervolt 3 Pro αν νιώσετε πόνο ή ενόχληση, εκτός από ελαφρύ μυϊκό πόνο. Μώλωπες μπορεί να προκύψουν από τη χρήση του Hypervolt 3 Pro, ανεξάρτητα από τη ρύθμιση πίεσης, και εάν εμφανιστούν μώλωπες, δεν θα πρέπει να χρησιμοποιήσετε τη Hypervolt 3 Pro στην περιοχή με μώλωπες μέχρι να επουλωθεί πλήρως ο μώλωπας. Η χρήση της συσκευής Hyperice 3 Pro θα πρέπει επίσης να αποφεύγεται σε κάθε είδους εκδορές, μώλωπες, εξανθήματα ή ερεθισμένες ή τραυματισμένες περιοχές του δέρματος μέχρι την πλήρη επούλωσή τους. Όταν χρησιμοποιείτε τη Hypervolt 3 Pro, φροντίστε να κρατάτε τα δάχτυλα των χεριών, τα δάχτυλα των ποδιών, τα μαλλιά και άλλα μέρη του σώματος μακριά από το πίσω μέρος της κεφαλής προσάρτησης για να αποφύγετε το μάγκωμα ή το μπλέξιμο των μαλλιών.
- Για τους σκοπούς της επαναφόρτισης της μπαταρίας, χρησιμοποιήστε μόνο την αποσπώμενη μονάδα παροχής που παρέχεται με αυτήν τη συσκευή
- Το Hypervolt 3 Pro πρέπει να χρησιμοποιείται μόνο σε περιοχές με μυϊκό ιστό. Δεν πρέπει να χρησιμοποιείται σε σκληρές ή οστέινες περιοχές του σώματος, όπως το κεφάλι και η σπονδυλική στήλη, τα πλαϊνά ή το μπροστινό μέρος του λαιμού, η εσωτερική βουβωνική χώρα ή το πίσω μέρος του γονάτου. Παρακαλούμε να διακόψετε άμεσα τη χρήση του Hypervolt 3 Pro εάν αισθανθείτε πόνο ή δυσφορία, εκτός από ελαφρύ μυϊκό πιάσιμο. Μπορεί να προκληθούν μώλωπες από τη χρήση του Hypervolt 3 Pro ανεξάρτητα από τη ρύθμιση πίεσης, και εάν εμφανιστούν, δεν θα πρέπει να χρησιμοποιείτε τη συσκευή στην τραυματισμένη περιοχή μέχρι να επουλωθεί πλήρως. Η χρήση του Hypervolt 3 Pro πρέπει επίσης να αποφεύγεται σε όλες τις μελανιές, εκχυμώσεις, εξανθήματα ή σε ερεθισμένες ή τραυματισμένες περιοχές του δέρματος μέχρι να επουλωθούν πλήρως. Κατά τη χρήση του Hypervolt 3 Pro, βεβαιωθείτε ότι τα δάχτυλα των χεριών και των ποδιών, τα μαλλιά και άλλα μέρη του σώματος κρατούνται μακριά από το πίσω μέρος της κεφαλής του εξαρτήματος για να αποφευχθεί το τσίμπημα ή το μπλέξιμο των μαλλιών.
-

Η συσκευή Hypervolt 3 Pro θα πρέπει να φορτίζεται μόνο με τον διπλά μονωμένο φορτιστή 18VDC Hyperice (αριθμός μοντέλου MX24Z2-1801000) που παρέχεται μαζί με τη συσκευή. Μη φορτίζετε τη συσκευή Hypervolt 3 Pro κατά τη διάρκεια της νύχτας και μην αφήνετε τη Hypervolt 3 Pro χωρίς επίβλεψη κατά τη φόρτιση ή τη χρήση.

Μη χρησιμοποιείτε τη συσκευή Hypervolt 3 Pro, ή οποιαδήποτε συσκευή κρούσης χωρίς να έχετε προηγουμένως λάβει έγκριση από τον ιατρό σας σε περίπτωση που ισχύει κάποιο από τα ακόλουθα:
- Εγκυμοσύνη, διαβήτης με επιπλοκές όπως νευροπάθεια ή βλάβη του αμφιβληστροειδούς, φθορά βηματοδοτών, πρόσφατη χειρουργική επέμβαση ή τραυματισμό, επιληψία ή ημικρανίες, δισκοκήλη, σπονδυλολίσθηση, σπονδυλόλυση ή σπονδύλωση, πρόσφατες αντικαταστάσεις αρθρώσεων ή σπιράλ, μεταλλικά καρφιά ή πλάκες ή τυχόν ανησυχίες για τη σωματική σας υγεία. Τα αδύναμα άτομα και τα παιδιά θα πρέπει να συνοδεύονται από έναν ενήλικα όταν χρησιμοποιούν οποιαδήποτε συσκευή κρούσης ή δόνησης. Αυτές οι αντενδείξεις δεν σημαίνει ότι δεν μπορείτε να χρησιμοποιήσετε μια συσκευή κρούσης ή δόνησης, αλλά σας συμβουλεύουμε πριν το κάνετε αυτό να συμβουλευτείτε τον ιατρό σας. Γίνεται συνεχής έρευνα σχετικά με τις επιδράσεις του κρουστικού μασάζ για συγκεκριμένες ιατρικές διαταραχές που μπορεί να έχουν ως αποτέλεσμα τον περιορισμό της λίστας των αντενδείξεων που εμφανίζονται παραπάνω.

Η Hypervolt 3 Pro διαθέτει μια μπαταρία, η οποία πρέπει να απορρίπτεται με ασφάλεια σε κατάλληλη εγκατάσταση διάθεσης ή ανακύκλωσης ηλεκτρονικών αποβλήτων.

• Υπό καταχρηστικές συνθήκες, μπορεί να εκτοξευθεί υγρό από την μπαταρία· αποφύγετε την επαφή. Εάν συμβεί επαφή κατά λάθος, ξεπλύνετε με νερό. Εάν το υγρό έρθει σε επαφή με τα μάτια, αναζητήστε ιατρική βοήθεια. Το υγρό μπορεί να προκαλέσει ερεθισμό ή εγκαύματα.
• Μην εκθέτετε τη συσκευή σε φωτιά ή υπερβολική θερμοκρασία. Η έκθεση σε φωτιά ή σε θερμοκρασίες άνω των 130°C μπορεί να προκαλέσει έκρηξη.
• Ακολουθήστε όλες τις οδηγίες φόρτισης και μην φορτίζετε τη συσκευή εκτός του καθορισμένου εύρους θερμοκρασιών. Η λανθασμένη φόρτιση ή η φόρτιση εκτός εύρους μπορεί να προκαλέσει ζημιά στην μπαταρία και να αυξήσει τον κίνδυνο πυρκαγιάς.
• Η συντήρηση πρέπει να εκτελείται από εξειδικευμένο τεχνικό με χρήση μόνο ίδιων ανταλλακτικών. Αυτό διασφαλίζει τη διατήρηση της ασφάλειας του προϊόντος.

• Μην τροποποιείτε ή επιχειρείτε να επισκευάσετε τη συσκευή εκτός εάν υποδεικνύεται στις οδηγίες χρήσης και φροντίδας.

ΠΡΟΣΟΧΗ

Για οικιακή και εμπορική χρήση
Η μπαταρία που χρησιμοποιείται σε αυτήν τη συσκευή μπορεί να παρουσιάσει κίνδυνο πυρκαγιάς ή χημικού εγκαύματος, σε περίπτωση κακής χρήσης. Μην αποσυναρμολογείτε και μην απορρίπτετε στη φωτιά. Μην την αποσυναρμολογείτε, μην τη θερμαίνετε πάνω από 100°C και μην την αποτεφρώνετε. Απορρίψτε τη χρησιμοποιημένη μπαταρία αμέσως. Κρατήστε τη μακριά από παιδιά.

ΦΥΛΑΞΤΕ ΑΥΤΕΣ ΤΙΣ ΟΔΗΓΙΕΣ

Η συσκευή Hypervolt 3 Pro είναι μια φορητή κρουστική συσκευή μασάζ που παρέχει στοχευμένους παλμούς πίεσης στις γάμπες για τη φροντίδα των μυών, την ανακούφιση από την ένταση, την παροχή χαλαρωτικού μασάζ, την επιτάχυνση της προθέρμανσης και της αποκατάστασης, καθώς και τη διατήρηση της ευελιξίας και του εύρους κίνησης.

ΛΕΙΤΟΥΡΓΙΑ
Ενεργοποιήστε τη Hypervolt 3 Pro πατώντας παρατεταμένα το κουμπί ρύθμισης ισχύος για 0,5 δευτερόλεπτο. Μόλις ενεργοποιηθεί η συσκευή σας, η ένδειξη επιπέδου μπαταρίας (λωρίδα LED) στη βάση της λαβής θα ανάψει. Περιστρέψτε τον ψηφιακό επιλογέα ταχύτητας για να αλλάξετε ταχύτητες (1-6). Τα φώτα θα δείχνουν την τρέχουσα ταχύτητα. Για να την απενεργοποιήσετε, απλώς κρατήστε πατημένο το κουμπί λειτουργίας για 0,5 δευτερόλεπτα.

ΑΛΛΑΓΗ ΠΡΟΣΑΡΤΗΜΑΤΩΝ ΚΕΦΑΛΗΣ
Αλλάξτε τα προσαρτήματα μόνο αφού έχει απενεργοποιηθεί η ρύθμιση ταχύτητας και το προσάρτημα κεφαλής σταματήσει να κινείται. Για να αλλάξετε τα προσαρτήματα κεφαλής, τραβήξτε το υπάρχον προσάρτημα κεφαλής ίσια προς τα έξω για να αφαιρέσετε και εισαγάγετε την επιθυμητή κεφαλή απευθείας στο άνοιγμα ενώ πιέζετε σταθερά.

ΦΟΡΤΙΣΗ
Φορτίστε πλήρως την μπαταρία για έως και τέσσερις ώρες πριν από την πρώτη χρήση, με την μπαταρία είτε προσαρτημένη είτε αποσπασμένη από τη συσκευή. Για φόρτιση, συνδέστε το άκρο DC του παρεχόμενου φορτιστή 18 V στη θύρα φόρτισης στο κάτω μέρος της μπαταρίας/λαβής και συνδέστε τον φορτιστή σε μια πρίζα τοίχου. Τα χρώματα της ζώνης λυχνίας LED αντιστοιχούν στο επίπεδο φόρτισης που κυμαίνεται από κόκκινο (χαμηλή) έως πράσινο (πλήρως φορτισμένη). Η πλήρης φόρτιση εμφανίζεται όταν η ζώνη λυχνίας LED σταματά να πάλλεται και παραμένει πράσινη και πλήρως αναμμένη. Η μπαταρία μπορεί να επαναφορτιστεί ανά πάσα στιγμή και σε οποιοδήποτε επίπεδο μπαταρίας. Δεν συνιστάται η πλήρης εξάντληση της μπαταρίας μέχρι το κόκκινο επίπεδο LED. Ο μέσος χρόνος λειτουργίας είναι 2+ ώρες ανάλογα με το επίπεδο ταχύτητας και την πίεση που εφαρμόζεται κατά τη χρήση. Συνιστάται να θέτετε τον διακόπτη λειτουργίας στη θέση OFF όταν η συσκευή δεν χρησιμοποιείται, καθώς και κατά την αποθήκευση και τη μεταφορά.

ΚΑΘΑΡΙΣΜΟΣ ΚΑΙ ΑΠΟΘΗΚΕΥΣΗ
Βεβαιωθείτε ότι η ισχύς είναι απενεργοποιημένη και ότι ο φορτιστής της μπαταρίας δεν είναι συνδεδεμένος. Χρησιμοποιήστε ένα υγρό, καθαρό, πανί και σκουπίστε απαλά τη Hypervolt 3 Pro σας. Να φυλάσσεται σε καθαρό, δροσερό, ξηρό μέρος, όχι σε άμεσο ηλιακό φως, όταν δεν χρησιμοποιείται.

ΣΥΝΔΕΣΗ ΣΤΗΝ ΕΦΑΡΜΟΓΗ HYPERICE
Για να συνδέσετε τη συσκευή σας στην εφαρμογή Hyperice μέσω Bluetooth®, βεβαιωθείτε ότι η συσκευή σας είναι ενεργοποιημένη, είναι ενεργοποιημένο το Bluetooth® στο τηλέφωνό σας και η συσκευή σας βρίσκεται σε κοντινή απόσταση. Επιλέξτε ένα πρόγραμμα στην εφαρμογή Hyperice και, εάν σας ζητηθεί, πατήστε «Scan for Devices» (Σάρωση για συσκευές). Επιλέξτε τη συσκευή σας όταν εμφανιστεί στην οθόνη. Το HyperSmart™ θα εκκινήσει αυτόματα τη συσκευή σας και θα προσαρμόσει την ταχύτητα και την ένταση καθώς ακολουθείτε το πρόγραμμα.

ΠΡΟΔΙΑΓΡΑΦΕΣ
1. Εναλλάξιμα προσαρτήματα κεφαλής (5)
2. Ψηφιακός επιλογέας ταχύτητας
3. Ενδείξεις ταχύτητας (6)
4. Κουμπί λειτουργίας ON/OFF

5. Ενδείξεις αισθητήρα πίεσης
6. Ένδειξη σύνδεσης Bluetooth®
7. Θύρα φόρτισης (Ζώνη LED)
8. Φόρτιση

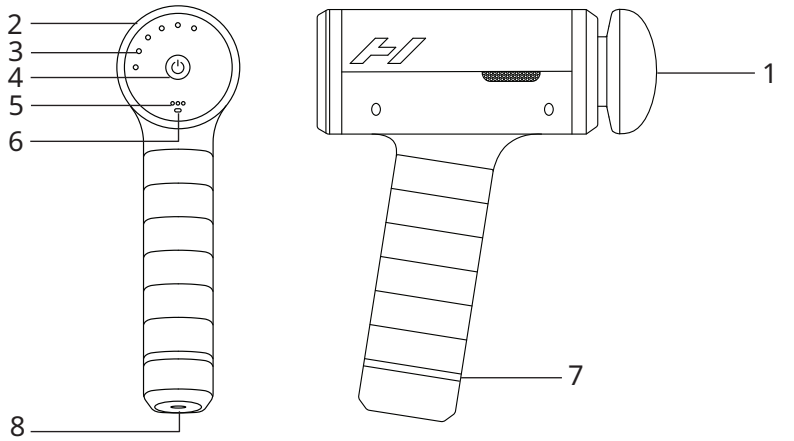

Φορτιστής ισχύος εναλλασσόμενου και συνεχούς ρεύματος (AC/DC): 100-240 V - 50/60 Hz 0,7 A - 18,0 V 1,0 A 18,0 W
Επαναφορτιζόμενη μπαταρία ιόντων λιθίου 5000 mAh
Ονομαστική Χωρητικότητα: 14,4V 4650mAh 66,96Wh
Συχνότητα: Επίπεδο 1 - 1700/28 Hz, Επίπεδο 2 - 1900/32 Hz, Επίπεδο 3 - 2100/35 Hz, Επίπεδο 4 - 2300/38 Hz, Επίπεδο 5 - 2500/42 Hz, Επίπεδο 6 - 2700/45 Hz
Βάρος: 1,13 κιλά [2,5 lbs]
Θερμοκρασία (κατά τη λειτουργία): +0°C έως +45°C [+32°F έως 113°F]
Θερμοκρασία (κατά την αποθήκευση): -20°C έως +25°C [-4°F έως +77°F]

Διά του παρόντος, η Hyperice, Inc. δηλώνει ότι ο ραδιοεξοπλισμός που περιέχεται στη συσκευή Hypervolt συμμορφώνεται με την Οδηγία 2014/53/ΕΕ. Το πλήρες κείμενο της δήλωσης συμμόρφωσης ΕΕ είναι διαθέσιμο στην ακόλουθη διαδικτυακή διεύθυνση: https:hyperice.zendesk.com/hc/en-us

Εγγύηση

Αυτό το προϊόν καλύπτεται από περιορισμένη εγγύηση της Hyperice. Επισκεφτείτε τη διεύθυνση hyperice.com/warranty για να ελέγξετε την εγγύηση στη χώρα σας.

Ανακύκλωση

Επισκεφθείτε την ιστοσελίδα https://hyperice.com/recycling για πληροφορίες σχετικά με την ανακύκλωση αυτής της συσκευασίας.

⚠ ΜΟΝΟ ΓΙΑ ΤΟ ΜΕΞΙΚΟ

- Αυτή η συσκευή δεν προορίζεται για χρήση από άτομα (συμπεριλαμβανομένων των παιδιών) των οποίων οι σωματικές, αισθητηριακές ή νοητικές ικανότητες είναι διαφορετικές ή μειωμένες ή που δεν έχουν εμπειρία ή γνώση, εκτός εάν αυτά τα άτομα επιβλέπονται ή έχουν εκπαιδευτεί στη λειτουργία της συσκευής από άτομο υπεύθυνο για την ασφάλειά τους.
- Τα παιδιά θα πρέπει να επιβλέπονται για να διασφαλίζεται ότι δεν χρησιμοποιούν τις συσκευές ως παιχνίδια.
- Η συσκευή πρέπει να τροφοδοτείται μόνο με την εξαιρετικά χαμηλή τάση ασφαλείας που υποδεικνύεται στη συσκευή.
- Η συσκευή πρέπει να χρησιμοποιείται μόνο με τον φορτιστή που παρέχεται με τη συσκευή.
- Η μπαταρία πρέπει να αφαιρεθεί από τη συσκευή πριν την απόρριψη. Η συσκευή πρέπει να αποσυνδεθεί από τον φορτιστή όταν αφαιρεθεί η μπαταρία. Η μπαταρία αφαιρείται για ασφαλή απόρριψη.
- Η λειτουργία αυτού του εξοπλισμού υπόκειται στις ακόλουθες δύο προϋποθέσεις: (1) αυτός ο εξοπλισμός ή συσκευή ενδέχεται να μην προκαλεί επιβλαβείς παρεμβολές και (2) αυτός ο εξοπλισμός ή συσκευή πρέπει να δέχεται οποιεσδήποτε παρεμβολές, συμπεριλαμβανομένων των παρεμβολών που μπορεί να προκαλέσουν ανεπιθύμητη λειτουργία.

ES

PARA REDUCIR LOS RIESGOS DE DESCARGA ELÉCTRICA, INCENDIO, LESIONES PERSONALES O DAÑOS MATERIALES, ESTE DISPOSITIVO DEBE UTILIZARSE CONFORME A LAS SIGUIENTES ADVERTENCIAS, PRECAUCIONES E INSTRUCCIONES DE SEGURIDAD.

INSTRUCCIONES DE SEGURIDAD IMPORTANTES - INSTRUCCIONES ORIGINALES

Al usar un aparato eléctrico, siempre se deben seguir precauciones básicas, incluyendo las siguientes Lea todas las instrucciones antes de utilizar el Hypervolt 3 Pro.

PELIGRO

Para reducir el riesgo de descarga eléctrica:

- Desenchufe siempre este dispositivo de la toma de corriente inmediatamente después de utilizarlo y antes de limpiarlo.
- No trate de coger un dispositivo que se haya caído al agua. Desenchúfelo de inmediato.
- No lo utilice durante el baño o la ducha.
- No coloque ni guarde el dispositivo donde pueda caerse o resbalarse hacia una bañera o lavabo. No lo introduzca ni lo deje caer en agua u otro líquido.

ADVERTENCIA

Para reducir el riesgo de quemaduras, incendios, descargas eléctricas o lesiones personales:

- Un dispositivo nunca debe dejarse desatendido cuando esté enchufado. Desenchúfelo de la toma cuando no esté en uso y antes de colocar o quitar piezas.
- No lo utilice debajo de una manta o almohada. Si se calienta en exceso, puede provocar un incendio, una descarga eléctrica o lesiones personales.
- Este dispositivo puede ser utilizado por niños a partir de 8 años y personas con capacidades físicas, sensoriales o mentales reducidas o falta de experiencia y conocimientos, siempre que hayan recibido supervisión o instrucciones sobre el uso seguro del aparato y comprendan los riesgos involucrados. Los niños deben ser supervisados para asegurarse de que no jueguen con el dispositivo. Los niños no deben jugar con el dispositivo.
- Utilice este dispositivo únicamente para el uso previsto, tal como se describe en este manual. No utilice accesorios no recomendados por el fabricante.
- Nunca utilice este dispositivo si el cable o el enchufe están dañados, si no funciona correctamente, si se ha caído o dañado, o si se ha mojado. Lleve el dispositivo a un centro de asistencia técnica para que lo examinen y lo reparen.
- No sujete este dispositivo por el cable de alimentación ni utilice el cable como asa.
- Mantenga el cable alejado de superficies calientes.
- Nunca utilice el dispositivo si los orificios de ventilación están obstruidos. Limpie los orificios de ventilación de pelusas, pelos o cualquier otra sustancia que pueda obstaculizar el flujo de aire.
- Nunca inserte ni deje caer ningún objeto en ningún orificio.
- No lo utilice en exteriores.
- No utilice el dispositivo en lugares donde se empleen aerosoles (en espray) o donde se administre oxígeno.
- Nunca utilice el dispositivo sobre una superficie blanda, como una cama o un sofá, ya que los orificios de ventilación podrían obstruirse.
- No utilice el dispositivo si lleva ropa suelta o joyas.
- Si tiene el cabello largo, manténgalo alejado del dispositivo mientras esté en uso.
- La limpieza y el mantenimiento no deben ser realizados por niños sin supervisión.

- No retire los tornillos ni intente desmontarlo.
- No lo utilice de forma continuada durante más de una hora. Después de una hora de uso, espere 30 minutos antes de volver a utilizar el dispositivo.
- Desenchufe el dispositivo después de cargarlo y antes de utilizarlo.
- Utilice el dispositivo únicamente según las instrucciones de funcionamiento.
- Cuando utilice el Hypervolt 3 Pro, hágalo únicamente sobre superficies secas y limpias del cuerpo, ejerciendo una ligera presión y realizando movimientos por todo el cuerpo durante aproximadamente sesenta (60) segundos por zona. El Hypervolt 3 Pro solo debe utilizarse en zonas de tejido blando del cuerpo y no debe utilizarse en ninguna zona dura u ósea del cuerpo, incluida la cabeza. Interrumpa el uso del Hypervolt 3 Pro de inmediato si presenta algún dolor o molestia, a excepción de un ligero dolor muscular. Se pueden producir hematomas a consecuencia del uso del Hypervolt 3 Pro, independientemente del ajuste de presión. En este caso, deberá interrumpir su uso en la zona magullada hasta que el hematoma haya desaparecido por completo. También debe evitarse el uso del Hypervolt 3 Pro sobre hematomas, contusiones, erupciones o zonas irritadas de la piel hasta que estén completamente recuperadas. Cuando utilice el Hypervolt 3 Pro, asegúrese de mantener los dedos de las manos y los pies, el pelo y otras partes del cuerpo alejados de la parte posterior del cabezal accesorio para evitar pellizcos o que el pelo se enrede.
- Para recargar la batería, utilice únicamente la unidad de alimentación desmontable suministrada con el dispositivo.
- El Hypervolt 3 Pro debe usarse únicamente en zonas con tejido muscular. No debe utilizarse en áreas duras o óseas del cuerpo, incluyendo la cabeza y la columna vertebral, los lados o la parte frontal del cuello, la ingle interna o la parte posterior de la rodilla. Por favor, deje de usar el Hypervolt 3 Pro de inmediato si experimenta algún dolor o molestia, aparte de una leve molestia muscular. Pueden producirse moretones con el uso del Hypervolt 3 Pro independientemente del nivel de presión. Si aparece un moretón, no debe utilizar el Hypervolt 3 Pro en esa zona hasta que el moretón se haya curado por completo. También debe evitarse el uso del Hypervolt 3 Pro en cualquier hematoma, contusión, sarpullido o zona de la piel irritada o lesionada hasta que esté completamente curada. Al utilizar el Hypervolt 3 Pro, asegúrese de mantener los dedos, los dedos de los pies, el cabello y otras partes del cuerpo alejadas de la parte trasera del cabezal del accesorio para evitar pellizcos o enredos de cabello.

El Hypervolt 3 Pro solo debe cargarse con el cargador Hyperice de 18 V CC con doble aislamiento (número de modelo MX24Z2-1801000) que se suministra con el dispositivo. No cargue el Hypervolt 3 Pro durante la noche ni lo deje desatendido cuando se esté cargando o en uso.

No utilice el Hypervolt 3 Pro ni ningún otro dispositivo de percusión sin la autorización previa de su médico si presenta alguna de las siguientes afecciones:
- embarazo, diabetes con complicaciones como neuropatía o daño retiniano, uso de marcapasos, cirugías o lesiones recientes, epilepsia o migrañas, hernias discales, espondilolistesis, espondilolisis, espondilosis, reemplazo articular o DIU recientes, clavos o placas metálicas, o cualquier otro problema relacionado con su salud física. Los niños o personas frágiles deberán estar acompañados de un adulto cuando utilicen cualquier dispositivo de percusión o vibración. Estas contraindicaciones no significan que no pueda utilizar un dispositivo de percusión o vibración, pero le aconsejamos que antes de hacerlo consulte a su médico. Se están llevando a cabo investigaciones sobre los efectos del masaje de percusión para trastornos médicos específicos que pueden dar lugar a la reducción de la lista de contraindicaciones que se muestra más arriba.

El Hypervolt 3 Pro contiene una batería que debe desecharse de forma segura en una planta de eliminación de residuos o reciclaje adecuada.

• En condiciones de mal uso, puede expulsarse líquido de la batería; evite el contacto. Si ocurre contacto accidental, enjuague con agua. Si el líquido entra en contacto con los ojos, busque atención médica. El líquido expulsado puede causar irritación o quemaduras.
• No exponga el aparato al fuego ni a temperaturas excesivas. La exposición al fuego o a temperaturas superiores a 130°C puede causar una explosión.
• Siga todas las instrucciones de carga y no cargue el aparato fuera del rango de temperatura especificado en las instrucciones. La carga inadecuada o fuera del rango puede dañar la batería y aumentar el riesgo de incendio.
• Las reparaciones deben ser realizadas por personal calificado utilizando únicamente piezas de repuesto idénticas. Esto garantizará que se mantenga la seguridad del producto.
• No modifique ni intente reparar el aparato, salvo según lo indicado en las instrucciones de uso y mantenimiento.

PRECAUCIÓN

Para uso doméstico y comercial
La batería utilizada en este dispositivo puede presentar riesgo de incendio o quemaduras químicas si se trata

de forma incorrecta. No desmonte y no elimine en fuego. No la desmonte, caliente ni incinere a más de 100 °C. Deseche la batería usada de inmediato. Manténgala fuera del alcance de los niños.

CONSERVE ESTAS INSTRUCCIONES

El Hypervolt 3 Pro es un dispositivo de masaje por percusión portátil que emite impulsos de presión específicos para cuidar los músculos, aliviar la tensión, proporcionar un masaje relajante, acelerar el calentamiento y la recuperación, y ayudar a mantener la flexibilidad y la amplitud de movimiento.

FUNCIONAMIENTO

Encienda el Hypervolt 3 Pro manteniendo pulsado el botón de encendido/apagado durante 0,5 segundos. Una vez encendido el dispositivo, se iluminará el indicador de nivel de batería (banda LED) situado en la base de la empuñadura. Gire el selector digital de velocidad para cambiar las velocidades (1-6). Las luces indicarán la velocidad en la que se encuentra. Para apagarlo, simplemente mantenga pulsado el botón de encendido/apagado durante 0,5 segundos.

CAMBIO DE LOS ACCESORIOS DEL CABEZAL

Cambie los accesorios solo cuando haya desactivado el ajuste de velocidad y el accesorio del cabezal haya dejado de moverse. Para cambiar los accesorios del cabezal, tire del que esté colocado en ese momento para extraerlo e inserte el nuevo cabezal directamente en el orificio mientras presiona con firmeza.

CARGA

Cargue completamente la batería durante un máximo de cuatro horas antes de su primer uso con la batería conectada o desconectada del dispositivo. Para cargarla, conecte el extremo de CC del cargador de 18 V suministrado al puerto de carga situado en la parte inferior de la batería/empuñadura y enchufe el cargador a una toma de corriente. Los colores de la banda luminosa LED se corresponden con el nivel de carga, que va de rojo (baja) a verde (totalmente cargada). Cuando la banda LED permanece completamente iluminada en verde, indica que la carga está completa. La batería se puede recargar en cualquier momento y con cualquier nivel de batería. No se recomienda agotar completamente la batería hasta el nivel de LED rojo. El tiempo de funcionamiento medio es de más de 2 horas, dependiendo del nivel de velocidad y de la presión aplicada durante el uso. Se recomienda poner el interruptor de encendido/apagado en la posición de apagado (OFF) cuando el dispositivo no esté en uso o durante su almacenamiento y transporte.

LIMPIEZA Y ALMACENAMIENTO

Asegúrese de que el dispositivo esté apagado y de que el cargador de la batería no esté conectado. Utilice un paño húmedo y limpio para limpiar con cuidado el Hypervolt 3 Pro. Guárdelo en un lugar limpio, fresco, seco y alejado de la luz solar directa cuando no esté en uso.

CONEXIÓN A LA APLICACIÓN HYPERICE

Para conectar el dispositivo a la aplicación Hyperice a través de Bluetooth®, asegúrese de que el dispositivo esté encendido, el Bluetooth® esté conectado en su teléfono y el dispositivo se encuentre cerca. Seleccione una rutina de la aplicación de Hyperice y, si se le indica, pulse «Scan for Devices» (Buscar dispositivos). Seleccione su dispositivo cuando aparezca en la pantalla. HyperSmart™ pondrá en marcha automáticamente el dispositivo y ajustará la velocidad y la intensidad de acuerdo con la rutina que siga.

ESPECIFICACIONES

1. Accesorios de cabezal intercambiables (5)
2. Selector digital de velocidad
3. Indicadores de velocidad (6)
4. Botón de encendido/apagado (ON/OFF)
5. Indicadores del sensor de presión
6. Indicador de conexión Bluetooth®
7. Indicador de nivel de batería (banda LED)
8. Carga

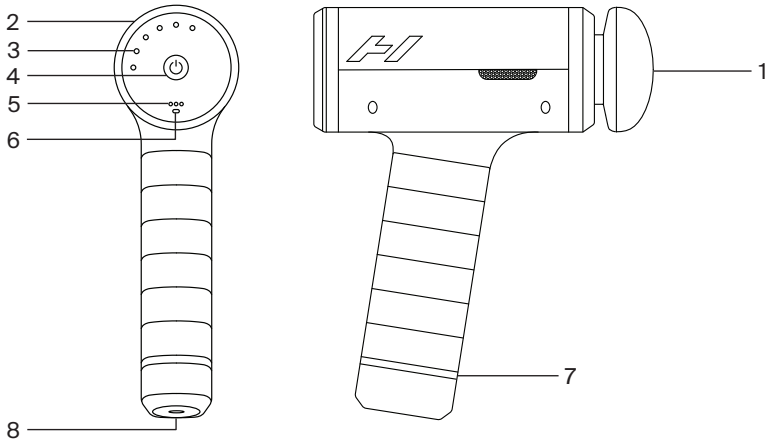

Cargador de CA/CC: 100-240 V - 50/60 Hz 0,7A - 18,0 V 1,0 A 18,0 W
Batería recargable de iones de litio: 5000 mAh
Capacidad Nominal: 14.4V 4650mAh 99.96Wh
Frecuencia: Nivel 1 - 1700/28 Hz; Nivel 2 - 1900/32 Hz; Nivel 3 - 2100/35 Hz;
Nivel 4 - 2300/38Hz; Nivel 5 - 2500/42 Hz; Nivel 6 - 2700/45 Hz
Peso: 1,13 kg [2,5 lbs]
Temperatura (en funcionamiento): de 0 °C a 45 °C [de 32 °F a 113 °F]
Temperatura (de almacenamiento): de -20 °C a 25 °C [de -4 °F a 77 °F]

Por la presente, Hyperice Inc. declara que el equipo de radio integrado en el Hypervolt cumple con la Directiva 2014/53/UE. El texto completo de la declaración de conformidad de la UE está disponible en la siguiente dirección de Internet: https://hyperice.zendesk.com/hc/en-us

Garantía
Este producto está cubierto por una garantía limitada emitida por Hyperice. Consulte la garantía de su país en hyperice.com/warranty.

Reciclaje
Visite https://hyperice.com/recycling para obtener información sobre el reciclaje de estos embalajes.

⚠ SOLO PARA MÉXICO

- Este dispositivo no está diseñado para ser utilizado por personas (incluidos niños) cuyas capacidades físicas, sensoriales o mentales sean diferentes o reducidas, ni por quienes carezcan de la experiencia o los conocimientos, a menos que dichas personas hayan recibido supervisión o formación en el uso del dispositivo por parte de una persona responsable en materia de seguridad.
- Se debe supervisar a los niños para asegurarse de que no utilicen los dispositivos como juguetes.
- El dispositivo solo debe alimentarse con la tensión mínima de seguridad indicada en el mismo.
- El dispositivo solo debe utilizarse con el cargador suministrado.
- La batería debe retirarse del dispositivo antes de desecharlo. El dispositivo debe desconectarse del cargador cuando se retire la batería. La batería se retira para una eliminación segura.
- El funcionamiento de este equipo queda sujeto a estas dos condiciones: (1) este equipo o dispositivo no puede ocasionar interferencias perjudiciales, y (2) este equipo o dispositivo debe aceptar cualquier interferencia, incluidas las interferencias que puedan causar un funcionamiento no deseado.

ET

ELEKTRILÖÖGI, TULEKAHJU JA KEHAVIGASTUSTE VÕI VARAKAHJU OHU VÄHENDAMISEKS TULEB SEADET KASUTADA KOOSKÕLAS JÄRGMISTE HOIATUSTE, ETTEVAATUSABINÕUDE JA OHUTUSJUHISTEGA.

OLULISED OHUTUSJUHISED: ORIGINAALJUHEND

Elektriseadme kasutamisel tuleb alati järgida põhilisi ettevaatusabinõusid, sealhulgas järgmisi
Enne toote Hypervolt 3 Pro kasutamist lugege kogu juhend läbi.

OHT!

Elektrilöögiohu vähendamiseks toimige järgmiselt.

- Eraldage seade pistikupesast kohe pärast kasutamist ja enne puhastamist.
- Ärge püüdke vette kukkunud seadet käsitsi veest välja tõsta. Eraldage seade viivituseta vooluvõrgust.
- Ärge kasutage vannis ega duši all.
- Ärge pange seadet kohta, kust seda võidaks vanni või kraanikaussi tõmmata või kust see võiks vanni/kraanikaussi kukkuda, ega hoidke seadet sellises kohas. Ärge pange vette ega muusse vedelikku ega laske vedelikku kukkuda.

HOIATUS!

Põletuse, tulekahju, elektrilöögi või kehavigastuse riski vähendamiseks toimige järgmiselt.

- Vooluvõrku ühendatud seadet ei tohi kunagi järelevalveta jätta. Lahutage pistikupesast, kui seadet ei kasutata, ja enne osade paigaldamist või eemaldamist.
- Ärge kasutage teki ega padja all. See võib põhjustada liigset kuumenemist, mille tagajärjeks võib olla tulekahju, elektrilöök või kehavigastus.
- Seadet võivad kasutada 8-aastased ja vanemad lapsed ning isikud, kellel on vähenenud füüsilised, aistingulised või vaimsed võimed või kellel puudub kogemus ja teadlikkus, kui neile on antud järelevalve või juhised seadme ohutuks kasutamiseks ning nad mõistavad kaasnevaid ohte. Lastele tuleb tagada järelevalve, et nad ei mängiks seadmega. Lapsed ei tohi seadmega mängida.
- Kasutage seadet ainult ettenähtud otstarbel, nagu on kirjeldatud käesolevas juhendis. Ärge kasutage tarvikuid, mida tootja pole soovitanud.
- Ärge kasutage kunagi seadet, mille juhe või pistik on katkine, mis ei tööta õigesti, mis on maha kukkunud või kahjustunud või mis on märjaks saanud. Viige seade kontrollimiseks ja parandamiseks teeninduskeskusesse.
- Ärge kandke seadet, hoides seda toitejuhtmest, ega kasutage juhet käepidemena.
- Ärge laske juhtmel puutuda kokku kuuma pinnaga.
- Ärge kunagi kasutage seadet blokeeritud õhuavadega. Hoidke õhuavad puhtad kiududest, karvadest või muust materjalist, mis võiks õhuvoolu takistada.
- Ärge kunagi pillake ega sisestage ühtegi eset avadesse.
- Ärge kasutage välitingimustes.
- Ärge kasutage keskkonnas, kus kasutatakse aerosoolseadmeid (pihustusseadmeid) või kus manustatakse hapnikku.
- Ärge kunagi töötage pehmel pinnal, näiteks voodil või diivanil, kus õhuavad võivad olla blokeeritud.
- Ärge kasutage seadet lahtiste riiete või ehete vahetus läheduses.
- Hoidke pikad juuksed kasutamise ajal seadmest eemal.
- Järelevalveta lapsed ei tohi seadet puhastada ega teha kasutajahooldust.
- Ärge eemaldage kruvisid ega proovige seadet lahti võtta.
- Ärge kasutage järjest üle ühe tunni. Pärast ühetunnist kasutamist laske seadmel enne uuesti kasutamist 30 minutit seista.
- Pärast laadimist ja enne kasutamist eraldage seade vooluvõrgust.
- Kasutage seadet ainult kasutusjuhendi kohaselt.
- Kasutage seadet Hypervolt 3 Pro ainult kuivadel ja puhastel kehapindadel, kergelt vajutades ja liigutades üle keha umbes kuuskümmend (60) sekundit piirkonna kohta. Seadet Hypervolt 3 Pro tohib kasutada ainult keha pehmete kudede piirkondades ja seda ei tohi kasutada kõvadel ega luistel kehapiirkondadel, sealhulgas peas. Valu või ebamugavustunde korral, välja arvatud kerge lihasvalu, lõpetage kohe seadme Hypervolt 3 Pro kasutamine. Hypervolt 3 Pro kasutamisel võivad olenemata rõhusättest tekkida verevalumid ja nende

tekkimisel ei tohi te Hypervolt 3 Prod verevalumiga alal kasutada enne, kui see on täielikult paranenud. Ärge kasutage seadet Hypervolt 3 Pro verevalumiga, muljutud, lööbega, ärritunud ega vigastatud nahal enne, kui see pole täielikult paranenud. Hypervolt 3 Pro kasutamisel hoidke sõrmed, varbad, juuksed ja muud kehaosad kinnituspea tagaosast eemal, et vältida muljumist või juuste vahelejäämist.
- Aku laadimiseks kasutage ainult selle seadmega kaasas olevat eemaldatavat toiteplokki.
- Hypervolt 3 Pro tuleks kasutada ainult lihaskoel. Hypervolt 3 Pro ei tohi kasutada keha kõvadel või luistel aladel, sealhulgas peas ja lülisambal, kaela külgedel või ees, sisemisel kubemepiirkonnal ega põlve tagaosas. Palun lõpetage Hypervolt 3 Pro kasutamine kohe, kui tunnete valu või ebamugavustunnet, välja arvatud kerge lihasvalu. Verevalumid võivad tekkida Hypervolt 3 Pro kasutamisel sõltumata surveastmest. Kui verevalum tekib, ei tohi seadet kasutada sellel piirkonnal enne, kui verevalum on täielikult paranenud. Samuti tuleks vältida Hypervolt 3 Pro kasutamist kõikidel verevalumitel, põrutustel, lööbetel või ärritunud või vigastatud nahapiirkondadel, kuni need on täielikult paranenud. Hypervolt 3 Pro kasutamisel veenduge, et sõrmed, varbad, juuksed ja muud kehaosad oleksid eemal otsiku tagumisest osast, et vältida näpistamist või juuste takerdumist.

Seadet Hypervolt 3 Pro tohib laadida ainult topeltisolatsiooniga Hyperice'i 18 V vahelduvvoolulaaduriga (mudelinumber MX24Z2-1801000), mis tarnitakse koos seadmega. Ärge laadige seadet Hypervolt 3 Pro üleöö ega jätke seda laadimise või kasutamise ajal järelevalveta.

Järgmistel juhtudel ärge kasutage seadet Hypervolt 3 Pro ega ühtegi perkussiooniseadet ilma eelnevalt arstiga kooskõlastamata.
- Rasedus, diabeet komplikatsioonidega, nagu neuropaatia või võrkkesta kahjustus, südamestimulaatori kasutamine, hiljutine operatsioon või vigastus, epilepsia või migreenid, diski prolaps, spondülolistees, spondülolüüs või spondüloos, hiljutine liigeseproteesi või emakasisese vahendi paigaldamine, metallpoltide või -plaatide olemasolu või muud füüsilised probleemid. Nõrku isikuid ja lapsi peaks perkussiooni- või vibreeriva seadmete kasutamisel jälgima täiskasvanu. Need vastunäidustused ei tähenda, et te ei saa perkussiooniseadet või vibreerivat seadet kasutada, aga soovitame enne seda pidada nõu arstiga. Praegu on pooleli uuringud, millega hinnatakse perkussioonimassaaži mõju teatavatele tervisehäiretele, ja selle tagajärjel võib ülalolev vastunäidustuste loetelu lüheneda.

Seade Hypervolt 3 Pro sisaldab akut, mis tuleb kõrvaldada nõuetekohaselt asjakohases elektroonikaromude kogumispunktis või jäätmekeskuses.
- Väärkasutuse korral võib akust lekkida vedelikku; vältige kokkupuudet. Kui kokkupuude tekib kogemata, loputage veega. Kui vedelik satub silma, otsige meditsiinilist abi. Akust lekkiv vedelik võib põhjustada ärritust või põletusi.
- Ärge jätke seadet tule ega liigse kuumuse kätte. Kokkupuude tule või temperatuuriga üle 130 °C võib põhjustada plahvatuse.
- Järgige kõiki laadimisjuhiseid ning ärge laadige seadet väljaspool juhistes määratud temperatuurivahemikku. Vale laadimine või laadimine väljaspool määratud vahemikku võib kahjustada akut ja suurendada tuleohtu.
- Hooldust peab teostama kvalifitseeritud tehnik, kasutades ainult samaväärseid varuosi. See tagab toote ohutuse säilimise.
- Ärge muutke ega parandage seadet, välja arvatud kasutus- ja hooldusjuhistes märgitud juhtudel.

ETTEVAATUST!

Koduseks ja äriliseks kasutamiseks
Seadmes kasutatav aku võib väärkohtlemise korral põhjustada tulekahju või keemilise põletuse ohu. Ärge lahtivõtke ega visake tulle. Ärge võtke seda lahti, kuumutage üle 100 °C ega põletage. Kõrvaldage kasutatud aku kasutuselt kohe. Hoidke lastele kättesaamatus kohas.

HOIDKE SEE JUHEND ALLES

Hypervolt 3 Pro on käeshoitav perkussioonmassaažiseade, mis annab sihitud surveimpulsse, et hooldada lihaseid, leevendada pinget, pakkuda lõõgastavat massaaži, kiirendada soojenemist või taastumist ning aidata säilitada painduvust ja liikumisulatust.

KASUTAMINE

Lülitage Hypervolt 3 Pro SISSE, vajutades toitenuppu ja hoides seda 0,5 sekundit all. Kui teie seade on SISSE lülitatud, süttib käepideme allosas olev akutaseme näidik (LED-riba). Kiiruste (1–6) muutmiseks keerake digitaalset kiiruseketast. Tuled näitavad valitud kiirust. Väljalülitamiseks hoidke toitenuppu 0,5 sekundit all.

PEATARVIKUTE VAHETAMINE

Vahetage tarvikuid alles pärast seda, kui kiirusesäte on välja lülitatud ja peatarvik on seiskunud. Peatarvikute vahetamiseks tõmmake eemaldamiseks olemasolev peatarvik otse välja ja sisestage soovitud pea otse avasse, samal ajal kindlalt surudes.

LAADIMINE

Laadige akut kuni neli tundi, kuni see on täielikult täis, enne esmakordset kasutamist, kui aku on seadme küljes või sellest eemaldatud. Laadimiseks ühendage kaasasoleva 18 V laaduri alalisvooluots aku/käepideme allosas asuvasse laadimisporti ja ühendage laadur seinakontakti. LED-valgusriba värvid vastavad laetustasemele punasest (madal) kuni roheliseni (täielikult laetud). Laadimine on lõppenud, kui LED-valgusriba lakkab vilkumast ja jääb täielikult roheliselt põlema. Akut saab laadida igal ajal ja aku mis tahes laetustasemel. Akut ei ole soovitatav täielikult tühjendada punase LED-tule tasemeni. Keskmine tööaeg on üle 2 tunni, olenevalt kiiruse tasemest ja kasutamise ajal rakendatavast survest. Kui seadet ei kasutata või ladustamise ja reisimise ajal on soovitatav toitelüliti seada asendisse VÄLJAS.

PUHASTAMINE JA LADUSTAMINE

Veenduge, et seade oleks VÄLJA lülitatud ja akulaadur poleks ühendatud. Kasutage niisket puhast lappi ja pühkige toodet Hypervolt 3 Pro õrnalt. Hoidke seadet, mis pole kasutusel, jahedas kuivas kohas, mitte otsese päikesevalguse käes.

RAKENDUSEGA HYPERICE ÜHENDAMINE

Seadme ühendamiseks rakendusega Hyperice Bluetooth®-i kaudu veenduge, et seade oleks sisse lülitatud, telefonis oleks sisse lülitatud Bluetooth® ja seade asuks lähedal. Valige rakenduses Hyperice kava, ja kui küsitakse, siis puudutage valikut „Scan for Devices“ (otsi seadmeid). Kui ekraanile ilmub teie seade, valige see. HyperSmart™ käivitab teie seadme automaatselt ning reguleerib kiirust ja intensiivsust, kui järgite rutiini.

TEHNILISED ANDMED

1. Vahetatavad peatarvikud (5)
2. Digitaalne kiiruseketas
3. Kiirusenäidikud (6)
4. Toitenupp SISSE/VÄLJA
5. Surveanduri näidikud
6. Bluetooth®-ühenduse näidik
7. Akutaseme näidik (LED-riba)
8. Laadimine

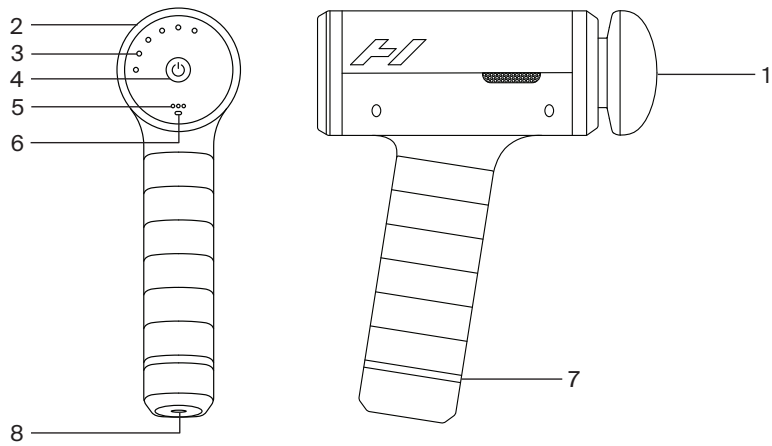

Vahelduvvoolu-alalisvoolu laadur: 100–240 V, 50/60 Hz 0,7 A, 18,0 V 1,0 A 18,0 W
Laetav liitiumioonaku 5000 mAh
Nominaalne mahtuvus: 14,4 V 4650 mAh 99,96 Wh
Sagedus: 1. tase: 1700/28 Hz, 2. tase: 1900/32 Hz, 3. tase: 2100/35 Hz,
4. tase: 2300/38 Hz, 5. tase: 2500/42 Hz, 6. tase: 2700/45 Hz
Mass: 1,13 kg (2,5 naela)
Töötemperatuur: 0 °C kuni +45 °C (+32 °F kuni 113 °F)
Ladustamistemperatuur: –20 °C kuni +25 °C (–4 °F kuni +77 °F)

Hyperice, Inc kinnitab käesolevaga, et seadmes Hypervolt sisalduv raadioseade vastab direktiivi 2014/53/EL nõuetele. ELi vastavusdeklaratsiooni täistekst on saadaval järgmisel internetiaadressil: https:hyperice.zendesk.com/hc/en-us.

Garantii

Seadmel on ettevõtte Hyperice piiratud garantii. Külastage oma riigis kehtiva garantii ülevaatamiseks aadressi hyperice.com/warranty.

Ringlussevõtt

Pakendi ringlussevõtmise kohta teabe saamiseks külastage internetiaadressi https://hyperice.com/recycling.

⚠ AINULT MEHHIKO KOHTA

- See seade ei ole ette nähtud kasutamiseks inimestele (sealhulgas lastele), kellel on erinevad või piiratud füüsilised, sensoorsed või vaimsed võimed või kellel puuduvad kogemused ja teadmised seadme kasutamise kohta, välja arvatud juhul, kui nende ohutuse eest vastutav isik on neile taganud järelevalve või andnud juhised seadme kasutamise kohta.
- Lapsi tuleb jälgida, et nad seadmega ei mängiks.
- Seadet tohib toita ainult seadmel näidatud ohutu ülimadala pingega.
- Seadet tohib kasutada ainult koos seadmega kaasas oleva laaduriga.
- Enne utiliseerimist tuleb aku seadmest eemaldada. Aku eemaldamisel tuleb seade laaduri küljest lahutada. Aku eemaldatakse ohutuks kõrvaldamiseks.
- Kasutamisel tuleb järgida järgmist kahte tingimust: 1) see seade ei tohi põhjustada kahjulikke raadiohäireid ja 2) see seade peab taluma mis tahes raadiohäireid, sh selliseid, mis võivad põhjustada soovimatuid toiminguid.

FI

SÄHKÖISKUN, TULIPALON SEKÄ HENKILÖ- JA OMAISUUSVAHINKOJEN VÄLTTÄMISEKSI TÄTÄ LAITETTA ON KÄYTETTÄVÄ SEURAAVIEN VAROITUSTEN, HUOMIOIDEN JA TURVALLISUUSOHJEIDEN MUKAISESTI.

TÄRKEITÄ TURVALLISUUSOHJEITA – ALKUPERÄISTEN OHJEIDEN KÄÄNNÖS

Sähkölaitetta käytettäessä on aina noudatettava perusvarotoimia, mukaan lukien seuraavat. Lue kaikki ohjeet ennen Hypervolt 3 -laitteen käyttöä.

VAARA

Vähennä sähköiskun vaaraa toimimalla seuraavasti:

- Kytke laite irti pistorasiasta välittömästi käytön jälkeen ja ennen puhdistusta.
- Älä nosta laitetta sen pudottua veteen. Kytke se välittömästi irti pistorasiasta.
- Älä käytä laitetta ollessasi kylvyssä tai suihkussa.
- Älä aseta laitetta sellaiseen paikkaan, josta se voi pudota tai joutua vedetyksi ammeeseen tai pesualtaaseen, äläkä säilytä sitä tällaisessa paikassa. Älä aseta tai pudota laitetta veteen tai muuhun nesteeseen.

VAROITUS

Pienennä palovammojen, tulipalon, sähköiskun ja henkilövahinkojen vaaraa toimimalla seuraavasti:

- Laitetta ei saa koskaan jättää ilman valvontaa sen ollessa kytkettynä pistorasiaan. Kytke laite irti pistorasiasta, kun sitä ei käytetä, ja ennen osien asentamista tai irrottamista.
- Älä käytä laitetta peiton tai tyynyn alla. Se voi johtaa laitteen liialliseen kuumenemiseen ja aiheuttaa tulipalon, sähköiskun tai henkilövahinkoja.
- Tätä laitetta voivat käyttää 8-vuotiaat ja sitä vanhemmat lapset sekä henkilöt, joilla on rajoittuneet fyysiset, aistilliset tai henkiset kyvyt tai puutteelliset kokemukset ja tiedot, jos heille on annettu valvontaa tai ohjeistusta laitteen turvallisesta käytöstä ja he ymmärtävät siihen liittyvät vaarat. Lapsia tulee valvoa, jotta varmistetaan, etteivät he leiki laitteen kanssa. Lapset eivät saa leikkiä laitteen kanssa.
- Käytä laitetta vain sen tässä käyttöoppaassa kuvailtuun käyttötarkoitukseen. Älä käytä muita kuin valmistajan suosittelemia lisäosia.
- Älä koskaan käytä laitetta, jos sen johto tai pistoke on vaurioitunut, jos se ei toimi oikein tai jos se on pudonnut, vaurioitunut tai kastunut. Palauta laite huoltokeskukseen tarkastettavaksi ja korjattavaksi.
- Älä kanna laitetta virtajohdosta tai käytä johtoa kahvana.
- Pidä johto etäällä kuumenevista pinnoista.
- Älä käytä laitetta ilma-aukot peitettyinä. Pidä ilma-aukot puhtaina nukasta, karvoista/hiuksista ja materiaaleista, jotka voivat estää ilmavirtauksen.
- Älä pudota tai laita aukkoihin mitään esineitä.
- Älä käytä laitetta ulkona.
- Älä käytä laitetta paikassa, jossa käytetään aerosolilaitteita (ruiskutuslaitteita) tai jossa annetaan happea.
- Älä koskaan käytä laitetta pehmeällä pinnalla – kuten sängyllä tai sohvalla – joka voi tukkia ilma-aukot.
- Älä käytä laitetta löysien vaatteiden tai korujen läheisyydessä.
- Pidä pitkät hiukset poissa laitteen läheisyydestä sen ollessa käytössä.
- Lapset eivät saa puhdistaa tai suorittaa käyttäjähuoltoa ilman valvontaa.
- Älä poista ruuveja, äläkä yritä purkaa laitetta.
- Älä käytä laitetta yhtä tuntia kauempaa ilman taukoja. Kun laitetta on käytetty yksi tunti, pidä 30 minuutin tauko ennen käytön jatkamista.
- Kytke laite irti pistorasiasta lataamisen jälkeen ja ennen käyttöä.

- Käytä laitetta vain käyttöohjeiden mukaisesti.
- Käytä Hypervolt 3 Pro -laitetta vain kuivilla ja puhtailla kehon pinnoilla painaen ja liikuttaen sitä kevyesti kehoa pitkin, noin kuusikymmentä (60) sekuntia aluetta kohden. Hypervolt 3 Pro -laitetta saa käyttää vain kehon pehmeillä pinnoilla. Sitä ei saa käyttää kehon kovilla tai luisilla pinnoilla, pää mukaan lukien. Lopeta Hypervolt 3 Pro -laitteen käyttö välittömästi, jos ilmenee kipua tai epämukavuutta, lievää lihaskipua lukuun ottamatta. Hypervolt 3 Pro -laitteen käyttö voi aiheuttaa mustelmia paineasetuksesta riippumatta. Jos mustelmia ilmenee, Hypervolt 3 Pro -laitetta ei saa käyttää mustelmaisella alueella ennen kuin mustelma on täysin parantunut. Hypervolt 3 Pro -laitteen käyttöä on vältettävä myös mustelmien, ruhjeiden, ihottumien tai ärtyneen tai vaurioituneen ihon kohdalla, kunnes vauriot ovat täysin parantuneet. Kun käytät Hypervolt 3 Pro -laitetta, pidä sormet, varpaat, hiukset ja muut kehonosat poissa liitospään takaosasta, jotta vältetään puristuminen tai hiusten tarttuminen kiinni.
- Käytä akun lataamiseen vain tämän laitteen mukana toimitettua irrotettavaa virtalähdettä
- Hypervolt 3 Pro -laitetta tulisi käyttää vain lihaskudoksella. Hypervolt 3 Pro :ta ei saa käyttää kehon kovilla tai luullisilla alueilla, kuten päässä ja selkärangassa, kaulan sivuilla tai edessä, sisäreisissä tai polvitaipeessa. Lopeta Hypervolt 3 Pro:n käyttö välittömästi, jos tunnet kipua tai epämukavuutta, lukuun ottamatta lievää lihasarkuutta. Mustelmia voi syntyä Hypervolt 3 Pro:n käytöstä riippumatta paineasetuksesta. Jos mustelmia ilmenee, laitetta ei tule käyttää mustelma-alueella ennen kuin se on täysin parantunut. Hypervolt 3 Pro:n käyttöä tulee myös välttää kaikilla mustelmilla, ruhjeilla, ihottumilla tai ärtyneillä tai vaurioituneilla ihoalueilla, kunnes ne ovat täysin parantuneet. Käytettäessä Hypervolt 3 Pro -laitetta varmista, että sormet, varpaat, hiukset ja muut kehon osat pidetään poissa kiinnitettävän pään takaosasta puristumisen tai hiusten sotkeutumisen välttämiseksi.

Hypervolt 3 Pro -laitteen saa ladata ainoastaan kaksoiseristetyllä 18 VDC:n Hyperice-laturilla (mallinumero MX24Z2-1801000), joka toimitetaan laitteen mukana. Älä lataa Hypervolt 3 Pro -laitetta yön yli, äläkä jätä sitä latautumaan tai toimimaan ilman valvontaa.

Älä käytä Hypervolt 3 Pro -laitetta tai muita koputuslaitteita hankkimatta ensin lääkärisi suostumusta, jos jokin seuraavista koskee sinua:
- raskaus; diabeettiset komplikaatiot, kuten neuropatia tai verkkokalvon vaurio; sydämentahdistimet, äskettäinen leikkaus tai vamma, epilepsia tai migreenit, välilevypullistumat; spondylolisteesi, spondylolyysi tai spondyloosi; äskettäiset tekonivelleikkaukset tai kierukat; metallinaulat tai levyt, tai muut fyysiseen terveyteesi liittyvät huolenaiheet. Aikuisen täytyy valvoa heikkokuntoisia henkilöitä ja lapsia käytettäessä koputus- tai värinälaitetta. Nämä vasta-aiheet eivät tarkoita, ettet voi käyttää koputus- tai värinälaitetta, mutta suosittelemme keskustelemaan ensin lääkärisi kanssa. Koputushieronnan vaikutuksia tiettyihin sairaustiloihin tutkitaan edelleen, mistä syystä yllä oleva luettelo vasta-aiheista saattaa supistua.

Hypervolt 3 Pro -laitteessa on akku, joka on hävitettävä turvallisesti asianmukaisella sähkö- ja elektroniikkaromun käsittely- tai kierrätyslaitoksella.

• Väärinkäytössä akusta saattaa vuotaa nestettä; vältä kosketusta. Jos nestettä joutuu iholle, huuhtele vedellä. Jos nestettä joutuu silmiin, hakeudu lääkäriin. Akusta vuotava neste voi aiheuttaa ärsytystä tai palovammoja.
• Älä altista laitetta tulelle tai liialliselle kuumuudelle. Altistuminen yli 130 °C lämpötilalle tai tulelle voi aiheuttaa räjähdyksen.
• Noudata kaikkia latausohjeita äläkä lataa laitetta ohjeissa määritellyn lämpötila-alueen ulkopuolella. Virheellinen lataus tai lataus väärässä lämpötilassa voi vahingoittaa akkua ja lisätä tulipalon riskiä.
• Huollot tulee suorittaa pätevän huoltohenkilön toimesta käyttäen vain samanlaisia varaosia. Tämä varmistaa tuotteen turvallisuuden säilymisen.
• Älä muuta tai yritä korjata laitetta, ellei käyttö- ja huolto-ohjeissa toisin mainita.

HUOMIO

Kotitalous- ja kaupalliseen käyttöön
Laitteessa käytetty akku voi väärinkäytettynä aiheuttaa tulipalon tai kemiallisen palovamman vaaran. Älä pura äläkä hävitä tuleen. Älä pura, kuumenna yli 100 °C lämpötilaan tai polta. Hävitä käytetty akku välittömästi. Pidä poissa lasten ulottuvilta.

SÄILYTÄ NÄMÄ OHJEET

Hypervolt 3 Pro on kädessä pidettävä koputushierontalaite, joka kohdistaa painepulsseja kehoon lihasten huoltamiseksi, jännityksen lievittämiseksi, rentouttavan hieronnan antamiseksi, lämmittelyn ja parantumisen nopeuttamiseksi ja notkeuden ja liikkuvuuden ylläpitämiseksi.

KÄYTTÖ
Käynnistä Hypervolt 3 Pro pitämällä virtapainiketta painettuna 0,5 sekuntia. Kun laite käynnistyy, kädensijan

juuressa oleva akun varauksen merkkivalo (LED-nauha) syttyy. Säädä digitaalista nopeuden valitsinta (1–6). Valot ilmaisevat senhetkisen nopeuden. Sammuta laite pitämällä virtapainiketta painettuna 0,5 sekuntia.

LIITOSPÄÄN VAIHTAMINEN

Vaihda liitospää vasta, kun nopeusasetus on kytketty pois päältä ja liitospää on pysähtynyt. Vaihda liitospää vetämällä senhetkistä liitospäätä suoraan niin, että se irtoaa, ja työntämällä haluttu liitospää suoraan aukkoon.

LATAAMINEN

Anna akun latautua täyteen enintään neljän tunnin ajan ennen ensimmäistä käyttökertaa niin, että akku on joko laitteessa tai irrotettuna siitä. Lataa akku liittämällä mukana toimitetun 18 V:n laturin tasavirtapää akun/kädensijan pohjassa olevaan latausporttiin ja kytkemällä laturi pistorasiaan. LED-valonauhan väri vastaa akun varaustasoa vaihdellen punaisesta (vähissä) vihreään (ladattu täyteen). LED-nauha palaa vihreänä, kun akku on ladattu täyteen. Akku voidaan ladata uudelleen milloin tahansa millä tahansa akun varaustasolla. Ei ole suositeltavaa antaa akun purkautua punaiseen LED-tasoon saakka. Käyttöaika on keskimäärin yli 2 tuntia ja riippuu käytönaikaisesta nopeustasosta ja kohdistetusta paineesta. On suositeltavaa kytkeä virtakytkin OFF (POIS PÄÄLTÄ) -asentoon, kun laitetta ei käytetä sekä säilytyksen ja matkustamisen ajaksi.

PUHDISTUS JA SÄILYTYS

Varmista, että virta on kytketty OFF (POIS PÄÄLTÄ) -asentoon eikä akun laturi ole liitettynä. Pyyhi Hypervolt 3 Pro -laite varovasti kostealla, puhtaalla liinalla. Kun laitetta ei käytetä, säilytä sitä puhtaassa, viileässä, kuivassa paikassa suojattuna suoralta auringonvalolta.

YHDISTÄMINEN HYPERICE-SOVELLUKSEEN

Yhdistä laitteesi Hyperice-sovellukseen Bluetooth®-yhteyden avulla varmistamalla, että laite on päällä, puhelimesi Bluetooth®-yhteys on käytössä ja laite on lähellä puhelintasi. Valitse Hyperice-sovelluksesta ohjelma ja pyydettäessä napauta “Scan for Devices” (“Hae laitteita”). Valitse laitteesi, kun se ilmestyy näyttöön. HyperSmart™ käynnistää laitteesi automaattisesti ja säätää nopeutta ja voimakkuutta samalla, kun noudatat ohjelmaa.

TEKNISET TIEDOT

1. Vaihdettavat liitospäät (5)
2. Digitaalinen nopeuden valitsin
3. Nopeuden merkkivalot (6)
4. Virtapainike (ON/OFF)
5. Paineanturin merkkivalot
6. Bluetooth®-yhteyden merkkivalo
7. Akun varauksen merkkivalo (LED-nauha)
8. Lataaminen

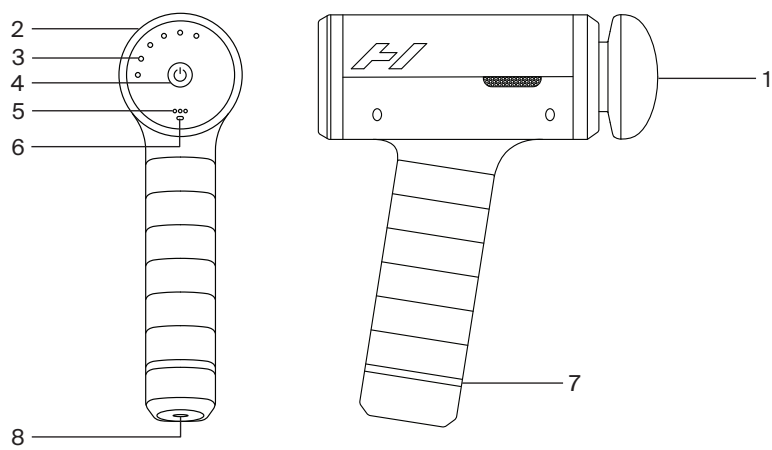

AC–DC-laturi: 100–240V – 50/60Hz 0,7 A – 18,0 V 1,0 A 18,0 W
Ladattava litium-ioniakku 5 000 mAh
Nimelliskapasiteetti: 14,4 V 4650 mAh 99,96 Wh
Taajuus: Taso 1 – 1 700/28 Hz, taso 2 – 1 900/32 Hz, taso 3 – 2 100/35 Hz,
Taso 4 – 2 300/38 Hz, taso 5 – 2 500/42 Hz, taso 6 – 2 700/45 Hz
Paino: 1,13 kg / 2,5 lb
Lämpötila (käyttö): 0 °C – +45 °C [+32 °F – +113 °F]
Lämpötila (säilytys): -20 °C – +25 °C [+4 °F – +77 °F]
Hyperice Inc vakuuttaa täten, että Hypervolt-laitteen sisältämät radiolaitteistot noudattavat direktiivin 2014/53/EU vaatimuksia. EU-vaatimustenmukaisuusvakuutuksen teksti on saatavilla kokonaisuudessaan osoitteesta https://hyperice.zendesk.com/hc/en-us

Takuu
Tähän tuotteeseen sovelletaan Hypericen rajoitettua takuuta. Katso maatasi koskeva takuu osoitteesta hyperice.com/warranty.

Kierrätys
Katso tietoa tämän pakkauksen kierrättämisestä osoitteesta https://hyperice.com/recycling.

⚠ VAIN MEKSIKO

- Tätä laitetta ei ole tarkoitettu sellaisten henkilöiden (ml. lasten) käyttöön, joilla on alentunut tai erilainen fyysinen, aistillinen tai henkinen toimintakyky, tai joilta puuttuu kokemusta tai tietoa, ellei heidän turvallisuudestaan vastaava henkilö valvo heitä laitteen käytössä tai ole antanut heille laitteen käyttöön liittyvää koulutusta.
- Lapsia on valvottava sen varmistamiseksi, etteivät he käytä laitetta leluna.
- Laitetta saa käyttää ainoastaan siihen merkityllä erittäin pienellä suojajännitteellä.
- Laitteessa saa käyttää ainoastaan sen mukana toimitettua laturia.
- Akku on poistettava laitteesta ennen laitteen hävittämistä. Laite on irrotettava laturista, kun akku poistetaan. Akku on poistettava turvallista hävittämistä varten.
- Laitteen käyttö edellyttää seuraavaa: (1) Tämä laite ei saa aiheuttaa haitallisia häiriöitä, ja (2) tämän laitteen on siedettävä kaikki vastaanotetut häiriöt, mukaan lukien häiriöt, jotka saattavat vaikuttaa sen toimintaan ei-toivotulla tavalla.

FR

POUR RÉDUIRE LES RISQUES D'ÉLECTROCUTION, D'INCENDIE, DE DOMMAGES CORPORELS ET MATÉRIELS, CET APPAREIL DOIT ÊTRE UTILISÉ CONFORMÉMENT AUX AVERTISSEMENTS, MISES EN GARDE ET CONSIGNES DE SÉCURITÉ SUIVANTS.

CONSIGNES DE SÉCURITÉ IMPORTANTES - INSTRUCTIONS D'ORIGINE

Lors de l'utilisation d'un appareil électrique, il convient toujours de respecter des précautions de base, notamment les suivantes. Lisez toutes les instructions avant d'utiliser Hypervolt 3 Pro.

DANGER

Afin de réduire le risque d'électrocution :

- Débranchez toujours cet appareil de la prise électrique immédiatement après l'avoir l'utilisé et avant de le nettoyer.
- Ne saisissez pas un appareil tombé dans l'eau. Débranchez-le immédiatement.
- N'utilisez pas l'appareil pendant le bain ou sous la douche.
- Ne placez pas l'appareil ou ne le rangez pas dans un endroit où il risque de tomber ou d'être entraîné dans une baignoire ou un évier. Ne placez pas l'appareil ou ne le laissez pas tomber dans l'eau ou dans un autre liquide.

AVERTISSEMENT

Afin de réduire les risques de brûlures, d'incendie, d'électrocution ou de dommages corporels :

- Un appareil ne doit jamais être laissé sans surveillance lorsqu'il est branché. Débranchez-le lorsqu'il n'est pas utilisé et avant de mettre ou de retirer des pièces.
- Ne faites pas fonctionner l'appareil sous une couverture ou un oreiller. Une surchauffe peut se produire et provoquer un incendie, une électrocution ou des dommages corporels.
- Cet appareil peut être utilisé par des enfants à partir de 8 ans et par des personnes ayant des capacités physiques, sensorielles ou mentales réduites ou manquant d'expérience et de connaissances, à condition qu'elles aient reçu une supervision ou des instructions concernant l'utilisation de l'appareil de manière sécurisée et comprennent les risques encourus. Les enfants doivent être supervisés pour s'assurer qu'ils ne jouent pas avec l'appareil. Les enfants ne doivent pas jouer avec l'appareil.
- N'utilisez cet appareil que pour l'usage auquel il est destiné, tel que décrit dans ce manuel. N'utilisez pas d'accessoire non recommandé par le fabricant.
- N'utilisez jamais cet appareil si le cordon ou la fiche est endommagé, s'il ne fonctionne pas correctement, s'il est tombé ou a été endommagé ou s'il a été mouillé. Renvoyez l'appareil à un centre de service pour qu'il soit examiné et réparé.
- Ne portez pas cet appareil par le cordon d'alimentation et n'utilisez pas le cordon en guise de poignée.
- Éloignez le cordon des surfaces chaudes.
- Ne faites jamais fonctionner l'appareil lorsque les ouvertures d'aération sont obstruées. Veillez à ce que les ouvertures d'aération ne soient pas obstruées par des peluches, des cheveux ou toute autre matière susceptible d'entraver la circulation de l'air.
- Ne laissez jamais tomber et n'insérez pas d'objet dans une ouverture.
- N'utilisez pas l'appareil en extérieur.
- N'utilisez pas l'appareil dans un endroit où des aérosols (pulvérisation) sont utilisés ou dans un endroit où de l'oxygène est administré.
- N'utilisez jamais l'appareil sur une surface molle telle qu'un lit ou un canapé où les ouvertures d'aération pourraient être obstruées.
- N'utilisez pas l'appareil à proximité de vêtements amples ou de bijoux.

- Éloignez les cheveux longs de l'appareil pendant son utilisation.
- Le nettoyage et l'entretien ne doivent pas être effectués par des enfants sans surveillance.
- Ne retirez pas les vis et ne tentez pas de démonter l'appareil.
- N'utilisez pas l'appareil en continu pendant plus d'une heure. Après une heure d'utilisation, laissez l'appareil au repos pendant 30 minutes avant de le réutiliser.
- Débranchez l'appareil après l'avoir chargé et avant de l'utiliser.
- N'utilisez l'appareil que conformément au mode d'emploi.
- Lorsque vous utilisez Hypervolt 3 Pro, utilisez-le uniquement sur des surfaces sèches et propres du corps en appuyant légèrement et en le déplaçant sur le corps pendant environ soixante (60) secondes par zone. Hypervolt 3 Pro ne doit être utilisé que sur les zones de tissus mous du corps et ne doit pas être utilisé sur les zones dures ou osseuses, notamment la tête. Cessez immédiatement l'utilisation de Hypervolt 3 Pro en cas de douleur ou de gêne, à part s'il s'agit de légères douleurs musculaires. Des ecchymoses peuvent apparaître lors de l'utilisation de l'Hypervolt 3 Pro, quel que soit le réglage de la pression. En cas d'ecchymoses, vous ne devez pas utiliser l'Hypervolt 3 Pro sur la zone meurtrie avant que l'ecchymose ne soit complètement guérie. L'utilisation de l'Hypervolt 3 Pro doit également être évitée sur toutes les ecchymoses, contusions, éruptions cutanées ou irritations ou lésions sur la peau avant qu'elles ne soient complètement guéries. Lorsque vous utilisez l'Hypervolt 3 Pro, veillez à garder les doigts, les orteils, les cheveux et les autres parties du corps éloignés de l'arrière de la tête de l'accessoire pour éviter de vous pincer ou d'emmêler vos cheveux.
- Pour recharger la batterie, utilisez uniquement le bloc d'alimentation amovible fourni avec cet appareil
- Le Hypervolt 3 Pro doit être utilisé uniquement sur les zones de tissu musculaire. Le Hypervolt 3 Pro ne doit pas être utilisé sur des zones dures ou osseuses du corps, y compris la tête et la colonne vertébrale, les côtés ou l'avant du cou, l'aine interne ou l'arrière du genou. Veuillez cesser immédiatement l'utilisation du Hypervolt 3 Pro dès que vous ressentez une douleur ou une gêne, à l'exception d'une légère courbature musculaire. Des ecchymoses peuvent survenir lors de l'utilisation du Hypervolt 3 Pro, quel que soit le réglage de la pression. Si une ecchymose apparaît, vous ne devez pas utiliser le Hypervolt 3 Pro sur la zone concernée jusqu'à ce que l'ecchymose soit complètement guérie. L'utilisation du Hypervolt 3 Pro doit également être évitée sur toutes les ecchymoses, contusions, éruptions cutanées ou zones de peau irritées ou blessées jusqu'à leur complète guérison. Lors de l'utilisation du Hypervolt 3 Pro, veillez à garder vos doigts, orteils, cheveux et autres parties du corps éloignés de l'arrière de la tête de l'accessoire afin d'éviter les pincements ou l'emmêlement des cheveux.

L'Hypervolt 3 Pro ne doit être rechargé qu'à l'aide du chargeur à double isolation Hyperice 18 V CC (numéro de modèle MX24Z2-1801000) fourni avec l'appareil. Ne chargez pas l'appareil Hypervolt 3 Pro pendant la nuit et ne le laissez pas sans surveillance lorsqu'il est en cours de chargement ou d'utilisation.

Veuillez ne pas utiliser l'appareil Hypervolt 3 Pro ou tout autre appareil de massage sans avoir obtenu au préalable l'approbation de votre médecin si l'une des situations suivantes s'applique :
- grossesse, diabète avec complications telles que neuropathie ou lésions rétiniennes, port de stimulateur cardiaque, intervention chirurgicale ou blessure récente, épilepsie ou migraines, hernie discale, spondylolisthésis, spondylolyse, ou spondylose, arthroplasties récentes ou stérilet, broches ou plaques métalliques ou toute préoccupation concernant votre santé physique. Les personnes fragiles et les enfants doivent être accompagnés d'un adulte lorsqu'ils utilisent un appareil à percussion ou à vibration. Ces contre-indications ne signifient pas que vous ne pouvez pas utiliser un appareil à percussion ou à vibration, mais nous vous conseillons de consulter votre médecin au préalable. Des recherches sont en cours sur les effets du massage à percussion dans le cas de troubles médicaux spécifiques, ce qui pourrait entraîner une réduction de la liste des contre-indications susmentionnées.

L'appareil Hypervolt 3 Pro contient une batterie qui doit être jetée en toute sécurité dans une station appropriée d'élimination ou de recyclage des déchets électroniques.

• En cas d'utilisation abusive, du liquide peut s'échapper de la batterie ; évitez tout contact. En cas de contact accidentel, rincez à l'eau. Si le liquide entre en contact avec les yeux, consultez un médecin. Le liquide peut provoquer des irritations ou des brûlures.
• Ne pas exposer l'appareil au feu ou à une température excessive. Une température supérieure à 130 °C ou une exposition au feu peut provoquer une explosion.
• Suivez toutes les instructions de charge et ne chargez pas l'appareil en dehors de la plage de températures spécifiée dans les instructions. Une charge incorrecte ou en dehors de la plage recommandée peut endommager la batterie et augmenter le risque d'incendie.
• Faites entretenir l'appareil par un réparateur qualifié, en utilisant uniquement des pièces de rechange identiques. Cela garantit le maintien de la sécurité du produit.
• Ne modifiez pas et n'essayez pas de réparer l'appareil sauf indication contraire dans le manuel d'utilisation et d'entretien.

MISE EN GARDE

Pour usage domestique et commercial
La batterie utilisée dans cet appareil peut présenter un risque d'incendie ou de brûlure chimique en cas de mauvais traitement. Ne pas démonter et ne pas jeter au feu. Ne démontez pas, ne chauffez pas à plus de 100 °C et n'incinérez pas. Éliminez rapidement la batterie usagée. Tenez hors de la portée des enfants.

CONSERVEZ CES INSTRUCTIONS

L'Hypervolt 3 Pro est un appareil de massage à percussion portatif qui délivre une pression ciblée pour soigner les muscles, soulager les tensions, fournir un massage relaxant, accélérer l'échauffement et la récupération, et aider à maintenir la souplesse et l'amplitude des mouvements.

UTILISATION

Allumez votre Hypervolt 3 Pro en appuyant et en maintenant enfoncé le bouton d'alimentation pendant 0,5 seconde. Une fois votre appareil allumé, l'indicateur de niveau de batterie (bande LED) situé à la base de la poignée s'allume. Tournez le cadran de vitesse numérique pour modifier les vitesses (1 à 6). Les voyants indiquent la vitesse actuelle. Pour éteindre l'appareil, il suffit d'appuyer sur le bouton d'alimentation pendant 0,5 seconde.

CHANGEMENT DES ACCESSOIRES DE TÊTE

Ne changez les accessoires qu'après avoir désactivé le réglage de la vitesse et arrêté le mouvement de l'accessoire de la tête. Pour changer les accessoires de tête, tirez l'accessoire existant pour le retirer et insérez la tête souhaitée directement dans l'ouverture tout en appuyant fermement.

RECHARGE

Rechargez complètement la batterie pendant environ quatre heures avant la première utilisation, que la batterie soit fixée ou non à l'appareil. Pour recharger, raccordez l'extrémité CC du chargeur 18 V fourni au port de recharge situé au bas de la batterie/poignée et branchez le chargeur sur une prise murale. Les couleurs de la bande lumineuse à LED correspondent au niveau de charge allant du rouge (faible) au vert (batterie entièrement chargée). La charge complète est indiquée lorsque la bande à LED reste verte et entièrement allumée. La batterie peut être rechargée à tout moment et à n'importe quel niveau de batterie. Il est déconseillé d'épuiser complètement la batterie jusqu'au niveau du voyant rouge. La durée moyenne d'utilisation est de plus de 2 heures, en fonction de la vitesse et de la pression exercée pendant l'utilisation. Il est recommandé de mettre l'appareil hors tension lorsqu'il n'est pas utilisé et pendant son stockage et son transport.

NETTOYAGE ET STOCKAGE

Assurez-vous que l'appareil est éteint et que le chargeur de batterie n'est pas branché. Utilisez un chiffon propre et humide et essuyez délicatement votre Hypervolt 3 Pro. Lorsqu'il n'est pas utilisé, rangez l'appareil dans un endroit propre, frais et sec, à l'abri de la lumière directe du soleil.

CONNEXION À L'APPLICATION HYPERICE

Pour connecter votre appareil à l'application Hyperice via le Bluetooth®, assurez-vous que votre appareil est allumé, que le Bluetooth® est activé sur votre téléphone et que votre appareil se trouve à proximité. Sélectionnez un programme dans l'application Hyperice et, lorsque vous y êtes invité, appuyez sur « Scan for Devices » (Rechercher des appareils). Sélectionnez votre appareil lorsqu'il apparaît à l'écran. HyperSmart™ démarrera automatiquement votre appareil et ajustera la vitesse et l'intensité au fur et à mesure que vous suivez la routine.

CARACTÉRISTIQUES

1. Accessoires de tête interchangeables (5)
2. Cadran de vitesse numérique
3. Indicateurs de vitesse (6)
4. Bouton d'alimentation ON/OFF
5. Témoins de capteurs de pression
6. Témoin de connexion Bluetooth®
7. Indicateur de niveau de batterie (bande à LED)
8. Recharge

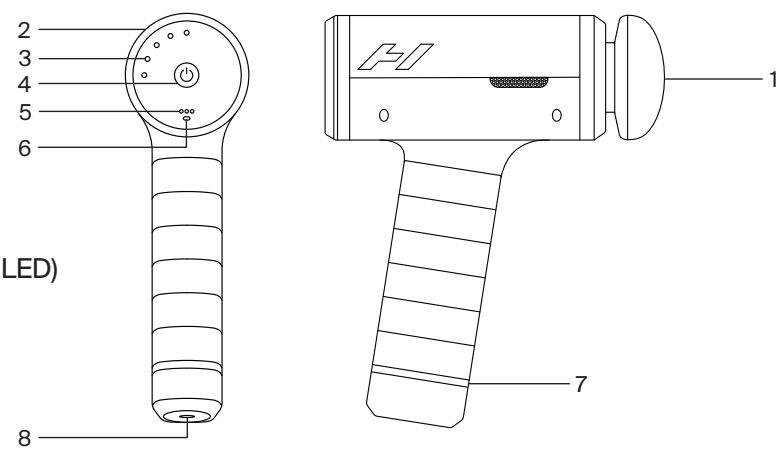

Chargeur CA/CC : 100-240 V - 50/60 Hz 0,7 A - 18,0 V 1,0 A 18,0 W
Batterie lithium-ion rechargeable 5 000 mAh
Capacité nominale : 14,4 V 4650 mAh 99,96 Wh
Fréquence : Niveau 1 - 1700/28 Hz, niveau 2 - 1900/32 Hz, niveau 3 - 2100/35 Hz, niveau 4 - 2300/38 Hz, niveau 5 - 2500/42 Hz, niveau 6 - 2700/45 Hz
Poids : 1,13 kg [2,5 lbs]
Température (fonctionnement) : +0 °C à +45 °C [+32 °F à +113 °F]
Température (stockage) : -20 °C à +25 °C [-4 °F à +77 °F]

Par la présente, Hyperice Inc. déclare que l'équipement radio contenu dans le système Hypervolt est conforme à la directive 2014/53/UE. Le texte intégral de la déclaration de conformité UE est disponible à l'adresse suivante : https:hyperice.zendesk.com/hc/en-us

Garantie
Cet appareil est couvert par une garantie limitée de Hyperice. Veuillez consulterhyperice.com/warranty pour prendre connaissance de la garantie dans votre pays.

Recyclage
Consultez le site https://hyperice.com/recycling pour obtenir des informations sur le recyclage de cet emballage.

⚠ POUR LE MEXIQUE UNIQUEMENT

- Cet appareil n'est pas destiné à être utilisé par des personnes (y compris des enfants) dont les capacités physiques, sensorielles ou mentales sont altérées ou réduites ou qui manquent d'expérience et de connaissances, à moins que ces personnes ne soient placées sous la surveillance d'une personne responsable de leur sécurité ou qu'elles aient été formées à l'utilisation de l'appareil.
- Les enfants doivent être surveillés afin de s'assurer qu'ils n'utilisent pas les appareils comme des jouets.
- L'appareil ne doit être alimenté que par la très basse tension de sécurité indiquée sur l'appareil.
- L'appareil ne doit être utilisé qu'avec le chargeur fourni avec.
- La batterie doit être retirée de l'appareil avant sa mise au rebut. L'appareil doit être débranché du chargeur lorsque la batterie est retirée. La batterie est retirée pour être mise au rebut en toute sécurité.
- Le fonctionnement de cet équipement est soumis aux deux conditions suivantes : (1) le présent équipement ou appareil ne peut causer d'interférences nuisibles et (2) il doit accepter toute interférence, y compris celles pouvant entraîner un dysfonctionnement.

HE

להפחתת הסיכון להתחשמלות, שרפה ופגיעה באדם או נזק לרכוש, יש להשתמש במכשיר זה בהתאם לאזהרות ולהוראות הבטיחות הבאות.

הוראות בטיחות חשובות – הוראות יצרן מקוריות

בעת שימוש במכשיר חשמלי, יש לנקוט תמיד באמצעי זהירות בסיסיים, כולל האמצעים הבאים יש לקרוא את כל ההוראות לפני השימוש ב-Hypervolt 3 Pro.

סכנה

להפחתת הסיכון להתחשמלות:

- יש לנתק תמיד את המכשיר משקע החשמל מייד לאחר השימוש ולפני הניקוי.
- אין לגעת במכשיר שנפל למים. יש לנתק אותו משקע החשמל מייד.
- אין להשתמש במכשיר במקלחת או באמבטיה.
- אין להניח את המכשיר או לאחסן אותו במקום שממנו הוא עלול ליפול או להיגרר לתוך אמבטיה או לכיור. אין להניח את המכשיר במים או להפיל אותו למים או לנוזל אחר.

אזהרה

להפחתת הסיכון לכוויות, שרפה, התחשמלות או פציעת אנשים:

- לעולם אין להשאיר מכשיר ללא השגחה כשהוא מחובר לחשמל. נתק את התקע משקע החשמל כאשר המכשיר אינו בשימוש, ולפני חיבור או הסרה של חלקים.
- אל תפעיל את המכשיר מתחת לשמיכה או לכרית. כתוצאה מכך יכולה להיגרם התחממות יתר שעלולה לגרום לשרפה, להתחשמלות או לפציעת אנשים.
- התקן זה יכול לשמש ילדים מגיל 8 ומעלה ואנשים עם יכולות פיזיות, חושיות או מנטליות מופחתות או חסרי ניסיון וידע, אם הם קיבלו פיקוח או הוראות בנוגע לשימוש בטוח במכשיר ומבינים את הסיכונים הכרוכים בכך. יש לפקח על ילדים כדי לוודא שהם לא משחקים במכשיר. ילדים לא ישחקו במכשיר. יש להשתמש במכשיר הזה רק לשימוש המיועד שלו כמתואר במדריך הזה. אין להשתמש באביזרים ותוספות שהיצרן לא המליץ עליהם.
- לעולם אין להשתמש במכשיר זה אם התקע או הכבל שלו פגומים, אם הוא אינו פועל כראוי, אם הוא נפל או ניזוק, או אם הוא נרטב. יש להחזיר את המכשיר למוקד השירות לבדיקה ותיקון.
- אין להשתמש בכבל החשמל של המכשיר לשם נשיאתו.
- הרחק את הכבל ממשטחים מחוממים.
- לעולם אל תפעיל את המכשיר כאשר פתחי האוורור שלו חסומים. הקפד שפתחי האוורור יהיו נקיים ממוך, שיער וכל חומר אחר אשר עשוי להגביל את זרימת האוויר.
- אל תפיל או תכניס כל עצם שהוא לפתח כלשהו.
- אל תשתמש במכשיר מחוץ לבית.
- אל תפעיל את המכשיר במקום שמופעלים בו התקנים הפולטים תרסיסים או שניתן בו טיפול בחמצן.
- לעולם אל תפעיל את המכשיר על משטח רך כגון מיטה או ספה שעלול לחסום את פתחי האוורור.
- אל תפעיל את המכשיר בקרבה לבגדים רפויים או תכשיטים.
- הרחק שיער ארוך מהמכשיר בעת השימוש.
- אין להרשות לילדים לבצע ניקוי או תחזוקה של המכשיר ללא השגחה.
- אל תסיר ברגים ואל תנסה לפרק את המכשיר.
- אל תפעיל את המכשיר ברציפות במשך יותר משעה. לאחר שעה אחת של שימוש, תן למכשיר לנוח במשך 30 דקות בטרם תשתמש בו שוב.
- יש לנתק את המכשיר מהחשמל לאחר הטעינה ולפני השימוש.
- יש להשתמש במכשיר רק בהתאם להוראות ההפעלה.
- יש להשתמש במכשיר ה-Hypervolt 3 Pro רק על עור יבש ונקי. יש ללחוץ אותו קלות ולהניע אותו על פני הגוף במשך כשישים (60) שניות לכל אזור. יש להשתמש במכשיר ה-Hypervolt 3 Pro רק באזורים של רקמות רכות בגוף; אין להשתמש בו באזורים קשים או גרמיים בגוף, כולל הראש. יש להפסיק מייד את השימוש במכשיר ה-Hypervolt 3 Pro בכל מקרה של כאב או אי-נוחות, למעט כאבי שרירים קלים. השימוש ב-Hypervolt 3 Pro עלול לגרום לחבורות, בלי קשר לרמת הלחץ שנבחרה. אם אכן נוצרות חבורות, אין להשתמש במכשיר ה-Hypervolt 3 Pro באזור החבול לפני החלמה מלאה של החבורה. יש להימנע משימוש במכשיר ה-Hypervolt 3 Pro על חבלות, חבורות, פריחות או אזורים מגורים או פצועים בעור

טרם החלימו לגמרי. בעת השימוש ב-Hypervolt 3 Pro יש להקפיד על הרחקת אצבעות הידיים, אצבעות הרגליים, השיער ושאר חלקי הגוף מהחלק האחורי של הראש המחובר למכשיר כדי למנוע היצבטות של העור או הסתבכות של השיער.

- יש להשתמש רק ביחידת אספקת החשמל הנפרדת שסופקה עם מכשיר זה לצורך טעינת הסוללה
- יש להשתמש ב-Hypervolt 3 Pro רק באזורים של רקמת שריר. אין להשתמש ב-Hypervolt 3 Pro על אזורים קשים או עצמות בגוף, כולל הראש והעמוד השדרה, צדי או חזית הצוואר, המפשעה הפנימית או האחורי של הברך. יש להפסיק מיד את השימוש ב-Hypervolt 3 Pro אם מתרשם כאב או אי נוחות, למעט כאבי שרירים קלים. שימוש ב-Hypervolt 3 Pro עלול לגרום לכחולים ללא קשר לרמת הלחץ, ואם מופיעים כחולים יש להימנע משימוש במכשיר באזור הפגוע עד להחלמה מלאה. יש להימנע גם משימוש ב-Hypervolt 3 Pro על כחולים, חבורות, פריחות או אזורים מגורים או פגועים בעור עד להחלמה מלאה. בעת השימוש ב-Hypervolt 3 Pro, יש לשמור על אצבעות, בהונות, שיער וחלקי גוף אחרים מרוחקים מאחורי ראש התפסית כדי למנוע סחיטה או הסתבכות של השיער.

יש לטעון את ה-Hypervolt 3 Pro רק במטען Hyperice המקורי בעל הבידוד הכפול במתח 18VDC (מספר דגם MX24Z2-1801000) אשר סופק עם המכשיר. אין לטעון את ה-Hypervolt 3 Pro במשך כל הלילה או להשאיר את המכשיר ללא השגחה בעת טעינה או שימוש בו.

נא לא להשתמש ב-Hypervolt 3 Pro, או בכל מכשיר הקשה אחר, ללא אישור מראש מהרופא שלך אם אחד מהמצבים הבאים חל עליך:

- הריון, סוכרת עם סיבוכים כגון נוירופתיה או נזק לרשתית, שימוש בקוצב לב, נותחת או נפצעת לאחרונה, אפילפסיה או מיגרנות, פריצות דיסק, ספונדילוליסתזיס, ספונדילוליזיס או ספונדילוזיס, החלפת מפרקים או הכנסת התקן תוך-רחמי שבוצעו באחרונה, שתלים של סיכות או פלטות מתכת, או כל חשש לגבי מצבך הבריאותי. אנשים במצב גופני ירוד וילדים המשתמשים בכל סוג של מכשיר הקשה או רטט חייבים לעשות זאת תחת השגחה של מבוגר אחראי. התוויות-נגד אלו אין פירושן שאינך מסוגל להשתמש במכשיר הקשה או רטט, אך אנו ממליצים שתתייעץ עם הרופא שלך לפני טיפול כזה. ההשפעות של עיסוי הקשה על מצבים רפואיים ספציפיים נחקרות עדיין, ותוצאות המחקרים עשויות להביא לקיצור רשימת התוויות-הנגד שצוינו לעיל.

יש להשליך את הסוללה של מכשיר ה-Hypervolt 3 Pro באופן בטיחותי במתקן להשלכה או מחזור של פסולת אלקטרונית.

- בתנאים לא תקינים, עלולה לצאת נוזל מהסוללה; הימנע ממגע. במקרה של מגע מקרי, שטוף במים. אם הנוזל בא במגע עם העיניים, יש לפנות לעזרה רפואית. הנוזל עלול לגרום לגירוי או לכוויות.
- אין לחשוף את המכשיר לאש או לטמפרטורות גבוהות מדי. חשיפה לאש או לטמפרטורה מעל 130°C עלולה לגרום לפיצוץ.
- יש לפעול לפי כל הוראות הטעינה ולא לטעון את המכשיר מחוץ לטווח הטמפרטורות שצוין בהוראות. טעינה לא נכונה או בטמפרטורות שאינן בטווח המותר עלולה להזיק לסוללה ולהגביר את הסיכון לשריפה.
- פעולות תחזוקה יש לבצע רק על ידי טכנאי מוסמך ובשימוש בחלקי חילוף זהים בלבד. כך תישמר בטיחות המוצר.
- אין לשנות או לנסות לתקן את המכשיר אלא אם כן צוין אחרת בהוראות השימוש והתחזוקה.

זהירות

לשימוש ביתי ומסחרי

הסוללה במכשיר זה עשויה לגרום לשרפה או לכווייה כימית אם לא מטפלים בה כראוי אל לפרק ואל לסלק באש. אין לפרק אותה, לחממה מעל ל-100 מעלות צלזיוס או לשרוף אותה. יש להשליך מייד סוללות משומשות. יש להרחיק אותן מילדים.

נא לשמור את ההוראות האלה

Hypervolt 3 Pro הוא מכשיר עיסוי הקשה המופעל באופן ידני, המספק פולסים ממוקדים של לחץ לטיפול בשרירים, להפגת מתחים, לעיסוי מרגיע, להאצת חימום והתאוששות, ולסיוע בשמירה על גמישות וטווחי תנועה.

הפעלה

ניתן להפעיל את ה-Hypervolt 3 Pro על ידי לחיצה על כפתור ההפעלה למשך חצי שנייה. ברגע שהמכשיר יופעל, מחוון רמת הסוללה (פס תאורת LED) שבבסיס הידית יידלק. יש לסובב את החוגה כדי להחליף מהירות (1-6). הנוריות יציינו את המהירות הנוכחית. לכיבוי המכשיר, יש ללחוץ על כפתור ההפעלה למשך חצי שנייה.

החלפת ראשים

יש להחליף את אביזר הראש רק כאשר הגדרת המהירות נמצאת במצב כבוי ולאחר שאביזר הראש הפסיק לנוע. להחלפת ראש המכשיר, יש למשוך את הראש המותקן החוצה ולהכניס את הראש החדש ישירות לפתח תוך כדי דחיפתו פנימה בחוזקה.

טעינה

טען את הסוללה במלואה במשך עד ארבע שעות לפני השימוש הראשון כשהסוללה מחוברת או מנותקת מהמכשיר. לטעינה, חבר את תקע ה-DC של מטען ה-18V המצורף לשקע הטעינה שבתחתית הסוללה/הידית, וחבר את המטען לשקע בקיר. הצבע של פס תאורת ה-LED משקף את רמת הטעינה של הסוללה, בטווח שבין אדום (סוללה חלשה) לירוק (סוללה טעונה במלואה). כאשר פס תאורת ה-LED דולק באופן קבוע ומואר כולו בצבע ירוק, הסוללה טעונה במלואה. ניתן להטעין את הסוללה בכל עת, ללא קשר למצב הסוללה. לא מומלץ לרוקן לגמרי את הסוללה ולהגיע למצב שבו פס תאורת ה-LED הופך לאדום. זמן הפעולה הממוצע הוא יותר משעתיים, ותלוי ברמת המהירות ובלחץ שמופעל במהלך השימוש. מומלץ להעביר את

מתג ההפעלה למצב כבוי (OFF) כאשר המכשיר אינו בשימוש ובעת אחסון ונסיעה.

ניקוי ואחסון
יש לוודא שהמכשיר במצב OFF (כבוי) ושמטען הסוללה אינו מחובר. יש לנגב את Hypervolt 3 Pro בעדינות במטלית לחה ונקייה. כאשר המכשיר אינו בשימוש, יש לאחסן אותו במקום נקי, קריר ויבש ולא תחת אור שמש ישיר.

חיבור לאפליקציית HYPERICE
כדי לחבר את המכשיר לאפליקציית Hyperice באמצעות ®Bluetooth, יש לוודא שהמכשיר מופעל, ש-®Bluetooth מופעל בטלפון שלך, ושהמכשיר נמצא בקרבת מקום. יש לבחור טיפול מתוך יישומון Hyperice, ואם מופיעה בקשה, יש להקיש על "Scan for Devices" (חיפוש מכשירים). בחר את המכשיר שלך כאשר יופיע על המסך. תוכנת **HyperSmart™** תפעיל אוטומטית את המכשיר שלך ותתאים את המהירות והעוצמה תוך כדי ביצוע הטיפול.

מפרט
ראשים ניתנים להחלפה (5)
חוגת מהירות דיגיטלית
כפתור הפעלה/כיבוי
מחווני מהירות (6)
מחווני חיישן לחץ
מחוון חיבור ®Bluetooth
מחוון רמת הסוללה (פס תאורת LED)
טעינה

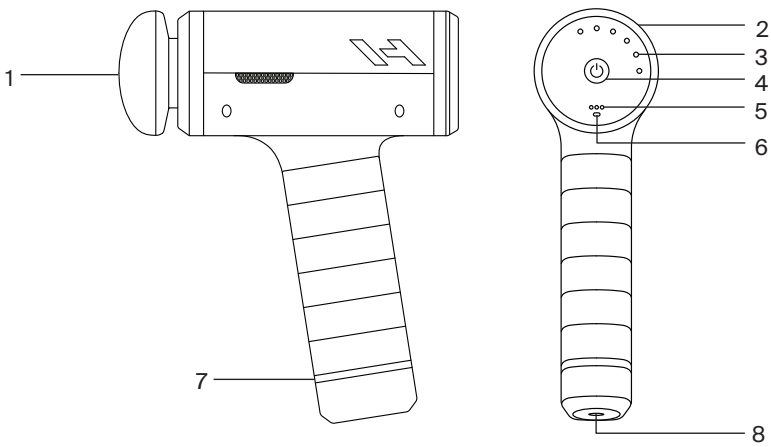

מטען AC-DC: 18.0 W 1.0A 18V - 0.7A 50/60Hz - 100-240V
סוללת יוני ליתיום נטענת 5000mAh
קיבולת מדורגת: 14.4 וולט 4650 מ"א"ש 66.96 ואט-שעה
תדר: רמה 1 - 1700/28 Hz, רמה 2 - 1900/32 Hz, רמה 3 -2100/35 Hz,
רמה 4 - 2300/38 Hz, רמה 5 - 2500/42 Hz, רמה 6 - 2700/45 Hz
6 - 2700/45 Hz
משקל: 1.13 ק"ג (2.5 ליברות)
טמפרטורה (בזמן פעולה): 0°C עד 45°C+ [32°F עד 113°F+]
טמפרטורה (בזמן אחסון): 20°C- עד 25°C+ [4°F+ עד 77°F+]

חברת Hyperice מצהירה בזאת כי ציוד הרדיו שבתוך ה-Hypervolt עומד בדרישות של הוראה 2014/53/EU . הנוסח המלא של הצהרת התאימות לתקן האיחוד האירופי זמין לעיון בכתובת הבאה: https://hyperice.zendesk.com/hc/en-us

אחריות
מוצר זה מכוסה באחריות מוגבלת מטעם Hyperice. בקר באתר hyperice.com/warranty כדי לקרוא את כתב האחריות שמתייחס למדינתך.

מחזור
למידע על מחזור אריזה זו נא לבקר בכתובת https://hyperice.com/recycling.

⚠ מידע למקסיקו בלבד

- מכשיר זה אינו מיועד לשימושם של אנשים (כולל ילדים) בעלי יכולות גופניות, חושיות או נפשיות שונות או מוגבלות, או לאנשים חסרי ידע וניסיון, אלא אם כן הם נמצאים תחת השגחה או קיבלו הכשרה לגבי השימוש במכשיר על ידי אדם אשר אחראי לבטיחותם.
- יש להשגיח על ילדים כדי לוודא שלא ישחקו עם המכשירים בתור צעצועים.
- יש להפעיל את המכשיר רק באמצעות המתח הבטיחותי הנמוך במיוחד המצוין על המכשיר.
- יש להשתמש במכשיר רק עם יחידת המטען שסופקה עם המכשיר.
- יש להסיר את הסוללה מהמכשיר לפני השלכתו. יש לנתק את המכשיר מהמטען בעת הסרת הסוללה. הסרת הסוללה נועדה לאפשר השלכה בטיחותית של המכשיר.
- הפעלת ציוד זה כפופה לשני התנאים הבאים: (1) הציוד או המכשיר אינו עלול לגרום להפרעות מזיקות; (2) על הציוד או המכשיר לקבל כל הפרעה, לרבות הפרעות שעלולות לגרום לפעולה לא רצויה.

HR

KAKO BISTE SMANJILI RIZIK OD ELEKTRIČNOG UDARA, POŽARA, OSOBNIH OZLJEDA ILI OŠTEĆENJA IMOVINE, OVAJ JE UREĐAJ POTREBNO KORISTITI U SKLADU SA SLJEDEĆIM UPOZORENJIMA, NAPOMENAMA I SIGURNOSNIM UPUTAMA.

VAŽNE SIGURNOSNE UPUTE – IZVORNE UPUTE

Prilikom korištenja električnog uređaja uvijek treba poduzeti osnovne mjere opreza, uključujući sljedeće Pročitajte sve upute prije korištenja uređaja Hypervolt 3 Pro.

OPASNOST

Kako biste smanjili rizik od električnog udara:

- Uvijek isključite ovaj uređaj iz električne utičnice odmah nakon uporabe i prije čišćenja.
- Nemojte posezati za uređajem koji je pao u vodu. Odmah isključite iz utičnice.
- Nemojte koristiti dok se kupate ili tuširate.
- Nemojte postavljati niti pohranjivati uređaj na mjesto gdje može pasti ili se povući u kadu ili sudoper. Nemojte stavljati ili ispuštati u vodu ili drugu tekućinu.

UPOZORENJE

Za smanjenje rizika od opeklina, požara, strujnog udara ili ozljeda:

- Uređaj nikada ne smije ostati bez nadzora kada je priključen. Isključite iz utičnice kada nije u upotrebi i prije stavljanja ili skidanja dijelova.
- Nemojte upotrebljavati ispod deke ili jastuka. Može doći do pretjeranog zagrijavanja i uzrokovati požar, strujni udar ili ozljede.
- Ovaj uređaj mogu koristiti djeca od 8 godina i starija te osobe s smanjenim fizičkim, osjetilnim ili mentalnim sposobnostima ili bez iskustva i znanja, ako su pod nadzorom ili su dobili upute o sigurnoj upotrebi uređaja i razumiju povezane opasnosti. Djeca bi trebala biti pod nadzorom kako bi se osiguralo da se ne igraju s uređajem. Djeca se ne smiju igrati s uređajem.
- Koristite se ovim uređajem samo za njegovu namjenu kako je opisano u ovom priručniku. Nemojte upotrebljavati dodatke koje nije preporučio proizvođač.
- Nikada nemojte rukovati ovim uređajem ako ima oštećen kabel ili utikač, ako ne radi ispravno, ako je pao ili oštećen, ili ako se smočio. Vratite uređaj u servisni centar na pregled i popravak.
- Nemojte nositi ovaj uređaj za kabel za napajanje niti koristiti kabel kao ručku.
- Kabel držite podalje od zagrijanih površina.
- Nikada ne koristite uređaj s blokiranim otvorima za zrak. Otvore za zrak održavajte čistima bez dlačica, dlaka ili bilo koje tvari koja može ometati protok zraka.
- Nikada nemojte ispuštati ili umetati bilo koji predmet u bilo koji otvor.
- Ne upotrebljavajte na otvorenom.
- Ne upotrebljavajte tamo gdje se koriste uređaji za raspršivanje (sprej) ili gdje se daje kisik.
- Nikada nemojte raditi na mekoj površini kao što je krevet ili kauč gdje otvori za zrak mogu biti blokirani.
- Nemojte koristiti uređaj u neposrednoj blizini široke odjeće ili nakita.
- Držite dugu kosu podalje od uređaja dok je u upotrebi.
- Djeca bez nadzora ne smiju čistiti uređaj niti vršiti korisničko održavanje.
- Ne uklanjajte vijke i ne pokušavajte rastaviti uređaj.
- Ne upotrebljavajte neprekidno duže od jednog sata. Nakon sat vremena uporabe ostavite uređaj da odstoji 30 minuta prije ponovne uporabe.
- Isključite uređaj iz utičnice nakon punjenja i prije uporabe.
- Koristite se uređajem samo prema uputama za uporabu.
- Kada koristite Hypervolt 3 Pro, koristite ga samo na suhim i čistim površinama tijela laganim pritiskanjem i pomicanjem duž tijela otprilike šezdeset (60) sekundi po regiji. Hypervolt 3 Pro smije se koristiti samo na dijelovima mekog tkiva na tijelu i ne smije se koristiti na tvrdim ili koštanim dijelovima tijela, uključujući glavu.

Odmah se prestanite koristiti Hypervolt 3 Pro nakon što osjetite bilo kakvu bol ili nelagodu, osim laganih bolova u mišićima. Korištenjem uređaja Hypervolt 3 Pro mogu nastati modrice, bez obzira na postavku pritiska, a ako se modrice i pojave, ne biste trebali koristiti Hypervolt 3 Pro na području modrica dok modrica potpuno ne zacijeli. Uporaba uređaja Hypervolt 3 Pro treba se izbjegavati i na svim modricama, kontuzijama, osipima ili nadraženim ili ozlijeđenim dijelovima kože dok potpuno ne zacijele. Kada koristite Hypervolt 3 Pro, prste na rukama, nogama, kosu i druge dijelove tijela držite podalje od stražnje strane glave nastavka kako biste izbjegli zahvaćanje ili zapetljavanje dlaka.

- Za ponovno punjenje baterije koristite samo odvojivu jedinicu napajanja koja je isporučena s ovim uređajem
- Hypervolt 3 Pro treba koristiti samo na područjima mišićnog tkiva. Hypervolt 3 Pro se ne smije koristiti na tvrdim ili koštanim dijelovima tijela, uključujući glavu i kralježnicu, strane ili prednji dio vrata, unutarnju preponu ili stražnju stranu koljena. Molimo vas da odmah prestanete koristiti Hypervolt 3 Pro ako osjetite bilo kakvu bol ili nelagodu, osim lagane mišićne boli. Modrice se mogu pojaviti korištenjem Hypervolt 3 Pro bez obzira na postavku pritiska, i ako dođe do modrica, ne biste smjeli koristiti Hypervolt 3 Pro na tom području dok modrica potpuno ne zacijeli. Također treba izbjegavati korištenje Hypervolt 3 Pro na svim modricama, udarcima, osipima ili iritiranim ili ozlijeđenim područjima kože dok se potpuno ne izliječe. Prilikom korištenja Hypervolt 3 Pro pazite da prsti, nožni prsti, kosa i drugi dijelovi tijela budu daleko od stražnjeg dijela nastavka kako biste izbjegli stezanje ili zaplitanje kose.

Hypervolt 3 Pro smije se puniti samo dvostruko izoliranim punjačem Hyperice od 18 VDC (broj modela MX24Z2-1801000) koji je isporučen s uređajem. Nemojte puniti Hypervolt 3 Pro preko noći ili ga ostavljati bez nadzora tijekom punjenja ili upotrebe.

Nemojte koristiti Hypervolt 3 Pro ili bilo koji uređaj za masažu udaranjem bez prethodnog odobrenja svog liječnika ako se na vas odnosi bilo što od sljedećeg:

- trudnoća, dijabetes s komplikacijama poput neuropatije ili oštećenja mrežnice, nošenje elektrostimulatora srca, nedavna operacija ili ozljeda, epilepsija ili migrene, hernija diskova, spondilolisteza, spondiloliza ili spondiloza, nedavna zamjena zglobova ili kontracepcijska spirala, metalne igle ili pločice ili bilo kakva zabrinutost za vaše fizičko zdravlje. Slabašni pojedinci i djeca trebaju biti u pratnji odrasle osobe kada koriste bilo koji uređaj za masažu udaranjem ili vibrirajući uređaj. Ove kontraindikacije ne znače da se ne možete koristiti uređajem za masažu udaranjem ili vibrirajući uređaj, ali preporučujemo vam da se prije toga posavjetujete sa svojim liječnikom. U tijeku su istraživanja o učincima masaže udaranjem za specifične medicinske poremećaje, što može rezultirati skraćivanjem popisa kontraindikacija koje su gore navedene.

Hypervolt 3 Pro sadrži bateriju koja se mora odlagati na siguran način u odgovarajućem postrojenju za odlaganje ili recikliranje e-otpada.

• U slučaju zloupotrebe, iz baterije može iscuriti tekućina; izbjegavajte kontakt. Ako dođe do slučajnog kontakta, isperite vodom. Ako tekućina dođe u dodir s očima, potražite liječničku pomoć. Isprekidana tekućina može izazvati iritaciju ili opekline.
• Ne izlažite uređaj vatri ili pretjeranoj temperaturi. Izlaganje vatri ili temperaturi iznad 130°C može uzrokovati eksploziju.
• Slijedite sve upute za punjenje i nemojte puniti uređaj izvan temperaturnog raspona navedenog u uputama. Neispravno punjenje ili punjenje izvan dopuštenog raspona može oštetiti bateriju i povećati rizik od požara.
• Servis smije obavljati samo kvalificirani servisni tehničar koristeći identične zamjenske dijelove. To osigurava očuvanje sigurnosti proizvoda.
• Ne modificirajte niti pokušavajte popraviti uređaj osim ako to nije navedeno u uputama za uporabu i održavanje.

PAŽNJA

Za kućnu i komercijalnu upotrebu

Baterija koja se upotrebljava u ovom uređaju može predstavljati opasnost od požara ili kemijskih opeklina ako se zloupotrebljava. Nemojte rastavljati i nemojte bacati u vatru. Nemojte rastavljati, zagrijavati iznad 100 °C ili spaljivati. Istrošenu bateriju ispravno odložite u otpad. Držite izvan dohvata djece.

ČUVAJTE OVE UPUTE

Hypervolt 3 Pro jest ručni udarni uređaj za masažu koji pruža ciljane impulse pritiska za njegu mišića, ublažavanje napetosti, pruža opuštajuću masažu, ubrzava zagrijavanje i oporavak te pomaže u održavanju fleksibilnosti i raspona pokreta.

UPORABA

Uključite Hypervolt 3 Pro pritiskom i držanjem tipke za uključivanje 0,5 sekundi. Nakon što se uređaj uključi, zasvijetlit će indikator razine baterije (LED traka) na dnu ručke. Okrećite kotačić digitalnog brzog biranja (1-6). Lampice će pokazivati trenutačnu brzinu. Za isključivanje jednostavno držite tipku za uključivanje pritisnutu 0,5 sekundi.

ZAMJENA NASTAVAKA GLAVE

Nastavke mijenjajte tek nakon što isključite postavku brzine i kada se nastavak glave prestane pomicati. Kako biste zamijenili nastavke glave, povucite postojeći nastavak glave ravno prema van kako biste ga uklonili i čvrstim guranjem umetnite željenu glavu izravno u otvor.

PUNJENJE

Potpuno punite bateriju do četiri sata prije prve uporabe dok je baterija pričvršćena ili odvojena od uređaja. Za punjenje priključite DC kraj isporučenog punjača od 18 V u priključak za punjenje na dnu baterije/ručke i ukopčajte punjač u zidnu utičnicu. Boje LED svjetlosne trake odgovaraju razini napunjenosti u rasponu od crvene (niska) do zelene (potpuno napunjeno). Baterija je potpuno napunjena kada LED traka ostane zelena i neprekidno svijetli. Baterija se može puniti u bilo koje vrijeme i na bilo kojoj razini baterije. Ne preporučuje se potpuno pražnjenje baterije do crvene razine LED svjetala. Prosječno vrijeme rada jest više od 2 sata, ovisno o razini brzine i pritisku koji se primjenjuje tijekom upotrebe. Preporučuje se da pomaknete prekidač za uključivanje u položaj OFF (Isključeno) dok ga ne koristite te tijekom skladištenja i putovanja.

ČIŠĆENJE I SKLADIŠTENJE

Provjerite je li uređaj ISKLJUČEN i da punjač baterije nije priključen. Koristite vlažnu, čistu krpu i nježno obrišite svoj Hypervolt 3 Pro. Kad ga ne koristite, čuvajte ga na čistom, hladnom i suhom mjestu, ne na izravnoj sunčevoj svjetlosti.

POVEZIVANJE S APLIKACIJOM HYPERICE

Kako biste svoj uređaj povezali s aplikacijom Hyperice koristeći Bluetooth® osigurajte da je uređaj uključen, da je na telefonu uključen Bluetooth® i da je uređaj u bliskom dometu. Odaberite rutinu u aplikaciji Hyperice i, kad se to zatraži, dodirnite „Scan for Devices (Skeniraj uređaje).” Odaberite svoj uređaj kad iskoči na zaslonu. HyperSmart™ će automatski pokrenuti vaš uređaj te prilagoditi brzinu i intenzitet dok slijedite rutinu.

SPECIFIKACIJE

1. Izmjenjivi nastavci glave (5)
2. Digitalni birač brzine
3. Indikatori brzine (6)
4. Gumb za uključivanje/isključivanje
5. Indikatori senzora pritiska
6. Indikator Bluetooth® veze
7. Indikator razine baterije (LED traka)
8. Punjenje

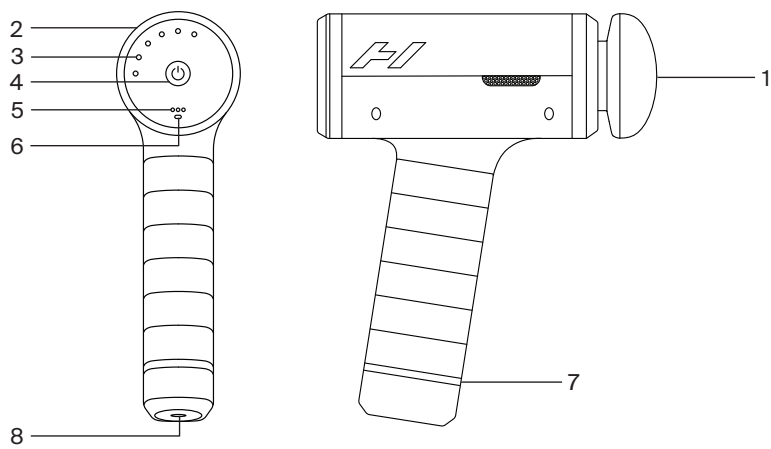

AC-DC punjač: 100-240 V - 50/60 Hz 0,7 A - 18,0 V 1,0 A 18,0 W
Punjiva litij-ionska baterija od 5000 mAh
Nazivni kapacitet: 14,4V 4650mAh 66,96Wh
Frekvencija: Razina 1 - 1700/28 Hz, razina 2 - 1900/32 Hz, razina 3 - 2100/35 Hz, Razina 4 - 2300/38 Hz, razina 5 - 2500/42 Hz, razina 6 - 2700/45 Hz
Masa: 1,13 kg/2,5 lbs
Temperatura (rad): od 0° C do +45° C [od +32° F do +113° F]
Temperatura (skladištenje): od -20 C do +25 C [od -4° F do +77° F]

Tvrtka Hyperice, Inc. ovim putem izjavljuje da je radio oprema sadržana u uređaju Hypervolt u skladu s Direktivom 2014/53/EU. Potpuni tekst EU izjave o sukladnosti dostupan je na sljedećoj internetskoj adresi: https: hyperice.zendesk.com/hc/en-us

Jamstvo
Ovaj proizvod je pokriven ograničenim jamstvom tvrtke Hyperice. Posjetite hyperice.com/warranty kako biste pregledali jamstvo u svojoj zemlji.

Recikliranje
Posjetite stranicu https://hyperice.com/recycling za informacije o recikliranju ovog pakiranja.

⚠ SAMO ZA MEKSIKO

- Ovaj uređaj nije namijenjen za korištenje od strane osoba (uključujući djecu) čije su fizičke, osjetilne ili mentalne sposobnosti drugačije ili smanjene, ili kojima nedostaje iskustvo ili znanje, osim ako su takve osobe pod nadzorom ili obučene za rukovanje uređajem od strane osobe odgovorne za njihovu sigurnost.
- Djecu treba nadzirati kako bi se osiguralo da ne koriste uređaje kao igračke.
- Uređaj se smije napajati samo sigurnosno niskim naponom navedenim na uređaju.
- Uređaj se smije koristiti samo s punjačem koji je isporučen uz uređaj.
- Bateriju je potrebno izvaditi iz uređaja prije zbrinjavanja. Uređaj se mora odvojiti od punjača kada se baterija izvadi. Baterija se uklanja radi sigurnog zbrinjavanja.
- Djelovanje opreme podliježe sljedećim dvama uvjetima: (1) ova oprema ili uređaj neće uzrokovati štetne smetnje i (2) ova oprema ili uređaj mora prihvatiti sve smetnje, uključujući smetnje koje mogu uzrokovati nepoželjni rad.

HU

AZ ÁRAMÜTÉS, TŰZ, SZEMÉLYI SÉRÜLÉS ÉS VAGYONI KÁR KOCKÁZATAINAK CSÖKKENTÉSE ÉRDEKÉBEN EZT A KÉSZÜLÉKET AZ ALÁBBI FIGYELMEZTETÉSEKNEK, ÓVINTÉZKEDÉSEKNEK ÉS BIZTONSÁGI ÚTMUTATÓNAK MEGFELELŐEN KELL HASZNÁLNI.

FONTOS BIZTONSÁGI ÚTMUTATÓ – EREDETI ÚTMUTATÓ

Elektromos készülék használatakor mindig be kell tartani az alapvető óvintézkedéseket, beleértve a következőket is.
A Hypervolt 3 Pro használata előtt olvasson el minden utasítást.

VESZÉLY

Az áramütés veszélyének csökkentése érdekében:

- Használat után azonnal, illetve tisztítás előtt mindig húzza ki az eszközt az elektromos aljzatból.
- Ha az eszköz vízbe esik, ne nyúljon utána. Azonnal húzza ki.
- Ne használja fürdés közben vagy a zuhany alatt.
- Ne helyezze az eszközt olyan helyre, illetve ne tárolja olyan helyen, ahonnan beeshet vagy behúzható a fürdőkádba vagy mosdókagylóba. Ne tegye vízbe vagy más folyadékba, illetve ne ejtse vízbe vagy más folyadékba.

FIGYELMEZTETÉS

Az égési sérülések, tűz, áramütés vagy személyi sérülés veszélyének csökkentése érdekében:

- Az áramkörhöz csatlakoztatott eszközt soha ne hagyja felügyelet nélkül. Használaton kívül, illetve mielőtt tartozékokat szerelne rá vagy távolítana el róla, húzza ki a csatlakozóaljzatból.
- Ne használja takaró vagy párna alatt. Túlmelegedés léphet fel, ami tüzet, áramütést vagy személyi sérülést okozhat.
- Ez a készülék használható 8 éves és annál idősebb gyermekek, valamint csökkent fizikai, érzékszervi vagy mentális képességekkel rendelkező, illetve tapasztalattal és tudással nem rendelkező személyek által, amennyiben felügyeletet kaptak vagy megfelelő útmutatást a készülék biztonságos használatáról, és értik a vele járó veszélyeket. A gyermekeket felügyelet alatt kell tartani annak biztosítása érdekében, hogy ne játszanak a készülékkel. A gyermekek nem játszhatnak a készülékkel.
- A készüléket kizárólag a jelen kézikönyvben ismertetett módon, rendeltetésszerűen használja. Ne használjon a gyártó által nem javasolt kiegészítőket.
- Soha ne működtesse az eszközt, ha a kábel vagy a csatlakozó sérült, nem működik megfelelően, leesett vagy megsérült, illetve ha vizes lett. Ebben az esetben juttassa el egy szervizbe, hogy ellenőrizzék és megjavítsák.
- Ne hordozza az eszközt a tápkábelnél fogva, és ne használja a kábelt fogantyúként.
- Tartsa a kábelt távol a fűtött felületektől.
- Soha ne működtesse az eszközt elzárt szellőzőnyílásokkal. Tartsa a szellőzőnyílásokat szöszöktől, szőrszálaktól és minden olyan anyagtól mentesen, amelyek akadályozhatják a levegő áramlását.
- Soha ne ejtsen és ne helyezzen be tárgyakat a nyílásokba.
- Ne használja kültéren.
- Ne használja olyan helyen, ahol aeroszolokat használnak, vagy ahol oxigént alkalmaznak.
- Soha ne használja puha felületeken, például ágyon vagy kanapén, ahol a szellőzőnyílások elzáródhatnak.
- Ne használja az eszközt bő ruházat vagy ékszerek közelében.
- Tartsa távol a hosszú hajat az eszköztől használat közben.
- Felügyelet nélküli gyermekek nem tisztíthatják az eszközt, és nem végezhetik annak karbantartását.
- Ne vegye ki a csavarokat, és ne próbálja meg szétszerelni.
- Ne működtesse folyamatosan egy óránál tovább. Ha egy órán át használta, hagyja pihenni az eszközt 30 percig, mielőtt újra használná.
- Töltés után és használat előtt húzza ki az eszközt az áramból.
- Az eszközt kizárólag a Használati útmutatónak megfelelően használja.

- A Hypervolt 3 Pro eszközt kizárólag száraz, tiszta testfelületen használja, egy területre körülbelül hatvan (60) másodpercig nyomást gyakorolva mozgassa végig a testen. A Hypervolt 3 Pro kizárólag lágyszöveten használható. Ne használja kemény vagy csontos testfelületen, így a fejen sem. Ha az enyhe izomfájdalmat leszámítva bármilyen más fájdalmat vagy kellemetlenséget tapasztal, azonnal hagyja abba a Hypervolt 3 Pro használatát. A beállított erősségtől függetlenül a Hypervolt 3 Pro használata horzsolásokat okozhat. Ebben az esetben ne használja a Hypervolt 3 Pro eszközt az érintett területen mindaddig, amíg a horzsolás teljesen be nem gyógyul. Ezenfelül ne használja a Hypervolt 3 Pro készüléket, ha a testfelületeken zúzódás, ütés, kiütés, bőrirritáció vagy sérülés található; ez esetben várja meg, amíg ezek teljesen meggyógyulnak. A Hypervolt 3 Pro használatakor ügyeljen arra, hogy az ujjak, lábujjak, haj és egyéb testrészek ne kerüljenek a fejtoldat hátuljára, hogy elkerülje a becsípődést vagy a haj beakadását.
- Az akkumulátor feltöltéséhez csak a készülékhez mellékelt leválasztható tápegységet használja A Hypervolt 3 Pro-at csak izomszövet-területeken szabad használni. A Hypervolt 3 Pro-at nem szabad használni a test kemény vagy csontos területein, beleértve a fejet és a gerincet, a nyak oldalait vagy elülső részét, a belső lágyékot vagy a térd hátulját. Kérjük, azonnal hagyja abba a Hypervolt 3 Pro használatát, ha fájdalmat vagy kellemetlenséget érez, kivéve a enyhe izomlázat. A Hypervolt 3 használata során zúzódások keletkezhetnek a nyomás beállításától függetlenül, és ha zúzódás jelentkezik, ne használja a Hypervolt 3 Pro-at a zúzódás helyén, amíg az teljesen meg nem gyógyul. A Hypervolt 3 Pro használatát minden zúzódás, ütés, kiütés vagy irritált vagy sérült bőrfelületen is kerülni kell, amíg azok teljesen be nem gyógyulnak. A Hypervolt 3 Pro használatakor ügyeljen arra, hogy az ujjait, lábujjait, haját és más testrészeit távol tartsa a készülék fejének hátuljától, hogy elkerülje a csípődést vagy a haj összegabalyodását.

A Hypervolt 3 Pro készüléket kizárólag a csomag részét képező dupla szigetelésű 18VDC Hyperice töltőkészülékkel (modellszám MX24Z2-1801000) töltse fel. Ne töltse a Hypervolt 3 Pro készüléket éjszaka, és töltés vagy használat közben ne hagyja felügyelet nélkül.

Ha az alábbi állapotok valamelyike fennáll, a Hypervolt 3 Pro vagy bármely más vibrációs eszköz használata előtt kérje ki orvosa véleményét:
- Várandósság, szövődményes cukorbetegség (pl. neuropátia vagy retinasérülés), szívritmus-szabályozó használata, friss műtét vagy sérülés, epilepszia vagy migrén, porckorongsérv, csigolyaelcsúszás, egyoldali csigolyaív-szakadás, csigolyameszesedés, friss ízületpótlás vagy IUD, fém szög vagy lemez, illetve bármely más, a testi egészségével kapcsolatos aggály. Gyenge testalkatú személyeket és gyermekeket felnőttnek kell felügyelnie, amikor bármilyen ütögető vagy vibrációs eszközt használnak. Ezek az ellenjavallatok nem jelentik, hogy nem használhatja az ütögető vagy vibrációs eszközt, de javasoljuk, hogy használat előtt kérje ki orvosa véleményét. Bizonyos rendellenességekre vonatkozóan jelenleg is vizsgálják az ütögető masszázs hatását, így a fenti ellenjavallat-lista lerövidülhet.

A Hypervolt 3 Pro egy akkumulátort tartalmaz, amelyet biztonságosan, megfelelő e-hulladék-ártalmatlanító vagy újrahasznosító létesítményben kell elhelyezni.

• Nem megfelelő használat esetén a akkumulátorból folyadék szivároghat ki; kerülje az érintkezést. Ha mégis érintkezés történik, öblítse le vízzel. Ha a folyadék szembe kerül, forduljon orvoshoz. A folyadék irritációt vagy égési sérüléseket okozhat.
• Ne tegye ki a készüléket tűznek vagy túlzott hőmérsékletnek. A tűz vagy a 130 °C feletti hőmérséklet robbanást okozhat.
• Kövesse az összes töltési utasítást, és ne töltse a készüléket az előírt hőmérséklettartományon kívül. A nem megfelelő töltés vagy a hőmérsékleten kívüli töltés károsíthatja az akkumulátort és növelheti a tűzveszélyt.
• A karbantartást csak képzett szakember végezze, kizárólag azonos alkatrészek felhasználásával. Ez biztosítja a termék biztonságának megőrzését.
• Ne módosítsa vagy próbálja megjavítani a készüléket, kivéve, ha azt a használati és karbantartási útmutató kifejezetten előírja.

VIGYÁZAT

Háztartási és kereskedelmi használatra

Nem rendeltetésszerű használat esetén a készülékben használt akkumulátor kigyulladhat vagy égési sérülést okozhat. Ne szerelje szét, és ne dobja tűzbe. Ne szedje szét, ne hagyja felmelegedni 100° C fölé, és ne dobja tűzbe. Az elhasználódott akkumulátort azonnal selejtezze le. Gyermekektől távol tartandó.

ŐRIZZE MEG EZEKET AZ

UTASÍTÁSOKAT

A Hypervolt 3 Pro egy kézi ütögetős masszázskészülék, amely célzott nyomásimpulzusokat generál, ezzel kezeli az izmokat, csökkenti a feszültséget, relaxáló masszázst nyújt, felgyorsítja az izmok bemelegítését és a regenerációt, és segít megőrizni a rugalmasságot és mozgástartományt.

MŰKÖDTETÉS

Kapcsolja be a Hypervolt 3 Pro készüléket a bekapcsoló gomb 0,5 másodpercig történő nyomva tartásával. Amint a készülék bekapcsolt állapotban van, a fogantyú alján lévő akkumulátor töltöttségi szintjelző (LED-csík) világítani fog. A sebességfokozat (1-6) módosításához forgassa el a digitális sebességbeállító korongot. A fények jelzik az aktuális sebességfokozatot. Kikapcsoláshoz egyszerűen nyomja meg a bekapcsológombot 0,5 másodpercig.

FEJTOLDATOK CSERÉJE

Csak akkor cserélje ki a fejet, ha a sebességbeállítás ki van kapcsolva, és a fej már nem mozog. A fejtoldatok cseréjéhez húzza ki egyenesen a behelyezett fejet, és erősen nyomva helyezze be a kívánt fejet a nyílásba.

TÖLTÉS

Az első használat előtt töltse fel teljesen az akkumulátort legfeljebb négy órán keresztül, akár a készülékhez csatlakoztatva, akár arról leválasztva. A töltéshez csatlakoztassa a mellékelt 18 V-os töltő egyenáramú végét az akkumulátor/fogantyú alján lévő töltőnyíláshoz, és dugja be a töltőt egy fali konnektorba. A LED-csík színei a töltöttségi szintet jelzik, a piros (alacsony) és a zöld (teljesen feltöltve) szintek között. A teljes töltöttség elérésekor a LED-csík folyamatosan zölden világít. Az akkumulátor bármikor, bármilyen töltöttségi szintnél újratölthető. Nem ajánlott teljesen lemeríteni az akkumulátort a piros LED szintjéig. Az átlagos használati idő a sebességfokozattól és a használat során alkalmazott nyomástól függően 2+ óra. Javasoljuk, hogy kapcsolja a bekapcsoló gombot a KI állásba, amikor nem használja a készüléket, illetve tárolás és utazás közben.

TISZTÍTÁS ÉS TÁROLÁS

Ellenőrizze, hogy a készülék ki legyen kapcsolva, és a töltő le legyen választva. Egy nedves, tiszta törlőkendővel óvatosan törölje át a Hypervolt 3 Pro készüléket. Használaton kívül tárolja tiszta, hűvös, száraz helyen, közvetlen napfénytől távol.

KAPCSOLÓDÁS A HYPERICE ALKALMAZÁSHOZ

A készülék Bluetooth®-on keresztüli csatlakoztatásához a Hyperice alkalmazáshoz győződjön meg róla, hogy készüléke be van kapcsolva, a Bluetooth® be van kapcsolva a telefonján, és a készülék a közelben van. Válasszon ki egy munkamenetet a Hyperice alkalmazáson belül, és ha a rendszer kéri, koppintson a „Scan for Devices“ (Készülékek keresése) lehetőségre. Válassza ki a készüléket, amikor az megjelenik a képernyőn. A HyperSmart™ automatikusan elindítja a készüléket, és beállítja a sebességet és az intenzitást, ahogy Ön végzi a gyakorlatokat.

SPECIFIKÁCIÓK

1. Cserélhető fejtoldatok (5)
2. Digitális sebességállító korong
3. Sebességjelzők (6)
4. BE/KI gomb
5. Nyomásjelzők
6. Bluetooth® kapcsolat jelzője
7. Akkumulátor töltöttségi szint jelző (LED-csík)
8. Töltés

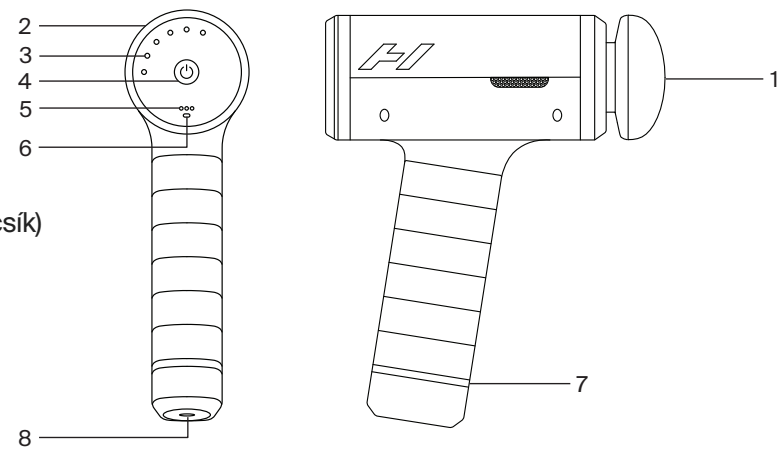

AC-DC töltő: 100-240V - 50/60Hz 0.7A - 18.0V1.0A 18.0 W
Újratölthető lítium-ion akkumulátor 5000mAh
Névleges kapacitás: 14,4V 4650mAh 66,96Wh
Frekvencia: 1. szint - 1700/28 Hz, 2. szint - 1900/32 Hz, 3. szint - 2100/35 Hz,
4. szint - 2300/38 Hz, 5. szint - 2500/42 Hz, 6. szint - 2700/45 Hz
Súly: 1,13 kg [2,5 font]
Hőmérséklet (üzemi): +0 °C – +45 °C [+32 °F – 113 °F]
Hőmérséklet (tárolási): -20 °C – +25 °C [+4 °F – +77 °F]
A Hyperice Inc. kijelenti, hogy a Hypervolt készülékben található rádióberendezés megfelel a 2014/53/EU irányelv előírásainak. Az EU-megfelelőségi nyilatkozat teljes szövege a következő címen érhető el:
https: hyperice.zendesk.com/hc/en-us

Garancia
A termékre a Hyperice korlátozott jótállása vonatkozik. Az országában érvényes jótállás tekintetében látogasson el a hyperice.com/warranty oldalra.

Újrahasznosítás
A csomagolás újrahasznosításával kapcsolatos információkért látogasson el a https://hyperice.com/recycling weboldalra.

⚠ CSAK MEXIKÓ ESETÉBEN

- Ezt a készüléket nem használhatják olyan személyek (beleértve a gyermekeket is), akik eltérő vagy csökkent fizikai, érzékszervi vagy szellemi képességekkel rendelkeznek, vagy nem rendelkeznek megfelelő tapasztalattal és ismeretekkel, kivéve, ha a biztonságukért felelős személy felügyeli őket, vagy elmagyarázza nekik a készülék használatát.
- Gondoskodjon arról, hogy a gyermekek ne használják a készülékeket játékként.
- A készüléket csak a készüléken feltüntetett biztonsági extra alacsony feszültségen szabad működtetni.
- A készüléket csak a készülékhez mellékelt töltőegységgel szabad használni.
- Ártalmatlanítás előtt az akkumulátort ki kell venni a készülékből. Az akkumulátor eltávolításakor a készüléket le kell választani a töltőről. A biztonságos ártalmatlanításhoz el kell távolítani az akkumulátort.
- A készülék működtetésére az alábbi két feltétel vonatkozik: (1) Ez a berendezés vagy készülék nem okozhat káros interferenciát, és (2) ennek a berendezésnek vagy készüléknek fogadnia kell a kapott interferenciát, beleértve a nem kívánt működést okozó interferenciát is.

IT

PER RIDURRE I RISCHI DI SCOSSA ELETTRICA, INCENDIO E LESIONI PERSONALI O DANNI ALL'IMPIANTO, QUESTO DISPOSITIVO DEVE ESSERE USATO IN CONFORMITÀ CON GLI AVVERTIMENTI, LE PRECAUZIONI E LE ISTRUZIONI DI SICUREZZA SEGUENTI.

ISTRUZIONI IMPORTANTI PER LA SICUREZZA - ISTRUZIONI ORIGINALI

Quando si utilizza un apparecchio elettrico, è sempre necessario seguire le precauzioni di base, incluse le seguenti.
Leggere tutte le istruzioni prima di usare Hypervolt 3 Pro .

PERICOLO

Per ridurre il rischio di scossa elettrica:

- Scollegare sempre il dispositivo dalla presa elettrica immediatamente dopo l'uso e prima della pulizia.
- Non recuperare un dispositivo caduto in acqua. Scollegare immediatamente.
- Non usare durante il bagno o sotto la doccia.
- Non collocare o conservare il dispositivo in luoghi in cui possa cadere o essere trascinato in una vasca o in un lavandino. Non posizionare né fare cadere il dispositivo in acqua o in altri liquidi.

AVVERTIMENTO

Per ridurre il rischio di ustioni, incendio, scossa elettrica o lesioni personali:

- Non lasciare mai incustodito un dispositivo quando è collegato all'alimentazione. Scollegare il dispositivo dalla presa elettrica quando non è in uso e prima di installare o rimuovere componenti.
- Non utilizzare sotto lenzuola o cuscini. Il dispositivo può surriscaldarsi e causare incendi, scosse elettriche o lesioni personali.
- Questo dispositivo può essere utilizzato da bambini di 8 anni e oltre e da persone con ridotte capacità fisiche, sensoriali o mentali o con mancanza di esperienza e conoscenza, se hanno ricevuto supervisione o istruzioni sull'uso sicuro dell'apparecchio e se comprendono i pericoli connessi. I bambini devono essere sorvegliati per assicurarsi che non giochino con il dispositivo. I bambini non devono giocare con il dispositivo.
- Utilizzare questo dispositivo solo per l'uso previsto come descritto nel presente manuale. Non usare accessori non raccomandati dal produttore.
- Non usare mai questo dispositivo se presenta danni al cavo o alla spina, se non funziona correttamente, se ha subito cadute o danni o se è stato bagnato. Restituire il dispositivo a un centro di assistenza per farlo esaminare e riparare.
- Non trasportare il dispositivo per il cavo di alimentazione e non usare il cavo come una maniglia.
- Tenere il cavo lontano dalle superfici riscaldate.
- Non utilizzare mai il dispositivo con le prese d'aria ostruite. Mantenere le prese d'aria libere da lanugine, capelli o altro materiale che può ostacolare il flusso dell'aria.
- Non lasciare cadere né inserire alcun oggetto nelle prese d'aria.
- Non usare all'aperto.
- Non azionare in luoghi in cui vengono utilizzati dispositivi aerosol (spray) o in cui viene somministrato ossigeno.
- Non utilizzare mai su una superficie morbida, come un letto o un divano, dove le prese d'aria possono essere ostruite.
- Non usare il dispositivo nelle immediate vicinanze di indumenti larghi o accessori.
- Tenere i capelli lunghi lontano dal dispositivo durante l'uso.

- La pulizia e la manutenzione non devono essere eseguite da bambini senza supervisione.
- Non rimuovere le viti o tentare di disassemblare.
- Non utilizzare in modo continuo per più di un'ora. Dopo un'ora, lasciare riposare il dispositivo per 30 minuti prima di riprenderne l'uso.
- Scollegare il dispositivo dopo la carica e prima dell'uso.
- Usare il dispositivo solo in modo conforme alle istruzioni operative.
- Utilizzare Hypervolt 3 Pro solo su superfici del corpo asciutte e pulite esercitando una leggera pressione e spostandosi attraverso il corpo per circa sessanta (60) secondi per regione. Hypervolt 3 Pro deve essere usato solo sulle zone dei tessuti molli del corpo e non deve essere utilizzato su zone ossee o dure del corpo, testa compresa. Interrompere immediatamente l'uso di Hypervolt 3 Pro in caso di qualsiasi situazione di dolore o disagio, ad eccezione di un leggero indolenzimento muscolare. L'uso di Hypervolt 3 Pro può causare lividi, indipendentemente dalle impostazioni della pressione. In caso di lividi, non utilizzare Hypervolt 3 Pro sulla zona interessata fino alla completa guarigione. Evitare l'uso di Hypervolt 3 Pro anche su aree della pelle che presentino lividi, contusioni, sfoghi, irritazioni o lesioni fino alla completa guarigione. Durante l'uso di Hypervolt 3 Pro, accertarsi di tenere le dita delle mani, le dita dei piedi, i capelli e altre parti del corpo lontano dalla parte posteriore della testa di attacco, per evitare pizzicamenti o l'impigliamento dei capelli.
- Per ricaricare la batteria, usare solo il caricatore portatile fornito in dotazione con il dispositivo
- L'Hypervolt 3 Pro deve essere utilizzato solo sulle aree di tessuto muscolare. L'Hypervolt 3 Pro non deve essere usato su aree dure o ossee del corpo, inclusi testa e colonna vertebrale, i lati o la parte anteriore del collo, l'interno dell'inguine o la parte posteriore del ginocchio. Si prega di interrompere immediatamente l'uso dell'Hypervolt 3 Pro in caso di dolore o disagio, ad eccezione di un leggero indolenzimento muscolare. L'uso dell'Hypervolt 3 Pro può causare lividi indipendentemente dall'impostazione della pressione; se si verificano lividi, non utilizzare l'Hypervolt 3 Pro sull'area interessata finché il livido non è completamente guarito. L'uso dell'Hypervolt 3 Pro dovrebbe inoltre essere evitato su tutti i lividi, contusioni, eruzioni cutanee o aree della pelle irritate o lesionate fino a completa guarigione. Quando si utilizza l'Hypervolt 3 Pro, assicurarsi di tenere dita, dita dei piedi, capelli e altre parti del corpo lontano dalla parte posteriore della testa dell'accessorio per evitare pizzicamenti o intrecci di capelli.
-

Hypervolt 3 Pro deve essere ricaricato solo con il caricatore Hyperice 18 V DC a doppio isolamento (numero modello MX24Z2-1801000) fornito con il dispositivo. Non caricare il dispositivo Hypervolt 3 Pro durante la notte e non lasciarlo incustodito quando è in carica o in funzione.

Si prega di non usare Hypervolt 3 Pro né altri dispositivi di percussione senza la preventiva approvazione del proprio medico nel caso di qualsiasi delle condizioni seguenti:

- Gravidanza, diabete con complicazioni come neuropatia o danno alla retina, uso di pacemaker, intervento chirurgico o lesione recente, epilessia o emicranie, ernia del disco, spondilolistesi, spondilolisi e spondilosi, protesi articolare recente o dispositivi intrauterini, piastre o perni metallici o in caso di qualsiasi dubbio sulla salute fisica. Gli individui fragili e i bambini devono essere accompagnati da un adulto durante l'uso di qualsiasi dispositivo a percussione o vibrazione. Queste controindicazioni non significano che l'utente non è in grado di usare un dispositivo a percussione o vibrazione, ma consigliano di consultare il proprio medico prima dell'uso. Le ricerche in corso sugli effetti del massaggio a percussione per disturbi medici specifici potrebbero ridurre l'elenco delle controindicazioni precedentemente mostrate.

Hypervolt 3 Pro contiene una batteria che deve essere smaltita conformemente a norme e regolamenti locali presso un impianto di smaltimento o riciclaggio per rifiuti elettronici.

• In condizioni di uso improprio, può fuoriuscire del liquido dalla batteria; evitare il contatto. In caso di contatto accidentale, sciacquare con acqua. Se il liquido entra a contatto con gli occhi, consultare un medico. Il liquido può causare irritazioni o ustioni.
• Non esporre l'apparecchio al fuoco o a temperature eccessive. L'esposizione al fuoco o a temperature superiori a 130°C può causare un'esplosione.
• Seguire tutte le istruzioni di ricarica e non ricaricare l'apparecchio al di fuori dell'intervallo di temperatura indicato. Una ricarica impropria o fuori intervallo può danneggiare la batteria e aumentare il rischio di incendio.
• Far eseguire l'assistenza solo da personale qualificato utilizzando solo parti di ricambio identiche. Questo garantirà il mantenimento della sicurezza del prodotto.
• Non modificare né tentare di riparare l'apparecchio salvo quanto indicato nelle istruzioni per l'uso e la manutenzione.

PRECAUZIONE

Per uso domestico e commerciale

Se non viene trattata correttamente, la batteria di questo dispositivo può presentare un rischio di incendio o ustione chimica. Non smontare e non gettare nel fuoco. Non disassemblare, non scaldare oltre i 100 °C né incenerire. Smaltire immediatamente le batterie usate. Tenere lontano dalla portata dei bambini.

CONSERVARE LE PRESENTI ISTRUZIONI

Hypervolt 3 Pro è un dispositivo di massaggio a percussione che fornisce impulsi di pressione mirati per la cura dei muscoli, alleviando la tensione, offrendo un massaggio rilassante, accelerando il riscaldamento e il recupero e favorendo il mantenimento della flessibilità e del range di movimento.

FUNZIONAMENTO

Accendere Hypervolt 3 Pro premendo e mantenendo premuto il pulsante di accensione per 0,5 secondi. Quando il dispositivo è acceso, l'indicatore del livello della batteria (indicatore a LED) alla base dell'impugnatura si illumina. Ruotare il quadrante digitale della velocità per cambiare la velocità (da 1 a 6). Le spie indicheranno la velocità attuale. Per spegnere il dispositivo, è sufficiente mantenere premuto il pulsante di accensione per 0,5 secondi.

CAMBIARE GLI ACCESSORI DELLA TESTA

Cambiare gli accessori solo quando la velocità è impostata su spento e l'accessorio della testa si è arrestato. Per cambiare gli accessori della testa, estrarre l'accessorio attuale fino a rimuoverlo quindi inserire la testa desiderata direttamente nell'apertura premendo con decisione.

RICARICA

Caricare completamente la batteria fino a quattro ore prima del primo utilizzo, con la batteria attaccata o staccata dal dispositivo. Per ricaricare, collegare l'estremità del caricatore 18 V fornito alla porta di ricarica nella parte inferiore della batteria/dell'impugnatura quindi collegare il caricatore a una presa a parete. I colori dell'indicatore luminoso a LED corrispondono al livello di carica, e passano da rosso (scarica) a verde (completamente carica). Quando la carica è completa, l'indicatore a LED rimane illuminato da una luce verde fissa. È possibile caricare la batteria in qualsiasi momento e a qualsiasi livello. Si sconsiglia di lasciar scaricare la batteria fino al livello di LED rosso. Il tempo medio di funzionamento è di oltre 2 ore, in base al livello della velocità e della pressione applicate durante l'uso. Si raccomanda di SPEGNERE il dispositivo quando non è in uso o durante lo stoccaggio e il trasporto.

PULIZIA E STOCCAGGIO

Accertarsi che il dispositivo sia SPENTO e il caricabatteria non sia collegato. Strofinare delicatamente Hypervolt 3 Pro con un panno umido e pulito. Conservare in un luogo pulito, fresco e asciutto, al riparo dalla luce solare diretta, quando non è in uso.

CONNESSIONE ALL'APP HYPERICE

Per connettere il dispositivo all'app Hyperice tramite Bluetooth®, accertarsi che il dispositivo sia acceso, il Bluetooth® sia attivato sul telefono e il dispositivo si trovi nelle immediate vicinanze. Selezionare una procedura nell'app Hyperice e, se richiesto, toccare "Scan for Devices" (Cerca dispositivi). Selezionare il proprio dispositivo quando appare sullo schermo. HyperSmart™ avvierà automaticamente il dispositivo, regolando automaticamente la velocità e l'intensità mentre l'utente lo utilizza come d'abitudine.

SPECIFICHE

1. Accessori della testa intercambiabili (5)
2. Quadrante digitale della velocità
3. Indicatori di velocità (6)
4. Pulsante di accensione
5. Indicatori del sensore di pressione
6. Indicatore di connessione Bluetooth®
7. Indicatore di livello della batteria (indicatore a LED)
8. Ricarica

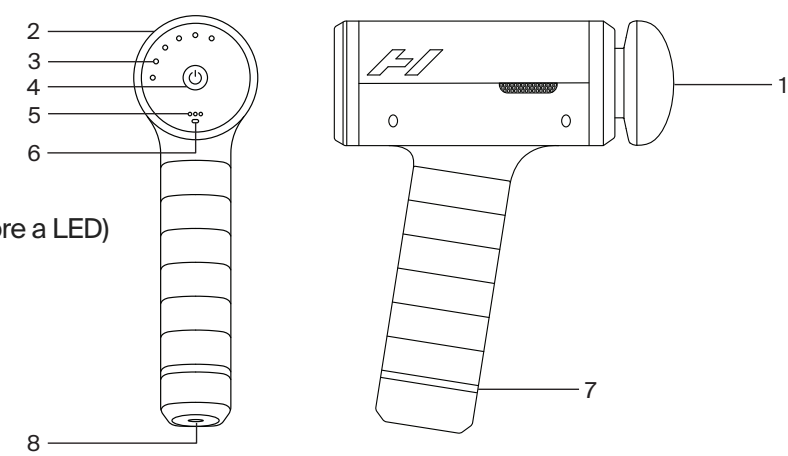

Caricatore CA/CC: 100-240 V - 50/60 Hz 0,7A - 18,0 V 1,0 A 18,0 W
Batteria ricaricabile agli ioni di litio 5000 mAh
Capacità nominale: 14,4V 4650mAh 66,96Wh
Frequenza: Livello 1 - 1700/28 Hz, Livello 2 - 1900/32 Hz, Livello 3 - 2100/35 Hz,
Livello 4 - 2300/38 Hz, Livello 5 - 2500/42 Hz, Livello 6 - 2700/45 Hz
Peso: 1,13 kg [2,5 lb]
Temperatura (di esercizio): da +0 °C a +45 °C [da +32 °F a +113 °F]
Temperatura (di stoccaggio): da -20 °C a +25 °C [da -4 °F a +77 °F]

Con il presente documento, Hyperice dichiara che l'apparecchio radio contenuto in Hypervolt è conforme alla Direttiva 2014/53/EU. Il testo completo della dichiarazione di conformità UE è disponibile all'indirizzo internet seguente: https:hyperice.zendesk.com/hc/en-us

Garanzia
Questo prodotto è coperto da una garanzia limitata di Hyperice. Per esaminare la garanzia nel proprio paese, visitare il sito: hyperice.com/warranty.

Riciclaggio
Per informazioni sul riciclaggio di questo imballaggio, visitare https://hyperice.com/recycling.

⚠ SOLO PER IL MESSICO

- Questo dispositivo non deve essere usato dai bambini o da persone con capacità fisiche, sensoriali o mentali ridotte, o senza esperienze e conoscenze sull'uso del dispositivo, a meno che non abbiano ricevuto supervisione o formazione per l'uso dello stesso da parte di una persona responsabile della loro sicurezza.
- Sorvegliare i bambini per accertarsi che non giochino con il dispositivo.
- Il dispositivo deve essere alimentato solo alla bassissima tensione indicata sullo stesso.
- Il dispositivo deve essere usato con il caricatore fornito in dotazione.
- Prima dello smaltimento, rimuovere la batteria dal dispositivo. Durante la rimozione della batteria, il dispositivo deve essere scollegato dal caricatore. La batteria rimossa deve essere smaltita in modo sicuro.
- Il funzionamento di questa apparecchiatura è soggetto alle due condizioni seguenti: (1) Questa apparecchiatura o dispositivo non deve provocare interferenze dannose e (2) deve accettare qualsiasi interferenza ricevuta, incluse le interferenze che possono causare un funzionamento indesiderato.

JA

感電や火災、怪我、物損のリスクを軽減するため、本機器は以下の警告、注意、および安全に関する指示に従って使用する必要があります。

安全に関する重要な注意事項 - 取扱説明書原本の翻訳版

電気機器を使用する際は、次のような基本的な安全対策を必ず守ってください
Hypervolt 3 Proをご使用になる前に、すべての指示内容をよくお読みください。

危険

感電のリスクを低減するため、以下の点に注意してください。

- 使用の終了後や清掃前には、必ずプラグをコンセントから抜いておきます。
- 本機器が水中に落ちた場合は、直接触らないでください。プラグをすぐに抜いてください。
- 入浴やシャワー中には、使用しないでください。
- 本機器は、浴槽やシンクに落下または引き込まれる可能性がある場所に置いたり、保管しないでください。水やその他の液体の中に入れたり、落としたりしないでください。

警告

火傷、火災、感電、または怪我のリスクを低減するために、以下の点に注意してください。

- 本機器は、絶対にコンセントに接続したまま放置しないでください。使用しないとき、および部品を着脱する前に、電源プラグをコンセントから抜いてください。
- 毛布や枕の下で使用しないでください。過熱により、火災、感電、または怪我につながるおそれがあります。
- この機器は、8歳以上の子供や身体的、感覚的、または精神的な能力が低下している人、あるいは経験や知識が不足している人でも、安全な方法での使用について監督または指導を受け、関連する危険性を理解している場合には使用できます。子供がこの機器で遊ばないように監督する必要があります。子供はこの機器で遊んではいけません。
- 本機器は、当マニュアルに記載された用途にのみ使用してください。メーカー推奨のアタッチメント以外は使用しないでください。
- 本機器は、コードやプラグが損傷している場合、正常に動作していない場合、または落としたり損傷したり、水に濡れてしまった場合は、使用を中止してください。検査と修理のため、本機器をサービス センターに返送してください。
- 本機器を電源コードをつかんで持ち運んだり、コードを取手として使用しないでください。
- コードは、高温の表面から遠ざけてください。
- 本機器は、通気口が塞がれた状態で操作しないでください。通気口には、糸くず、髪の毛、または空気の流れを妨げる可能性のある物質が入らないようにしてください。
- 開口部には、物を落としたり挿入しないでください。
- 屋外では使用しないでください。
- エアゾール（スプレー）機器が使用されている場所や酸素を取り扱う場所では使用しないでください。
- ベッドやソファなど、通気口が塞がれる可能性のある柔らかい表面の上では決して操作しないでください。
- 本機器は、ゆったりとした衣服や宝石類の近くでは使用しないでください。
- 本機器を使用する際には、長い髪を遠ざけてください。
- 清掃とユーザーのメンテナンスは、お子様が監督なしで行うことはできません。
- ネジを取り外したり、分解したりしないでください。
- 1時間以上の連続運転はしないでください。1時間使用した後は、30分間休ませてから再使用してください。
- 充電後、使用前に本機器のプラグを抜いてください。
- 本機器を使用する際は、必ず取扱説明書の指示に従ってください。

- Hypervolt 3 Proを使用する際には、体の乾いた清潔な表面にのみ使用し、軽く押しながら体全体に移動させて、1つの部位につき約60秒間使用するようにしてください。Hypervolt 3 Proは、体の軟部組織部分にのみ使用し、頭部を含む体の硬い部分や骨のある部分には使用しないでください。軽い筋肉痛以外の痛みや不快感が発生した場合は、直ちにHypervolt 3 Proの使用を中止してください。Hypervolt 3 Proを使用すると、圧力設定とは関係なくあざが発生する可能性があり、あざが発生した場合には完全に治るまで、あざのある部分にはHypervolt 3 Proを使用しないでください。また、打撲傷や挫傷、発疹、皮膚の炎症または損傷のある領域では、完全に治癒するまでHypervolt 3 Proの使用は避けてください。Hypervolt 3 Proを使用する際は、アタッチメントヘッドの背面から手足の指、髪の毛、ならびにその他の体の部分を遠ざけて、挟まれたり髪の毛が絡まったりしないようにしてください。
- バッテリーを充電する場合は、本機器に付属の脱着可能な電源機器のみを使用してください
- Hypervolt 3 Proは筋肉組織の部分にのみ使用してください。Hypervolt 3 Proは、頭部や脊椎、首の側面や前面、内股、膝の裏側など、硬い骨の部分には使用しないでください。軽い筋肉の痛みを除き、痛みや不快感を感じた場合は、直ちに使用を中止してください。Hypervolt 3 Proの使用により、圧力設定に関係なくあざができることがあります。あざができた場合は、その部分が完全に治るまでHypervolt 3 Proを使用しないでください。あざ、打撲、発疹、または刺激や損傷のある皮膚の部分には、完全に治るまでHypervolt 3 Proの使用を避けてください。使用時には、指やつま先、髪の毛、その他の体の部位をアタッチメントの背面から離し、挟まれたり髪の毛が絡まったりしないように注意してください。

Hypervolt 3 Proを充電する際は、必ず付属の二重絶縁18VDC Hyperice充電器（型番：MX24Z2-1801000）を使用してください。Hypervolt 3 Proを夜間に充電したり、Hypervolt 3 Proを充電中または使用中に放置したりしないでください。

以下のいずれかに該当する場合は、事前に医師の許可を得ることなくHypervolt 3 Pro、またはその他の打診装置使用しないでください。
- 妊娠中、神経障害や網膜損傷などの合併症を伴う糖尿病、ペースメーカーの装着、術後、怪我の後、てんかんや片頭痛、椎間板ヘルニア、脊椎すべり症、脊椎分離症、脊椎症、最近の関節置換術やIUD、金属ピンやプレートの装着、または健康・身体に関するあらゆる懸念。打診具または振動機器を虚弱な人やお子様に使用する場合は、大人の付き添いが必要です。これらの禁忌により、打診具または振動機器の使用が禁止されているということではありませんが、使用前に医師に相談することをお勧めします。特定の医的障害に対する打診具によるマッサージの効果については、現在研究中であり、その結果によっては、上記の禁忌理由が削減される可能性もあります。

Hypervolt 3 Proにはバッテリーが装着されており、電気電子機器の適切な廃棄処理施設またはリサイクル施設にて安全に処理する必要があります。

• 誤使用により、バッテリーから液体が漏れる場合があります。接触を避けてください。万が一接触した場合は、水で洗い流してください。液体が目に入った場合は、医師の診察を受けてください。漏れた液体は刺激ややけどを引き起こす可能性があります。
• 本製品を火や高温にさらさないでください。火や130°Cを超える温度にさらされると、爆発の危険があります。
• すべての充電指示に従い、取扱説明書に記載された温度範囲外での充電は行わないでください。不適切な温度での充電はバッテリーの損傷や火災の危険性を高めます。
• 点検・修理は、必ず資格のある修理業者に依頼し、同一の交換部品のみを使用してください。製品の安全性が維持されます。
• 取扱説明書に記載されている場合を除き、製品の改造や修理を行わないでください。

注意事項

家庭用および業務用
本機に使用されているバッテリーは、誤った取り扱いをすると火災や火傷につながるおそれがあります。分解しないでください、火で廃棄しないでください。 分解したり、100°C 以上に加熱したり、焼却したりしないでください。使用済みバッテリーは速やかに廃棄処分してください。お子様の手の届かない所に保管してください。

本取扱説明書を大切に保管してくだ

さい

Hypervolt 3 Proは、筋肉をケアし、緊張を和らげ、リラックスできるマッサージを行い、ウォームアップと回復を促進し、柔軟性と可動域の維持に役に立つ的を絞った圧力パルスを提供する手持ち式打診具のマッサージ機器です。

操作
電源ボタンを0.5秒間押し続けて、Hypervolt 3 Proの電源を入れます。本機器の電源が入ったら、ハンドルのベースにあるバッテリーレベルインジケーター（LEDバンド）が点灯します。速度の変更は、デジタルスピードダイヤルを回して実施します（1～6）。現在の速度は点灯表示が示します。電源を切るには、電源ボタンを0.5秒間押し続けます。

ヘッドアタッチメントの交換
アタッチメントは、必ず速度設定をオフにしてヘッドアタッチメントの動きが停止した後で交換してください。ヘッドアタッチメントを交換するには、既存のヘッドアタッチメントをまっすぐ引き出して取り外し、希望するヘッドをしっかりと押しながら開口部に直接挿入します。

充電
初めて使用する前に、バッテリーを本機器に取り付けた状態、または取り外した状態で最大4時間、バッテリーを完全充電してください。充電するには、付属の 18V 充電器の DC 端子をバッテリー/ハンドルの下部にある充電ポートに接続し、充電器を壁のコンセントに差し込みます。LEDライトバンドの色は、赤（低）から緑（完全充電）までの充電レベルに対応します。LEDバンドの緑色の点灯が維持されたら、満充電を示します。バッテリーの充電は、いつでも、どのようなバッテリーレベルでも可能です。赤色のLEDレベルまでバッテリーを消耗させることはお勧めしません。平均実行時間は、使用中の速度レベルと圧力によりますが、2時間以上です。本機器を使用していないときや保管中、移動中は、電源スイッチを切っておくことをお勧めします。

クリーニングと保管
本機器の電源が切れており、バッテリーチャージャーが接続されていないことを確認してください。湿らせた、清潔な布を使用して、Hypervolt 3 Proを軽く拭いてください。使用しないときは、直射日光の当たらない、清潔で涼しく乾燥した場所に保管してください。

Hypericeアプリへの接続
本機器をHypericeアプリにBluetooth®経由で接続するには、本機の電源が入っていること、接続先のスマートフォンのBluetooth®がオンになっていること、スマートフォンと本機が近くにあることを確認してください。Hypericeアプリ内でルーチンを選択し、プロンプトが表示されたら、「Scan for Devices（機器のスキャン）」をタップします。画面に目的の機器が表示されたら、それを選択します。HyperSmart™は、本機器を自動的に起動し、ルーチンに従って速度と強度を調整します。

仕様
1. 交換可能なヘッドアタッチメント（5）
2. デジタルスピードダイヤル
3. スピードインジケーター（6）
4. オン/オフ電源ボタン
5. 圧力センサーインジケーター
6. Bluetooth®接続インジケーター
7. バッテリーレベルインジケーター（LEDバンド）
8. 充電

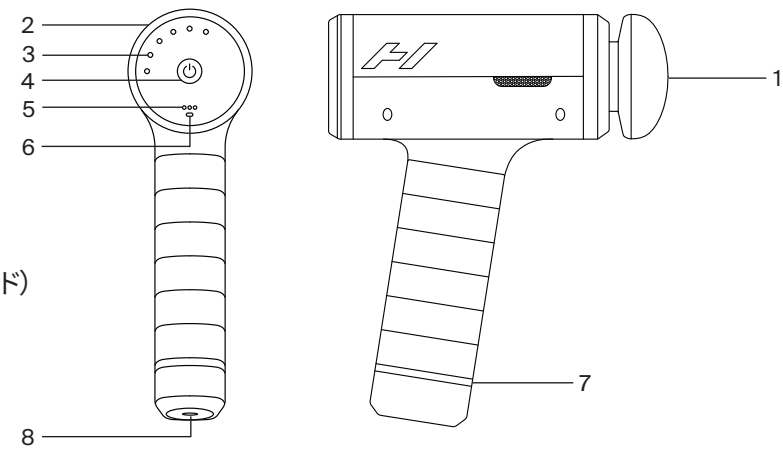

AC-DC充電器：100～240 V - 50/60 Hz 0.7 A - 18.0 V 1.0 A 18.0 W
充電式リチウムイオンバッテリー5000 mAh
定格容量: 14.4V 4650mAh 66.96Wh
周波数：レベル1 - 1700/28 Hz、レベル2 - 1900/32 Hz、レベル3 - 2100/35 Hz、
レベル4 - 2300/38 Hz、レベル5 - 2500/42 Hz、レベル6 - 2700/45 Hz
重量：1.13 kg [2.5ポンド]
温度（動作時）：+0°C～+45°C [+32°F～+113°F]
温度（保管時）：-20°C～+25°C [-4°F～+77°F]

ここに、Hyperice, Inc.は、Hypervoltに含まれる無線機器が、指令2014/53/ECに準拠していることを宣言します。EU適合宣言の全文は、次のインターネットアドレス「https: hyperice.zendesk.com/hc/en-us」でご覧いただけます。

保証
本製品は、Hypericeの限定保証の対象となっています。hyperice.com/warrantyにアクセスし、ご利用の国での保証について確認してください。

リサイクル
梱包のリサイクルについては、https://hyperice.com/recyclingをご覧ください。

⚠ メキシコのみ

- 本機器は、その安全性について責任を負う人から機器の使用についての監督またはトレーニングを受けていない限り、身体的、感覚的または精神的能力が異なる、または低下している人（お子様を含む）や本機器の使用方法について経験や知識が不足している人が使用することを想定していません。
- お子様が本機器をおもちゃとして使用しないように監督してください。
- 本機器には、機器上に示されている安全超低電圧でのみ電源を供給する必要があります。
- 本機器は、機器に付属する充電ユニットのみで使用してください。
- 本機器を廃棄する際には、バッテリーを取り外す必要があります。バッテリーを取り外す際には、本機器を充電器から取り外す必要があります。安全に廃棄するために、バッテリーを取り外してください。
- 本機器の運用には、以下の2つの条件が適用されます。（1）本機器または装置は、有害な干渉を引き起こしてはならず、（2）本機器または装置は、望ましくない動作を引き起こす可能性がある干渉を含め、あらゆる干渉を受け入れることができなければならりません。

KO

감전, 화재, 인명 상해 또는 재산 피해 위험을 줄이려면 다음과 같은 경고, 주의, 안전 지침에 따라 본 장치를 사용해야 합니다.

중요 안전 지침 - 원본 지침

전기 기기를 사용할 때는 다음을 포함한 기본 안전 수칙을 항상 준수해야 합니다
Hypervolt 3 Pro 장치를 사용하기 전에 모든 지침을 숙지하십시오.

위험

감전 위험 예방 조치:
- 사용 직후, 청소 전에는 항상 전기 콘센트에서 마사지기 플러그를 뽑으십시오.
- 물에 빠진 장치를 건지려고 손을 담그지 마십시오. 즉시 플러그를 뽑으십시오.
- 목욕 혹은 샤워 중에는 사용하지 마십시오.
- 장치가 욕조 또는 싱크대에 떨어지거나 미끄러져 들어갈 수 있는 곳에 두거나 보관하지 마십시오. 물 또는 다른 액체에 담그거나 떨어뜨리지 마십시오.

경고

화상, 화재, 감전 또는 부상 예방 조치:
- 플러그가 꽂혀 있는 상태로 마사지기를 방치해선 안 됩니다. 사용하지 않을 때나 부품 탈착 시 콘센트에서 플러그를 뽑으십시오.
- 담요나 베개를 덮은 채 작동하지 마십시오. 과열로 인해 화재, 감전 또는 부상을 초래할 수 있습니다.
- 이 기기는 8세 이상의 어린이와 신체적, 감각적 또는 정신적 능력이 저하된 사람들, 혹은 경험과 지식이 부족한 사람들도 안전한 방법으로 기기를 사용하는 방법에 대해 감독을 받거나 지시를 받은 경우에 사용할 수 있습니다. 어린이가 이 기기로 놀지 않도록 반드시 감독해야 합니다. 어린이는 이 기기로 놀아서는 안 됩니다.
- 본 장치는 이 사용 설명서에 설명된 대로 의도된 용도로만 사용하십시오. 제조업체에서 권장하지 않는 부속품은 사용하지 마십시오.
- 코드나 플러그가 손상되었거나 장치가 정상적으로 작동하지 않거나 바닥에 떨어졌거나 손상되었거나 물에 젖은 경우 작동하지 마십시오. 서비스 센터에 장치를 반환하여 검사 및 수리를 받으십시오.
- 전원 코드를 잡고 장치를 운반하거나 코드를 손잡이처럼 사용하지 마십시오.
- 뜨거운 표면 부근에 코드를 두지 마십시오.
- 절대로 환기구가 막혀있는 상태에서 장치를 작동하지 마십시오. 환기구에 보푸라기, 머리카락 또는 공기의 흐름을 방해할 수도 있는 이물질이 없도록 하십시오.
- 환기구에 물건을 떨어뜨리거나 넣지 마십시오.
- 야외에서 사용하지 마십시오.
- 에어로졸(분사) 기기나 산소 호흡기를 사용 중인 곳에서는 작동하지 마십시오.
- 환기구가 막힐 수도 있는 침대나 소파같은 부드러운 표면 위에서 작동하지 마십시오.
- 느슨하게 늘어뜨린 옷 혹은 장신구 가까이에서 장치를 사용하지 마십시오.
- 사용 중에는 긴 머리카락이 장치에 닿지 않도록 하십시오.
- 어린이는 감독자 없이 홀로 청소 및 유지 관리 작업을 절대 수행할 수 없습니다.
- 나사를 빼거나 장치를 분해하지 마십시오.
- 연속으로 1시간 이상 작동하지 마십시오. 기기를 1시간 동안 사용한 후에는 30분 동안 중단한 후 다시 사용하십시오.
- 충전을 마친 후 사용하기 전에 콘센트에서 장치 플러그를 뽑습니다.
- 반드시 작동 지침에 따라 장치를 사용하십시오.
- Hypervolt 3 Pro를 사용할 때에는 몸의 건조하고 깨끗한 부위에만 가볍게 눌러 대고 약 60초 동안 해당 부위를 따라 이동시키며 사용하십시오. Hypervolt 3 Pro는 반드시 신체의 부드러운 부위에만 사용해야 하며 머리와 같이 단단하거나 뼈가 있는 부위에는 사용해서는 안 됩니다. 가벼운 근육통을 제외한 통증이나 불편함이 느껴질 경우, Hypervolt 3 Pro의 사용을 즉시 중단하십시오. Hypervolt 3 Pro 사용 시 압력 설정과 관계없이 멍이 들 수 있습니다. 멍이 든 경우, 멍이 완전히 아물 때까지 해당 부위에 Hypervolt 3 Pro를 사용하지 마십시오. 또한 피부의 모든 멍, 타박상, 발진 또는 염증이 있거나 다친 부위가 완전히 나을 때까지 Hypervolt 3 Pro 장치를 사용하지 마십시오. Hypervolt 3 Pro를 사용할 때 손가락, 발가락, 머리카락 및 기타 신체 부위가 헤드 어태치먼트의 뒷부분에 닿지 않도록 하여 끼임이나 머리카락 엉킴을

방지하십시오.
- 배터리를 충전할 때는 이 장치와 함께 제공된 분리형 전원 공급 장치만 사용하십시오.
- Hypervolt 3 Pro는 근육 조직 부위에만 사용해야 합니다. Hypervolt 3 Pro는 머리와 척추, 목의 옆면 또는 앞면, 내측 사타구니, 무릎 뒤쪽 등 몸의 단단하거나 뼈가 있는 부위에는 사용하지 마십시오. 가벼운 근육통을 제외하고 통증이나 불편함이 느껴지면 즉시 Hypervolt 3 Pro 사용을 중단하십시오. 압력 설정에 관계없이 Hypervolt 3 Pro 사용 시 멍이 생길 수 있으며, 멍이 생긴 경우 멍이 완전히 회복될 때까지 해당 부위에 Hypervolt 3 Pro를 사용하지 않아야 합니다. 또한 모든 멍, 타박상, 발진 또는 자극받거나 손상된 피부 부위에도 완전히 치유될 때까지 Hypervolt 3 Pro 사용을 피해야 합니다. Hypervolt 3 Pro를 사용할 때는 손가락, 발가락, 머리카락 및 기타 신체 부위를 부착 헤드 뒤쪽에서 멀리 떨어뜨려 끼임이나 머리카락 엉킴을 방지하십시오.

Hypervolt 3 Pro는 출고 시 제공된 이중 절연형 18VDC Hyperice 충전기(모델 번호 MX24Z2-1801000)만 사용하여 충전해야 합니다. Hypervolt 3 Pro를 밤새 충전하거나 충전 중 또는 사용 중에 Hypervolt 3 Pro를 방치하지 마십시오.
다음 항목 중 하나라도 해당되는 경우, Hypervolt 3 Pro 또는 기타 진동 기기를 사용하기 전에 반드시 의사의 승인을 받으십시오.
- 임신, 신경병증 또는 망막 손상과 같은 합병증이 있는 당뇨병, 심박조율기 착용, 최근 수술을 받거나 부상을 당함, 간질 또는 편두통, 탈출 추간판, 척추 전방 전위증, 척추 분리증, 척추 굳음증, 최근 관절 교체 또는 IUD, 금속 핀 또는 플레이트 또는 신체 건강에 대한 모든 우려 사항. 허약한 체질의 사람과 어린이는 타진 또는 진동 마사지기를 사용할 때 반드시 성인이 동반해야 합니다. 이러한 금기 사항은 타진 또는 진동 마사지기를 사용할 수 없음을 의미하는 것은 아니지만, 사용하기 전에 담당 의사와 상담할 것을 조언합니다. 위에 언급한 금기 사항 목록을 줄이기 위해 특정 의학적 장애 관련 진동 마사지의 효과에 대한 지속적인 연구가 진행되고 있습니다.

Hypervolt 3 Pro 장치에 내장된 배터리는 적절한 전자 폐기물 폐기 또는 재활용 시설에서 안전하게 폐기해야 합니다.
• 잘못된 사용 시 배터리에서 액체가 배출될 수 있습니다. 접촉을 피하십시오. 접촉 시 즉시 물로 씻어내십시오. 액체가 눈에 닿으면 추가로 의사의 진료를 받으십시오. 배터리에서 배출된 액체는 자극이나 화상을 일으킬 수 있습니다.
• 제품을 불이나 고온에 노출시키지 마십시오. 130°C 이상의 온도나 불에 노출되면 폭발할 수 있습니다.
• 모든 충전 지침을 따르고, 사용 설명서에 지정된 온도 범위를 벗어난 상태에서 충전하지 마십시오. 잘못된 온도에서 충전할 경우 배터리가 손상되거나 화재 위험이 증가할 수 있습니다.
• 서비스는 자격을 갖춘 전문가에게 맡기고, 동일한 부품으로만 교체하십시오. 이것이 제품의 안전성을 유지하는 방법입니다.
• 사용 및 관리 지침서에 명시된 경우를 제외하고, 제품을 개조하거나 수리하려고 하지 마십시오.

주의

가정용 및 상업용

이 기기에 내장된 배터리를 잘못 취급하는 경우 화재나 화학적 화상 위험을 초래할 수 있습니다. 분해하지 말고 불에 버리지 마십시오. 분해하거나 100°C 이상 가열하거나 소각하지 마십시오. 사용한 배터리는 즉시 폐기하십시오. 어린이의 손이 닿지 않는 곳에 보관하십시오.

지침서 보관

Hypervolt 3 Pro는 휴대용 진동 마사지기로, 근육을 관리하고 긴장을 완화하며, 편안한 마사지를 제공하고, 워밍업 및 회복을 가속화하며, 유연성과 관절 가동 범위를 유지하는 데 도움을 주기 위해 집중적인 압력 펄스를 전달합니다.

작동

ON 버튼을 0.5초간 길게 눌러 Hypervolt 3 Pro의 전원을 켜십시오. 장치의 전원이 켜지면, 손잡이 하단의 배터리 충전량 표시등(LED 표시등)이 켜질 것입니다. 속도(1~6단계)를 변경하려면 디지털 스피드 다이얼을 돌리십시오. 현재 속도가 표시등으로 나타납니다. 전원을 끄려면 전원 버튼을 0.5초 동안 누르십시오.

헤드 어태치먼트 교체

어태치먼트는 속도 세팅을 끈 후 헤드 어태치먼트가 멈췄을 때만 교체해야 합니다. 헤드 어태치먼트를 교체하려면 기존의 헤드 어태치먼트를 똑바로 당겨 제거한 후, 입구에 원하는 헤드를 직접 삽입하고 단단히 누르십시오.

충전

처음 사용하기 전에 배터리를 장치에 부착하거나 분리한 상태에서 최대 4시간 동안 완전히 충전하십시오. 충전하려면 제공된 18V 충전기의 DC 단자를 배터리/손잡이 하단의 충전 포트에 연결하고 충전기를 벽면 콘센트에 꽂으십시오. LED 표시등 색상은 빨간색(충전 부족)에서 녹색(완충)까지 충전 수준에 따라 달라집니다. LED 표시등이 녹색 점등 상태를 유지하며 밝게 빛나면 완충 상태입니다. 배터리는 언제든지, 어떤 배터리 잔량에서도 충전할 수 있습니다. 배터리를 빨간색 LED 수준까지 완전히 방전하는 것은 권장하지 않습니다. 평균 사용 시간은 속도 설정 및 사용 중 가해지는 압력에 따라 다르며, 약 2시간 이상입니다. 기기를 사용하지 않을 때, 보관 및 이동 중에는 전원 스위치를 OFF 상태로 전환하는 것을 권장드립니다.

청소 및 보관
장치의 전원이 OFF인지 확인하고 배터리 충전기가 연결되어 있지 않은지 확인하십시오. 촉촉하고 깨끗한 천을 사용하여 Hypervolt 3 Pro를 부드럽게 닦으십시오. 사용하지 않을 때에는 직사광선이 닿지 않는 깨끗하고 서늘하며 건조한 곳에 보관하십시오.

Hyperice 앱 연결
Bluetooth®를 통해 장치를 Hyperice 앱에 연결하려면 장치가 켜진 상태에서 휴대폰 Bluetooth®가 활성 상태이며 장치가 가까이 있는지 확인합니다. Hyperice 앱 내에서 루틴을 선택하고 메시지가 표시되면 '장치 검색 (Scan for Devices)'을 누릅니다. 화면에 표시되는 것 중에서 원하는 마사지기를 선택합니다. HyperSmart™는 루틴에 따라 장치를 자동으로 시작하여 속도와 강도를 조절해줍니다.

사양

1. 교체형 헤드 어태치먼트(5)
2. 디지털 스피드 다이얼
3. 속도 표시등(6)
4. ON/OFF 전원 버튼
5. 압력 센서 표시등
6. Bluetooth® 연결 표시등
7. 배터리 충전량 표시등(LED 표시등)
8. 충전

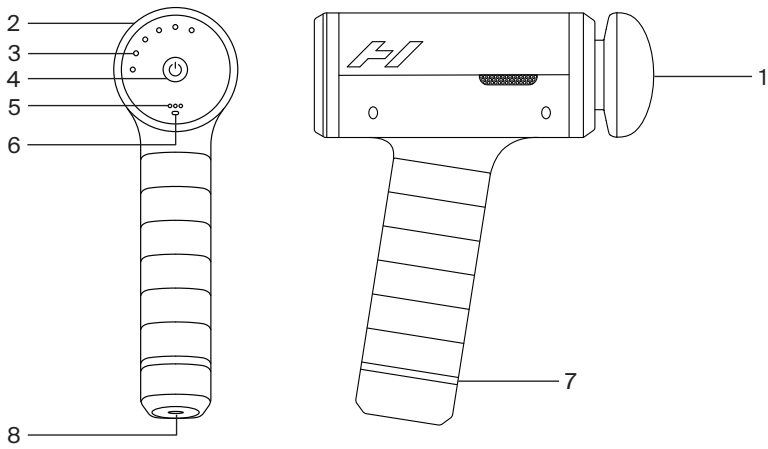

AC-DC 충전기: 100-240V - 50/60Hz 0.7A - 18.0V1.0A 18.0W
충전식 리튬 이온 배터리 5000mAh
정격 용량: 14.4V 4650mAh 66.96Wh
주파수: 1단계 - 1700/28 Hz, 2단계 - 1900/32 Hz, 3단계 - 2100/35 Hz,
4단계 - 2300/38 Hz, 5단계 - 2500/42 Hz, 6단계 - 2700/45 Hz
무게: 1.13kg/2.5lbs
온도(작동 시): 0°C~45°C[+32°F~113°F]
온도(보관 시): -20°C~+25°C[-4°F~+77°F]

이로써 Hyperice Inc는 Hypervolt에 포함된 무선 장비가 Directive 2014/53/EU를 준수함을 선언합니다. EU 적합성 선언 전문은 관련 웹 페이지(https:hyperice.zendesk.com/hc/en-us)에서 확인하십시오.

보증
이 제품은 Hyperice의 제한 보증이 적용됩니다. 사용하는 국가별 보증 관련 사항은 hyperice.com/warranty에서 확인하십시오.

재활용
이 포장재 재활용에 관한 정보는 웹 페이지(https://hyperice.com/recycling)에서 확인하십시오.

⚠ 멕시코만 해당됨

- 안전 책임자로부터 장치 작동에 대한 감독이나 교육을 받지 않는 한, 본 장치는 신체적, 감각적 또는 정신적 능력이 다른 양상을 보이거나 제한된 사람, 경험이나 지식이 부족한 사람(어린이를 포함)이 사용할 수 없습니다.
- 어린이가 본 장치를 장난감으로 가지고 놀지 않도록 감독해야 합니다.
- 본 장치는 장치에 표시된 안전 초저전압으로만 전원을 공급해야 합니다.
- 본 장치는 장치와 함께 제공된 충전기만 사용해야 합니다.
- 폐기하기 전에 배터리를 장치에서 분리해야 합니다. 배터리를 분리할 때는 장치를 충전기에서 분리해야 합니다. 배터리는 안전한 폐기물로 처리합니다.
- 본 장치 작동 시 다음 두 가지 조건이 적용됩니다. (1) 이 기기 혹은 장치는 유해한 간섭을 유발하지 않아야 하며, (2) 이 기기 혹은 장치는 예상치 못한 작동을 유발할 수 있는 간섭을 포함하여 수신된 모든 간섭을 수용해야 합니다.

LT

SIEKIANT SUMAŽINTI ELEKTROS SMŪGIO, GAISRO IR ASMENINIO SUSIŽALOJIMO AR TURTO ŽALOS RIZIKĄ, ŠIS PRIETAISAS TURI BŪTI NAUDOJAMAS PAGAL ŠIUOS ĮSPĖJIMUS, PERSPĖJIMUS IR SAUGOS INSTRUKCIJAS.

SVARBIOS SAUGOS INSTRUKCIJOS – ORIGINALIOS INSTRUKCIJOS

Naudojant elektrinį prietaisą, visada būtina laikytis pagrindinių atsargumo priemonių, įskaitant šias Prieš naudodamiesi „Hypervolt 3 Pro“, perskaitykite visas instrukcijas.

PAVOJUS

Norėdami sumažinti elektros smūgio riziką, pasirūpinkite toliau nurodytais dalykais:

- Visada atjunkite šį prietaisą iš elektros lizdo iškart po naudojimosi ir prieš valymą.
- Nesiekite paimti prietaiso, kuris įkrito į vandenį. Nedelsdami atjunkite.
- Nenaudokite maudantis vonioje ar duše.
- Nestatykite ir nelaikykite prietaiso ten, kur jis gali nukristi arba taip patekti į vonią ar kriauklę. Nedėkite ir nemeskite į vandenį ar kitą skystį.

ĮSPĖJIMAS

Norint sumažinti nudegimų, gaisro, elektros smūgio ar sužalojimo pavojų žmonėms, reikia pasirūpinti toliau nurodytais dalykais:

- Prietaiso niekada negalima palikti be priežiūros, kai jis prijungtas. Ištraukite kištuką iš elektros lizdo, kai nenaudojate ir prieš uždėdami arba nuimdami dalis.
- Neeksploatuokite po antklode ar pagalve. Per didelis įkaitimas gali sukelti gaisrą, elektros smūgį arba sužaloti žmones.
- Šį prietaisą gali naudoti vaikai nuo 8 metų ir vyresni bei asmenys, turintys sumažėjusį fizinį, jutiminį ar protinį pajėgumą, arba stokojantys patirties ir žinių, jei jie buvo prižiūrimi ar instruktuoti, kaip saugiai naudotis prietaisu, ir supranta su tuo susijusias rizikas. Vaikus reikia prižiūrėti, kad būtų užtikrinta, jog jie nežaistų su prietaisu. Vaikams draudžiama žaisti su šiuo prietaisu.
- Naudokite šį prietaisą tik pagal paskirtį kaip aprašyta šiame vadove. Nenaudokite priedų, kurių nerekomenduoja gamintojas.
- Niekada nenaudokite šio prietaiso, jei jo laidas ar kištukas pažeisti, jei jis neveikia tinkamai, buvo numestas, pažeistas arba sušlapo. Grąžinkite prietaisą į techninės priežiūros centrą apžiūrai ir taisymui.
- Nenešiokite šio įrenginio už maitinimo laido ir nenaudokite laido kaip rankenos.
- Laikykite laidą toliau nuo įkaitusių paviršių.
- Niekada nenaudokite prietaiso su užkimštomis oro angomis. Saugokite oro angas, kad jose nebūtų pūkelių, plaukų ar kitų medžiagų, galinčių trukdyti oro srautui.
- Niekada nemeskite ir nedėkite jokio daikto į bet kurią angą.
- Nenaudokite lauke.
- Neeksploatuokite ten, kur naudojami aerozoliniai (purškiami) prietaisai arba kur įvedamas deguonis.
- Niekada nenaudokite ant minkšto paviršiaus, pavyzdžiui, lovos ar sofos, kur oro angos gali būti užblokuotos.
- Nenaudokite prietaiso šalia laisvų drabužių ar papuošalų.
- Naudojimo metu laikykite ilgus plaukus atokiau nuo prietaiso.
- Vaikai be priežiūros negali atlikti valymo ir naudotojo priežiūros.
- Nenuimkite varžtų ir nebandykite ardyti.
- Nenaudokite nepertraukiamai ilgiau kaip vieną valandą. Po vienos valandos naudojimo, prieš vėl naudodami prietaisą, leiskite jam 30 minučių pailsėti.

- Įkrovę ir prieš naudodami prietaisą atjunkite nuo maitinimo lizdo.
- Prietaisą naudokite tik pagal naudojimo instrukcijas.
- „Hypervolt 3 Pro“ naudokite tik ant sausų, švarių kūno paviršių, lengvai spausdami ir judindami per kūną maždaug šešiasdešimt (60) sekundžių kiekvienoje srityje. „Hypervolt 3 Pro“ turėtų būti naudojamas tik minkštųjų kūno audinių srityse ir neturėtų būti naudojamas jokiose kietose ar kaulinėse kūno srityse, įskaitant galvą. Pajutę bet kokį skausmą ar diskomfortą, išskyrus nedidelį raumenų skausmą, nedelsdami nutraukite Hypervolt 3 Pro“ naudojimą. Naudojant „Hypervolt 3 Pro“ gali atsirasti mėlynių, neatsižvelgiant į slėgio nustatymą, o jei atsiranda mėlynių, neturėtumėte naudoti „Hypervolt 3 Pro“ ant sutrenktos vietos, kol mėlynė visiškai užgis. Taip pat reikia vengti naudoti „Hypervolt 3 Pro“ ant visų mėlynių, sumušimų, bėrimų arba sudirgusių ar sužeistų odos vietų, kol jos visiškai išgis. Naudodami „Hypervolt 3 Pro“ įsitikinkite, kad pirštai, kojų pirštai, plaukai ir kitos kūno dalys yra toliau nuo tvirtinimo galvutės galinės dalies, kad būtų išvengta prispaudimo ar plaukų įsipainiojimo.
- Akumuliatoriui įkrauti naudokite tik kartu su šiuo prietaisu pateikiamą nuimamą maitinimo bloką.
- Hypervolt 3 Pro turėtų būti naudojamas tik raumenų audinių srityse. Hypervolt 3 Pro negalima naudoti ant kietų ar kaulinių kūno vietų, įskaitant galvą ir stuburą, kaklo šonus ar priekį, vidinę kirkšnį ar kelio užpakalinę dalį. Jei jaučiate bet kokį skausmą ar diskomfortą, išskyrus lengvą raumenų skausmą, nedelsdami nustokite naudoti Hypervolt 3 Pro. Naudojant Hypervolt 3 Pro gali atsirasti mėlynių, nepriklausomai nuo slėgio nustatymo, ir jei mėlynės atsiranda, neturėtumėte naudoti Hypervolt 3 Pro ant pažeistos vietos, kol mėlynė visiškai neatsigaus. Taip pat reikėtų vengti naudoti Hypervolt 3 Pro ant visų mėlynių, sumušimų, bėrimų ar sudirgusių ar sužeistų odos vietų, kol jos visiškai neatsigaus. Naudojant Hypervolt 3 Pro būtinai laikykite pirštus, kojų pirštus, plaukus ir kitas kūno dalis atokiau nuo priedo galvutės nugarėlės, kad išvengtumėte prispaudimo ar plaukų susivėlimo.

„Hypervolt 3 Pro“ reikia įkrauti tik su dviguba izoliacija 18VDC „Hyperice“ įkrovikliu (modelio numeris MX24Z2-1801000), kuris buvo pridėtas kartu su įrenginiu. Nekraukite „Hypervolt 3 Pro“ per naktį ir nepalikite „Hypervolt 3 Pro“ be priežiūros, kai kraunama arba naudojama.

Nenaudokite „Hypervolt 3 Pro“ ar bet kokio kito perkusinio prietaiso, prieš tai negavę gydytojo leidimo, jei yra bent vienas iš toliau išvardytų atvejų:
- nėštumas, diabetas su komplikacijomis, tokiomis kaip neuropatija ar tinklainės pažeidimas, širdies stimuliatorių naudojimas, neseniai atlikta operacija ar susižeidimas, epilepsija ar migrena, diskų išvarža, spondilolistezė, spondilolizė arba spondilozė, neseniai atlikti sąnarių keitimai ar IUD, metaliniai kaiščiai ar plokštelės arba bet koks jūsų fizinės sveikatos rūpestis. Silpnus asmenis ir vaikus, naudojant bet kokius mušamuosius ar vibracinius prietaisus, turėtų prižiūrėti suaugęs asmuo. Šios kontraindikacijos nereiškia, kad negalite naudotis mušamuoju ar vibraciniu prietaisu, tačiau patariame prieš tai pasikonsultuoti su gydytoju. Šiuo metu atliekami perkusinio masažo poveikio specifiniams medicininiams sutrikimams tyrimai, dėl kurių gali būti sutrumpintas kontraindikacijų sąrašas, kaip parodyta aukščiau.

„Hypervolt 3 Pro“ turi baterija, kurią reikia saugiai utilizuoti atitinkamoje elektroninių atliekų šalinimo arba perdirbimo įmonėje.

• Esant netinkamoms naudojimo sąlygoms, iš baterijos gali ištekėti skystis – venkite kontakto. Jei kontaktas įvyko netyčia, nuplaukite vandeniu. Jei skystis pateko į akis – nedelsdami kreipkitės į gydytoją. Ištekėjęs skystis gali sukelti dirginimą arba nudegimus.
• Neeksponuokite prietaiso ugniai ar aukštai temperatūrai. Poveikis ugniai ar temperatūrai virš 130 °C gali sukelti sprogimą.
• Laikykitės visų įkrovimo instrukcijų ir neįkraukite prietaiso už instrukcijose nurodyto temperatūros diapazono ribų. Netinkamas įkrovimas arba įkrovimas netinkamoje temperatūroje gali sugadinti bateriją ir padidinti gaisro riziką.
• Techninę priežiūrą turi atlikti tik kvalifikuotas specialistas, naudodamas tik identiškas atsargines dalis. Tai užtikrins gaminio saugumą.
• Nemodifikuokite ir nebandykite taisyti prietaiso, išskyrus atvejus, kai tai nurodyta naudojimo ir priežiūros instrukcijose.

ATSARGIAI

Naudoti buityje ir komerciniais tikslais

Netinkamas elgesys su šiame prietaise esančia baterija gali sukelti gaisro arba cheminio nudegimo pavojus. Nerinkite ir neišmeskite į ugnį. Neardykite, nekaitinkite aukštesnėje nei 100 °C temperatūroje ir nedeginkite. Nedelsdami išmeskite panaudotą bateriją. Laikyti vaikams nepasiekiamoje vietoje.

IŠSAUGOKITE ŠIAS INSTRUKCIJAS

„ Hypervolt 3 Pro“ - tai rankinis perkusinio masažo prietaisas, kuris tikslingais slėgio impulsais prižiūri raumenis, mažina įtampą, atlieka atpalaiduojantį masažą, pagreitina apšilimą ir atsigavimą, padeda išlaikyti lankstumą ir judesių amplitudę.

VEIKIMAS

Įjunkite „Hypervolt 3 Pro“ paspausdami ir 0,5 sekundės palaikydami maitinimo mygtuką. Kai prietaisas bus ON padėtyje (įjungtas), užsidegs akumuliatoriaus įkrovos lygio indikatorius (LED juosta) rankenos apačioje. Sukite skaitmeninį greičio ratuką, kad pakeistumėte greičius (1-6). Lemputės rodys esamą greitį. Norėdami išjungti, tiesiog 0,5 sekundės palaikykite nuspaudę maitinimo mygtuką.

GALVUTĖS PRIEDŲ KEITIMAS

Priedus keiskite tik išjungę greičio nustatymą ir nustojus judėti galvutės priedui. Norėdami pakeisti galvutės priedus, patraukite esamą galvutės priedą, kad jį nuimtumėte, ir įstatykite norimą galvutę tiesiai į angą, stipriai spausdami.

ĮKROVIMAS

Prieš pirmą kartą naudodami akumuliatorių visiškai įkraukite akumuliatorių ne ilgiau kaip keturias valandas, jei akumuliatorius yra prijungtas arba atjungtas nuo prietaiso. Norėdami įkrauti, prijunkite tiekiamo 18 V įkroviklio nuolatinės srovės galą prie įkrovimo angos, esančios akumuliatoriaus ir (arba) rankenos apačioje, ir įjunkite įkroviklį į sieninį elektros lizdą. LED juostos spalvos atitinka įkrovimo lygį - nuo raudonos (mažai) iki žalios (visiškai įkrautas). Visiškas įkrovimas rodomas, kai LED juosta išlieka žalia ir pilnai šviečia. Akumuliatorių galima įkrauti bet kuriuo metu ir esant bet kokiam akumuliatoriaus įkrovimo lygiui. Nerekomenduojama visiškai išeikvoti baterijos iki raudonos spalvos LED lygio. Vidutinė veikimo trukmė yra 2 ir daugiau valandų, priklausomai nuo greičio lygio ir naudojamo spaudimo. Rekomenduojama perjungti maitinimo jungiklį į padėtį OFF (išjungta), kai prietaiso nenaudojate, laikote ir keliaujate.

VALYMAS IR LAIKYMAS

Įsitikinkite, kad maitinimas yra OFF padėtyje (išjungtas) ir akumuliatoriaus įkroviklis neprijungtas. Naudokite drėgną, švarią šluostę ir švelniai nuvalykite „Hypervolt 3 Pro“. Laikyti švarioje, vėsioje, sausoje vietoje, be tiesioginių saulės spindulių, kai nenaudojate.

PRISIJUNKITE PRIE „HYPERICE“ PROGRAMĖLĖS

Norėdami prijungti prietaisą prie programėlės „Hyperice“ per „Bluetooth®“, įsitikinkite, kad prietaisas įjungtas, telefone įjungta „Bluetooth®“ funkcija ir prietaisas yra arti jūsų. „Hyperice“ programėlėje pasirinkite rutiną ir, jei būsite paraginti, paspauskite „Scan for Devices“ (Nuskaityti Įrenginius). Pasirinkite savo įrenginį, kai jis pasirodys ekrane. „HyperSmart™“ automatiškai įjungs prietaisą ir sureguliuos greitį bei intensyvumą, kol laikotės įprastinės tvarkos.

SPECIFIKACIJOS

1. Keičiami galvutės priedai (5)
2. Skaitmeninis greitasis rinkimas
3. Greičio indikatoriai (6)
4. Įjungimo/išjungimo maitinimo mygtukas
5. Slėgio jutiklio indikatoriai
6. Bluetooth® ryšio indikatorius
7. Baterijos lygio indikatorius (LED juosta)
8. Įkrovimas

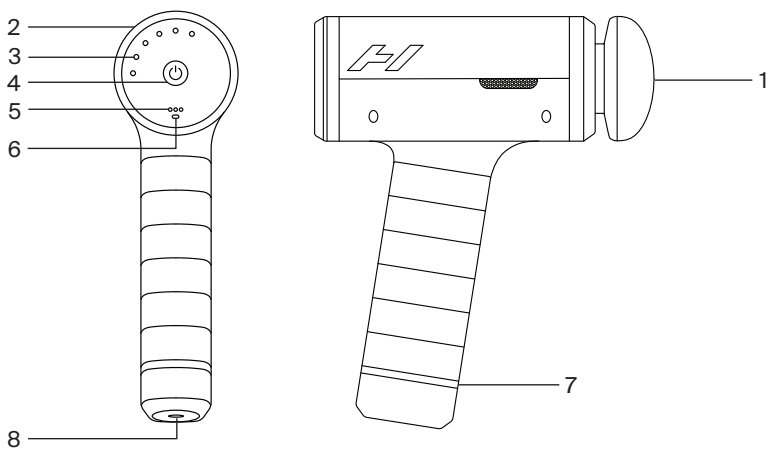

AC-DC įkroviklis: 100-240V - 50/60Hz 0.7A - 18.0V1.0A 18.0 W
Įkraunama ličio jonų baterija 5000mAh
Nominali talpa: 14,4 V 4650 mAh 66,96 Wh
Dažnis: 1 lygis - 1700/28 Hz, 2 lygis - 1900/32 Hz, 3 lygis - 2100/35 Hz,
4 lygis - 2300/38 Hz, 5 lygis - 2500/42 Hz, 6 lygis - 2700/45 Hz
Svoris: 1,13 kg [2,5 svarų]
Temperatūra (darbinė): nuo +0 °C iki +45 °C [nuo +32 °F iki 113 °F]
Temperatūra (laikymo): nuo -20 °C iki +25 °C [nuo -4 °F iki +77 °F]

Šiuo dokumentu „Hyperice, Inc.“ pareiškia, kad „Hypervolt“ esanti radijo įranga atitinka Direktyvą 2014/53/ES.
Visą ES atitikties deklaracijos tekstą galima rasti: https: hyperice.zendesk.com/hc/en-us

Garantija
Šiam gaminiui taikoma ribota „Hyperice“ garantija. Apsilankykite hyperice.com/warranty ir peržiūrėkite garantiją savo šalyje.

Perdirbimas
Norėdami gauti informacijos apie šios pakuotės perdirbimą, apsilankykite https://hyperice.com/recycling.

⚠ TIK MEKSIKAI

- Šis prietaisas neskirtas naudoti asmenims (įskaitant vaikus), kurių fiziniai, jutiminiai ar protiniai gebėjimai yra kitokie ar ribotesni arba kuriems trūksta patirties ar žinių, išskyrus atvejus, kai tokius asmenis prižiūri ar moko naudotis prietaisu asmuo, atsakingas už jų saugą.
- Vaikai turėtų būti prižiūrimi, kad prietaisų nenaudotų kaip žaislų.
- Prietaisas turi būti maitinamas tik saugia ypač žema įtampa, nurodyta ant prietaiso.
- Prietaisą galima naudoti tik su kartu su juo pateiktu įkrovikliu.
- Prieš išmetant, akumuliatorių iš prietaiso jį reikia išimti. Išėmus akumuliatorių, prietaisas turi būti atjungtas nuo įkroviklio. Akumuliatorius išimamas, kad jį būtų galima saugiai išmesti.
- Šio prietaiso veikimas priklauso nuo šių dviejų sąlygų: (1) ši įranga ar prietaisas negali kelti žalingų trukdžių, ir (2) ši įranga ar prietaisas turi priimti bet kokius trukdžius, įskaitant trukdžius, kurie gali sukelti nepageidaujamą veikimą.

MS

UNTUK MENGURANGKAN RISIKO RENJATAN ELEKTRIK, KEBAKARAN DAN KECEDERAAN DIRI, ATAU KEROSAKAN HARTA BENDA, PERANTI INI MESTI DIGUNAKAN MENGIKUT AMARAN, AWAS DAN ARAHAN KESELAMATAN YANG BERIKUT.

ARAHAN KESELAMATAN PENTING - ARAHAN ASAL

Apabila menggunakan peralatan elektrik, langkah berjaga-jaga asas mesti sentiasa dipatuhi, termasuk yang berikut
Baca semua arahan sebelum menggunakan Hypervolt 3 Pro.

BAHAYA

Untuk mengurangkan risiko renjatan elektrik:

- Sentiasa cabut palam peranti ini daripada salur keluar elektrik serta-merta selepas digunakan dan sebelum dibersihkan.
- Jangan sentuh peranti yang terjatuh ke dalam air. Cabut palam serta-merta.
- Jangan guna semasa sedang mandi.
- Jangan letak atau simpan peranti di tempat yang menyebabkan peranti mudah terjatuh atau masuk ke dalam tab atau singki. Jangan letak atau jatuhkan peranti ke dalam air atau cecair lain.

AMARAN

Untuk mengurangkan risiko melecur, kebakaran, renjatan elektrik atau kecederaan kepada seseorang:

- Peranti tidak boleh dibiarkan tanpa pengawasan apabila palam dipasang. Cabut palam daripada salur keluar apabila tidak digunakan dan sebelum memasang atau menanggalkan bahagian.
- Jangan kendalikan di bawah selimut atau bantal. Pemanasan yang berlebihan boleh berlaku dan menyebabkan kebakaran, renjatan elektrik atau kecederaan kepada seseorang.
- Peranti ini boleh digunakan oleh kanak-kanak berumur 8 tahun ke atas dan oleh individu yang mempunyai keupayaan fizikal, deria atau mental yang terhad atau kurang pengalaman dan pengetahuan, sekiranya mereka telah diberi pengawasan atau arahan tentang penggunaan peranti ini dengan cara yang selamat serta memahami risiko yang terlibat. Kanak-kanak harus diawasi bagi memastikan mereka tidak bermain dengan peranti ini. Kanak-kanak tidak boleh bermain dengan peranti ini.
- Gunakan peranti ini hanya untuk kegunaan yang dimaksudkan seperti yang diterangkan dalam manual ini. Jangan gunakan lekapan yang tidak disyorkan oleh pengilang.
- Jangan sekali-kali mengendalikan peranti ini jika terdapat kord atau palam yang rosak, jika peranti tidak berfungsi dengan betul, jika peranti terjatuh atau rosak, atau jika peranti basah. Kembalikan peranti ke pusat servis untuk pemeriksaan dan pembaikan.
- Jangan bawa peranti ini dengan memegang kord bekalan atau menggunakan kord sebagai pemegang.
- Jauhkan kord daripada permukaan panas.
- Peranti tidak boleh digunakan dengan bahagian bukaan udara terhalang. Pastikan bahagian bukaan udara bebas daripada lin, rambut atau sebarang bahan yang boleh menjejaskan aliran udara.
- Jangan buang atau masukkan sebarang objek ke dalam sebarang bukaan yang ada.
- Jangan guna di luar rumah.
- Jangan kendalikan sekiranya peranti aerosol (semburan) sedang digunakan atau sekiranya oksigen sedang diberikan.
- Peranti tidak boleh digunakan pada permukaan yang lembut seperti katil atau sofa kerana bukaan udara mungkin boleh tersumbat.
- Jangan gunakan peranti berdekatan pakaian longgar atau barang kemas.
- Jauhkan rambut yang panjang daripada peranti ini ketika sedang digunakan.
- Pembersihan dan penyelenggaraan pengguna tidak boleh dilakukan oleh kanak-kanak tanpa pengawasan.
- Jangan tanggalkan atau cuba memisahkan bahagian-bahagian skru.
- Jangan gunakan tanpa henti lebih dari satu jam. Selepas satu jam, rehatkan peranti selama 30 minit sebelum

digunakan semula.
- Cabut palam peranti selepas dicas dan sebelum digunakan.
- Gunakan peranti hanya mengikut Arahan Pengendalian.
- Semasa menggunakan Hypervolt 3 Pro, berikan tekanan sedikit dan gerakkan ke seluruh badan selama kira-kira enam puluh (60) saat bagi setiap permukaan bahagian badan yang kering dan bersih sahaja. Hypervolt 3 Pro hanya boleh digunakan pada kawasan tisu lembut badan dan tidak boleh digunakan pada sebarang bahagian badan yang keras atau tulang, termasuk kepala. Sila hentikan penggunaan Hypervolt 3 Pro dengan segera apabila mengalami sebarang kesakitan atau ketidakselesaan, selain daripada sakit otot yang ringan. Lebam boleh berlaku akibat penggunaan Hypervolt 3 Pro, tanpa mengira tetapan tekanan. Jika lebam berlaku, anda tidak boleh menggunakan Hypervolt 3 Pro pada kawasan lebam sehingga sembuh sepenuhnya. Penggunaan Hypervolt 3 Pro juga perlu dielakkan pada semua jenis lebam, kontusi, ruam atau kawasan kulit yang merengsa atau cedera sehingga sembuh sepenuhnya. Semasa menggunakan Hypervolt 3 Pro, pastikan anda jauhkan jari tangan, jari kaki, rambut dan bahagian badan yang lain daripada belakang kepala lekapan untuk mengelakkan kulit tersepit atau rambut terbelit.
- Hanya gunakan unit bekalan boleh tanggal yang disediakan bersama peranti ini untuk tujuan mengecas semula bateri.
- Hypervolt 3 Pro hanya harus digunakan pada kawasan tisu otot. Hypervolt 3 Pro tidak boleh digunakan pada kawasan keras atau ber tulang badan, termasuk kepala dan tulang belakang, bahagian sisi atau hadapan leher, bahagian dalam kelangkang, atau belakang lutut. Sila hentikan penggunaan Hypervolt 3 Pro serta-merta jika mengalami sebarang kesakitan atau ketidakselesaan, selain daripada kesakitan otot ringan. Kecederaan lebam boleh berlaku akibat penggunaan Hypervolt 3 Pro tanpa mengira tahap tekanan, dan jika lebam berlaku, anda tidak harus menggunakan Hypervolt 3 Pro pada kawasan lebam tersebut sehingga ia sembuh sepenuhnya. Penggunaan Hypervolt 3 Pro juga harus dielakkan pada semua lebam, contusions, ruam atau kawasan kulit yang teriritasi atau cedera sehingga ia sembuh sepenuhnya. Semasa menggunakan Hypervolt 3 Pro, pastikan jari, jari kaki, rambut dan bahagian badan lain dijauhkan dari belakang kepala alat bagi mengelakkan tersepit atau rambut tersangkut.

Hypervolt 3 Pro hanya boleh dicas dengan pengecas Hyperice 18VDC berpenebat berganda (nombor model MX24Z2-1801000) yang dibekalkan dengan peranti. Jangan cas Hypervolt 3 Pro semalaman atau membiarkan Hypervolt 3 Pro tanpa pengawasan semasa dicas atau sedang digunakan.

Jangan gunakan Hypervolt 3 Pro, atau sebarang peranti perkusi tanpa mendapatkan kelulusan daripada doktor anda terlebih dahulu jika melibatkan mana-mana perkara yang berikut:
- Kehamilan, diabetes dengan komplikasi seperti neuropati atau kerosakan retina, kehausan perentak jantung, pembedahan atau kecederaan terbaharu, epilepsi atau migrain, cakera hernia, spondilolistesis, spondilolisis, atau spondilosis, penggantian sendi atau IUD baru-baru ini, pin atau plat logam atau sebarang kebimbangan mengenai kesihatan fizikal anda. Individu dan kanak-kanak yang lemah perlu ditemani oleh orang dewasa semasa menggunakan sebarang peranti perkusi atau getaran. Kontraindikasi ini tidak bermakna anda tidak boleh menggunakan peranti perkusi atau getaran tetapi kami menasihatkan anda supaya mendapatkan nasihat doktor anda sebelum berbuat demikian. Penyelidikan berterusan sedang dilakukan terhadap kesan urutan perkusi untuk gangguan perubatan tertentu yang boleh mengakibatkan pemendekan senarai kontraindikasi seperti yang ditunjukkan di atas.

Hypervolt 3 Pro mengandungi bateri yang mesti diuruskan dengan selamat di kemudahan pelupusan atau kitar semula sisa eletronik yang sewajarnya.

• Dalam keadaan penyalahgunaan, cecair mungkin dikeluarkan dari bateri; elakkan sentuhan. Jika sentuhan berlaku secara tidak sengaja, bilas dengan air. Jika cecair terkena mata, dapatkan bantuan perubatan segera. Cecair dari bateri boleh menyebabkan kerengsaan atau melecur.
• Jangan dedahkan peranti kepada api atau suhu yang melampau. Pendedahan kepada api atau suhu melebihi 130°C boleh menyebabkan letupan.
• Ikut semua arahan pengecasan dan jangan cas peranti di luar julat suhu yang dinyatakan dalam arahan. Pengecasan yang tidak betul atau di luar julat suhu yang ditetapkan boleh merosakkan bateri dan meningkatkan risiko kebakaran.
• Pastikan servis dilakukan oleh juruteknik yang bertauliah menggunakan hanya alat ganti yang sama. Ini akan memastikan keselamatan produk dikekalkan.
• Jangan ubah suai atau cuba membaiki peranti kecuali seperti yang dinyatakan dalam arahan penggunaan dan penjagaan.

AWAS

Untuk kegunaan rumah dan komersial.

Bateri yang digunakan dalam peranti ini boleh menimbulkan risiko kebakaran atau lecur kimia jika

disalahgunakan. Jangan dibuka dan jangan dibuang ke dalam api. Jangan pisahkan, panaskan melebihi 100° C atau bakar. Lupuskan bateri terpakai dengan segera. Jauhkan daripada kanak-kanak.

SIMPAN ARAHAN INI

Hypervolt 3 Pro ialah peranti urutan perkusi pegangan tangan yang memberikan tekanan yang disasarkan pada betis untuk merawat otot, melegakan ketegangan, memberikan urutan yang menenangkan, mempercepat pemanasan dan pemulihan, serta membantu mengekalkan kefleksibelan dan julat pergerakan.

BEROPERASI

Hidupkan Hypervolt 3 Pro anda dengan menekan dan menahan butang kuasa selama 0.5 saat. Selepas peranti anda dihidupkan, penunjuk paras bateri (jalur LED) di pangkal pemegang akan menyala. Putar dail laju digital untuk menukar kelajuan (1-6). Lampu akan menunjukkan kelajuan semasa. Bagi mematikan kuasa, hanya tekan dan tahan butang kuasa selama 0.5 saat.

MENUKAR LEKAPAN KEPALA

Hanya tukar lekapan selepas tetapan kelajuan dimatikan dan lekapan kepala berhenti bergerak. Bagi menukar lekapan kepala, tarik keluar lekapan kepala sedia ada untuk menanggalkannya dan masukkan kepala yang dikehendaki terus ke dalam bukaan sambil menolak dengan kuat.

PENGECASAN

Cas bateri sepenuhnya sehingga empat jam sebelum penggunaan pertama dengan bateri, sama ada disambungkan atau ditanggalkan daripada peranti. Untuk mengecas, sambungkan hujung DC pengecas 18V yang dibekalkan ke port pengecasan di bahagian bawah bateri/pemegang dan pasangkan palam ke soket dinding. Warna jalur cahaya LED sepadan dengan tahap pengecasan antara merah (rendah) hingga hijau (dicas sepenuhnya). Cas penuh ditunjukkan apabila lampu LED kekal warna hijau dan kekal menyala sepenuhnya. Peranti boleh dicas semula pada bila-bila masa dan pada sebarang paras bateri. Tidak disyorkan untuk menghabiskan bateri sepenuhnya sehingga tahap LED merah. Purata masa ialah 2+ jam bergantung pada tahap kelajuan dan tekanan yang dikenakan semasa penggunaan. Disyorkan untuk menekan suis kuasa kepada MATI (OFF) semasa peranti tidak digunakan dan semasa penyimpanan serta perjalanan.

PEMBERSIHAN DAN PENYIMPANAN

Pastikan kuasa peranti DIMATIKAN (OFF) dan pengecas bateri tidak dipasang. Gunakan kain lembap dan bersih untuk mengelap Hypervolt 3 Pro anda dengan perlahan. Simpan di tempat yang bersih, sejuk, kering, bukan di bawah cahaya matahari langsung, apabila tidak digunakan.

MEMBUAT SAMBUNGAN KE APLIKASI HYPERICE

Untuk menyambungkan peranti anda ke Aplikasi Hyperice menerusi Bluetooth®, pastikan peranti anda dihidupkan, Bluetooth® dihidupkan pada telefon anda dan peranti anda diletakkan secara berdekatan. Pilih rutin dalam Aplikasi Hyperice dan jika digesa, ketik “Scan for Devices” (Imbas Peranti). Pilih peranti anda apabila muncul pada skrin. HyperSmart™ akan memulakan peranti anda secara automatik dan melaraskan kelajuan serta intensiti semasa anda mengikuti rutin.

SPESIFIKASI

1. Lekapan kepala boleh ditukar ganti (5)
2. Dail kelajuan digital
3. Penunjuk kelajuan (6)
4. Butang kuasa HIDUP/MATI (ON/OFF)
5. Penunjuk sensor tekanan
6. Penunjuk sambungan Bluetooth®
7. Penunjuk paras bateri (jalur LED)
8. Pengecasan

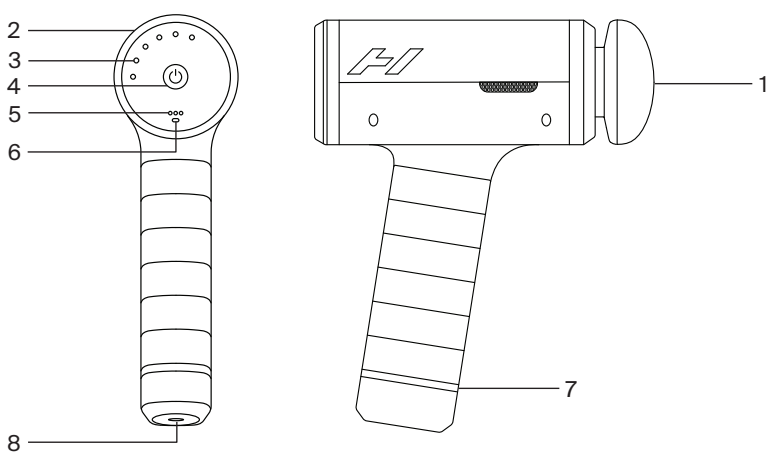

Pengecas AC-DC: 100-240V - 50/60Hz 0.7A - 18.0V1.0A 18.0 W
Bateri ion litium boleh dicas semula 5000mAh
Kapasiti Dinilai: 14.4V 4650mAh 66.96Wh
Frekuensi: Paras 1 - 1700/28 Hz, Paras 2 - 1900/32 Hz, Paras 3 - 2100/35 Hz,
Paras 4 - 2300/38 Hz, Paras 5 - 2500/42 Hz, Paras 6 - 2700/45 Hz
Berat: 1.13 kg/2.5 lbs
Suhu (pengendalian): 0° C hingga +45° C [+32° F hingga +113° F]
Suhu (penyimpanan): -20° C hingga +25° C [-4° F hingga +77° F]

Dengan ini, Hyperice, Inc. mengisytiharkan peralatan radio yang ada di dalam Hypervolt mematuhi Arahan 2014/53/EU. Teks penuh pengisytiharan pematuhan EU boleh didapati di alamat Internet yang berikut: https: hyperice.zendesk.com/hc/en-us

Waranti
Produk ini dilindungi oleh waranti terhad daripada Hyperice. Sila pergi ke laman web hyperice.com/warranty untuk menyemak waranti di negara anda.

Kitar Semula
Sila pergi ke laman web https://hyperice.com/recycling untuk mendapatkan maklumat tentang mengitar semula bungkusan ini.

⚠ UNTUK MEXICO SAHAJA

- Peranti ini bukan untuk digunakan oleh individu (termasuk kanak-kanak) yang mempunyai keupayaan fizikal, deria atau mental yang berbeza atau berkurangan, atau kurang pengalaman dan pengetahuan, melainkan mereka telah diberi pengawasan atau arahan mengenai penggunaan peranti oleh orang yang bertanggungjawab atas keselamatan mereka.
- Kanak-kanak perlu diawasi untuk memastikan mereka tidak bermain dengan peranti ini.
- Peranti mesti dikuasakan pada voltan lebih rendah berbanding paras keselamatan yang ditunjukkan pada peranti.
- Peranti mesti digunakan dengan unit pengecas yang disediakan bersama peranti.
- Bateri mesti dikeluarkan daripada peranti sebelum dilupuskan. Sambungan antara peranti dengan pengecas mesti diputuskan apabila bateri dikeluarkan. Bateri dikeluarkan untuk proses pelupusan yang selamat.
- Pengendalian peralatan ini tertakluk pada dua keadaan yang berikut: (1) peralatan atau peranti ini tidak boleh menyebabkan gangguan yang berbahaya dan (2) peralatan atau peranti ini mesti menerima sebarang gangguan yang diterima, termasuk gangguan yang boleh menyebabkan pengendalian yang tidak dikehendaki.

NL-NL

OM DE RISICO'S OP ELEKTRISCHE SCHOKKEN, BRAND EN PERSOONLIJK LETSEL OF SCHADE AAN EIGENDOMMEN TE BEPERKEN, MOET DIT APPARAAT WORDEN GEBRUIKT IN OVEREENSTEMMING MET DE VOLGENDE WAARSCHUWINGEN, VOORZORGSMAATREGELEN EN VEILIGHEIDSINSTRUCTIES.

BELANGRIJKE VEILIGHEIDS-INSTRUCTIES - OORSPRONKELIJKE INSTRUCTIES

Bij het gebruik van een elektrisch apparaat moeten altijd de basisvoorzorgsmaatregelen worden gevolgd, waaronder het volgende
Lees alle instructies voordat u de Hypervolt 3 Pro gebruikt.

GEVAAR

Om het risico op een elektrische schok te verminderen:

- Trek de stekker van dit apparaat altijd onmiddellijk na gebruik en vóór het schoonmaken uit het stopcontact.
- Probeer het apparaat niet te pakken als het in het water gevallen is. Trek onmiddellijk de stekker uit het stopcontact.
- Niet gebruiken tijdens het nemen van een bad of douche.
- Plaats het apparaat niet op een manier of berg het niet op waar het kan vallen of in een badkuip of wasbak getrokken kan worden. Niet plaatsen in of laten vallen in water of andere vloeistof.

WAARSCHUWING

Om het risico op brandwonden, brand, elektrische schokken of persoonlijk letsel te verminderen:

- Dit apparaat mag nooit onbeheerd achtergelaten worden met de stekker in het stopcontact. Trek de stekker uit het stopcontact als het apparaat niet in gebruik is en voordat u onderdelen aanbrengt of verwijdert.
- Niet gebruiken onder een deken of kussen. Overmatige verhitting kan plaatsvinden met als gevolg brand, een elektrische schok of persoonlijk letsel.
- Dit apparaat kan worden gebruikt door kinderen vanaf 8 jaar en ouder en door personen met verminderde fysieke, zintuiglijke of mentale capaciteiten of met een gebrek aan ervaring en kennis, mits zij instructies of toezicht hebben gekregen over het veilige gebruik van het apparaat en de gevaren begrijpen. Kinderen dienen onder toezicht te staan om ervoor te zorgen dat zij niet met het apparaat spelen. Kinderen mogen niet met het apparaat spelen.
- Gebruik dit apparaat alleen voor het beoogde gebruik en zoals beschreven in deze handleiding. Gebruik geen accessoires die niet aanbevolen zijn door de fabrikant.
- Gebruik dit apparaat nooit als het snoer of de stekker beschadigd is, als het niet correct werkt, als het gevallen of beschadigd is, of als het nat geworden is. Retourneer het apparaat naar een servicecenter om het te laten nakijken en repareren.
- Draag dit apparaat niet aan het snoer en gebruik het snoer niet als handgreep.
- Houd het snoer uit de buurt van verwarmde oppervlakken.
- Gebruik dit apparaat nooit met geblokkeerde luchtopeningen. Houd de luchtopeningen vrij van pluis, haar of andere materialen die de luchtstroom kunnen belemmeren.
- Laat nooit voorwerpen in de openingen vallen of steek er nooit een voorwerp in.
- Niet buitenshuis gebruiken.
- Niet gebruiken als er spuitbussen met aerosol gebruikt worden of waar er zuurstof toegediend wordt.
- Gebruik het apparaat nooit op een zachte ondergrond, zoals een bed of sofa, waar de luchtopeningen

geblokkeerd kunnen raken.
- Gebruik het apparaat niet te dicht bij losse kleding of sieraden.
- Houd lang haar uit de buurt van het apparaat wanneer het in gebruik is.
- De reiniging en het gebruikersonderhoud mogen niet worden uitgevoerd door kinderen zonder toezicht.
- Verwijder geen schroeven en probeer het apparaat niet uit elkaar te halen.
- Gebruik het apparaat niet langer dan een uur zonder onderbreking. Laat het apparaat na een uur gebruik een half uur rusten voordat u het opnieuw gebruikt.
- Trek de stekker uit het stopcontact na het opladen en vóór gebruik.
- Gebruik het apparaat uitsluitend volgens de gebruiksinstructies.
- Gebruik de Hypervolt 3 Pro alleen op droge, schone oppervlakken van het lichaam door er lichtjes op te drukken en het over het lichaam te bewegen gedurende ongeveer zestig (60) seconden per regio. De Hypervolt 3 Pro mag alleen worden gebruikt op lichaamsdelen met zacht weefsel en mag niet worden gebruikt op harde of benige delen van het lichaam, inclusief het hoofd. Stop het gebruik van de Hypervolt 3 Pro onmiddellijk bij het ondervinden van pijn of ongemak, uitgezonderd lichte spierpijn. Blauwe plekken kunnen ontstaan bij het gebruik van de Hypervolt 3 Pro, ongeacht de drukinstelling, en als er blauwe plekken optreden, mag u de Hypervolt 3 Pro niet gebruiken op de gekneusde regio totdat de blauwe plek volledig is genezen. Het gebruik van de Hypervolt 3 Pro moet ook vermeden worden op alle blauwe plekken, kneuzingen, uitslag of geïrriteerde of gewonde plekken op de huid totdat die volledig genezen zijn. Houd bij het gebruik van de Hypervolt 3 Pro vingers, tenen, haar en andere lichaamsdelen uit de buurt van de achterkant van de opzetkop om te voorkomen dat ze gekneld raken of dat er haar verstrikt raakt.
- Gebruik voor het opladen van de accu alleen de afneembare voedingseenheid die bij dit apparaat is geleverd
- De Hypervolt 3 Pro mag alleen worden gebruikt op spierweefselgebieden. De Hypervolt 3 Pro mag niet worden gebruikt op harde of benige delen van het lichaam, waaronder het hoofd en de wervelkolom, de zijkanten of voorkant van de nek, de binnenkant van de lies of de achterkant van de knie. Stop onmiddellijk met het gebruik van de Hypervolt 3 Pro als u pijn of ongemak ervaart, behalve lichte spierpijn. Blauwe plekken kunnen ontstaan door het gebruik van de Hypervolt 3 Pro, ongeacht de drukinstelling, en als er blauwe plekken ontstaan, mag u de Hypervolt 3 Pro niet gebruiken op het blauwe gebied totdat de blauwe plek volledig is genezen. Het gebruik van de Hypervolt 3 Pro moet ook worden vermeden op alle blauwe plekken, kneuzingen, huiduitslag of geïrriteerde of beschadigde huidgebieden totdat deze volledig genezen zijn. Zorg er bij het gebruik van de Hypervolt 3 Pro voor dat vingers, tenen, haar en andere lichaamsdelen uit de buurt van de achterkant van het opzetstuk blijven om knellen of verstrikking van het haar te voorkomen.

De Hypervolt 3 Pro mag alleen opgeladen worden met de dubbel geïsoleerde 18 VDC Hyperice-oplader (modelnummer MX24Z2-1801000) die geleverd werd met het apparaat. Laat de Hypervolt 3 Pro niet de hele nacht opladen of laat de Hypervolt 3 Pro niet onbeheerd achter tijdens opladen of gebruik.

Gebruik de Hypervolt 3 Pro of een ander percussieapparaat niet zonder eerst goedkeuring van uw arts te krijgen, als er een van volgende situaties van toepassing is:
- Zwangerschap, diabetes met complicaties zoals neuropathie of netvliesschade, het dragen van een pacemaker, een recente operatie of verwonding, epilepsie of migraine, hernia, spondylolisthesis, spondylolyse, of spondylose, recente gewrichtsvervangingen of IUD's, metalen pinnen of platen of een andere reden voor bezorgdheid over uw fysieke gezondheid. Zwakke mensen en kinderen moeten worden vergezeld door een volwassene bij gebruik van een percussie- of trilmassageapparaat. Deze contra-indicaties betekenen niet dat u geen percussie- of trilmassageapparaat kunt gebruiken, maar we raden aan om eerst met uw arts te overleggen. Er wordt voortdurend onderzoek gedaan naar de effecten van percussiemassage voor specifieke medische aandoeningen, wat mogelijk kan leiden tot het inkorten van de hierboven weergegeven lijst met contra-indicaties.

De Hypervolt 3 Pro bevat een accu die op een veilige manier moet worden weggegooid in een geschikt inzamel- of recyclingcentrum voor elektronisch afval.

• Onder onveilige omstandigheden kan er vloeistof uit de batterij vrijkomen; vermijd contact. Spoel af met water bij accidenteel contact. Als de vloeistof in de ogen komt, raadpleeg dan een arts. De vloeistof kan irritatie of brandwonden veroorzaken.
• Stel het apparaat niet bloot aan vuur of hoge temperaturen. Blootstelling aan vuur of temperaturen boven 130°C kan een explosie veroorzaken.
• Volg alle oplaadinstructies en laad het apparaat niet op buiten het temperatuurbereik dat in de instructies is vermeld. Onjuist opladen of opladen buiten het gespecificeerde bereik kan de batterij beschadigen en het risico op brand verhogen.
• Laat onderhoud uitvoeren door een gekwalificeerde technicus en gebruik alleen identieke vervangende onderdelen. Dit garandeert de veiligheid van het product.
• Breng geen wijzigingen aan en probeer het apparaat niet te repareren, behalve zoals aangegeven in de gebruiks- en onderhoudsinstructies.

LET OP

Voor huishoudelijk en commercieel gebruik.

De in dit apparaat gebruikte accu kan bij niet correct gebruik leiden tot brand of chemische brandwonden. Niet demonteren en niet in vuur weggooien. Niet uit elkaar halen, niet verhitten boven 100°C, niet verbranden. Een afgedankte accu moet meteen worden afgevoerd. Uit de buurt van kinderen houden.

BEWAAR DEZE INSTRUCTIES

De Hypervolt 3 Pro is een handbediend percussiemassageapparaat dat gerichte drukimpulsen produceert om spieren te verzorgen, spanning te verlichten, een ontspannende massage te geven, opwarming te versnellen, herstel te bespoedigen en flexibiliteit en bewegingsbereik te helpen behouden.

GEBRUIK

Zet uw Hypervolt 3 Pro aan door de aan-/uitknop een halve seconde in te drukken. Zodra uw apparaat ingeschakeld is, gaat de indicator van het accuniveau (ledband) onderaan de handgreep branden. Draai aan de digitale snelheidsknop om de snelheid (1-6) in te stellen. De lampjes geven de huidige snelheid aan. Om uit te schakelen houdt u de aan-/uitknop een halve seconde ingedrukt.

OPZETSTUKKEN VERWISSELEN

Verwissel opzetstukken alleen nadat de snelheidsinstelling is uitgeschakeld en het opzetstuk gestopt is met bewegen. Om een opzetstuk te verwisselen, trekt u het bestaande opzetstuk recht naar buiten om het te verwijderen en plaatst u het gewenste opzetstuk direct in de opening terwijl u er hard op duwt.

OPLADEN

Laad de accu volledig op gedurende maximaal vier uur voor het eerste gebruik, met de accu al dan niet gekoppeld aan het apparaat. Om op te laden sluit u het DC-uiteinde van de meegeleverde 18 V-oplader aan op de oplaadpoort onderaan de accu/handgreep en steekt u de oplader in een stopcontact. De kleuren van de ledlampjes komen overeen met het laadniveau, gaande van rood (laag) tot groen (volledig opgeladen). Als het ledlampje constant groen blijft branden, dan is de accu volledig opgeladen. De accu kan op elk moment en op elk accuniveau worden opgeladen. Het is niet aanbevolen de accu volledig leeg te laten lopen tot het rode ledniveau. De gemiddelde werktijd is meer dan 2 uur, afhankelijk van het snelheidsniveau en de druk die tijdens het gebruik wordt uitgeoefend. Het is aanbevolen de aan-/uitknop te zetten op OFF (UIT), wanneer het apparaat niet gebruikt wordt en tijdens de opberging en onderweg.

REINIGEN EN OPBERGEN

Zorg ervoor dat het apparaat is uitgeschakeld en de acculader niet is aangesloten. Gebruik een vochtige, schone doek en veeg uw Hypervolt 3 Pro voorzichtig schoon. Wanneer het apparaat niet wordt gebruikt, bewaar het dan op een schone, koele, droge plaats, niet in direct zonlicht.

KOPPELEN MET DE HYPERICE-APP

Om uw apparaat via Bluetooth® met de Hyperice-app te koppelen, controleert u of het apparaat is ingeschakeld, Bluetooth® op uw telefoon is ingeschakeld en uw apparaat zich binnen handbereik bevindt. Selecteer een routine in de Hyperice-app en tik op 'Scan for Devices' (Zoeken naar apparaten) als er hierom wordt gevraagd. Selecteer uw apparaat wanneer het op het scherm verschijnt. HyperSmart™ start automatisch uw apparaat en past de snelheid en intensiteit aan terwijl u de routine volgt.

SPECIFICATIES

1. Verwisselbare opzetstukken (5)
2. Digitale snelheidsknop
3. Snelheidsindicatoren (6)
4. Aan-/uitknop
5. Druksensorindicatoren
6. Bluetooth®-verbindingsindicator
7. Accuniveau-indicator (ledband)
8. Opladen

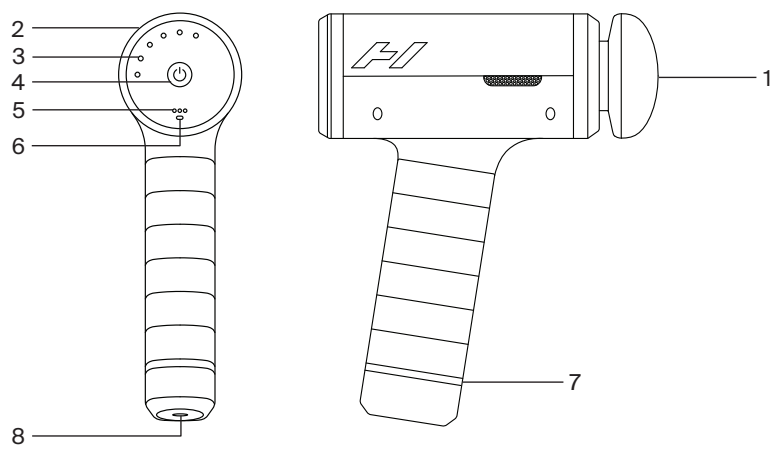

AC-DC-oplader: 100-240 V - 50/60 Hz 0,7A - 18,0 V 1,0 A 18,0 W
Herlaadbare lithium-ionaccu 5000 mAh
Gecertificeerde capaciteit: 14,4V 4650mAh 66,96Wh
Frequentie: Niveau 1 - 1700/28 Hz, Niveau 2 - 1900/32 Hz, Niveau 3 - 2100/35 Hz, Niveau 4 - 2300/38 Hz, Niveau 5 - 2500/42 Hz, Niveau 6 - 2700/45 Hz
Gewicht: 1,13 kg [2,5 lbs]
Temperatuur (in bedrijf): +0°C tot +45°C [+32°F tot +113°F]
Temperatuur (opslag): -20°C tot +25°C [-4°F tot +77°F]

Hyperice, Inc. verklaart hierbij dat de radioapparatuur aanwezig in de Hypervolt, voldoet aan richtlijn 2014/53/EU. De volledige tekst van de EU-conformiteitsverklaring is beschikbaar op het volgende internetadres: https://hyperice.zendesk.com/hc/en-us

Garantie
Dit product wordt gedekt door een beperkte garantie van Hyperice. Ga naar hyperice.com/warranty om de garantie van uw land te bekijken.

Recycling
Kijk op https://hyperice.com/recycling voor informatie over de recycling van deze verpakking.

⚠ ALLEEN VOOR MEXICO

- Dit apparaat is niet bedoeld voor gebruik door personen (met inbegrip van kinderen) met andere of verminderde lichamelijke, zintuiglijke of geestelijke vermogens, of gebrek aan ervaring en kennis, tenzij er toezicht is of ze training over het bedienen van het apparaat hebben gekregen van een persoon die verantwoordelijk is voor hun veiligheid.
- Kinderen moeten onder toezicht staan om ervoor te zorgen dat ze de apparaten niet als speelgoed gebruiken.
- Het apparaat mag alleen opgeladen worden tegen het extra-lage veiligheidsvoltage vermeld op het apparaat.
- Het apparaat mag alleen worden gebruikt met de bijgeleverde oplaadeenheid.
- De accu moet uit het apparaat worden verwijderd voordat het apparaat wordt weggegooid. Het apparaat moet losgekoppeld worden van de oplader wanneer de accu wordt verwijderd. De accu moet eruit gehaald worden voor een veilige afvalverwijdering.
- Aan het gebruik van dit apparaat zijn de volgende twee voorwaarden verbonden: (1) dit apparaat of toestel mag geen schadelijke interferenties veroorzaken en (2) dit apparaat of toestel moet alle ontvangen interferenties accepteren, inclusief interferenties die een ongewenste werking kunnen veroorzaken.

PL

ABY ZMNIEJSZYĆ RYZYKO PORAŻENIA PRĄDEM, POŻARU ORAZ OBRAŻEŃ CIAŁA LUB USZKODZENIA MIENIA, NALEŻY UŻYWAĆ TEGO URZĄDZENIA ZGODNIE Z NASTĘPUJĄCYMI OSTRZEŻENIAMI, PRZESTROGAMI I INSTRUKCJAMI BEZPIECZEŃSTWA.

WAŻNE INSTRUKCJE DOTYCZĄCE BEZPIECZEŃSTWA – INSTRUKCJE ORYGINALNE

Podczas korzystania z urządzenia elektrycznego należy zawsze przestrzegać podstawowych środków ostrożności, w tym następujących
Przed użyciem urządzenia Hypervolt 3 Pro należy przeczytać wszystkie instrukcje.

NIEBEZPIECZEŃSTWO

Aby zmniejszyć ryzyko porażenia prądem:

- Urządzenie należy zawsze odłączać od gniazdka elektrycznego natychmiast po użyciu i przed czyszczeniem.
- Nie sięgać po urządzenie, które wpadło do wody. Natychmiast odłączyć od gniazdka elektrycznego.
- Nie używać podczas kąpieli ani pod prysznicem.
- Nie umieszczać ani nie przechowywać urządzenia w miejscu, w którym może ono spaść lub zostać wciągnięte do wanny lub zlewu. Nie wkładać ani nie wrzucać urządzenia do wody lub innych płynów.

OSTRZEŻENIE

Aby zmniejszyć ryzyko poparzeń, pożaru, porażenia prądem elektrycznym lub obrażeń ciała:

- Podłączone do prądu urządzenie nigdy nie powinno być pozostawione bez nadzoru. Odłączać od gniazdka, gdy urządzenie nie jest używane oraz przed założeniem lub zdjęciem części.
- Nie używać urządzenia pod kocem lub poduszką. Nadmierne nagrzewanie może spowodować pożar, porażenie prądem elektrycznym lub obrażenia ciała.
- Urządzenie może być używane przez dzieci od 8. roku życia oraz przez osoby z ograniczonymi zdolnościami fizycznymi, sensorycznymi lub umysłowymi, albo z brakiem doświadczenia i wiedzy, jeśli zostały poinstruowane lub znajdują się pod nadzorem w zakresie bezpiecznego użytkowania urządzenia i rozumieją związane z tym zagrożenia. Dzieci powinny być nadzorowane, aby upewnić się, że nie bawią się urządzeniem. Dzieciom nie wolno bawić się urządzeniem.
- Urządzenie to powinno być używane wyłącznie zgodnie z jego przeznaczeniem, opisanym w niniejszej instrukcji. Nie należy używać akcesoriów niezalecanych przez producenta.
- Nie wolno używać tego urządzenia, jeśli ma uszkodzony przewód lub wtyczkę, jeśli nie działa prawidłowo, jeśli zostało upuszczone lub uszkodzone lub jeśli zostało zamoczone. W celu sprawdzenia i naprawy urządzenie należy oddać do centrum serwisowego.
- Nie należy przenosić urządzenia za przewód zasilający ani używać go jako uchwytu.
- Przewód należy trzymać z dala od rozgrzanych powierzchni.
- Nie wolno używać urządzenia z zablokowanymi otworami wentylacyjnymi. Otwory wentylacyjne nie mogą być zablokowane kłaczkami, włosami i innymi ciałami, które utrudniają przepływ powietrza.
- Nie wolno upuszczać ani wkładać żadnych przedmiotów do otworów.
- Nie używać na zewnątrz.
- Nie używać w miejscach, w których stosowane są urządzenia aerozolowe lub gdzie podawany jest tlen.
- Nie wolno używać urządzenia na miękkiej powierzchni, takiej jak łóżko lub kanapa, ponieważ otwory wentylacyjne mogą zostać zablokowane.
- Nie używać urządzenia w pobliżu luźnej odzieży lub biżuterii.
- Podczas korzystania z urządzenia długie włosy należy trzymać z dala od niego.
- Czyszczenie i konserwacja nie mogą być wykonywane przez dzieci bez nadzoru.
- Nie odkręcać śrub ani nie podejmować prób demontażu.

- Nie używać urządzenia bez przerwy przez okres dłuższy niż godzina. Po godzinie użytkowania należy odstawić urządzenie na 30 minut. Następnie można z niego znowu korzystać.
- Po naładowaniu i przed użyciem należy odłączyć urządzenie od gniazdka elektrycznego.
- Urządzenie należy stosować wyłącznie zgodnie z instrukcją obsługi.
- Urządzenia Hypervolt 3 Pro należy używać wyłącznie na suchych, czystych powierzchniach ciała, lekko je dociskając i przesuwając po danej okolicy przez około sześćdziesiąt (60) sekund. Urządzenia Hypervolt 3 Pro należy używać wyłącznie na miękkich tkankach ciała. Nie należy używać go na twardych lub kościstych obszarach, w tym na głowie. W przypadku wystąpienia bólu lub dyskomfortu innego niż lekki ból mięśni należy natychmiast przerwać korzystanie z urządzenia Hypervolt 3 Pro. Po użyciu urządzenia Hypervolt 3 Pro mogą pojawić się sińce, niezależnie od ustawienia nacisku. Jeśli tak się stanie, nie należy stosować urządzenia Hypervolt 3 Pro na posiniaczonym obszarze, dopóki zmiana nie zniknie całkowicie. Należy również unikać stosowania urządzenia Hypervolt 3 Pro na sińcach, stłuczeniach, skórze z wysypką, podrażnieniami lub ranami do czasu całkowitego wygojenia. Podczas korzystania z urządzenia Hypervolt 3 Pro należy trzymać palce rąk i nóg, włosy i inne części ciała z dala od tylnej części głowicy mocującej, aby uniknąć pochwycenia lub zaplątania włosów.
- Do ładowania akumulatora należy używać wyłącznie odłączanego zasilacza zawartego w zestawie.
- Hypervolt 3 Pro powinien być używany wyłącznie na obszarach tkanek mięśniowych. Hypervolt 3 Pro nie powinien być używany na twardych lub kostnych obszarach ciała, w tym na głowie i kręgosłupie, bokach lub przedniej części szyi, wewnętrznej pachwinie oraz z tyłu kolana. Proszę natychmiast przerwać używanie Hypervolt 3 Pro w przypadku odczuwania bólu lub dyskomfortu, poza lekkim bólem mięśni. Używanie Hypervolt 3 Pro może powodować siniaki, niezależnie od ustawienia ciśnienia, a jeśli siniaki się pojawią, nie należy używać Hypervolt 3 Pro na posiniaczonej części aż do całkowitego wyleczenia siniaka. Należy również unikać stosowania Hypervolt 3 Pro na wszystkich siniakach, stłuczeniach, wysypkach lub podrażnionych czy uszkodzonych obszarach skóry, aż do ich całkowitego wyleczenia. Podczas korzystania z Hypervolt 3 Pro należy upewnić się, że palce, palce u stóp, włosy oraz inne części ciała są trzymane z dala od tylnej części końcówki urządzenia, aby uniknąć przycięcia lub zaplątania włosów.

Urządzenie Hypervolt 3 Pro należy ładować wyłącznie za pomocą podwójnie izolowanej ładowarki Hyperice 18 V DC (numer modelu MX24Z2-1801000), która została dostarczona wraz z urządzeniem. Urządzenia Hypervolt 3 Pro nie należy ładować przez noc i nie należy pozostawiać go bez nadzoru podczas ładowania lub użytkowania.

Urządzenia Hypervolt 3 Pro ani żadnego innego urządzenia uderzeniowego nie wolno używać bez uprzedniej zgody lekarza, jeśli występuje którykolwiek z poniższych warunków:
- ciąża, cukrzyca z powikłaniami takimi jak neuropatia lub uszkodzenie siatkówki, wszczepiony rozrusznik serca, niedawna operacja lub uraz, epilepsja lub migreny, przepuklina krążka międzykręgowego, spondylolisteza, spondyloliza lub spondyloza, niedawne wymiany stawów, założenie wkładki wewnątrzmacicznej, metalowych szpilek lub płytek bądź też wszelkie obawy dotyczące zdrowia fizycznego. Osoby słabe i dzieci powinny być pod opieką osoby dorosłej podczas korzystania z jakiegokolwiek urządzenia uderzeniowego lub wibracyjnego. Powyższe przeciwwskazania nie oznaczają, że nie można korzystać z urządzenia uderzeniowego lub wibracyjnego, ale zalecamy, aby najpierw skonsultować się z lekarzem. Trwają badania nad wpływem masażu uderzeniowego na określone schorzenia, co może skrócić powyższą listę przeciwwskazań.

Urządzenie Hypervolt 3 Pro zawiera akumulator, który należy zabezpieczyć i oddać do odpowiedniego punktu utylizacji lub recyklingu odpadów elektronicznych.

• W przypadku niewłaściwego użytkowania z akumulatora może wydobywać się ciecz – unikać kontaktu. W przypadku przypadkowego kontaktu przemyć wodą. Jeśli ciecz dostanie się do oczu, niezwłocznie zasięgnąć porady lekarza. Wydobywająca się ciecz może powodować podrażnienia lub oparzenia.
• Nie wystawiaj urządzenia na działanie ognia lub nadmiernej temperatury. Wystawienie na działanie ognia lub temperatury powyżej 130°C może spowodować wybuch.
• Postępuj zgodnie ze wszystkimi instrukcjami dotyczącymi ładowania i nie ładuj urządzenia poza zakresem temperatur określonym w instrukcji. Niewłaściwe ładowanie lub ładowanie poza dopuszczalnym zakresem może uszkodzić akumulator i zwiększyć ryzyko pożaru.
• Serwis powinien być wykonywany przez wykwalifikowany personel serwisowy, używający wyłącznie identycznych części zamiennych. Zapewni to zachowanie bezpieczeństwa produktu.
• Nie modyfikuj ani nie próbuj naprawiać urządzenia, chyba że jest to określone w instrukcji obsługi i konserwacji.

PRZESTROGA

Do użytku domowego i komercyjnego

Niewłaściwe obchodzenie się z akumulatorem umieszczonym w tym urządzeniu może stwarzać ryzyko pożaru lub oparzeń chemicznych. Nie demontować i nie wyrzucać do ognia. Nie demontować, nie podgrzewać do temperatury powyżej 100°C ani nie spalać. Zużyty akumulator należy niezwłocznie wyrzucić. Przechowywać z dala od dzieci.

ZACHOWAĆ NINIEJSZĄ INSTRUKCJĘ

Hypervolt 3 Pro to urządzenie do masażu uderzeniowego, które przekazuje ukierunkowane impulsy ciśnienia, masując mięśnie, łagodząc napięcie, zapewniając relaksujący masaż, przyspieszając rozgrzewkę i regenerację oraz pomagając w utrzymaniu elastyczności i zakresu ruchu.

OBSŁUGA

Włączyć urządzenie Hypervolt 3 Pro, naciskając i przytrzymując przycisk zasilania przez 0,5 sekundy. Po włączeniu urządzenia zaświeci się wskaźnik poziomu naładowania akumulatora (pasek LED) na podstawie uchwytu. Przekręcić cyfrowe pokrętło prędkości, aby zmienić prędkość (1–6). Kontrolki będą wskazywać bieżącą prędkość. Aby wyłączyć urządzenie, wystarczy przytrzymać przycisk zasilania przez 0,5 sekundy.

WYMIANA NASADEK NA GŁOWICĘ

Nasadki można wymieniać tylko po wyłączeniu ustawienia prędkości i zatrzymaniu ruchu głowicy. Aby wymienić nasadki, należy wyciągnąć założoną nasadkę, a następnie włożyć nową bezpośrednio do otworu, mocno ją dociskając.

ŁADOWANIE

Przed pierwszym użyciem akumulator należy ładować przez maksymalnie cztery godziny, niezależnie od tego, czy jest podłączony do urządzenia, czy odłączony. Aby naładować akumulator, należy podłączyć końcówkę DC dostarczonej ładowarki 18 V do portu ładowania w dolnej części akumulatora/uchwytu i podłączyć ładowarkę do gniazdka ściennego. Kolory diod LED odpowiadają poziomowi naładowania — od czerwonego (niski poziom naładowania) do zielonego (pełne naładowanie). Zielony kolor wszystkich diod LED oznacza pełne naładowanie. Akumulator można ładować w dowolnym momencie i przy dowolnym poziomie naładowania. Nie zaleca się całkowitego rozładowywania wskazywanego przez czerwoną diodę LED. Średni czas pracy wynosi ponad 2 godziny w zależności od poziomu prędkości i stosowanego nacisku. Zaleca się ustawienie przełącznika zasilania w pozycji OFF (wył.), gdy urządzenie nie jest używane oraz w czasie przechowywania i w podróży.

CZYSZCZENIE I PRZECHOWYWANIE

Upewnić się, że zasilanie jest wyłączone, a ładowarka nie jest podłączona. Użyć wilgotnej, czystej ściereczki i delikatnie przetrzeć urządzenie Hypervolt 3 Pro. Nieużywane urządzenie należy przechowywać w czystym, chłodnym i suchym miejscu, niewystawionym na działanie promieni słonecznych.

ŁĄCZENIE Z APLIKACJĄ HYPERICE

Aby połączyć urządzenie z aplikacją Hyperice za pośrednictwem Bluetooth®, należy upewnić się, że urządzenie jest włączone i znajduje się w zasięgu telefonu, a w telefonie włączony jest Bluetooth®. Wybrać procedurę w aplikacji Hyperice, a po wyświetleniu komunikatu dotknąć opcji „Scan for Devices” (skanuj w poszukiwaniu urządzeń). Gdy urządzenie pojawi się na ekranie, należy je wybrać. HyperSmart™ automatycznie uruchomi urządzenie i dostosuje prędkość i intensywność w miarę wykonywania zabiegu.

DANE TECHNICZNE

1. Wymienne nasadki na głowicę (5)
2. Cyfrowe pokrętło prędkości
3. Wskaźniki prędkości (6)
4. Przycisk zasilania ON/OFF (wł./wył.)
5. Wskaźniki czujnika nacisku
6. Wskaźnik połączenia Bluetooth®
7. Wskaźnik poziomu naładowania akumulatora (diody LED)
8. Ładowanie

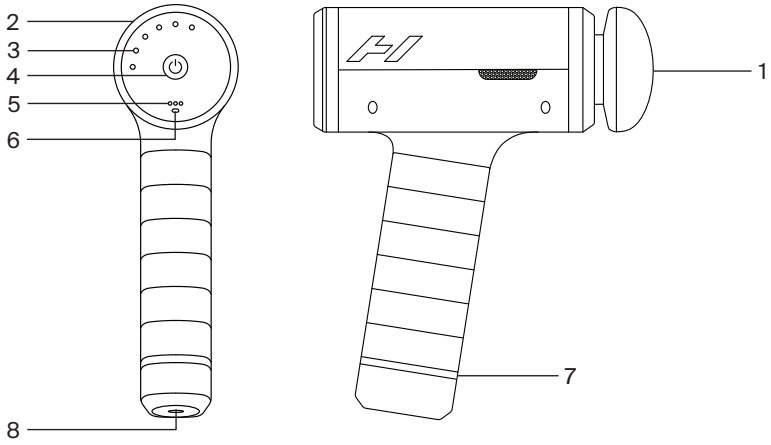

Ładowarka AC/DC: 100–240 V - 50/60 Hz 0,7 A – 18,0 V 1,0 A 18,0 W
Akumulator litowo-jonowy 5000 mAh
Pojemność znamionowa: 14,4V 4650mAh 66,96Wh
Częstotliwość: Poziom 1 – 1700/28 Hz, Poziom 2 – 1900/32 Hz, Poziom 3 – 2100/35 Hz, Poziom 4 – 2300/38 Hz, Poziom 5 – 2500/42 Hz, Poziom 6 – 2700/45 Hz
Waga: 1,13 kg (2,5 lbs)
Temperatura (robocza): od 0°C do +45°C (od +32°F do 113°F)
Temperatura (przechowywania): od -20°C do +25°C (od +4°F do +77°F)

Niniejszym firma Hyperice, Inc. oświadcza, że sprzęt radiowy zawarty w urządzeniu Hypervolt jest zgodny z dyrektywą 2014/53/UE. Pełny tekst deklaracji zgodności UE dostępny jest pod adresem: https: hyperice.zendesk.com/hc/en-us

Gwarancja
Produkt jest objęty ograniczoną gwarancją firmy Hyperice. Prosimy odwiedzić stronę hyperice.com/warranty, aby zapoznać się z gwarancją obowiązującą w danym kraju.

Recykling
Informacje na temat recyklingu tego opakowania można znaleźć na stronie https://hyperice.com/recycling.

⚠ DOTYCZY WYŁĄCZNIE MEKSYKU

- Urządzenie to nie jest przeznaczone do użytku przez osoby (w tym dzieci) o upośledzonych lub ograniczonych zdolnościach fizycznych, sensorycznych lub umysłowych ani nieposiadające odpowiedniego doświadczenia lub wiedzy, chyba że będą nadzorowane lub zostaną poinstruowane w zakresie korzystania z urządzenia przez osobę odpowiedzialną za ich bezpieczeństwo.
- Dzieci powinny znajdować się pod nadzorem, aby upewnić się, że nie bawią się urządzeniem.
- Urządzenie może być zasilane wyłącznie bezpiecznym, bardzo niskim napięciem wskazanym na urządzeniu.
- Urządzenie może być używane wyłącznie z dołączoną do niego ładowarką.
- Przed utylizacją urządzenia należy wyjąć z niego akumulatora. Podczas wyjmowania akumulatora urządzenie nie może być podłączone do ładowarki. Akumulator należy wyjąć w celu przeprowadzenia bezpiecznej utylizacji.
- Działanie tego sprzętu podlega następującym dwóm warunkom: (1) urządzenie nie może powodować szkodliwych zakłóceń; oraz (2) urządzenie musi akceptować wszelkie odbierane zakłócenia, w tym zakłócenia mogące powodować niepożądane działanie.

PT-PT

PARA REDUZIR OS RICOS DE CHOQUE ELÉTRICO, INCÊNDIO, FERIMENTOS PESSOAIS OU DANOS MATERIAIS, ESTE DISPOSITIVO DEVE SER UTILIZADO EM CONFORMIDADE COM OS SEGUINTES AVISOS, ADVERTÊNCIAS E INSTRUÇÕES DE SEGURANÇA.

INSTRUÇÕES DE SEGURANÇA IMPORTANTES - INSTRUÇÕES ORIGINAIS

Ao utilizar um aparelho elétrico, devem ser sempre seguidas precauções básicas, incluindo as seguintes
Leia todas as instruções antes de utilizar o Hypervolt 3 Pro.

PERIGO

Para reduzir o risco de choque elétrico:

- Desligue sempre este dispositivo da tomada elétrica imediatamente após a sua utilização e antes de o limpar.
- Não tente alcançar um dispositivo que tenha caído para dentro de água. Desligue-o imediatamente da tomada elétrica.
- Não utilize o dispositivo enquanto toma banho ou um duche.
- Não coloque nem armazene o dispositivo num local de onde possa cair ou ser puxado para dentro de uma banheira ou lavatório. Não coloque o dispositivo dentro de água, nem o deixe cair dentro de água ou outro líquido.

AVISO

Para reduzir o risco de queimaduras, incêndio, choques elétricos ou ferimentos a pessoas:

- Um dispositivo nunca deve ser deixado sem supervisão quando está ligado. Desligue-o da tomada quando não estiver em utilização e antes de instalar ou retirar peças.
- Não opere o dispositivo por baixo de um cobertor ou almofada. Pode ocorrer um aquecimento excessivo e causar um incêndio, choque elétrico ou ferimentos a pessoas.
- Este aparelho pode ser utilizado por crianças com 8 anos ou mais e por pessoas com capacidades físicas, sensoriais ou mentais reduzidas ou falta de experiência e conhecimento, desde que tenham recebido supervisão ou instruções quanto à utilização segura do aparelho e compreendam os riscos envolvidos. As crianças devem ser supervisionadas para garantir que não brincam com o aparelho. As crianças não devem brincar com o aparelho.
- Utilize este dispositivo apenas para a sua utilização prevista, conforme descrito neste manual. Não utilize acessórios não recomendados pelo fabricante.
- Nunca opere este dispositivo caso tenha um cabo ou ficha danificados, se não estiver a funcionar corretamente, se tiver sido deixado cair ou estiver danificado, ou se tiver ficado molhado. Devolva o dispositivo a um centro de assistência para ser examinado e reparado.
- Não transporte este dispositivo pelo cabo de alimentação nem utilize o cabo como uma pega.
- Mantenha o cabo afastado de superfícies aquecidas.
- Nunca opere o dispositivo com as aberturas de ar obstruídas. Mantenha as aberturas de ar livres de cotão, cabelo ou de qualquer substância que possa dificultar o fluxo de ar.
- Nunca deixe cair ou insira qualquer objeto dentro de qualquer abertura.
- Não o utilize no exterior.
- Não opere o dispositivo quando estiverem a ser utilizados dispositivos de aerossol (pulverizadores) ou em locais onde esteja a ser administrado oxigénio.
- Nunca opere sobre uma superfície macia, tal como uma cama ou sofá, onde as aberturas de ar possam ficar obstruídas.
- Não utilize o dispositivo próximo de roupas largas ou joalharia.

- Mantenha os cabelos longos afastados do dispositivo quando este está a ser utilizado.
- A limpeza e a manutenção feitas pelo utilizador não devem ser feita por crianças sem supervisão.
- Não remova parafusos nem tente desmontar o dispositivo.
- Não opere continuamente durante mais de uma hora. Após uma hora de utilização, deixe o dispositivo repousar durante 30 minutos antes de o voltar a utilizar.
- Desligue o dispositivo da tomada de corrente após o carregamento e antes de o utilizar.
- Utilize o dispositivo apenas em conformidade com as Instruções de Operação.
- Quando utilizar o Hypervolt 3 Pro, utilize-o apenas em superfícies secas e limpas do corpo, pressionando ligeiramente e movendo-o ao longo do corpo durante aproximadamente sessenta (60) segundos por região. O Hypervolt 3 Pro só deve ser utilizado em áreas de tecidos moles do corpo e não deve ser utilizado em quaisquer áreas duras ou ósseas do corpo, incluindo a cabeça. Interrompa imediatamente a utilização do Hypervolt 3 Pro se sentir qualquer dor ou desconforto, para além de uma ligeira dor muscular. Podem ocorrer nódoas negras com a utilização da Hypervolt 3 Pro, independentemente da definição da pressão, e se ocorrerem nódoas negras, não deve utilizar a Hypervolt 3 Pro na área magoada até a nódoa negra ter desaparecido completamente. A utilização do Hypervolt 3 Pro deve também ser evitada sobre todas as áreas com nódoas negras, erupções, irritações ou com ferimentos da pele, até estas estarem totalmente curadas. Quando utilizar o Hypervolt 3 Pro, certifique-se de que mantém os dedos das mãos e dos pés, o cabelo e outras partes do corpo afastados da parte de trás da cabeça do acessório, para evitar entalar o cabelo ou beliscaduras.
- Para recarregar a bateria, utilize apenas a fonte de alimentação amovível fornecida com este aparelho
- O Hypervolt 3 Pro deve ser usado apenas nas áreas de tecido muscular. O Hypervolt 3 Pro não deve ser usado em áreas duras ou ósseas do corpo, incluindo a cabeça e a coluna vertebral, os lados ou a frente do pescoço, a virilha interna ou a parte de trás do joelho. Por favor, pare imediatamente de usar o Hypervolt 3 Pro ao sentir qualquer dor ou desconforto, exceto dores musculares leves. Podem ocorrer hematomas pelo uso do Hypervolt 3 Pro, independentemente da configuração de pressão, e se ocorrerem hematomas, você não deve usar o Hypervolt 3 Pro na área machucada até que o hematoma esteja completamente cicatrizado. O uso do Hypervolt 3 Pro também deve ser evitado em todos os hematomas, contusões, erupções cutâneas ou áreas irritadas ou lesionadas da pele até que estejam totalmente curadas. Ao usar o Hypervolt 3 Pro, certifique-se de manter os dedos, os dedos dos pés, os cabelos e outras partes do corpo afastados da parte de trás da cabeça do acessório para evitar beliscões ou enrosco de cabelo.

O Hypervolt 3 Pro apenas deve ser carregado com o carregador Hyperice de 18VCC com duplo isolamento (número de modelo MX24Z2-1801000) que foi fornecido com o dispositivo. Não carregue o Hypervolt 3 Pro durante a noite nem o deixe sem supervisão ao carregar ou quando em utilização.

Não utilize o Hypervolt 3 Pro, ou qualquer dispositivo de percussão, sem primeiro obter a aprovação do seu médico, caso exista algum das seguintes situações:

- Gravidez, diabetes com complicações tais como neuropatia ou danos na retina, a utilização de pacemakers, cirurgia ou ferimentos recentes, epilepsia ou enxaquecas, hérnias discais, espondilolistese, espondilólise, ou espondilose, substituições recentes de articulações ou DIUs, pinos ou placas metálicas ou quaisquer preocupações sobre a sua saúde física. Os indivíduos frágeis e as crianças devem ser acompanhados por um adulto ao utilizarem qualquer dispositivo de percussão ou vibração. Estas contraindicações não significam que não possa utilizar um dispositivo de percussão ou vibração, mas aconselhamos que, antes de o fazer, consulte o seu médico. Estão em curso investigações sobre os efeitos das massagens de percussão em doenças específicas que podem resultar na redução da lista de contraindicações incluída acima.

O Hypervolt 3 Pro contém uma bateria, que deve ser eliminada em segurança numa instalação de resíduos eletrónicos ou de reciclagem adequada.

• Em condições inadequadas, pode haver vazamento de líquido da bateria; evite o contato. Se houver contato acidental, lave com água. Se o líquido entrar em contato com os olhos, procure ajuda médica. O líquido vazado pode causar irritação ou queimaduras.
• Não exponha o aparelho ao fogo ou a temperaturas excessivas. A exposição ao fogo ou a temperaturas acima de 130°C pode causar explosão.
• Siga todas as instruções de carregamento e não carregue o aparelho fora da faixa de temperatura especificada nas instruções. O carregamento incorreto ou fora da faixa indicada pode danificar a bateria e aumentar o risco de incêndio.
• A manutenção deve ser realizada por um técnico qualificado, utilizando apenas peças de reposição idênticas. Isso garantirá a segurança do produto.
• Não modifique nem tente consertar o aparelho, exceto conforme indicado no manual de uso e manutenção.

CUIDADO

Para uso doméstico e comercial

A bateria utilizada neste dispositivo poderá representar um risco de incêndio ou de queimaduras químicas, se for manuseada de forma incorreta. Não desmontar e não descartar no fogo. Não desmonte, não aqueça acima de 100 ºC nem elimine a bateria por incineração. Elimine imediatamente a bateria usada. Mantenha-a afastada de crianças.

GUARDE ESTAS INSTRUÇÕES

O Hypervolt 3 Pro é um dispositivo de massagem de percussão portátil que fornece impulsos de pressão direcionados para cuidar dos músculos, aliviar a tensão, proporcionar uma massagem relaxante, acelerar o aquecimento e a recuperação e ajudar a manter a flexibilidade e a amplitude de movimentos.

OPERAÇÃO

LIGUE o Hypervolt 3 Pro premindo e mantendo premido o botão para ligar/desligar a alimentação durante 0,5 segundos. Logo que o dispositivo esteja ligado, o indicador do nível da bateria (banda LED) na base do punho irá acender-se. Rode o seletor digital de velocidade para alterar as velocidades (1-6). As luzes irão indicar a velocidade atual. Para desligar, basta manter premido o botão para ligar/desligar durante 0,5 segundos.

MUDAR OS ACESSÓRIOS DA CABEÇA

Mude os acessórios apenas depois da regulação da velocidade estar na posição desligada e o acessório da cabeça ter parado de se mover. Para mudar os acessórios da cabeça, puxe o acessório da cabeça existente para fora para o retirar e insira a cabeça pretendida diretamente na abertura, empurrando-a com firmeza.

CARREGAMENTO

Carregue totalmente a bateria durante um máximo de quatro horas antes da primeira utilização com a bateria ligada ou desligada do dispositivo. Para carregar, ligue a extremidade CC do carregador de 18V fornecido à porta de carregamento na parte inferior da bateria/manípulo e ligue o carregador a uma tomada de parede. As cores da banda de luz LED correspondem ao nível de carregamento, indo de vermelho (baixo) até verde (totalmente carregado). A carga completa é indicada quando a banda LED permanece verde e totalmente iluminada. A bateria pode ser recarregada em qualquer altura e em qualquer nível de bateria. Não é recomendável esgotar totalmente a bateria até ao nível do LED vermelho. O tempo médio de funcionamento é superior a 2 horas, dependendo do nível de velocidade e da pressão aplicada durante a utilização. Recomenda-se que comute a posição do interruptor de Ligar/Desligar para a posição DESLIGADA quando o dispositivo não estiver a ser utilizado ou durante o armazenamento e as deslocações.

LIMPEZA E ARMAZENAMENTO

Certifique-se de que o dispositivo está DESLIGADO e que o carregador da bateria não está ligado. Utilize um pano húmido e limpo e limpe suavemente o Hypervolt 3 Pro. Guarde-o num local limpo, fresco e seco, não exposto à luz solar direta quando não estiver em utilização.

ESTABELECER LIGAÇÃO À APP HYPERICE

Para ligar o seu dispositivo à app Hyperice através de Bluetooth®, certifique-se de que o seu dispositivo está ligado, o Bluetooth® está ativado no seu telefone e que o seu dispositivo está a uma curta distância. Selecione uma rotina dentro da app Hyperice e, se solicitado, toque em “Scan for Devices” (Procurar dispositivos). Selecione o seu dispositivo quando este surgir no ecrã. O HyperSmart™ inicia automaticamente o seu dispositivo e ajusta a velocidade e a intensidade à medida que segue a rotina.

ESPECIFICAÇÕES

1. Acessórios de cabeça intercambiáveis (5)
2. Seletor digital de velocidade
3. Indicadores de velocidade (6)
4. Botão para LIGAR/DESLIGAR
5. Indicadores do sensor de pressão
6. Indicador de ligação Bluetooth®
7. Indicador do nível da bateria (banda LED)
8. Carregamento

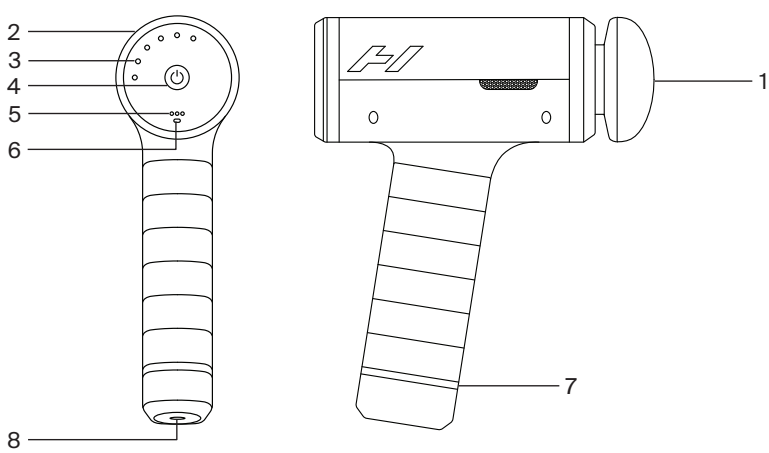

Carregador CA/CC: 100-240V - 50/60Hz 0,7A - 18,0V 1,0A 18,0 W
Bateria recarregável de iões de lítio 5000mAh
Capacidade Nominal: 14,4V 4650mAh 66,96Wh
Frequência: Nível 1 - 1700/28 Hz, Nível 2 - 1900/32 Hz, Nível 3 - 2100/35 Hz,
Nível 4 - 2300/38 Hz, Nível 5 - 2500/42 Hz, Nível 6 - 2700/45 Hz
Peso: 1,13 kg [2,5 lbs]
Temperatura (operação): +0 °C a +45 °C [+32 °F a +113 °F]
Temperatura (armazenamento): +20 °C a +25 °C [+4 °F a +77 °F]

Pelo presente, a Hyperice, Inc. declara que o equipamento de rádio contido no Hypervolt está em conformidade com a Diretiva 2014/53/UE. O texto integral da declaração de conformidade da UE está disponível no seguinte endereço da Internet: https://hyperice.zendesk.com/hc/en-us

Garantia
Este produto está coberto por uma garantia limitada da Hyperice. Visite o site hyperice.com/warranty para ver as condições da garantia aplicável no seu país.

Reciclagem
Visite o site https://hyperice.com/recycling para obter informações sobre a reciclagem desta embalagem.

⚠ APENAS PARA O MÉXICO

- Este aparelho não se destina a ser utilizado por pessoas (incluindo crianças) cujas capacidades físicas, sensoriais ou mentais sejam diferentes ou reduzidas, ou que não tenham experiência ou conhecimentos, exceto se essas pessoas tiverem recebido supervisão ou formação sobre a utilização do aparelho por uma pessoa responsável pela sua segurança.
- As crianças devem ser supervisionada para garantir que não utilizam os dispositivos como brinquedos.
- O aparelho só deve ser alimentado com a tensão extra-baixa de segurança indicada no aparelho.
- O aparelho só pode ser utilizado com a unidade de carregamento fornecida com o aparelho.
- A bateria deve ser retirada do aparelho antes de ser eliminada. O aparelho deve ser desligado do carregador quando a bateria é retirada. A bateria é retirada para ser eliminada de forma segura.
- A operação deste equipamento está sujeita às duas condições seguintes: (1) este equipamento ou dispositivo não pode causar interferências prejudiciais e (2) este equipamento ou dispositivo deve aceitar quaisquer interferências, incluindo interferências que possam causar um funcionamento indesejado.

RO

PENTRU REDUCEREA RISCULUI DE ELECTROCUTARE, INCENDIU, VĂTĂMĂRI CORPORALE SAU DAUNE MATERIALE, ACEST DISPOZITIV TREBUIE SĂ FIE UTILIZAT ÎN CONFORMITATE CU URMĂTOARELE AVERTIZĂRI, ATENȚIONĂRI ȘI INSTRUCȚIUNI DE SIGURANȚĂ.

INSTRUCȚIUNI IMPORTANTE PRIVIND SIGURANȚA – TRADUCERE A INSTRUCȚIUNILOR ORIGINALE

Când folosiți un aparat electric, trebuie urmate întotdeauna măsurile de precauție de bază, inclusiv următoarele
Citiți toate instrucțiunile înainte de a folosi Hypervolt 3 Pro.

PERICOL

Pentru a reduce riscul de electrocutare:

- Deconectați întotdeauna dispozitivul de la priza electrică imediat după utilizare și înainte de a-l curăța.
- Nu atingeți un dispozitiv care a căzut în apă. Scoateți-l imediat din priză.
- Nu îl folosiți în timp ce faceți baie sau sub duș.
- Nu așezați și nu depozitați dispozitivul într-un loc de unde poate să cadă sau să fie tras într-o cadă sau chiuvetă. Nu-l așezați și nu-l scăpați în apă sau în alt lichid.

AVERTIZARE

Pentru a reduce riscul de arsuri, incendiu, electrocutare sau leziuni corporale:

- Nu lăsați niciodată dispozitivul nesupravegheat atunci când este conectat. Deconectați dispozitivul de la priza electrică atunci când nu îl utilizați și înainte de a-l purta sau de a îndepărta anumite componente.
- Nu utilizați sub pătură sau pernă. Aparatul se poate încălzi excesiv și poate cauza incendii, electrocutare sau vătămări corporale.
- Acest dispozitiv poate fi utilizat de copii cu vârsta de 8 ani și peste și de persoane cu capacități fizice, senzoriale sau mentale reduse ori cu lipsă de experiență și cunoștințe, dacă au fost supravegheate sau instruite cu privire la utilizarea dispozitivului în siguranță și înțeleg pericolele implicate. Copiii trebuie supravegheați pentru a se asigura că nu se joacă cu dispozitivul. Copiii nu trebuie să se joace cu dispozitivul.
- Folosiți acest dispozitiv doar în scopul prevăzut, conform descrierii din acest manual. Nu folosiți accesorii care nu au fost recomandate de producător.
- Nu utilizați niciodată acest dispozitiv dacă are un cablu sau ștecăr deteriorat, dacă nu funcționează corespunzător, dacă a fost scăpat pe jos sau dacă s-a deteriorat sau udat. Duceți dispozitivul la un centru de service pentru verificare și reparare.
- Nu transportați acest dispozitiv ținându-l de cablul de alimentare și nu folosiți cablul ca mâner.
- Țineți cablul departe de suprafețele încălzite.
- Nu folosiți niciodată dispozitivul dacă ieșirile de aer sunt blocate. Păstrați ieșirile de aer curate, fără scame, fire de păr sau orice substanță care poate împiedica circulația aerului.
- Nu scăpați și nu introduceți niciodată niciun obiect în oricare dintre ieșiri.
- Nu îl folosiți în aer liber.
- Nu îl utilizați acolo unde sunt folosite dispozitive cu aerosoli (spray) sau unde este administrat oxigen.
- Nu utilizați niciodată pe o suprafață moale, precum un pat sau o canapea, deoarece ieșirile de aer pot fi obstrucționate.
- Nu utilizați niciodată dispozitivul aproape de haine largi sau de bijuterii lungi.
- Țineți părul lung la distanță de dispozitiv atunci când acesta este utilizat.

- Activitățile de curățare și întreținere de către utilizator nu trebuie efectuate de către copii nesupravegheați.
- Nu îndepărtați șuruburile și nu încercați să dezasamblați.
- Nu-l utilizați în mod continuu pentru mai mult de o oră. După o oră de utilizare, lăsați dispozitivul în repaus timp de 30 de minute înainte de a-l utiliza din nou.
- Scoateți dispozitivul din priză după încărcare și înainte de a-l utiliza.
- Utilizați dispozitivul doar în conformitate cu instrucțiunile de utilizare.
- Utilizați Hypervolt 3 Pro doar pe suprafețe uscate și curate ale corpului, apăsându-l ușor și deplasându-l pe corp timp de aproximativ șaizeci (60) de secunde în fiecare zonă. Hypervolt 3 Pro trebuie utilizat doar pe zonele cu țesut moale ale corpului și nu trebuie folosit pe zonele tari sau osoase, inclusiv pe cap. Întrerupeți imediat utilizarea dispozitivului Hypervolt 3 Pro dacă simțiți durere sau disconfort, în afară de o ușoară durere musculară. Utilizarea dispozitivului Hypervolt 3 Pro poate duce la apariția echimozelor, indiferent de setarea de presiune. Dacă apar echimoze, nu utilizați Hypervolt 3 Pro pe zona respectivă până la vindecarea completă a echimozei. Nu utilizați Hypervolt 3 Pro pe echimoze, contuzii, iritații sau zone cu leziuni sau erupții cutanate, până la vindecarea completă a acestora. Când utilizați Hypervolt 3 Pro, aveți grijă să țineți degetele de la mâini și de la picioare, părul și ale părți ale corpului departe de spatele capului accesoriului, pentru a evita prinderea sau încurcarea părului.
- Pentru reîncărcarea bateriei, utilizați doar unitatea de alimentare detașabilă, furnizată împreună cu acest dispozitiv.
- Hypervolt 3 Pro trebuie utilizat numai pe zonele cu țesut muscular. Hypervolt 3 Pro nu trebuie folosit pe zone dure sau osoase ale corpului, inclusiv capul și coloana vertebrală, părțile laterale sau fața gâtului, zona inghinală interioară sau spatele genunchiului. Vă rugăm să opriți imediat utilizarea Hypervolt 3 Pro dacă simțiți orice durere sau disconfort, cu excepția durerii musculare ușoare. Pot apărea vânătăi în urma utilizării Hypervolt 3 Pro, indiferent de setarea presiunii, iar dacă apar vânătăi, nu trebuie să folosiți Hypervolt 3 Pro pe zona afectată până când vânătaia nu este complet vindecată. De asemenea, trebuie evitată utilizarea Hypervolt 3 Pro pe toate vânătăile, contuziile, erupțiile cutanate sau zonele iritate ori rănite ale pielii până când acestea se vindecă complet. Când folosiți Hypervolt 3 Pro, asigurați-vă că țineți degetele, degetele de la picioare, părul și alte părți ale corpului departe de partea din spate a capului dispozitivului pentru a evita prinderea sau încâlcirea părului.

Hypervolt 3 Pro trebuie încărcat folosind doar încărcătorul Hyperice cu dublă izolație, de 18 V c.c. (numărul de model MX24Z2-1801000), furnizat împreună cu dispozitivul. Nu lăsați dispozitivul Hypervolt 3 Pro la încărcat peste noapte și nu îl lăsați nesupravegheat în timpul încărcării sau utilizării.

Nu folosiți Hypervolt 3 Pro și niciun alt dispozitiv cu percuție fără a obține mai întâi aprobarea medicului dvs., dacă vă aflați într-una dintre următoarele situații:
- sarcină, diabet cu complicații precum neuropatie sau deteriorarea retinei, existența unor stimulatoare cardiace, intervenție chirurgicală sau leziune recentă, epilepsie sau migrene, hernie de disc, spondilolisteză, spondiloliză sau spondiloză, proteze recente de articulații sau dispozitive intrauterine, șuruburi sau plăcuțe metalice, sau dacă aveți alte probleme legate de sănătatea fizică. Persoanele fragile și copiii trebuie supravegheați de un adult atunci când folosesc orice dispozitiv cu vibrații sau cu percuție. Aceste contraindicații nu înseamnă că nu veți putea utiliza un dispozitiv cu vibrații sau cu percuție, însă vă sfătuim să vă consultați medicul înainte. Se desfășoară cercetări privind efectele masajului cu percuție asupra anumitor afecțiuni medicale, ce pot avea ca rezultat diminuarea listei de contraindicații prezentată mai sus.

Hypervolt 3 Pro include o baterie care trebuie eliminată în siguranță, într-un centru adecvat de eliminare sau reciclare a deșeurilor electronice.

• În condiții de utilizare abuzivă, din baterie poate fi eliberat un lichid; evitați contactul. În caz de contact accidental, clătiți cu apă. Dacă lichidul intră în contact cu ochii, solicitați asistență medicală. Lichidul poate provoca iritații sau arsuri.
• Nu expuneți aparatul la foc sau temperaturi excesive. Expunerea la foc sau la temperaturi de peste 130°C poate provoca o explozie.
• Urmați toate instrucțiunile de încărcare și nu încărcați aparatul în afara intervalului de temperatură specificat în instrucțiuni. Încărcarea incorectă sau în afara intervalului poate deteriora bateria și crește riscul de incendiu.
• Întreținerea trebuie efectuată doar de către personal calificat, utilizând doar piese de schimb identice. Aceasta va asigura menținerea siguranței produsului.
• Nu modificați și nu încercați să reparați aparatul, cu excepția cazurilor indicate în instrucțiunile de utilizare și întreținere.

ATENȚIE

Pentru uz casnic și comercial

Bateria folosită în acest dispozitiv poate prezenta risc de incendiu sau arsuri chimice dacă nu este manevrată

cu grijă. Nu demontați și nu aruncați în foc. Nu dezasamblați, nu încălziți la peste 100 °C și nu aruncați în foc. Eliminați corect bateria utilizată. A nu se lăsa la îndemâna copiilor.

PĂSTRAȚI ACESTE INSTRUCȚIUNI

Hypervolt 3 Pro este un dispozitiv manual de masaj prin percuție, care aplică impulsuri direcționate de presiune, pentru întreținere musculară, detensionare și masaj relaxant; de asemenea, accelerează încălzirea și recuperarea și ajută la menținerea flexibilității și a amplitudinii de mișcare.

FUNCȚIONARE

Porniți Hypervolt 3 Pro apăsând lung butonul de pornire/oprire timp de 0,5 secunde. Când dispozitivul este pornit, indicatorul pentru nivelul bateriei (banda cu LED-uri) de la baza mânerului se va aprinde. Rotiți selectorul digital pentru a modifica viteza (1-6). Luminile vor indica viteza curentă. Pentru a opri dispozitivul, mențineți pur și simplu apăsat butonul de pornire/oprire timp de 0,5 secunde.

SCHIMBAREA ACCESORIILOR PENTRU CAP

Schimbați accesoriile doar după ce ați oprit setarea de viteză și după ce accesoriul pentru cap nu se mai mișcă. Pentru a schimba accesoriile pentru cap, trageți de accesoriul existent în afară pentru a-l scoate și introduceți capul dorit direct în deschidere, împingându-l cu putere.

ÎNCĂRCARE

Înainte de prima utilizare, încărcați complet bateria timp de până la patru ore, cu bateria atașată sau nu la dispozitiv. Pentru încărcare, conectați capătul c.c. al încărcătorului de 18 V furnizat la portul de încărcare din partea inferioară a bateriei/mânerului și conectați încărcătorul la o priză de perete. Culorile benzii de lumini LED corespund nivelului de încărcare, de la roșu (nivel scăzut) la verde (încărcare completă). Când banda cu LED-uri rămâne verde și complet aprinsă, încărcarea este completă. Bateria poate fi reîncărcată oricând și la orice nivel. Nu este recomandat să consumați complet bateria, până la nivelul de culoare roșie al LED-ului. Durata medie de funcționare este de peste 2 ore, în funcție de nivelul de viteză și de presiunea aplicată în timpul utilizării.
Se recomandă să setați comutatorul de oprire/pornire pe poziția Oprit atunci când nu utilizați dispozitivul sau în timpul depozitării și al transportului.

CURĂȚAREA ȘI DEPOZITAREA

Asigurați-vă că dispozitivul este oprit și că încărcătorul bateriei nu este conectat. Ștergeți ușor dispozitivul Hypervolt 3 Pro cu o cârpă curată și umedă. Când nu este utilizat, depozitați dispozitivul într-un loc curat, răcoros și uscat, ferit de lumina directă a soarelui.

CONECTAREA LA APLICAȚIA HYPERICE

Pentru a conecta dispozitivul la aplicația Hyperice prin Bluetooth®, asigurați-vă că dispozitivul este pornit, că opțiunea Bluetooth® este activată pe telefon și că dispozitivul se află în imediata apropiere. Selectați o rutină din aplicația Hyperice atunci când se afișează mesajul „Scan for devices” (Căutare dispozitive). Selectați dispozitivul atunci când acesta apare pe ecran. HyperSmart™ va porni automat dispozitivul și va ajusta viteza și intensitatea pe măsură ce desfășurați rutina.

SPECIFICAȚII

1. Accesorii interschimbabile pentru cap (5)
2. Selector digital pentru viteză
3. Indicatoare de viteză (6)
4. Buton de pornire/oprire
5. Indicatoare ale senzorului de presiune
6. Indicator de conexiune Bluetooth®
7. Indicator LED pentru nivelul bateriei (bandă cu LED-uri)
8. Încărcare

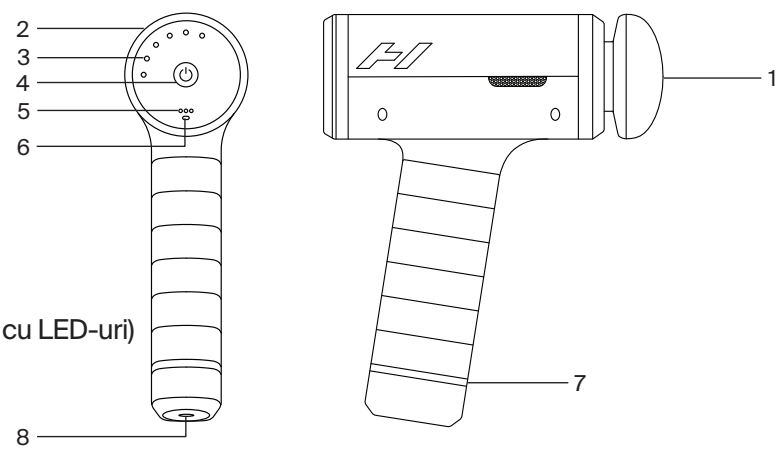

Încărcător c.a.-c.c.: 100–240 V - 50/60 Hz 0,7 A - 18,0 V 1,0 A 18,0 W
Baterie reîncărcabilă litiu-ion 5000 mAh
Capacitate nominală: 14,4V 4650mAh 66,96Wh
Frecvență: Nivelul 1 - 1700/28 Hz, Nivelul 2 - 1900/32 Hz, Nivelul 3 - 2100/35 Hz,
Nivelul 4 - 2300/38 Hz, Nivelul 5 - 2500/42 Hz, Nivelul 6 - 2700/45 Hz
Greutate: 1,13 kg (2,5 lbs)
Temperatură (utilizare): între +0 °C și +45 °C (între +32 °F și 113 °F)
Temperatură (depozitare): între -20 °C și +25 °C (între -4 °F și +77 °F)

Prin prezenta, Hyperice, Inc. declară că echipamentul radio pe care îl include Hypervolt este în conformitate cu Directiva 2014/53/UE. Textul complet al declarației de conformitate UE este disponibil la următoarea adresă de internet: https:hyperice.zendesk.com/hc/en-us

Garanție
Acest produs este acoperit de o garanție limitată din partea Hyperice. Pentru a consulta garanția din țara dvs., accesați hyperice.com/warranty.

Reciclarea
Accesați https://hyperice.com/recycling pentru informații despre reciclarea acestui ambalaj.

⚠ DOAR PENTRU MEXIC

- Dispozitivul nu este conceput pentru a fi utilizat de către persoane (inclusiv copii) cu capacități fizice, senzoriale sau mintale diferite sau reduse, ori care nu au cunoștințe sau experiență, cu excepția cazului în care acestor persoane li s-au furnizat instrucțiuni privind utilizarea dispozitivului sau sunt supravegheate de o persoană răspunzătoare pentru siguranța lor.
- Copiii trebuie supravegheați pentru a vă asigura că nu folosesc dispozitivele pentru a se juca.
- Dispozitivul trebuie pornit doar la tensiunea foarte joasă, de siguranță, indicată pe dispozitiv.
- Dispozitivul trebuie utilizat doar cu unitatea încărcătorului, furnizată împreună cu dispozitivul.
- Înainte de eliminare, bateria trebuie scoasă din dispozitiv. Dispozitivul trebuie deconectat de la încărcător atunci când scoateți bateria. Scoateți bateria pentru a elimina în siguranță.
- Operarea acestui echipament se realizează sub rezerva următoarelor două condiții: (1) acest echipament sau dispozitiv nu poate să provoace interferențe dăunătoare și (2) acest echipament sau dispozitiv trebuie să accepte orice interferențe, inclusiv interferențele care pot provoca o funcționare nedorită.

SK

NA ZNÍŽENIE RIZÍK ÚRAZU ELEKTRICKÝM PRÚDOM, POŽIARU A ZRANENIA OSOB ALEBO POŠKODENIA MAJETKU SA TOTO ZARIADENIE MUSÍ POUŽÍVAŤ V SÚLADE S NASLEDUJÚCIMI VÝSTRAHAMI, UPOZORNENIAMI A BEZPEČNOSTNÝMI POKYNMI.

DÔLEŽITÉ BEZPEČNOSTNÉ POKYNY – ORIGINÁLNE POKYNY

Pri používaní elektrického spotrebiča je vždy potrebné dodržiavať základné bezpečnostné opatrenia, vrátane nasledujúcich
Pred použitím zariadenia Hypervolt 3 Pro si prečítajte všetky pokyny.

NEBEZPEČENSTVO

Aby ste znížili riziko úrazu elektrickým prúdom:

- Ihneď po použití a pred čistením odpojte toto zariadenie z elektrickej zásuvky.
- Nesiahajte na zariadenie, ktoré spadlo do vody. Okamžite ho odpojte.
- Nepoužívajte pri kúpaní ani sprchovaní.
- Neumiestňujte ani neskladujte zariadenie tam, kde by mohlo spadnúť alebo byť vtiahnuté do vane alebo umývadla. Zariadenie neklaďte ani nenechajte spadnúť do vody alebo inej tekutiny.

VÝSTRAHA

Aby ste znížili riziko popálenia, požiaru, úrazu elektrickým prúdom alebo zranenia osôb:

- Toto zariadenie nikdy nesmie zostať bez dozoru, keď je zapojené. Vytiahnite zástrčku zo zásuvky, keď zariadenie nepoužívate a pred nasadením alebo odstránením príslušenstva.
- Nepoužívajte pod prikrývkou alebo vankúšom. Môže dôjsť k nadmernému zahrievaniu a požiaru, úrazu elektrickým prúdom alebo zraneniu osôb.
- Toto zariadenie môžu používať deti od 8 rokov a staršie a osoby so zníženými fyzickými, zmyslovými alebo mentálnymi schopnosťami alebo s nedostatkom skúseností a vedomostí, ak boli poučené alebo pod dohľadom týkajúcim sa bezpečného používania zariadenia a rozumejú rizikám, ktoré z toho vyplývajú. Deti by mali byť pod dohľadom, aby sa zabezpečilo, že sa so zariadením nehrajú. Deti sa nesmú so zariadením hrať.
- Toto zariadenie používajte iba na účely, na ktoré je určené, ako je uvedené v tomto návode. Nepoužívajte príslušenstvo, ktoré neodporúča výrobca.
- Toto zariadenie nikdy nepoužívajte, ak má poškodený kábel alebo zástrčku, ak nefunguje správne, ak spadlo alebo je poškodené, alebo ak je mokré. Zašlite zariadenie do servisného strediska na kontrolu a opravu.
- Neprenášajte toto zariadenie za napájací kábel ani ho nepoužívajte ako držadlo.
- Kábel udržujte mimo horúcich povrchov.
- Nikdy neprevádzkujte zariadenie so zablokovanými vzduchovými otvormi. Udržujte vzduchové otvory bez chĺpkov, vlasov alebo iných látok, ktoré by mohli zhoršiť prúdenie vzduchu.
- Nikdy nenechajte spadnúť ani nevkladajte žiadne predmety do žiadneho otvoru.
- Nepoužívajte v exteriéri.
- Nepoužívajte tam, kde sa používajú aerosólové (sprejové) zariadenia alebo kde sa pracuje s kyslíkom.
- Nikdy nepoužívajte na mäkkom povrchu, ako je posteľ alebo pohovka, kde môže dôjsť k zablokovaniu vzduchových otvorov.
- Zariadenie nepoužívajte v tesnej blízkosti voľného oblečenia alebo šperkov.
- Počas používania držte dlhé vlasy mimo dosahu zariadenia.
- Čistenie a používateľskú údržbu nesmú vykonávať deti bez dozoru.
- Neodstraňujte skrutky ani sa nepokúšajte rozoberať zariadenie.
- Nepoužívajte nepretržite dlhšie ako jednu hodinu. Po jednej hodine používania nechajte zariadenie 30 minút odpočívať a až potom ho znova použite.
- Po nabíjaní a pred použitím zariadenie odpojte.
- Zariadenie používajte len podľa návodu na použitie.
- Pri používaní zariadenia Hypervolt 3 Pro ho používajte iba na suché, čisté povrchy tela ľahkým pritlačením

a pohybom po tele na približne šesťdesiat (60) sekúnd v každej oblasti. Zariadenie Hypervolt 3 Pro sa musí používať iba na oblasti mäkkých tkanív tela a nesmie sa používať na žiadne tvrdé alebo kostnaté oblasti tela vrátane hlavy. Zariadenie Hypervolt 3 Pro okamžite prestaňte používať, ak pocítite akúkoľvek bolesť alebo nepohodlie, okrem miernej bolesti svalov. Pri použití zariadenia Hypervolt 3 Pro sa bez ohľadu na nastavenie tlaku môžu objaviť modriny, a ak sa vyskytnú modriny, nemali by ste používať zariadenie Hypervolt 3 Pro na zasiahnutú oblasť, kým sa modrina úplne nezahojí. Je tiež nutné vyhnúť sa používaniu zariadenia Hypervolt 3 Pro na akékoľvek modriny, pomliaždeniny, vyrážky alebo podráždené či poranené oblasti kože, kým sa úplne nezahoja. Pri používaní zariadenia Hypervolt 3 Pro dbajte na to, aby ste prsty na rukách, nohách, vlasy a iné časti tela držali ďalej od zadnej časti hlavy nadstavca, aby nedošlo k ich priškripnutiu alebo zamotaniu vlasov.
- Na dobíjanie batérie používajte iba odnímateľnú napájaciu jednotku dodávanú s týmto zariadením
- Hypervolt 3 Pro by sa mal používať iba na svalové tkanivá. Hypervolt 3 Pro by sa nemal používať na žiadnych tvrdých alebo kostnatých častiach tela, vrátane hlavy a chrbtice, strán alebo prednej časti krku, vnútornej trieslovej oblasti alebo zadnej časti kolena. Použitie Hypervolt 3 Pro ihneď zastavte, ak pocítite akúkoľvek bolesť alebo nepohodlie, okrem ľahkej svalovej bolesti. Používaním Hypervolt 3 Pro môže dôjsť k tvorbe modrín bez ohľadu na nastavenie tlaku, a ak modriny vzniknú, nemali by ste Hypervolt 3 Pro používať na postihnutej oblasti, kým modrina úplne nezahoji. Použitie Hypervolt 3 Pro by sa malo tiež vyhnúť všetkým modrinám, otrasom, vyrážkam alebo podráždeným či poraneným oblastiam kože, kým nie sú úplne zahojené. Pri používaní Hypervolt 3 Pro sa uistite, že prsty, prsty na nohách, vlasy a iné časti tela držíte mimo zadnej časti hlavy prístroja, aby ste predišli zachyteniu alebo zamotaniu vlasov.

Zariadenie Hypervolt 3 Pro sa smie nabíjať iba pomocou nabíjačky Hyperice s napätím 18 V (jednosmerný prúd) s dvojitou izoláciou (číslo modelu MX24Z2-1801000), ktorá bola dodaná so zariadením. Počas nabíjania alebo používania zariadenia Hypervolt 3 Pro nenechajte zariadenie Hypervolt 3 Pro nabíjať cez noc ani ho nenechávajte bez dozoru.

Nepoužívajte zariadenie Hypervolt 3 Pro ani žiadne poklepávacie zariadenie bez predchádzajúceho súhlasu vášho lekára v nasledujúcich prípadoch:
- Tehotenstvo, cukrovka s komplikáciami, ako je neuropatia alebo poškodenie sietnice, opotrebovanie kardiostimulátorov, nedávny chirurgický zákrok, alebo zranenie, epilepsia alebo migrény, herniované platničky, spondylolistéza, spondylolýza alebo spondylóza, nedávne výmeny kĺbov alebo IUD, kovové kolíky alebo platničky alebo akékoľvek obavy o vaše fyzické zdravie. Útle osoby a deti majú byť pri používaní akéhokoľvek poklepávacieho alebo vibračného zariadenia sprevádzané dospelou osobou. Tieto kontraindikácie neznamenajú, že nemôžete používať poklepávacie alebo vibračné zariadenie, ale odporúčame, aby ste sa predtým poradili s vaším lekárom. Prebieha výskum účinkov poklepávacej masáže na špecifické zdravotné poruchy, čo môže viesť k skráteniu zoznamu kontraindikácií, ako je uvedené vyššie.

Zariadenie Hypervolt 3 Pro obsahuje batériu, ktorú je potrebné bezpečne zlikvidovať v príslušnom zariadení na likvidáciu alebo recykláciu elektronického odpadu.

• Pri nesprávnom používaní môže z batérie uniknúť kvapalina; vyhnite sa kontaktu. V prípade náhodného kontaktu opláchnite vodou. Ak sa kvapalina dostane do očí, vyhľadajte lekársku pomoc. Uniknutá kvapalina môže spôsobiť podráždenie alebo popáleniny.
• Nevystavujte prístroj ohňu alebo nadmerným teplotám. Vystavenie ohňu alebo teplote nad 130 °C môže spôsobiť výbuch.
• Dodržiavajte všetky pokyny na nabíjanie a nenabíjajte prístroj mimo teplotného rozsahu uvedeného v návode. Nesprávne nabíjanie alebo nabíjanie mimo rozsahu môže poškodiť batériu a zvýšiť riziko požiaru.
• Servis by mal vykonávať kvalifikovaný technik len s použitím identických náhradných dielov. Tým sa zabezpečí zachovanie bezpečnosti výrobku.
• Prístroj neupravujte ani sa ho nepokúšajte opraviť, pokiaľ to nie je uvedené v návode na použitie a údržbu.

UPOZORNENIE

Na domáce a komerčné použitie

Batéria použitá v tomto zariadení môže pri nesprávnom zaobchádzaní predstavovať riziko požiaru alebo chemického popálenia. Nerozoberajte a nevyhadzujte do ohňa. Nerozoberajte, nezohrievajte nad 100 °C ani nespaľujte. Opotrebovanú batériu bezodkladne zlikvidujte. Udržujte mimo dosahu detí.

TIETO POKYNY SI USCHOVAJTE

Hypervolt 3 Pro je ručné poklepávacie masážne zariadenie, ktoré cielenými tlakovými impulzmi ošetruje svaly, zmierňuje napätie, poskytuje relaxačnú masáž, urýchľuje zahriatie a regeneráciu a pomáha udržiavať flexibilitu a rozsah pohybu.

PREVÁDZKA
Zapnite zariadenie Hypervolt 3 Pro stlačením a podržaním tlačidla napájania na 0,5 sekundy. Po zapnutí zariadenia sa rozsvieti indikátor úrovne nabitia batérie (pás LED) na spodnej časti rukoväti. Otáčaním digitálneho voliča rýchlosti kódovača zmeňte rýchlosti (1 – 6). Kontrolky budú označovať aktuálnu rýchlosť. Na vypnutie jednoducho podržte vypínač na 0,5 sekundy.

VÝMENA NADSTACOV HLAVY
Nadstavce vymieňajte len vtedy, keď je nastavenie rýchlosti vypnuté a nadstavec hlavy sa prestane pohybovať. Ak chcete vymeniť nadstavce hlavy, vytiahnite existujúci nadstavec hlavy priamo von a vložte požadovanú hlavu priamo do otvoru, pričom pevne zatlačte.

NABÍJANIE
Pred prvým použitím úplne nabite batériu až štyri hodiny s batériou pripojenou alebo odpojenou od zariadenia. Pre nabíjanie pripojte jednosmerný (DC) koniec dodanej 18 V nabíjačky k nabíjaciemu portu na spodnej strane batérie/rukoväti a zapojte nabíjačku do elektrickej zásuvky. Farby svetelného pásu LED zodpovedajú úrovni nabitia v rozsahu od červenej (nízka) po zelenú (plné nabitie). Keď pás LED zostane zelený a úplne rozsvietený, batéria je plne nabitá. Batériu možno nabíjať kedykoľvek a pri akejkoľvek úrovni nabitia batérie. Neodporúča sa úplne vybiť batériu na úroveň červenej LED kontrolky. Priemerná doba prevádzky je viac ako 2 hodiny v závislosti od úrovne rýchlosti a tlaku aplikovaného počas používania. Odporúča sa prepnúť hlavný vypínač do polohy VYP, keď sa zariadenie nepoužíva a počas skladovania a cestovania.

ČISTENIE A SKLADOVANIE
Skontrolujte, či je napájanie VYPNUTÉ a či nie je pripojená nabíjačka batérie. Použite vlhkú, čistú handričku a zariadenie Hypervolt 3 Pro jemne utrite. Keď sa nepoužíva, skladujte na čistom, chladnom a suchom mieste, nie na priamom slnku.

PRIPOJENIE K APLIKÁCII HYPERICE
Ak chcete pripojiť svoje zariadenie k aplikácii Hyperice cez Bluetooth®, uistite sa, že je vaše zariadenie zapnuté, funkcia Bluetooth® je v telefóne zapnutá a vaše zariadenie je v tesnej blízkosti. Vyberte rutinu v aplikácii Hyperice a ak sa zobrazí výzva, ťuknite na možnosť „Scan for Devices“ (Vyhľadať zariadenia). Vyberte zariadenie, keď sa objaví na obrazovke. Funkcia HyperSmart™ automaticky spustí vaše zariadenie a upraví rýchlosť a intenzitu podľa toho, ako budete postupovať podľa rutiny.

TECHNICKÉ ÚDAJE
1. Vymeniteľné nadstavce hlavy (5)
2. Digitálna rýchla voľba
3. Ukazovatele rýchlosti (6)
4. Hlavný vypínač ZAP./VYP.
5. Indikátory snímača tlaku
6. Indikátor pripojenia Bluetooth®
7. Indikátor stavu batérie (pás LED)
8. Nabíjanie

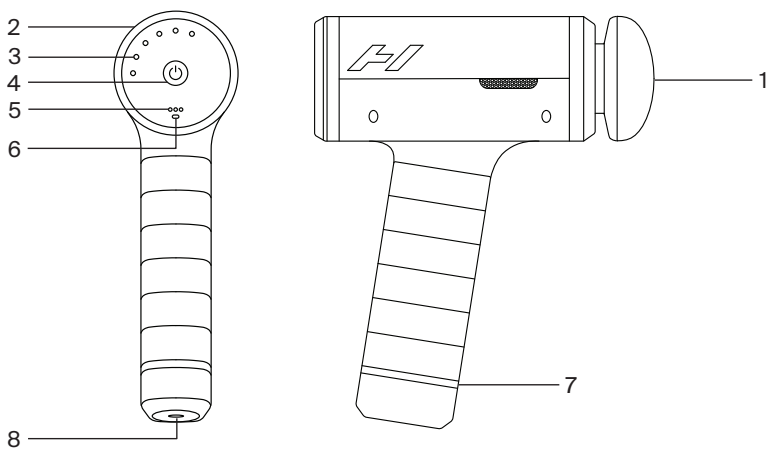

Sieťová nabíjačka: 100 – 240 V – 50/60 Hz 0,7 A – 18,0 V 1,0 A 18,0 W
Dobíjateľná lítium-iónová batéria 5000 mAh
Menovitá kapacita: 14,4 V 4650 mAh 66,96 Wh
Frekvencia: Úroveň 1 – 1700/28 Hz, úroveň 2 – 1900/32 Hz, úroveň 3 – 2100/35 Hz, úroveň 4 – 2300/38 Hz, úroveň 5 – 2500/42 Hz, úroveň 6 – 2700/45 Hz

Hmotnosť: 1,13 kg (2,5 lb)
Teplota (prevádzková): 0 °C až +45 °C [+32 °F až 113 °F]
Teplota (skladovanie): -20 °C až +25 °C [-4 °F až +77 °F]

Spoločnosť Hyperice, Inc. týmto vyhlasuje, že rádiové vybavenie obsiahnuté v zariadení Hypervolt je v súlade so smernicou 2014/53/EÚ. Úplné znenie vyhlásenia o zhode EÚ je k dispozícii na tejto internetovej adrese: https://hyperice.zendesk.com/hc/en-us

Záruka
Na tento produkt sa vzťahuje obmedzená záruka spoločnosti Hyperice. Navštívte webovú lokalitu hyperice.com/warranty a pozrite si záruku vo vašej krajine.

Recyklácia
Informácie o recyklácii tohto obalu nájdete na stránke https://hyperice.com/recycling.

⚠ LEN PRE MEXIKO

- Toto zariadenie nie je určené na to, aby ho používali osoby (vrátane detí), ktorých fyzické, zmyslové alebo duševné schopnosti sú odlišné alebo znížené, alebo ktoré nemajú skúsenosti alebo znalosti, pokiaľ takéto osoby nie sú pod dohľadom alebo neboli zaškolené v obsluhe zariadenia osobou zodpovednou za ich bezpečnosť.
- Deti musia byť pod dozorom, aby sa zabezpečilo, že nepoužívajú zariadenia ako hračky.
- Zariadenie smie byť napájané iba bezpečným malým napätím uvedeným na zariadení.
- Zariadenie sa smie používať iba s nabíjacou jednotkou dodanou so zariadením.
- Pred likvidáciou je potrebné zo zariadenia vybrať batériu. Pri vyberaní batérie musí byť zariadenie odpojené od nabíjačky. Batéria sa vyberie na bezpečnú likvidáciu.
- Prevádzka tohto zariadenia podlieha nasledujúcim dvom podmienkam: (1) toto zariadenie nesmie spôsobovať škodlivé rušenie a (2) toto zariadenie musí akceptovať akékoľvek rušenie vrátane rušenia, ktoré môže spôsobiť nežiaducu prevádzku.

SL

ZA ZMANJŠANJE NEVARNOSTI ELEKTRIČNEGA UDARA, POŽARA IN TELESNIH POŠKODB JE TREBA TO NAPRAVO UPORABLJATI V SKLADU Z NASLEDNJIMI OPOZORILI, PREVIDNOSTNIMI UKREPI IN VARNOSTNIMI NAVODILI.

POMEMBNA VARNOSTNA NAVODILA – ORIGINALNA NAVODILA

Pri uporabi električne naprave je treba vedno upoštevati osnovne varnostne ukrepe, vključno z naslednjimi.
Pred uporabo naprave Hypervolt 3 Pro preberite vsa navodila.

NEVARNOST

Za zmanjšanje nevarnosti električnega udara:

- Napravo takoj po polnjenju in pred čiščenjem vedno izklopite iz električne vtičnice.
- Če vam naprava pade v vodo, se je ne dotikajte. Takoj jo izključite iz napajanja z električnim tokom.
- Naprave ne uporabljajte med kopanjem ali prhanjem.
- Naprave ne postavljajte ali shranjujte na mestu, kjer bi lahko padla ali bi jo potegnili v kopalno kad ali umivalnik. Naprave ne dajajte oziroma ne vrzite v vodo ali drugo tekočino.

OPOZORILO

Za zmanjšanje nevarnosti opeklin, požara, električnega udara ali telesnih poškodb:

- Ko je naprava priključena na električno napajanje, je nikoli ni dovoljeno pustiti brez nadzora. Napravo takrat, ko ni v uporabi, in pred nameščanjem ali odstranjevanjem delov izklopite iz električnega napajanja.
- Naprave ne uporabljajte pod odejo ali vzglavnikom. Lahko pride do pregrevanja, ki povzroči požar, električni udar ali telesne poškodbe.
- To napravo lahko uporabljajo otroci, stari 8 let in več, ter osebe z zmanjšanimi telesnimi, senzoričnimi ali duševnimi sposobnostmi ali pomanjkanjem izkušenj in znanja, če so bili pod nadzorom ali poučeni o varni uporabi naprave in razumejo morebitna tveganja. Otroke je treba nadzorovati, da se zagotovi, da se z napravo ne igrajo. Otroci se ne smejo igrati z napravo.
- Napravo uporabljajte izključno za predvideno uporabo, ki je opisana v tem priročniku. Ne uporabljajte priključkov, ki jih proizvajalec ne priporoča.
- Naprave nikoli ne uporabljajte, če ima poškodovan kabel ali vtič, ne deluje ustrezno, vam je padla na tla ali je poškodovana ali pa se je zmočila. Napravo odnesite na pregled in popravilo v servisni center.
- Naprave na nosite tako, da bi jo držali za napajalni kabel ali kabel uporabljali kot ročaj.
- Kabla ne približujte vročim površinam.
- Naprave nikoli ne uporabljajte, če so zračne odprtine zamašene. Poskrbite, da v zračnih odprtinah ni vlaken, las ali katerekoli snovi, ki bi lahko ovirale pretok zraka.
- V odprtine nikoli ne dajajte ali vstavljajte nobenega predmeta.
- Ne uporabljajte na prostem.
- Ne uporabljajte, kjer se uporabljajo naprave z aerosoli (razpršilniki) ali kjer se dovaja kisik.
- Nikoli ne uporabljajte na mehki površini, kot je postelja ali kavč, kjer bi se zračne odprtine lahko zamašile.
- Naprave ne uporabljajte v bližini ohlapnih oblačil ali nakita.
- Dolgih las med uporabo ne približujte napravi.
- Otroci ne smejo izvajati čiščenja in uporabniškega vzdrževanja brez nadzora.
- Ne odstranite vijakov in naprave ne poskušajte razstaviti.
- Ne uporabljajte neprekinjeno več kot eno uro. Po eni uri uporabe naj naprava 30 minut miruje, preden jo ponovno uporabite.
- Napravo po polnjenju in pred uporabo iztaknite iz električnega napajanja.

- Napravo uporabljajte izključno v skladu z navodili za uporabo.
- Napravo Hypervolt 3 Pro uporabljajte izključno na suhih, čistih površinah telesa, tako da jo nežno pritisnete in premikate približno šestdeset (60) sekund prek posameznega dela telesa. Napravo Hypervolt 3 Pro se lahko uporablja izključno na območjih mehkega telesnega tkiva. Na trdih ali koščenih delih telesa, vključno z glavo, se je ne sme uporabljati. Če začutite kakršnokoli bolečino ali nelagodje, razen rahle bolečine v mišicah, napravo Hypervolt 3 Pro takoj prenehajte uporabljati. Zaradi uporabe naprave Hypervolt 3 Pro se lahko pojavijo modrice, ne glede na nastavitev pritiska. Če se pojavijo modrice, naprave Hypervolt 3 Pro na območju modric ne smete uporabljati, dokler se popolnoma ne pozdravijo. Uporabi naprave Hypervolt 3 Pro se je treba izogibati tudi na vseh modricah, udarninah, izpuščajih ali razdraženih ali poškodovanih območjih kože, dokler se popolnoma ne pozdravijo. Med uporabo naprave Hypervolt 3 Pro ne približujte prstov na rokah in nogah, las in drugih delov telesa zadnji strani nastavka glave, da preprečite uščipnjenje ali zapletanje las.
- Za polnjenje baterije uporabljajte izključno snemljivo napajalno enoto, priloženo tej napravi
- Hypervolt 3 Pro naj bo uporabljen samo na mišičnem tkivu. Hypervolt 3 Pro ne sme biti uporabljen na trdih ali kostnih delih telesa, vključno z glavo in hrbtenico, stranicami ali sprednjim delom vratu, notranjo dimljino ali zadnjim delom kolena. Uporabo Hypervolt 3 Pro takoj prenehajte, če občutite kakršnokoli bolečino ali nelagodje, razen rahle mišične bolečine. Modrice se lahko pojavijo zaradi uporabe Hypervolt 3 Pro ne glede na nastavitev pritiska, in če se modrice pojavijo, Hypervolt 3 Pro ne uporabljajte na poškodovanem območju, dokler modrica ni popolnoma pozdravljena. Uporabe Hypervolt 3 se je treba tudi izogibati na vseh modricah, udarninah, izpuščajih ali razdraženih oziroma poškodovanih predelih kože, dokler niso popolnoma pozdravljeni. Pri uporabi Hypervolt 3 Pro pazite, da prsti, prsti na nogah, lasje in drugi deli telesa ne pridejo v stik z zadnjim delom glave nastavka, da se izognete stiskanju ali zapletanju las.

Napravo Hypervolt 3 Pro se lahko polni samo z dvojno izoliranim polnilnikom 18 V DC Hyperice (številka modela MX24Z2-1801000), ki je priložen k napravi. Naprave Hypervolt 3 Pro ne polnite čez noč in je med polnjenjem ali uporabo ne pustite brez nadzora.

Če velja karkoli od spodaj navedenega, naprave Hypervolt 3 Pro ali katere koli udarne naprave ne uporabljajte, dokler ne pridobite odobritve svojega zdravnika:
- nosečnost, sladkorna bolezen z zapleti, kot sta nevropatija ali poškodbe roženice, nošenje srčnega spodbujevalnika, nedavna operacija ali poškodba, epilepsija ali migrene, hernija diskov, spondilolisteza ali spondiloza, nedavna zamenjava sklepa ali IUD, kovinski zatiči ali ploščice ali kakršnakoli zaskrbljenost o vašem telesnem zdravju. Občutljivi posamezniki in otroci morajo biti med uporabo kakršnekoli udarne ali vibracijske naprave nadzorovani s strani odrasle osebe. Navedene kontraindikacije ne pomenijo, da udarne ali vibracijske naprave ne morete uporabljati, vendar svetujemo, da se pred uporabo posvetujete s svojim zdravnikom. Trenutno se izvajajo raziskave o učinkih udarne masaže ob prisotnosti določenih zdravstvenih težav, na podlagi katerih se bo zgoraj navedeni seznam kontraindikacij morda skrajšal.

Naprava Hypervolt 3 Pro vsebuje baterijo, ki jo je treba varno odstraniti v ustreznem obratu za odlaganje ali recikliranje elektronskih odpadkov.

• Ob nepravilni uporabi lahko iz baterije izteče tekočina; izogibajte se stiku. Če pride do nenamernega stika, izperite z vodo. Če tekočina pride v stik z očmi, poiščite zdravniško pomoč. Iztekajoča tekočina lahko povzroči draženje ali opekline.
• Naprave ne izpostavljajte ognju ali previsoki temperaturi. Izpostavljenost ognju ali temperaturam nad 130°C lahko povzroči eksplozijo.
• Upoštevajte vsa navodila za polnjenje in naprave ne polnite zunaj temperaturnega območja, navedenega v navodilih. Nepravilno polnjenje ali polnjenje izven dovoljenega temperaturnega območja lahko poškoduje baterijo in poveča nevarnost požara.
• Servisiranje naj opravi usposobljena oseba z uporabo enakih nadomestnih delov. Tako se ohranja varnost izdelka.
• Ne spreminjajte in ne poskušajte popravljati naprave, razen če je to navedeno v navodilih za uporabo in vzdrževanje.

POZOR

Za domačo in komercialno uporabo

Baterija, ki se uporablja v tej napravi, lahko ob napačnem ravnanju povzroči nevarnost požara ali kemičnih opeklin. Ne razstavljajte in ne odlagajte v ogenj. Ne razstavljajte, segrevajte prek 100 °C ali zažigajte. Izrabljeno baterijo takoj odstranite. Shranjujte nedosegljivo otrokom.

TA NAVODILA SHRANITE

Hypervolt 3 Pro je ročna naprava za udarno masažo, ki zagotavlja usmerjene impulze pritiska z namenom nege mišic, olajšanja napetosti, zagotavljanja sproščujoče masaže, pospeševanja ogrevanja in zdravljenja ter pomoči pri ohranjanju elastičnosti in razpona premikanja.

UPORABA

VKLOPITE napravo Hypervolt 3 Pro tako, da pritisnite in 0,5 sekunde pridržite gumb za nastavitev moči. Ko je naprava VKLOPLJENA, zasveti indikator stopnje napolnjenosti baterije (vrstica LED) na spodnjem delu ročaja. Zavrtite gumb za digitalno nastavitev hitrosti, da spremenite hitrost (1–6). Lučke bodo prikazale trenutno hitrost. Za izklop naprave preprosto pridržite gumb za nastavitev moči 0,5 sekunde.

MENJAVA NASTAVKOV GLAVE

Nastavek zamenjajte le, ko je nastavitev hitrosti ugasnjena in se je nastavek glave prenehal premikati. Če želite zamenjati nastavek glave, pritrjeni nastavek glave naravnost izvlecite, da ga odstranite, nato pa želeno glavo čvrsto potisnite neposredno v odprtino.

POLNJENJE

Pred prvo uporabo polnite baterijo do štiri ure, pri čemer naj bo baterija pritrjena na napravo ali pa odstranjena z nje. Za polnjenje priključite konec DC priloženega polnilnika 18 V v polnilni vhod na spodnjem delu baterije/ročaja, polnilnik pa priključite v stensko vtičnico. Barve vrstice lučk LED označujejo stopnjo napolnjenosti, ki sega od rdeče (nizko napolnjeno) do zelene (povsem napolnjeno). Baterija je povsem napolnjena, ko vrstica LED ostane zelena in neprekinjeno sveti. Baterijo lahko polnite kadarkoli in ob katerikoli stopnji napolnjenosti baterije. Priporočamo, da baterije ne izpraznite povsem, da bi vrstica LED svetila rdeče. Povprečni čas delovanja je malo daljši od 2 ur, odvisno od hitrosti in stopnje pritiska, uporabljenega med uporabo. Priporočamo, da takrat, ko naprava ni v uporabi, ali med njeno hrambo ali prenašanjem stikalo za vklop nastavite v položaj IZKLOP.

ČIŠČENJE IN HRAMBA

Prepričajte se, da je naprava IZKLOPLJENA in da ni priključen polnilnik baterije. Z vlažno, čisto krpo nežno obrišite napravo Hypervolt 3 Pro. Ko naprave ne uporabljate, jo shranite na hladnem, suhem mestu, zaščitenem pred neposredno sončno svetlobo.

POVEZAVA Z APLIKACIJO HYPERICE

Če želite svojo napravo povezati z aplikacijo Hyperice prek povezave Bluetooth®, poskrbite, da je naprava vklopljena, da je vklopljen Bluetooth® v vašem telefonu in da je naprava v bližini telefona. Izberite postopek v aplikaciji Hyperice in če se pojavi poziv, tapnite možnost “Scan for Devices” (Iskanje naprave). Ko se na zaslonu pojavi vaša naprava, jo izberite. HyperSmart™ bo samodejno zagnal vašo napravo in prilagodil hitrost ter intenzivnost, ko se pomikate skozi rutino.

TEHNIČNI PODATKI

1. Zamenljivi nastavki glave (5)
2. Digitalni gumb za hitrost
3. Indikatorji hitrosti (6)
4. Gumb za VKLOP/IZKLOP
5. Indikatorji senzorja pritiska
6. Indikator povezave Bluetooth®
7. Indikator napolnjenosti baterije (vrstica LED)
8. Polnjenje

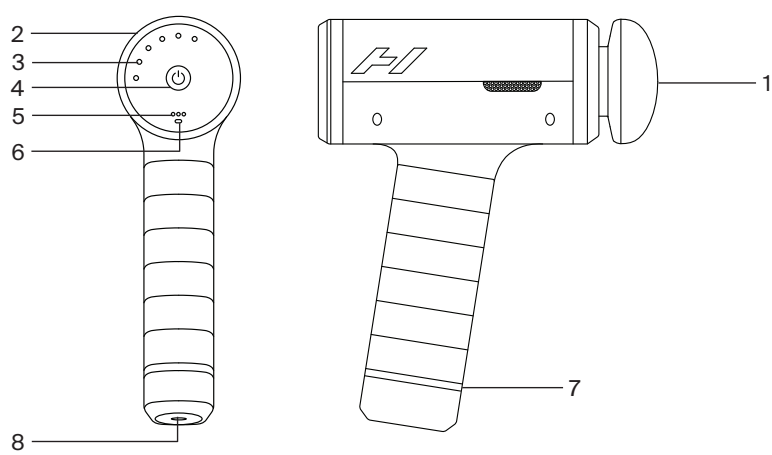

Polnilnik AC-DC: 100–240 V – 50/60 Hz 0,7 A – 18,0 V 1,0 A 18,0 W
Litij-ionska baterija za večkratno polnjenje 5000 mAh
Nazivna zmogljivost: 14,4 V 4650 mAh 66,96 Wh
Frekvenca: Stopnja 1 - 1700/28 Hz, stopnja 2 - 1900/32 Hz, stopnja 3 - 2100/35 Hz, stopnja 4 - 2300/38 Hz, stopnja 5 - 2500/42 Hz, stopnja 6 - 2700/45 Hz
Teža: 1,13 kg/2,5 lbs
Temperatura (delovanje): od +0 °C do +45 °C [od +32 °F do 113 °F]
Temperatura (shranjevanje): od -20 °C do +25 °C [od -4 °F do +77 °F]

Družba Hyperice, Inc. izjavlja, da je radijska oprema, ki jo vsebuje naprava Hypervolt, v skladu z Direktivo 2014/53/EU. Celotno besedilo izjave EU o skladnosti je na voljo na naslednjem spletnem naslovu: https: hyperice.zendesk.com/hc/en-us

Garancija
Ta izdelek je krit z omejeno garancijo družbe Hyperice. Za ogled garancije v vaši državi obiščite hyperice.com/warranty.

Recikliranje
Za informacije o recikliranju te embalaže obiščite spletno mesto https://hyperice.com/recycling.

⚠ SAMO ZA MEHIKO

- Naprava ni predvidena za uporabo s strani oseb (vključno z otroki) z drugačnimi ali zmanjšanimi telesnimi, senzoričnimi ali duševnimi sposobnostmi ali pomanjkanjem izkušenj ali znanja, razen če so pod nazorom ali so jim bila podana navodila glede uporabe naprave s strani osebe, ki je odgovorna za njihovo varnost.
- Otroci morajo biti pod nadzorom, da se zagotovi, da naprave ne uporabljajo kot igrače.
- Napravo je dovoljeno napajati samo prek varnostne, zelo nizke napetosti, ki je navedena na napravi.
- Napravo je dovoljeno uporabljati samo s polnilno enoto, priloženo k napravi.
- Pred odlaganjem naprave je treba odstraniti baterijo iz nje. Ob odstranitvi baterije naprava ne sme biti priključena na polnilnik. Baterijo se odstrani za varno odlaganje.
- Za delovanje te opreme sta dana dva pogoja: (1) Oprema ne sme povzročati škodljivih motenj in (2) oprema ali naprava mora sprejeti vse motnje, vključno z motnjami, ki bi lahko povzročile neželeno delovanje.

SV

FÖR ATT MINSKA RISKEN FÖR ELEKTRISK STÖT, BRAND, PERSONSKADA ELLER SKADA PÅ UTRUSTNINGEN MÅSTE ENHETEN ANVÄNDAS I ENLIGHET MED FÖLJANDE VARNINGAR, FÖRSIKTIGHETSÅTGÄRDER OCH SÄKERHETSINSTRUKTIONER.

VIKTIGA SÄKERHETSANVISNINGAR – ORIGINALANVISNINGAR

Vid användning av en elektrisk apparat ska grundläggande säkerhetsåtgärder alltid följas, inklusive följande
Läs alla anvisningar innan du använder Hypervolt 3 Pro.

FARA

För att minska risken för elektrisk stöt:

- Koppla alltid bort enheten från vägguttaget omedelbart efter användning och före rengöring.
- Vidrör inte en enhet som har kommit i kontakt med vatten. Koppla bort den omedelbart.
- Använd inte i badkaret eller duschen.
- Placera eller förvara inte enheten där den kan falla ner i eller bli neddragen i ett badkar eller ett handfat. Lägg inte enheten i vatten eller annan vätska.

VARNING

För att minska risken för brännskador, brand, elektrisk stöt eller personskada:

- Lämna aldrig en enhet utan uppsikt när den är ansluten till strömkällan. Koppla bort enheten från uttaget när du inte använder den, och innan du monterar eller demonterar komponenter.
- Använd inte under en filt eller kudde. Överdriven värme kan genereras som kan orsaka brand, elektriska stötar eller personskada.
- Denna enhet kan användas av barn från 8 år och uppåt samt av personer med nedsatt fysisk, sensorisk eller mental förmåga eller brist på erfarenhet och kunskap, om de får handledning eller instruktioner om säker användning av enheten och förstår de risker som är förknippade. Barn ska övervakas för att säkerställa att de inte leker med enheten. Barn får inte leka med enheten. Använd enheten enbart i dess avsedda syfte enligt beskrivningen i bruksanvisningen. Använd inga tillbehör som tillverkaren inte har rekommenderat.
- Använd aldrig enheten om den har en trasig sladd eller kontakt, om den inte fungerar korrekt, om du har tappat/skadat den eller om den har blivit blöt. Skicka tillbaka enheten till ett servicecenter för undersökning och reparation.
- Bär inte enheten i sladden; använd inte sladden som ett handtag.
- Håll sladden borta från uppvärmda ytor.
- Använd aldrig enheten med blockerade luftventiler. Håll luftventilerna fria från ludd, hår och annat som kan påverka luftflödet.
- För aldrig in eller tappa föremål i någon öppning.
- Använd inte utomhus.
- Använd inte i närheten av platser där aerosolenheter (spray) eller syrgas används.
- Använd inte över mjuka ytor, till exempel en säng eller soffa, där luftventilerna kan täppas igen.
- Använd inte enheten nära löst åtsittande kläder eller smycken.
- Håll långt hår borta från enheten när den är i bruk.
- Barn som är utan uppsyn får inte rengöra eller utföra underhåll.
- Ta inte bort skruvar eller försök att demontera enheten.
- Använd inte enheten oavbrutet i längre än en timme. Låt enheten stå i 30 minuter innan du använder den igen efter en timmes användning.
- Koppla bort enheten efter laddning och före användning.
- Använd alltid enheten enligt bruksanvisningen.
- Använd endast Hypervolt 3 Pro på torra, rena kroppsdelar genom att trycka lätt och flytta den över kroppen i ca 60 sekunder per område. Använd endast Hypervolt 3 Pro på mjukvävnad, aldrig på hårda eller beniga områden, däribland huvudet. Sluta använda Hypervolt 3 Pro omedelbart om du upplever smärta eller obehag som inte är träningsvärk. Hypervolt 3 Pro kan orsaka blåmärken, oavsett tryckinställning. Om det händer bör du inte använda Hypervolt 3 Pro i närheten av blåmärket förrän det är helt läkt. Undvik att använda Hypervolt 3 Pro

på ömma punkter, blåmärken, utslag, irriterad hud eller öppna sår innan de har läkt. Håll fingrar, tår, andra kroppsdelar samt hår borta från baksidan av tillbehörshuvudet på Hypervolt 3 Pro för att undvika klämrisk eller intrassling.
- Använd endast den medföljande avtagbara strömförsörjningsenheten för att ladda batteriet
- Hypervolt 3 Pro bör endast användas på muskelvävnadsområden. Hypervolt 3 Pro bör inte användas på några hårda eller beniga områden på kroppen, inklusive huvudet och ryggraden, sidorna eller framsidan av nacken, inre ljumsken eller baksidan av knät. Avsluta omedelbart användningen av Hypervolt 3 Pro om du upplever någon smärta eller obehag, förutom lätt muskelömhet. Blåmärken kan uppstå vid användning av Hypervolt 3 Pro oavsett tryckinställning, och om blåmärken uppstår bör du inte använda Hypervolt 3 Pro på det blåmärkta området förrän blåmärket är helt läkt. Användning av Hypervolt 3 Pro bör också undvikas på alla blåmärken, kontusioner, utslag eller irriterade eller skadade hudområden tills de är helt läkta. När du använder Hypervolt 3 Pro, se till att hålla fingrar, tår, hår och andra kroppsdelar borta från baksidan av tillbehörets huvud för att undvika klämning eller hårtrassel.

Ladda endast Hypervolt 3 Pro med den medföljande dubbelisolerade 18 VDC Hyperice-laddaren (modellnummer MX24Z2-1801000). Ladda inte Hypervolt 3 Pro över natten eller lämna den utan uppsyn när den är på laddning eller i bruk.
Använd inte Hypervolt 3 Pro eller andra massageprodukter utan godkännande från din läkare om något av följande föreligger:
- Graviditet, diabetes med komplikationer såsom neuropatisk eller retinal skada, pacemaker, nylig kirurgi eller skada, epilepsi eller migrän, diskbråck, spondylolistes, spondylolys eller spondylos, nyligen genomfört ledimplantat eller inplantering av intrauterint preventivmedel, metallstift eller metallplattor, eller annat som kan påverka din fysiska hälsa. Sköra personer och barn bör ha sällskap av en vuxen vid användning av masserande eller vibrerande produkter. Dessa kontraindikationer innebär inte att du inte kan använda en masserande eller vibrerande enhet, men vi rekommenderar att du rådgör med din läkare först. Forskning inom effekterna av massage som behandling för specifika medicinska tillstånd är ständigt pågående och listan över kontraindikationer är föremål för ändringar.

Hypervolt 3 Pro innehåller ett batteri som ska kasseras vid en lämplig avfalls- eller återvinningsstation för elektronik.
• Vid felaktig användning kan vätska läcka ut från batteriet; undvik kontakt. Skölj med vatten vid oavsiktlig kontakt. Om vätskan kommer i kontakt med ögonen, sök läkarhjälp. Vätskan kan orsaka irritation eller brännskador.
• Utsätt inte apparaten för eld eller höga temperaturer. Exponering för eld eller temperaturer över 130°C kan orsaka explosion.
• Följ alla laddningsanvisningar och ladda inte apparaten utanför det temperaturintervall som anges i instruktionerna. Felaktig laddning eller laddning utanför angivet intervall kan skada batteriet och öka risken för brand.
• Låt endast kvalificerad personal utföra service med identiska reservdelar. Detta säkerställer att produktens säkerhet bibehålls.
• Modifiera inte och försök inte att reparera apparaten, om inte detta uttryckligen anges i bruks- och skötselanvisningarna.

VAR FÖRSIKTIG

För hushålls- och kommersiellt bruk
Batteriet i produkten kan utgöra en risk för brand eller kemiska brännskador vid felaktig hantering. Får inte demonteras och får inte kasseras i eld. Demontera inte, värm inte upp till över 100 °C och elda inte upp. Kassera batteriet omedelbart. Förvara utom räckhåll för barn.

SPARA DESSA ANVISNINGAR

Hypervolt 3 Pro är en handhållen massageapparat som levererar pulser av anpassat tryck för att mjuka upp muskler, lätta spänningar, värma upp och hjälpa till med återhämtning, flexibilitet och rörelseförmåga.

ANVÄNDNING

Starta din Hypervolt 3 Pro genom att trycka på strömknappen och hålla den intryckt i 0,5 sekunder. När enheten är PÅ, lyser batterinivåindikatorn (LED-remsa) nertill på handtaget. Vrid på den digitala ratten för att ändra hastighet (1–6). Lamporna anger vald hastighet. Stäng av enheten genom att hålla strömknappen intryckt i 0,5 sekunder.

BYTA TILLBEHÖR

Stäng alltid av hastighetsinställningen och låt det monterade tillbehöret stanna helt innan du byter till ett annat tillbehör. Byt tillbehör genom att dra det anslutna tillbehöret rakt ut för att demontera det och sätta i det nya tillbehöret i öppningen genom att trycka bestämt.

LADDNING

Ladda batteriet helt i upp till fyra timmar innan det första användningstillfället, med batteriet antingen isatt eller

urtaget. Ladda batteriet genom att ansluta DC-änden på den medföljande 18 V-laddaren till laddningsporten på undersidan av batteriet/handtaget och ansluta laddaren till ett vägguttag. Färgerna på LED-remsan motsvarar laddningsnivån, från röd (låg) till grön (fulladdat). När LED-remsan förblir tänd med fast grönt sken innebär det att batteriet är fulladdat. Du kan alltid, oberoende av batterinivå, ladda batteriet. Vi rekommenderar inte fullständig batteriurladdning till röd LED-nivå. Ett laddat batteri räcker i genomsnitt i 2+ timmar, beroende på hastighetsnivån och inställt tryck. Vi rekommenderar att du sätter strömknappen i läget AV när du inte använder enheten, samt under förvaring och transport.

RENGÖRING OCH FÖRVARING

Se till att strömmen är AV och att batteriladdaren inte är ansluten. Använd en fuktig, ren trasa och torka av Hypervolt 3 Pro försiktigt. Förvara rent, svalt, torrt och skyddad mot solljus mellan användningstillfällena.

ANSLUTA TILL HYPERICE-APPEN

För att ansluta din enhet till Hyperice-appen via Bluetooth® ska du se till att enheten är påslagen, att Bluetooth® är aktiverat i telefonen och att enheten är i närheten. Välj en rutin inom Hyperice-appen och, om du blir ombedd, tryck på “Scan for Devices” (sök efter enheter). Välj din enhet när du ser den på skärmen. HyperSmart™ startar din enhet automatiskt och justerar hastigheten och intensiteten under rutinen.

SPECIFIKATIONER

1. Utbytbara tillbehör (5)
2. Digital hastighetsratt
3. Hastighetsindikatorer (6)
4. Strömknapp
5. Trycksensorindikatorer
6. Bluetooth®-anslutningsindikator
7. Batterinivåindikator (LED-remsa)
8. Laddning

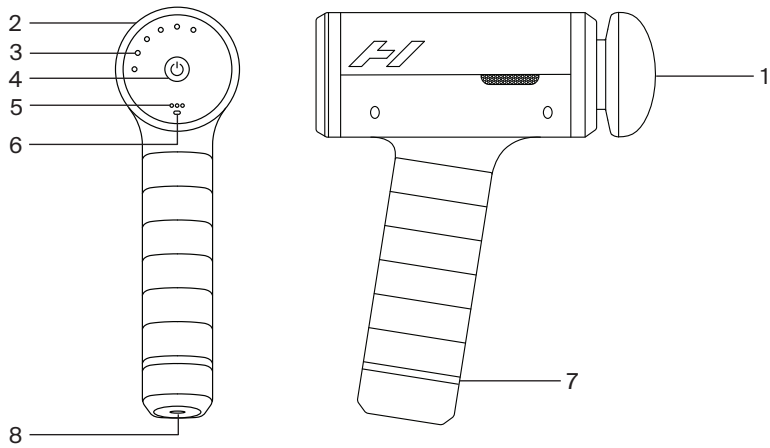

AC-DC-laddare: 100–240 V – 50/60 Hz 0,7 A – 18,0 V 1,0 A 18,0 W
Laddningsbart litiumjonbatteri 5 000 mAh
Märkkapacitet: 14,4 V 4650 mAh 66,96 Wh
Frekvens: Nivå 1 – 1 700/28 Hz, Nivå 2 – 1 900/32 Hz, Nivå 3 – 2 100/35 Hz,
Nivå 4 – 2 300/38 Hz, Nivå 5 – 2 500/42 Hz, Nivå 6 – 2 700/45 Hz
Vikt: 1,13 kg (2,5 lbs)
Temperatur (drift): +0 °C till +45 °C [+32 °F till +113 °F]
Temperatur (förvaring): -20 °C till +25 °C [-4 °F till +77 °F]

Härmed intygar Hyperice, Inc. att radioutrustningen i Hypervolt uppfyller förordning 2014/53/EU. Hela texten i EU-försäkran om överensstämmelse finns tillgänglig på följande webbadress:
https: hyperice.zendesk.com/hc/en-us

Garanti

Denna produkt omfattas av en begränsad garanti från Hyperice. Besök hyperice.com/warranty för att se garantin som gäller i ditt land.

Återvinning

Besök https://hyperice.com/recycling för information om att återvinna förpackningen.

⚠ ENDAST FÖR MEXIKO

- Produkten är inte avsedd att användas av personer (inklusive barn) som har nedsatt fysisk, sensorisk eller mental förmåga eller som saknar lämplig erfarenhet eller kunskap. Det enda undantaget är om personen är under uppsyn eller har fått instruktioner från en person som ansvarar för deras säkerhet.
- Barn bör hållas under uppsikt för att säkerställa att de inte använder produkten som en leksak.
- Strömförsörjningen ska av säkerhetsskäl ha extra låg spänning (se märkning på produkten).
- Använd endast enheten med den medföljande laddaren.
- Ta bort batteriet från enheten innan kassering. Koppla bort enheten från laddaren när batteriet är borttaget. Ta bort batteriet för säker kassering.
- Användning av utrustningen är underställd följande två villkor: (1) den här utrustningen eller enheten får inte orsaka skadliga störningar och (2) den här utrustningen eller enheten måste acceptera alla störningar, inklusive störningar som kan orsaka oönskad funktion.

TH

เพื่อลดความเสี่ยงในการเกิดไฟฟ้าช็อต ไฟไหม้ และการบาดเจ็บต่อบุคคล หรือความเสียหายต่อทรัพย์สิน ต้องปฏิบัติตามคำเตือน ข้อควรระวัง และคำแนะนำเพื่อความปลอดภัยต่อไปนี้เมื่อใช้อุปกรณ์นี้

คำแนะนำด้านความปลอดภัยที่สำคัญ - คำแนะนำเบื้องต้น

เมื่อใช้เครื่องใช้ไฟฟ้า ควรปฏิบัติตามข้อควรระวังพื้นฐานเสมอ รวมถึงสิ่งต่อไปนี้
อ่านคำแนะนำทั้งหมดก่อนใช้ Hypervolt Pro 3

อันตราย

เพื่อลดความเสี่ยงจากการเกิดไฟฟ้าช็อต โปรดปฏิบัติตามคำแนะนำดังต่อไปนี้

- ถอดปลั๊กอุปกรณ์นี้ออกจากเต้ารับไฟฟ้าทันทีหลังจากการใช้งานและก่อนทำความสะอาด
- ห้ามเอื้อมหยิบอุปกรณ์ที่ตกลงไปในน้ำ ถอดปลั๊กทันที
- ห้ามใช้ขณะอาบน้ำในอ่างหรืออาบน้ำฝักบัว
- อย่าวางหรือจัดเก็บอุปกรณ์ในที่ที่อุปกรณ์อาจร่วงหล่นหรือถูกดึงลงไปในอ่างน้ำหรืออ่างล้างมือห้ามวางหรือหย่อนลงไปในน้ำหรือของเหลวอื่นๆ

คำเตือน

เพื่อลดความเสี่ยงในการเกิดการไหม้ไฟไหม้ไฟฟ้าช็อตหรือการบาดเจ็บที่เกิดขึ้นกับบุคคลโปรดปฏิบัติตามคำแนะนำดังต่อไปนี้

- อย่าเสียบปลั๊กทิ้งอุปกรณ์ทิ้งไว้โดยไม่มีใครดูแลเป็นอันขาดถอดปลั๊กออกจากเต้ารับเมื่อไม่ใช้งานและก่อนประกอบหรือถอดชิ้นส่วน
- ห้ามใช้งานใต้ผ้าห่มหรือหมอน เพราะอาจเกิดความร้อนที่มากเกินไปและทำให้เกิดไฟไหม้ ไฟฟ้าช็อต หรือบุคคลได้รับบาดเจ็บ
- อุปกรณ์นี้สามารถใช้โดยเด็กอายุ 8 ปีขึ้นไป และผู้ที่มีความสามารถทางร่างกาย ประสาทสัมผัส หรือจิตใจลดลง หรือขาดประสบการณ์และความรู้ หากได้รับการดูแลหรือคำแนะนำเกี่ยวกับการใช้อุปกรณ์อย่างปลอดภัยและเข้าใจถึงอันตรายที่เกี่ยวข้อง ควรมีการดูแลเด็กเพื่อให้แน่ใจว่าเด็กจะไม่เล่นกับอุปกรณ์ เด็กไม่ควรเล่นกับอุปกรณ์นี้ใช้อุปกรณ์นี้ตามวัตถุประสงค์การใช้งานตามที่ระบุไว้ในคู่มือนี้เท่านั้น อย่าใช้อุปกรณ์เสริมที่ไม่ได้รับการแนะนำจากผู้ผลิต
- ห้ามใช้งานอุปกรณ์นี้เด็ดขาดหากสายไฟหรือปลั๊กชำรุดหากอุปกรณ์ทำงานขัดข้องตกหล่นหรือชำรุดเสียหายหรือเปียกน้ำส่งอุปกรณ์กลับไปที่ศูนย์บริการเพื่อตรวจสอบและซ่อมแซม
- ห้ามหิ้วอุปกรณ์นี้โดยใช้สายไฟหรือใช้สายไฟเป็นที่จับ
- เก็บสายไฟให้ห่างจากพื้นผิวที่ร้อน
- ห้ามใช้อุปกรณ์ที่ช่องระบายอากาศอุดตันหรือถูกปิดกั้นเป็นอันขาดช่องระบายอากาศต้องปราศจากขุยผ้าเส้นผมหรือสารแปลกปลอมใดๆ ที่อาจทำให้อากาศไหลผ่านได้น้อยลง
- ห้ามหย่อนหรือสอดวัตถุใดๆ เข้าไปในช่องเปิดใดก็ตามเด็ดขาด
- ห้ามใช้กลางแจ้ง
- ห้ามใช้งานในบริเวณที่มีการใช้อุปกรณ์พ่นละอองลอย (สเปรย์) หรือบริเวณที่มีการจ่ายออกซิเจน
- ห้ามใช้บนพื้นผิวอ่อนนุ่มอย่างเช่น ที่นอนหรือโซฟา เพราะอาจจะปิดกั้นช่องระบายอากาศได้
- ห้ามใช้อุปกรณ์ใกล้กับเสื้อผ้าที่มีลักษณะหลวมหรือเครื่องประดับ
- รวบผมให้เรียบร้อยขณะใช้อุปกรณ์
- อย่าให้เด็กทำความสะอาดและบำรุงรักษาอุปกรณ์โดยไม่มีการควบคุมดูแล
- ห้ามถอดสกรูหรือพยายามแยกชิ้นส่วน
- ห้ามใช้อุปกรณ์ต่อเนื่องกันเป็นเวลานานกว่าหนึ่งชั่วโมงหลังจากใช้งานครบหนึ่งชั่วโมงแล้วต้องพักอุปกรณ์30นาทีก่อนที่จะนำกลับ

มาใช้อีกครั้ง

- ถอดปลั๊กอุปกรณ์หลังจากชาร์จไฟเสร็จแล้วและก่อนที่จะใช้งาน
- ใช้อุปกรณ์ตามคำแนะนำการใช้งานเท่านั้น
- ใช้Hypervolt3Proกับพื้นผิวของร่างกายที่แห้งและสะอาดเท่านั้นกดอุปกรณ์ลงบนร่างกายเบาๆแล้วเลื่อนไปตามส่วนต่างๆของร่างกายโดยใช้เวลาในแต่ละส่วนประมาณหกสิบ(60)วินาทีใช้Hypervolt3Proกับบริเวณเนื้อเยื่ออ่อนของร่างกายเท่านั้นและห้ามใช้กับส่วนของร่างกายที่แข็งหรือเป็นกระดูก เช่น ศีรษะ การใช้ Hypervolt 3 Pro อาจทำให้ปวดกล้ามเนื้อเล็กน้อย แต่ต้องหยุดใช้ทันทีหากรู้สึกเจ็บปวดหรือไม่สบายการใช้Hypervolt3Proอาจทำให้เกิดรอยฟกช้ำไม่ว่าจะตั้งค่าแรงกดเท่าใดก็ตามและหากเกิดรอยฟกช้ำคุณไม่ควรใช้Hypervolt3Proในบริเวณที่มีรอยฟกช้ำจนกว่ารอยฟกช้ำจะหายเป็นปกติควรหลีกเลี่ยงการใช้Hypervolt3Proบนบริเวณผิวที่มีรอยฟกช้ำรอยห้อเลือดผื่นแดงการระคายเคืองหรือการบาดเจ็บจนกว่าผิวบริเวณนั้นจะหายเป็นปกติเมื่อใช้Hypervolt3Proต้องระวังอย่าให้นิ้วมือนิ้วเท้าผมหรือส่วนอื่นๆของร่างกายเข้าใกล้กับส่วนหลังของหัวนวดเพื่อป้องกันไม่ให้ร่างกายส่วนนั้นโดนหนีบหรือผมเข้าไปพัน
- หากต้องการชาร์จแบตเตอรี่ ให้ใช้ที่ชาร์จแบบถอดได้ที่มาพร้อมกับอุปกรณ์นี้เท่านั้น
- Hypervolt 3 Pro ควรใช้เฉพาะบริเวณเนื้อเยื่อกล้ามเนื้อเท่านั้น ห้ามใช้ Hypervolt 3 Pro บนบริเวณที่แข็งหรือมีกระดูก เช่น หัวและกระดูกสันหลัง ด้านข้างหรือตรงหน้าคอ รักแร้ด้านใน หรือด้านหลังของหัวเข่า กรุณาหยุดใช้ Hypervolt 3 Pro ทันทีหากรู้สึกเจ็บปวดหรือไม่สบายใด ๆ ยกเว้นอาการปวดกล้ามเนื้อเล็กน้อย การเกิดรอยช้ำอาจเกิดขึ้นได้จากการใช้ Hypervolt 3 Pro ไม่ว่าจะตั้งแรงกดดันไว้ที่ระดับใด และหากเกิดรอยช้ำขึ้น คุณไม่ควรใช้ Hypervolt 3 Pro บนบริเวณที่มีรอยช้ำจนกว่ารอยช้ำนั้นจะหายสนิท ควรหลีกเลี่ยงการใช้ Hypervolt 3 Pro บนรอยช้ำ รอยฟกช้ำ ผื่น หรือบริเวณผิวหนังที่ระคายเคืองหรือบาดเจ็บจนกว่าจะหายดี เมื่อใช้ Hypervolt 3 Pro โปรดระวังไม่ให้มือ นิ้วเท้า ผม หรือส่วนอื่นของร่างกายสัมผัสกับด้านหลังของหัวต่อ เพื่อป้องกันการหนีบหรือเส้นผมพันกัน

ชาร์จ Hypervolt 3 Pro ด้วยที่ชาร์จของ Hyperice แบบหุ้มฉนวนสองชั้นกระแสตรง 18 โวลต์ (หมายเลขรุ่น MX24Z2-1801000) ที่มาพร้อมกับอุปกรณ์เท่านั้น ห้ามชาร์จ Hypervolt 3 Pro ค้างคืนหรือปล่อย Hypervolt 3 Pro ทิ้งไว้โดยไม่มีใครดูแลขณะชาร์จหรือใช้งาน

โปรดอย่าใช้Hypervolt3Proหรืออุปกรณ์นวดแบบเคาะใดๆโดยไม่ได้รับการเห็นชอบจากแพทย์ของคุณหากคุณเข้าข่ายใดๆดังต่อไปนี้

- ตั้งครรภ์เป็นโรคเบาหวานที่มีภาวะแทรกซ้อนเช่นโรคเส้นประสาทอักเสบหรือจอประสาทตาเสื่อมใส่เครื่องกระตุ้นไฟฟ้าหัวใจผ่านการผ่าตัดหรือได้รับบาดเจ็บเมื่อไม่นานมานี้เป็นโรคลมบ้าหมูหรือไมเกรนหมอนรองกระดูกสันหลังทับเส้นประสาทกระดูกสันหลังเคลื่อนกระดูกเสื่อมหรือกระดูกพรุนเปลี่ยนข้อต่อหรือใส่ห่วงอนามัยเมื่อไม่นานมานี้มีหมุดหรือแผ่นโลหะหรือมีข้อกังวลใดๆเกี่ยวกับสุขภาพร่างกายของคุณบุคคลที่อ่อนแอและเด็กควรมีผู้ใหญ่อยู่ด้วยเมื่อใช้อุปกรณ์นวดแบบเคาะหรือแบบสั่นใดๆก็ตามข้อห้ามใช้เหล่านี้ไม่ได้หมายความว่าคุณไม่สามารถใช้อุปกรณ์นวดแบบเคาะหรือสั่นได้แต่เราขอแนะนำให้คุณปรึกษาแพทย์ก่อนการใช้งานมีการวิจัยอย่างต่อเนื่องเกี่ยวกับผลของการนวดแบบเคาะเพื่อบรรเทาความเจ็บป่วยบางอย่างซึ่งอาจส่งผลให้มีข้อห้ามใช้น้อยกว่าที่ระบุไว้ข้างต้น

Hypervolt 3 Pro มีแบตเตอรี่ที่ต้องทิ้งอย่างปลอดภัยตามข้อกำหนด ณ สถานที่กำจัดขยะอิเล็กทรอนิกส์หรือสถานที่รีไซเคิลที่เหมาะสม

• ภายใต้สภาวะการใช้งานที่ไม่เหมาะสม อาจมีของเหลวพุ่งออกจากแบตเตอรี่ หลีกเลี่ยงการสัมผัส หากเกิดการสัมผัสโดยไม่ตั้งใจ ให้ล้างออกด้วยน้ำ หากของเหลวสัมผัสดวงตา ควรพบแพทย์ ของเหลวจากแบตเตอรี่อาจทำให้เกิดการระคายเคืองหรือแผลไหม้ได้

• ห้ามนำอุปกรณ์ไปสัมผัสกับไฟหรืออุณหภูมิที่สูงเกินไป การสัมผัสกับไฟหรืออุณหภูมิที่เกิน 130°C อาจทำให้เกิดการระเบิดได้

• ปฏิบัติตามคำแนะนำในการชาร์จทั้งหมด และอย่าชาร์จอุปกรณ์นอกช่วงอุณหภูมิที่ระบุไว้ในคู่มือการใช้งาน การชาร์จไม่ถูกต้องหรือนอกช่วงอุณหภูมิที่กำหนดอาจทำให้แบตเตอรี่เสียหายและเพิ่มความเสี่ยงในการเกิดไฟไหม้

• การบำรุงรักษาควรดำเนินการโดยช่างเทคนิคที่มีคุณสมบัติเหมาะสม โดยใช้เฉพาะอะไหล่ที่เหมือนกันเท่านั้น เพื่อให้มั่นใจว่าผลิตภัณฑ์ยังคงมีความปลอดภัย

• ห้ามดัดแปลงหรือพยายามซ่อมแซมอุปกรณ์ เว้นแต่จะระบุไว้ในคำแนะนำการใช้งานและการดูแลรักษา

ข้อควรระวัง

สำหรับใช้ในครัวเรือนและเชิงพาณิชย์
แบตเตอรี่ที่ใช้ในอุปกรณ์นี้อาจมีความเสี่ยงที่จะเกิดเพลิงไหม้หรือแผลไหม้จากสารเคมีหากได้รับการปฏิบัติที่ไม่ถูกต้อง ห้ามถอดแยกชิ้นส่วน ทำให้ร้อนเกิน 100°C หรือเผา ทิ้งแบตเตอรี่ที่ใช้แล้วอย่างเหมาะสม เก็บให้ห่างจากเด็ก ห้ามถอดประกอบและห้ามทิ้งในไฟ

เก็บรักษาคำแนะนำเหล่านี้ไว้

Hypervolt 3 Pro เป็นอุปกรณ์นวดมือถือแบบเคาะที่ส่งแรงกดเป็นจังหวะไปยังจุดที่ต้องการนวด ใช้สำหรับดูแลกล้ามเนื้อ คลายความตึงเครียดและนวดผ่อนคลายช่วยเร่งการอบอุ่นและการฟื้นฟูร่างกายและช่วยรักษาความยืดหยุ่นและยืดช่วงการเคลื่อนไหวของร่างกาย

การใช้งาน
เปิดใช้งานHypervolt3Proโดยกดปุ่มเปิด/ปิดค้างไว้นาน0.5วินาทีเมื่อเปิดใช้งานอุปกรณ์แล้วไฟแสดงสถานะระดับแบตเตอรี่(แถบไฟLED)ที่ฐานของด้ามจับจะส่องสว่างหมุนแป้นปรับระดับเพื่อเปลี่ยนระดับความเร็ว(1□6)ไฟจะแสดงระดับความเร็วที่ใช้ในขณะนั้นหากต้องการปิดใช้งาน ให้กดปุ่มเปิด/ปิดค้างไว้นาน 0.5 วินาที

การเปลี่ยนหัวนวด
เปลี่ยนหัวนวดหลังจากปิดใช้งานการตั้งค่าความเร็วและหัวนวดหยุดหมุนแล้วเท่านั้นหากต้องการเปลี่ยนหัวนวดให้ดึงหัวนวดอันเดิมออกมาตรงๆ เพื่อถอดออก และใส่หัวนวดอันใหม่ที่ต้องการเข้าไปในช่องเสียบแล้วดันเข้าไปให้แน่น

การชาร์จ
ชาร์จแบตเตอรี่ให้เต็มนานถึงสี่ชั่วโมงก่อนการใช้งานครั้งแรกโดยจะประกอบแบตเตอรี่เข้ากับอุปกรณ์หรือถอดแบตเตอรี่ออกจากอุปกรณ์ก็ได้การชาร์จให้เชื่อมต่อปลายขั้วสายชาร์จกระแสตรง18โวลต์เข้ากับช่องชาร์จที่ด้านล่างของแบตเตอรี่/ด้ามจับแล้วเสียบปลั๊กของที่ชาร์จเข้ากับเต้ารับที่ผนังสีของแถบไฟLEDจะแสดงระดับการชาร์จตั้งแต่สีแดง(แบตเตอรี่เหลือน้อย)ไปจนถึงสีเขียว(ชาร์จเต็มแล้ว)แถบไฟLEDจะเป็นสีเขียวและส่องสว่างอย่างเต็มที่เพื่อแสดงว่าชาร์จเต็มแล้วคุณสามารถชาร์จแบตเตอรี่ซ้ำได้ทุกเวลาขณะที่อุปกรณ์อยู่ในทุกระดับแบตเตอรี่ไม่แนะนำให้ปล่อยให้แบตเตอรี่หมดเกลี้ยงจนไฟLEDส่องสว่างเป็นสีแดงอุปกรณ์จะใช้งานได้นานกว่า2ชั่วโมงทั้งนี้ขึ้นอยู่กับระดับความเร็วและแรงกดที่ใช้ขอแนะนำให้ปิดสวิตช์อุปกรณ์เมื่อไม่ได้ใช้งานและในระหว่างการจัดเก็บและการขนส่ง/เดินทาง

การทำความสะอาดและการเก็บรักษา
ตรวจสอบให้แน่ใจว่าปิดใช้งานอุปกรณ์เรียบร้อยดีแล้วและไม่ได้เสียบที่ชาร์จแบตเตอรี่ทิ้งไว้ใช้ผ้าสะอาดชุบน้ำหมาดๆค่อยๆเช็ด Hypervolt 3 Pro ของคุณ เก็บในที่สะอาด เย็น แห้ง ไม่โดนแสงอาทิตย์โดยตรง เมื่อไม่ใช้งาน

การเชื่อมต่อกับแอป Hyperice
หากต้องการเชื่อมต่ออุปกรณ์ของคุณกับแอปHypericeผ่านทางBluetooth®โปรดตรวจสอบให้แน่ใจว่าอุปกรณ์ของคุณเปิดอยู่Bluetooth®ในโทรศัพท์ของคุณเปิดอยู่และอุปกรณ์ของคุณอยู่ใกล้กับโทรศัพท์เลือกการบำบัดในแอปHypericeและหากได้รับการแจ้งเตือนให้แตะ“ScanforDevices”(สแกนหาอุปกรณ์)เลือกอุปกรณ์ของคุณเมื่อปรากฏขึ้นบนหน้าจอHyperSmart™จะเปิดใช้งานอุปกรณ์ของคุณโดยอัตโนมัติและปรับระดับความเร็วและความแรงให้เหมาะสมกับการใช้งานตามปกติของคุณ

ข้อมูลจำเพาะ
1. หัวนวดที่เปลี่ยนได้ (5)
2. แป้นปรับระดับความเร็วดิจิทัล
3. ไฟแสดงสถานะระดับความเร็ว (6)
4. ปุ่มเปิด/ปิด

5. ไฟแสดงสถานะเซนเซอร์แรงกด
6. ไฟแสดงสถานะการเชื่อมต่อ Bluetooth®
7. ไฟแสดงสถานะระดับแบตเตอรี่ (แถบไฟ LED)
8. การชาร์จ

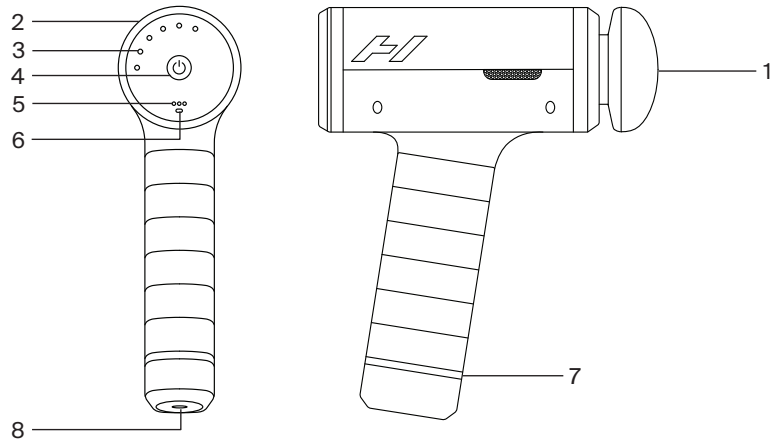

เครื่องชาร์จไฟฟ้ากระแสสลับ-ไฟฟ้ากระแสตรง: 100-240 V - 50/60 Hz 0.7 A - 18.0 V 1.0 A 18.0 W
แบตเตอรี่ลิเทียมไอออนแบบชาร์จซ้ำได้ 5000 mAh
ความจุที่ระบ: 14.4V 4650mAh 66.96Wh
ความถี่: ระดับ 1 - 1700/28 Hz, ระดับ 2 - 1900/32 Hz, ระดับ 3 - 2100/35 Hz,
ระดับ 4 - 2300/38 Hz, ระดับ 5 - 2500/42 Hz, ระดับ 6 - 2700/45 Hz
น้ำหนัก: 1.13 กก. [2.5 ปอนด์]
อุณหภูมิ (ขณะทำงาน): 0° C ถึง +45° C [+32° F ถึง +113° F]
อุณหภูมิ (สำหรับจัดเก็บ): -20° C ถึง +25° C [-4°F ถึง +77°F]

Hyperice Inc ขอแถลงมา ณ ที่นี้ว่าอุปกรณ์วิทยุที่มีอยู่ใน Hypervolt เป็นไปตามกฎระเบียบของสหภาพยุโรป 2014/53/EU เนื้อหาทั้งหมดของการรับรองมาตรฐานของสหภาพยุโรปมีอยู่ในเว็บไซต์นี้: https: hyperice.zendesk.com/hc/en-us

การรับประกัน
ผลิตภัณฑ์นี้อยู่ภายใต้การรับประกันแบบจำกัดจากHypericeโปรดไปที่hyperice.com/warrantyเพื่อตรวจสอบการรับประกันในประเทศของคุณ

การรีไซเคิล
โปรดไปที่ https://hyperice.com/recycling เพื่อดูข้อมูลเกี่ยวกับการรีไซเคิลบรรจุภัณฑ์นี้

⚠ สำหรับเม็กซิโกเท่านั้น

- อุปกรณ์นี้ไม่ได้มีไว้สำหรับการใช้งานโดยบุคคล(รวมถึงเด็ก)ที่มีความบกพร่องหรือความผิดปกติทางร่างกายประสาทสัมผัสหรือจิตใจหรือขาดประสบการณ์หรือความรู้เกี่ยวกับวิธีใช้อุปกรณ์นี้เว้นแต่บุคคลดังกล่าวจะได้รับการดูแลหรือการสอนการใช้งานอุปกรณ์โดยผู้ที่รับผิดชอบความปลอดภัยของตน
- เด็กควรได้รับการดูแลเพื่อให้แน่ใจว่าพวกเขาจะไม่นำอุปกรณ์ไปเล่นเป็นของเล่น
- ต้องจ่ายไฟให้อุปกรณ์ด้วยไฟฟ้าแรงดันต่ำพิเศษที่ระบุไว้บนอุปกรณ์เท่านั้น
- ต้องใช้อุปกรณ์ร่วมกับที่ชาร์จที่มาพร้อมกับอุปกรณ์เท่านั้น
- ต้องถอดแบตเตอรี่ออกจากอุปกรณ์ก่อนที่จะนำไปทิ้งต้องถอดอุปกรณ์ออกจากที่ชาร์จก่อนที่จะถอดแบตเตอรี่นำแบตเตอรี่ที่ถอดออกไปทิ้งอย่างปลอดภัย
- การใช้งานอุปกรณ์นี้อยู่ภายใต้เงื่อนไขสองประการต่อไปนี้:(1)เครื่องมือหรืออุปกรณ์นี้ต้องไม่ก่อให้เกิดสัญญาณรบกวนที่เป็นอันตรายและ(2)เครื่องมือหรืออุปกรณ์นี้ต้องยอมรับสัญญาณรบกวนใดๆรวมถึงสัญญาณรบกวนที่อาจทำให้เกิดการทำงานที่ไม่พึงประสงค์ด้วย

ZH-CN

为降低触电、火灾、人身伤害或财产损失的风险，在使用本设备时，请务必遵照以下警告、注意事项和安全说明。

重要安全说明 - 原始说明书

使用电器时，应始终遵循基本的安全注意事项，包括以下内容
使用 Hypervolt 3 Pro 之前，请阅读所有说明。

危险

为降低触电风险，请执行以下操作：

- 使用后和清洁前，请务必立即从电源插座上拔下本设备的插头。
- 如果设备掉入水中，请勿伸手拾取。立即拔下插头。
- 请勿在洗澡或淋浴时使用。
- 请勿将设备放置或存放在可能掉落或被拉入浴缸或水槽的地方。请勿将设备放入（或让其掉入）
- 水或其他液体中。

警告

为降低人员烫伤、遭遇火灾、触电或受伤的风险：

- 接通电源后，设备不可处于无人看管的状态。不使用时以及安装或取下部件之前，请从插座上拔下插头。
- 请勿在毯子或枕头下操作。设备过热可能会导致火灾、触电或人身伤害。
- 本设备可供8岁及以上儿童以及身体、感官或精神能力较弱或缺乏经验和知识的人使用，前提是他们在安全使用设备方面得到了监督或指导，并了解相关的危险。应对儿童进行监督，确保他们不玩弄设备。儿童不得玩弄本设备。务必参照本手册，根据既定用途，使用本设备。不得使用非制造商推荐的附件。
- 如果设备的电源线或插头损坏，或设备无法正常工作、部件掉落、出现破损或受潮的问题，请暂缓操作。将设备送回服务中心进行检查和维修。
- 请勿使用电源线拖拽设备，或将电源线当作手柄使用。
- 请勿让电源线靠近加热表面。
- 切勿在通风口堵塞的情况下操作设备。通风口不得有棉绒、毛发或任何可能影响空气流动的异物。
- 谨防物体掉入或被插入开口。
- 请勿在室外使用。
- 请勿在使用气溶胶（喷雾）设备处或给氧区域操作。
- 请勿在床或沙发等柔软表面上操作（这类表面可能会使通风口堵塞）。
- 请勿在宽松的衣物或珠宝附近使用设备。
- 使用过程中，请勿将长发靠近设备。
- 儿童必须在监督下清洁设备和进行用户维护。
- 请勿拆卸螺丝或尝试拆卸设备。
- 不得连续运行超过 1 个小时。使用 1 小时后，让设备休息 30 分钟，然后再继续使用。
- 充电后和使用前请拔掉设备插头。
- 务必按照操作说明使用设备。
- 仅可在干燥、清洁的身体表面使用 Hypervolt 3 Pro，使用时，在每个部位轻轻按压并移动大约六十 (60) 秒。Hypervolt 3 Pro 仅可用于身体的软组织区域，不得用于身体的任何坚硬或骨质区域，包括头部。如有任何疼痛或不适感（轻微的肌肉疼痛除外），请立即停止使用 Hypervolt 3 Pro。无论压力设置如何，使用 Hypervolt 3 Pro 可能导致瘀伤，如果发生瘀伤，在完全愈合后，方可在该部位继续使用 Hypervolt 3 Pro。如果皮肤有任何淤伤、挫伤、皮疹或是发炎或受伤部位，在彻底痊愈前，也需避免使用 Hypervolt 3 Pro。使用 Hypervolt 3 Pro 时，确保手指、脚趾、头发和其他身体部位远离按摩头后部，避免夹伤或头发缠绕。
- 给电池充电时，仅可使用设备随附的可拆卸充电装置

- Hypervolt 3 Pro 应仅用于肌肉组织区域。请勿将 Hypervolt 3 Pro 用于身体的任何坚硬或骨性部位，包括头部和脊柱、颈部的两侧或前方、内侧腹股沟或膝盖后方。如使用时感到任何疼痛或不适（轻微肌肉酸痛除外），请立即停止使用。无论压力设置如何，使用 Hypervolt 3 Pro都可能导致淤青；如果发生淤青，请勿在淤青部位继续使用 Hypervolt 3 Pro，直到淤青完全恢复。对所有淤青、挫伤、皮疹或刺激或受伤的皮肤区域也应避免使用 Hypervolt 3 Pro，直至完全愈合。使用 Hypervolt 3 Pro 时，请确保手指、脚趾、头发及其他身体部位远离按摩头的后部，以避免夹伤或头发缠绕。

Hypervolt 3 Pro 仅可使用设备配套提供的双重绝缘 18VDC Hyperice 充电器（型号 MX24Z2-1801000）进行充电。请勿任由 Hypervolt 3 Pro 充电一整夜，或在充电或使用期间，使其处于无人看管的状态。

如出现以下任何情况，在获得医生批准的情况下，方可使用 Hypervolt 3 Pro 或任何撞击装置：

- 怀孕、糖尿病合并并发症如神经病变或视网膜损伤、心脏起搏器磨损、近期接受手术或受伤、癫痫或偏头痛、椎间盘突出、脊椎滑脱、脊椎分离或脊椎病、近期关节置换或宫内节育器、金属钉或钢板，或对您的身体健康有任何顾虑。体弱者和儿童在使用任何撞击或振动装置时应由成人陪同。上述禁忌症并不意味着您无法使用撞击或振动装置，但我们建议您在使用前咨询您的医生。我们目前正在研究撞击按摩对特定医学疾病的影响，可能有助于减少如上所示的禁忌症种类。

Hypervolt 3 Pro 内含电池，处置时，须前往适当的电子废物处理或回收设施，并遵循安全操作流程。

· 在滥用条件下，电池可能会喷出液体；避免接触。如果意外接触，请用清水冲洗。如果液体接触到眼睛，请寻求医疗帮助。电池喷出的液体可能会引起刺激或灼伤。
· 请勿将电器暴露于火源或高温下。暴露于火源或超过130°C的温度可能导致爆炸。
· 请遵循所有充电说明，不要在说明书指定温度范围之外为设备充电。不正确的充电或超出指定温度范围的充电可能会损坏电池并增加火灾风险。
· 所有维修应由具资格的维修人员进行，并仅使用相同的替换零件。这样可以确保产品的安全性得以维持。
· 除非使用说明和保养手册中另有说明，请勿擅自改装或维修该设备。

注意

适用于家庭和商业用途

如果处理不当，设备电池可能会引发火灾或造成化学灼伤。请勿拆卸，勿丢弃于火中。请勿拆卸、加热到100° C以上或焚化。请及时处置用过的电池。请远离儿童。

妥善保管说明书

Hypervolt 3 Pro 是一款手持式撞击按摩设备，可提供有针对性的压力脉冲，帮助护理肌肉，缓解紧张，为用户带来放松身心的按摩体验，并加速热身，促进恢复，有利于保持灵活性和活动范围。

操作
按住电源按钮 0.5 秒，开启 Hypervolt 3 Pro。一旦设备接通电源，手柄底部的电池电量指示灯（LED 灯带）将会亮起。转动数字速度调节旋钮，调整速度 (1-6)。指示灯将指示当前速度。按住电源按钮 0.5 秒，关闭电源。

更换按摩头
仅在速度设置关闭，且按摩头停止移动后，方可更换附件。若要更换按摩头，直接拉出现有的按摩头，将所需的按摩头直接插入开口，同时用力推动。

充电

首次使用前，将电池充满电（无论电池是否连接到设备），约需四小时。充电时，请将随附的 18V 充电器的 DC 端连接到电池/手柄底部的充电端口，并将充电器插入壁式插座。LED 灯带颜色对应电量水平，红色表示电量不足，绿色表示已充满电。在 LED 灯带保持绿色并完全亮起时，表示已充满电。无论当前电量如何，电池可随时充电。不建议将电池电量完全耗尽至红色 LED 水平。平均运行时间为 2 小时以上，取决于速度水平和使用过程中施加的压力。在不使用、存放和运输设备期间，建议将电源开关切换到关闭状态。

清洁和存放
确保电源已关闭，且电池充电器未连接。使用潮湿、清洁的抹布，轻轻擦拭 Hypervolt 3 Pro。不使用时，请将其存放在洁净、阴凉、干燥的区域，避免阳光直射。

连接至 HYPERICE 应用程序
如需通过蓝牙® 将设备连接到 Hyperice 应用程序，请确保设备已开启，并打开手机中的蓝牙®，且设备位于手机的搜索范围内。在 Hyperice 应用程序中选择一个常规程序，如果出现提示，请点击“Scan for Devices”（扫描设备）。在屏幕上弹出设备选项后，请选择您的设备。HyperSmart™ 将自动启动设备，并根据您的日常作息，调整速度和强度。

规格
1. 可互换的按摩头 (5)
2. 数字快速旋钮
3. 速度指示器 (6)
4. 开/关电源按钮
5. 压力传感器指示器
6. 蓝牙®连接指示灯
7. 电池电量指示器（LED 灯带）
8. 充电

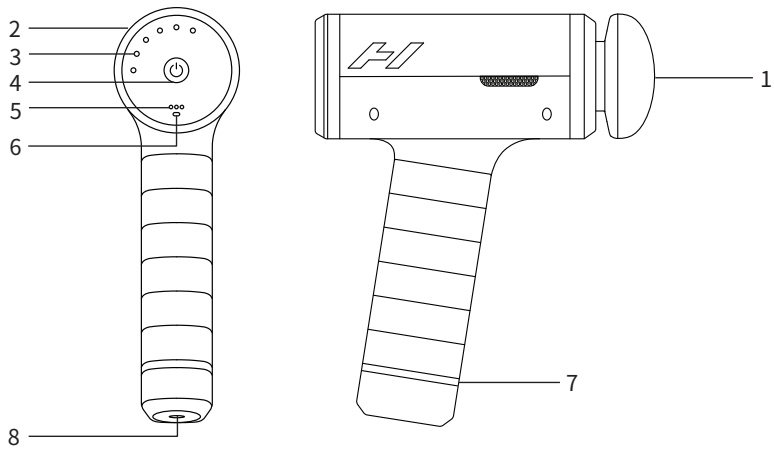

AC-DC 充电器：100-240V - 50/60Hz 0.7A - 18.0V1.0A 18.0 W
可充电锂离子电池 5000mAh
额定容量：14.4V 4650mAh 66.96Wh
频率：1 级 - 1700/28 Hz，2 级 - 1900/32 Hz，3 级 - 2100/35 Hz，
4 级 - 2300/38 Hz，5 级 - 2500/42 Hz，6 级 - 2700/45 Hz
重量：1.13 kg/2.5 磅
温度（运行环境）：+0 °C 到 +45 °C [+32 °F 到 +113 °F]
温度（储存环境）：-20 °C 到 +25 °C [-4 °F 到 +77 °F]

Hyperice Inc 特此声明，Hypervolt 中所含无线电设备符合 2014/53/EU 指令中的规定。访问以下网址，获取欧盟一致性声明全文：https: hyperice.zendesk.com/hc/en-us

保修
本产品的保修服务由 Hyperice 负责提供，并且规定了保修期限。请访问 hyperice.com/warranty，查看您所在国家/地区的保修政策。

回收
请访问 https://hyperice.com/recycling，了解如何回收设备包装。

⚠ 仅限墨西哥

- 身体、感官或精神能力不同或受损，或缺乏使用本设备的经验和知识的人士（包括儿童），必须在安全看护人员的监督或指导下使用设备。
- 请监督儿童，防止他们将设备当作玩具。
- 仅适用设备上标明的超低安全电压。
- 仅可使用设备随附的配套充电器。
- 处置前，必须将电池从设备中取出。取出电池时，设备必须与充电器断开连接。为安全处置，将电池拆下。
- 操作（本设备）须符合以下两个条件：(1) 本设备或装置不会造成有害干扰，以及 (2) 本设备或装置必须能够承受任何干扰，包括可能导致不良操作的干扰。

ZH-TW

按照以下警告、注意及安全說明，為降低觸電、火災和人身傷害或財產損失，必須使用本裝置。

重要安全說明 - 原始說明

使用電器時，應始終遵循基本的安全注意事項，包括以下各項
在使用 Hypervolt 3 Pro 之前，請閱讀所有說明。

危險

為降低觸電風險：
- 使用後或清潔前，請務必立即從電源插座上拔下本裝置的插頭。
- 不要伸手去拿掉入水中的裝置。立即拔下插頭。
- 請勿在洗澡或淋浴時使用。
- 請勿將本裝置放置或存放在可能掉落或被拉入浴缸或水槽的地方。請勿放入或掉入水或其他液體中。

警告

為了降低燒傷、火災、觸電或人身傷害的風險：
- 插入電源時，本裝置不可處於無人看管狀態。不使用時或裝卸部件之前，請從插座上拔下插頭。
- 請勿在毯子或枕頭下操作。過熱可能會導致火災、觸電或人身傷害。
- 本裝置可供8歲以上兒童及身體、感官或心智能力較弱，或缺乏經驗與知識的人士使用，前提是他們已接受安全使用本裝置的指導或監督，並了解相關危險。應監督兒童以確保他們不會玩弄本裝置。兒童不得玩弄本裝置。
- 僅將本裝置用於本手冊所述的預定用途。請勿使用非製造商推薦附件。
- 如果本裝置的電源線或插頭損壞，或本裝置無法正常工作、掉落、損壞或受潮，請勿操作本裝置。請將本裝置送回服務中心進行檢查和維修。
- 請勿使用電源線拖曳和攜帶本裝置。
- 保持電源線遠離加熱表面。
- 請勿在阻塞通風口的情況下操作本裝置。請保持通風口遠離棉絮、毛髮或任何可能阻礙氣流的物質。
- 切勿讓任何物品掉入或插入任何開口。
- 請勿在戶外使用。
- 請勿在使用氣溶膠（噴霧）裝置或給氧地方操作。
- 請勿在床鋪、沙發等柔軟表面上操作本裝置，以免阻塞通風口。
- 請勿在鬆散衣物或珠寶附近使用本裝置。
- 在使用本裝置時，請讓長髮遠離本裝置。
- 兒童必須在監督下進行清潔和使用者維護。
- 請勿拆下螺釘或嘗試拆解。
- 請勿持續操作超過一小時。使用本裝置一小時後，請讓其休息 30 分鐘再重新使用。
- 充電後或使用前，請拔下本裝置的插頭。
- 請務必根據操作說明使用本裝置。
- Hypervolt 3 Pro 僅可用於乾燥清潔的身體表面，請輕輕按壓並在身體上移動，每個部位約六十 (60) 秒。Hypervolt 3 Pro 僅限用於身體軟組織部位，不得用於身體的任何堅硬或骨骼部位，包括頭部。感覺有任何疼痛或不適時（輕微肌肉酸痛除外），請立即停止使用 Hypervolt 3 Pro。使用 Hypervolt 3 Pro 可能會導致瘀青，即使在低壓設定下也是如此。若出現瘀青，請勿在瘀青部位使用 Hypervolt 3 Pro，直到瘀青完全痊癒為止。如皮膚部位存在瘀青、瘀傷、發疹、刺激或受傷，則在完全癒合之前，請勿使用 Hypervolt 3 Pro。使用 Hypervolt 3 Pro 時，請務必將手指、腳趾、頭髮及其他身體部位遠離按摩頭的後方，以避免夾傷或頭髮纏繞。
- 若要為電池充電，請僅使用隨本裝置附贈的可拆式電源供應器。
- Hypervolt 3 Pro 應僅用於肌肉組織部位。請勿將 Hypervolt 3 Pro 用於身體任何堅硬或骨性部位，包括頭部和脊椎、頸部兩側或前方、內側鼠蹊部，或膝蓋後方。如使用時感到任何疼痛或不適（輕微肌肉痠痛除外），請立即停止使

用。無論壓力設定為何，使用 Hypervolt 3 Pro均可能導致瘀青；若發生瘀青，請勿在瘀青部位繼續使用 Hypervolt 3 Pro，直到瘀青完全痊癒。對所有瘀青、挫傷、皮疹或刺激及受傷的皮膚部位，也應避免使用 Hypervolt 3 Pro，直到完全痊癒。使用 Hypervolt 3 Pro 時，請確保手指、腳趾、頭髮及其他身體部位遠離按摩頭背面，以避免夾傷或頭髮纏繞。

Hypervolt 3 Pro 只能使用裝置隨附的雙絕緣 18VDC Hyperice 充電器（型號 MX24Z2-1801000）充電。請勿讓 Hypervolt 3 Pro 在夜間充電，或在充電或使用時讓 Hypervolt 3 Pro 無人看管。

如果發生以下任何情況，未經醫生核准，請勿使用 Hypervolt 3 Pro 或任何敲擊裝置：

- 懷孕、糖尿病合併併發症如神經病變或視網膜損傷、心臟節律器磨損、近期手術或受傷、癲癇或偏頭痛、椎間盤突出、脊椎滑脫、脊椎分離或脊椎老化、近期關節置換或子宮內避孕器、金屬別針或金屬板或對您身體健康有任何疑慮。使用任何敲擊或振動裝置時，體弱者或兒童應由成人陪同。如果您有上述禁忌症，並非不能使用敲擊或振動裝置，但我們建議您提前諮詢醫生。目前正在研究敲擊式按摩對特定疾病的影響，可能會縮短上述禁忌症清單。

Hypervolt 3 Pro 內含電池，必須在適當的電子廢物處理或回收設施中安全處理電池。

· 在濫用條件下，電池可能會噴出液體；避免接觸。如不慎接觸，請以清水沖洗。若液體接觸到眼睛，請立即就醫。從電池中噴出的液體可能會引起刺激或燒傷。
· 請勿將電器暴露於火源或高溫環境中。暴露於火源或超過130°C的溫度可能導致爆炸。
· 請遵守所有充電指示，勿在使用說明書所指定的溫度範圍外進行充電。錯誤的充電方式或超出指定溫度範圍可能會損壞電池並增加火災風險。
· 維修應由合格的技術人員執行，並僅使用相同的替換零件。這將確保產品的安全性得以維持。
· 除非使用與保養說明中另有說明，請勿改裝或嘗試自行維修此設備。

注意

適用於家庭與商業用途

本裝置中使用的電池如果處理不當，可能會導致火災或化學灼傷。請勿拆解，勿丟棄於火中。請勿拆卸、加熱至 100° C 以上或焚燒。請及時處理用過的電池。請遠離兒童。

保存這些說明

Hypervolt 3 Pro 是一部手持敲擊式按摩裝置，透過有節奏的定點加壓脈衝幫助肌肉護理、紓壓，提供放鬆的按摩，加快熱身速度和恢復時間，幫助維持柔軟度和活動度。

操作
長按電源按鈕 0.5 秒開啟 Hypervolt 3 Pro。當裝置開機後，手把底部的電池電量指示燈（LED 燈帶）將會亮起。旋轉數位速度旋鈕以切換速度（1 至 6 段）。指示燈將指明目前的速度。若要關機，只需長按電源按鈕 0.5 秒即可。

改變按摩頭
僅在速度設定關閉且按摩頭停止動作後才能進行切換。若要更換按摩頭，請將原本的按摩頭直接拔出，然後將想要使用的按摩頭對準插口並用力推入。

充電
首次使用前，請將電池（可連接裝置或從裝置卸下）充滿電，時間最多四小時。充電時，請將隨附的 18V 充電器的 DC 端插入電池/手把底部的充電孔，並將充電器插入壁式電源插座。LED 燈帶的顏色對應電池電量，從紅色（電量低）到綠色（充滿電）。當 LED 燈保持綠色全亮時，表示已充滿電。電池可以在任何時間和任何電池電量下進行充電。不建議將電池電量完全耗盡至紅色 LED 級別。平均續航時間為 2 小時以上，實際時間依使用時的速度設定與施加壓力而有所不同。建議在未使用本裝置、儲存或移動期間，將電源開關切換至關機狀態。

清潔和儲存
確保裝置已關機且未連接電池充電器。請使用乾淨的濕布輕柔擦拭 Hypervolt 3 Pro。不使用時，存放在乾淨、陰涼、乾燥的地方，避免陽光直射。

連接到 HYPERICE 應用程式
要透過藍牙®將您的裝置連接到 Hyperice 應用程式，請確保您的裝置已開啟，您手機中的藍牙®已開啟，同時您的裝置距離非常接近。在 Hyperice 應用程式中選擇一個例行活動，如果出現提示，請點選「Scan for Devices」（ 掃描裝

置）。在螢幕上彈出時，請選擇您的裝置。當您依照指示進行按摩流程時，HyperSmart™ 會自動啟動裝置並調整速度與強度。

規格

1. 可更換式按摩頭 (5)
2. 數位速度調節旋鈕
3. 速度指示燈 (6)
4. 開/關電源按鈕
5. 壓力感測器指示燈
6. 藍牙 (Bluetooth®) 連接指示燈
7. 電池電量指示燈 (LED 燈帶)
8. 充電

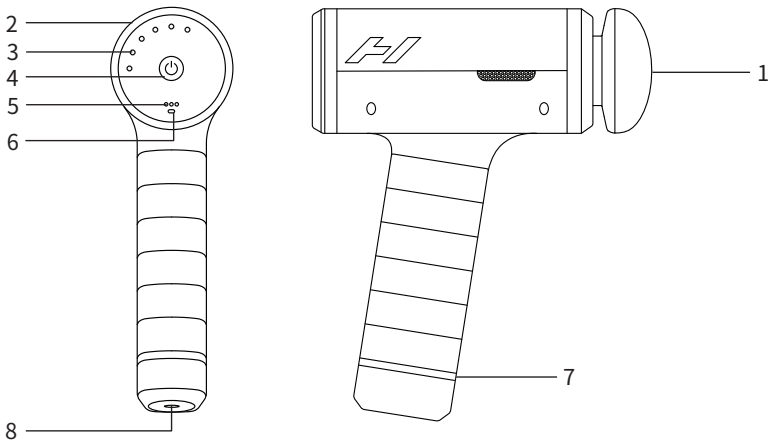

AC-DC 充電器：100-240V - 50/60Hz 0.7A - 18.0V1.0A 18.0 W
可充電鋰離子電池，容量 5000mAh
額定容量：14.4V 4650mAh 66.96Wh
頻率：第 1 段速度 – 1700/28 Hz、第 2 段速度 – 1900/32 Hz、第 3 段速度 – 2100/35 Hz、
第 4 段速度 – 2300/38 Hz、第 5 段速度 - 2500/42 Hz、第 6 段速度 - 2700/45 Hz
重量：1.13 公斤 (2.5 磅)
溫度 (操作)：+0° C 至 +45° C (+32° F 至 +113° F)
溫度 (儲存)：-20° C 至 +25° C (-4° F 至 +77° F)

Hyperice, Inc. 特此聲明 Hypervolt 中包含的無線電設備符合《2014/53/EU 指令》。歐盟符合性聲明的全文可在以下網址取得：https:hyperice.zendesk.com/hc/en-us

保固

本產品享有 Hyperice 的有限保固。請瀏覽 hyperice.com/warranty，查看您所在國家/地區的保固情形。

回收

請瀏覽 https://hyperice.com/recycling 了解關於回收本包裝的資訊。

根據 NCC LP0002低功率射頻器材技術規範_章節3.8.2：
取得審驗證明之低功率射頻器材，非經核准，公司、商號或使用者均不得擅自變更頻率、加大功率或變更原設計之特性及功能。
低功率射頻器材之使用不得影響飛航安全及干擾合法通信；經發現有干擾現象時，應立即停用，並改善至無干擾時方得繼續使用。
前述合法通信，指依電信管理法規定作業之無線電通信。
低功率射頻器材須忍受合法通信或工業、科學及醫療用電波輻射性電機設備之干擾。

進口商: 有熊運動股份有限公司
進口商地址：臺中市南屯區文心南五路三段 398 號
TEL 04-2386-1799

hyperice.com

Changes or modifications not expressly approved by the party responsible for compliance could void the user's authority to operate the equipment.

This equipment has been tested and found to comply with the limits for a Class B digital device, pursuant to Part 15 of the FCC Rules. These limits are designed to provide reasonable protection against harmful interference in a residential installation. This equipment generates, uses and can radiate radio frequency energy and, if not installed and used in accordance with the instructions, may cause harmful interference to radio communications. However, there is no guarantee that interference will not occur in a particular installation. If this equipment does cause harmful interference to radio or television reception, which can be determined by turning the equipment off and on, the user is encouraged to try to correct the interference by one or more of the following measures: (1) Reorient or relocate the receiving antenna, (2) Increase the separation between the equipment and receiver, (3) Connect the equipment into an outlet on a circuit different from that to which the receiver is connected, (4) Consult the dealer or an experienced radio/TV technician for help.

This equipment complies with FCC radiation exposure limits set forth for an uncontrolled environment and meets the FCC radio frequency (RF) Exposure Guidelines. This equipment has very low levels of RF energy that are deemed to comply without testing of specific absorption rate (SAR).

This device complies with part 15 of the FCC Rules. Operation is subject to the following two conditions: (1) This device may not cause harmful interference, and (2) this device must accept any interference received, including interference that may cause undesired operation.

This device contains license-exempt transmitter(s)/receiver(s) that comply with Innovation, Science and Economic Development Canada's license-exempt RSS(s). Operation is subject to the following two conditions: (1) This device may not cause interference. (2) This device must accept any interference, including interference that may cause undesired operation of the device. L'émetteur/récepteur exempt de licence contenu dans le présent appareil est conforme aux CNR d'Innovation, Sciences et Développement économique Canada applicables aux appareils radio exempts de licence. L'exploitation est autorisée aux deux conditions suivantes : (1) L'appareil ne doit pas produire de brouillage; (2) L'appareil doit accepter tout brouillage radioélectrique subi, même si le brouillage est susceptible d'en compromettre le fonctionnement.

This equipment complies with IC RSS-102 radiation exposure limits set forth for an uncontrolled environment. This transmitter must not be co-located or operating in conjunction with any other antenna or transmitter. Cet équipement est conforme aux limites d'exposition aux radiations IC CNR-102 établies pour un environnement non contrôlé. Cet émetteur ne doit pas être colocalisé ou fonctionner en conjonction avec une autre antenne ou un autre émetteur.

Hyperice, Inc., 525 Technology Drive, Suite 100, Irvine, California 92618 USA
Copyright 2025 © Hyperice, Inc. All rights reserved.
460-00128 Rev 1