En Instruction
De Anleitung
Fr Instructions

TF-50 2.4GHz

2.4GHz FHSS Digital RC System

hpi racing

1 Overview Vue d'ensemble Übersicht

TF-50 Transmitter Émetteur TF-50 TF-50 Sender

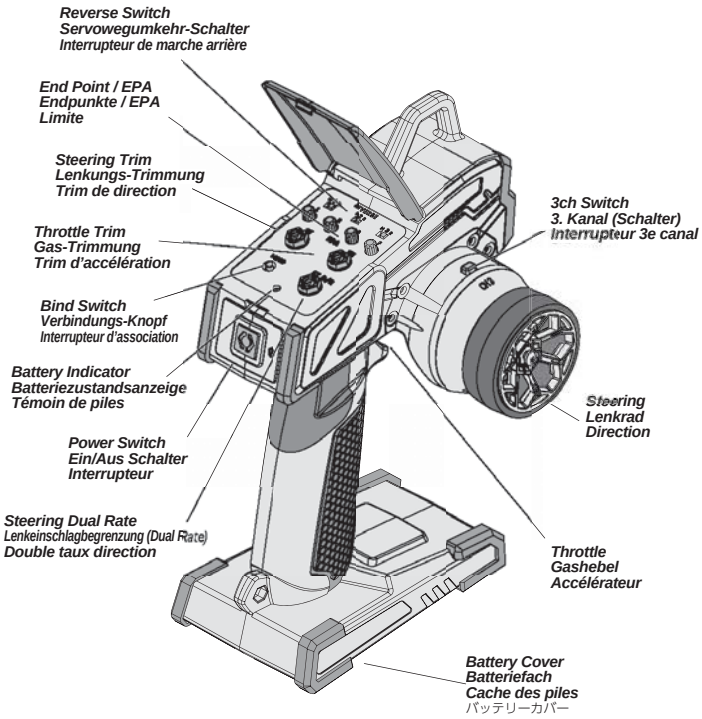

Equipment Needed Équipement nécessaire Benötigtes Zubehör

#101939
PLAZMA 1.5V Alkaline AA Battery
PLAZMA 1.5V AA Trockenbatterien
Piles alcalines AA PLAZMA 1.5V

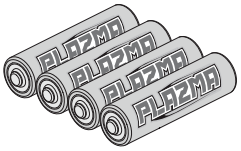

RF-50/N Receiver * Récepteur RF-50/N * RF-50/N Empfänger *

*Included with #160301 or #160302 Transmitter and Receiver sets
*Im Lieferumfang des Sender- und Empfängersets #160301 oder #160302 enthalten
*Fourni avec les ensembles émetteur ou récepteur #160301 ou #160302

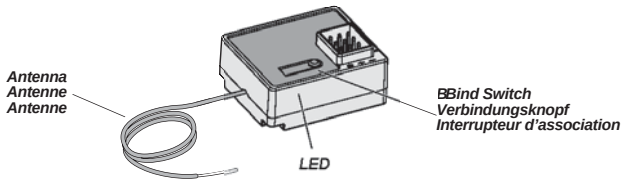

Electric setup. Elektronischer Fahrtenregler Réglage électronique	#160304 HPI RF-50 Receiver Empfänger Récepteur	or oder ou
Nitro setup. Verbrenner Einstellung Réglage nitro	#160305 HPI RF-50N Receiver Empfänger Récepteur	

The caution or attention symbols will warn you about steps that can be very dangerous. Please read and understand the instructions carefully before proceeding.
Die untenstehenden Zeichen warnen Sie vor Bauabschnitten die gefährlich sein können. Bitte lesen Sie die Anleitung gründlich, bevor Sie die Schritte durchführen.
Les symboles attirant votre attention vous avertiront des étapes qui peuvent être très dangereuses. Veuillez lire soigneusement les instructions et bien les comprendre avant toute utilisation.

Cautions Warnhinweise Précautions

Failure to follow these instructions can damage your kit, and cause serious bodily injury or death.
Wenn Sie diesen Anweisungen nicht folgen, können Sie oder Ihr Auto Schäden davontragen.
En ne suivant pas ces instructions vous pourriez endommager votre kit, et provoquer de sérieux dégâts corporels ou même mortels.

Attention Achtung Attention

Failure to follow these instructions can cause injury to yourself or others. You might also cause property damage or damage your kit.
Wenn Sie diesen Anweisungen nicht folgen, können Sie oder andere verletzt werden.
Es kann auch sein, dass dabei Sachschaden an anderen Dingen oder ihrem Auto entsteht.
En ne suivant pas ces instructions vous pourriez vous blesser vous-même ou blesser d'autres personnes. Vous pourriez également provoquer des dégâts matériels ou endommager votre kit.

2 Operating Suggestions Suggestions de fonctionnement Hinweise zum Betrieb

Be sure to thoroughly read and understand these instructions before using this product. Pay particular attention to the items labelled Caution and Attention. Failure to follow these instructions may result in damage to your RC car and injury to yourself and other people.

Lesen Sie diese Anleitung gründlich und machen Sie sich die einzelnen Schritte deutlich, bevor Sie dieses Produkt verwenden. Geben Sie besonders acht, wenn Abschnitte mit Warnhinweisen gekennzeichnet sind. Wenn Sie dieser Anleitung nicht folgen, kann es zu Schäden an Ihrem Modellauto oder zu Verletzungen von Menschen kommen.

Prenez bien soin de lire entièrement et de parfaitement comprendre ces instructions avant d'utiliser le produit. Faites particulièrement attention aux éléments portant des avertissements requérant une attention particulière. Ne pas suivre ces instructions pourrait provoquer des dommages à votre véhicule radio-commandé et des blessures à vous-même ou à d'autres personnes.

Cautions Warnhinweise Précautions

If you make changes or adjustments not shown in the instruction manual, your vehicle may be damaged.
Wenn Sie Änderungen oder Einstellungen an Ihrem Fahrzeug vornehmen, die nicht in der Anleitung beschrieben sind, kann es beschädigt werden.
Si vous apportez des modifi cations ou faites des réglages qui ne sont pas indiqués dans le manuel d'instruction, votre véhicule pourrait être endommagé.

Safety Guidelines about Products

- Turn on the transmitter first then the receiver. Turn off the receiver first then the transmitter.
- Before running you must check the radio function.
- This radio is made of precision electronics, do not expose to extreme heat, vibration, shock or water.
- Do not cut antenna wire.
- 2.4GHz radio frequency only functions by line of sight, if you drive behind a solid object or around a corner and lose sight of the vehicle you may lose control of the RC car.

Sicherheitshinweise zum Produkt

- Schalten Sie immer erst den Sender und dann den Empfänger ein. Schalten Sie immer erst den Empfänger und dann den Sender aus.
- Vor dem Fahren müssen Sie einen Funktionstest durchführen.
- Die Anlage besteht aus empfindlicher Elektronik. Setzten Sie sie niemals extremer Hitze, Vibrationen, Stößen oder Wasser aus.
- Kürzen Sie auf keinen Fall das Antennenkabel.
- Die 2.4GHz-Technik funktioniert nur im Sichtfeld. Wenn Sie hinter ein festes Objekt oder hinter eine Mauer fahren und den Sichtkontakt verlieren, kann es sein, dass Sie die Kontrolle über Ihr Modellauto verlieren.

Directives de sécurité concernant les produits

- Allumez l'émetteur d'abord, puis le récepteur. Éteignez le récepteur d'abord, puis l'émetteur.
- Avant d'utiliser l'appareil, vous devez vérifier le fonctionnement de la radio.
- Cet appareil de radio est fabriqué avec des composants électroniques de précision, ne l'exposez pas à la chaleur extrême, aux vibrations, aux chocs ou à l'humidité.
- Ne coupez pas le câble d'antenne.
- La fréquence radio de 2,4 GHz ne fonctionne qu'à vue, si vous envoyez le véhicule derrière un objet solide ou qu'il prend un virage et que vous le perdiez de vue, vous pouvez en perdre le contrôle.

Attention Achtung Attention

If you make changes or adjustments not shown in the instruction manual, your vehicle may be damaged.
Wenn Sie Änderungen oder Einstellungen an Ihrem Fahrzeug vornehmen, die nicht in der Anleitung beschrieben sind, kann es beschädigt werden.
Si vous apportez des modifi cations ou faites des réglages qui ne sont pas indiqués dans le manuel d'instruction, votre véhicule pourrait être endommagé.

Safety Guidelines when Operating Products

- Turn on the transmitter first then the receiver. Turn off the receiver first then the transmitter.
- Be careful to not short circuit any of the wires as this will cause damage to the unit.
- After running, the motor, ESC and wires may be hot. Do not touch as they can cause burns.
- Do not disassemble and make any modifications to the transmitter and receiver/ESC.

Sicherheitshinweise zum Betrieb des Produkts

- Schalten Sie immer erst den Sender und dann den Empfänger ein. Schalten Sie immer erst den Empfänger und dann den Sender aus.
- Achten Sie darauf niemals einen Kurzschluss zu erzeugen, da dies die Einheit beschädigt.
- Nach dem Fahren können der Motor, der Regler und die Kabel heiß sein. Fassen Sie die Teile nicht an, da Sie sich verbrennen können.
- Zerlegen und/oder modifizieren Sie auf keinen Fall den Sender und den Empfänger/Regler.

Directives de sécurité lors de l'utilisation de produits en fonctionnement

- Allumez l'émetteur d'abord, puis le récepteur. Éteignez le récepteur d'abord, puis l'émetteur.
- Faites bien attention à ne pas mettre aucun des câbles en court-circuit, l'appareil serait endommagé.
- Après le fonctionnement, le contrôleur électronique de vitesse et les câbles peuvent être chauds. Ne les touchez pas, vous pourriez vous brûler.
- Ne démontez pas, et ne faites aucune modification à l'émetteur et au récepteur/contrôleur électronique de vitesse.

3 Transmitter Features / Ausstattung des Senders / Fonctions de l'émetteur

Steering Trim
Lenkungs-Trimmung
Trim de direction

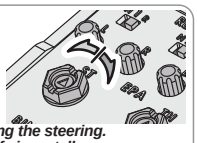

To be used for centering the steering.
Um den Geradeauslauf einzustellen.
À utiliser pour régler le fonctionnement de la direction.

Throttle Trim
Gas-Trimmung
Trim d'accélération

To be used for centering the throttle.
Zum Einstellen der Gas Position.
À utiliser pour régler le fonctionnement de l'accélération.

Reverse Switch
Servowegschalter
Commutateur d'inversion

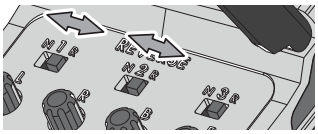

Refer to the instruction of kit and check direction of reverse switch.
Schauen Sie in die Anleitung Ihres Autos um die Stellung für den Schalter daraus zu entnehmen.
Reportez-vous aux instructions du kit et vérifiez la direction de l'interrupteur d'inversion de marche.

Steering Dual Rate
Lenkeinschlagsbegrenzung
Double débit de direction

To be used to adjust steering servo throw.
Zum Einstellen des maximalen Lenkeinschlags.
À utiliser pour le réglage du taux et de l'angle du servo.

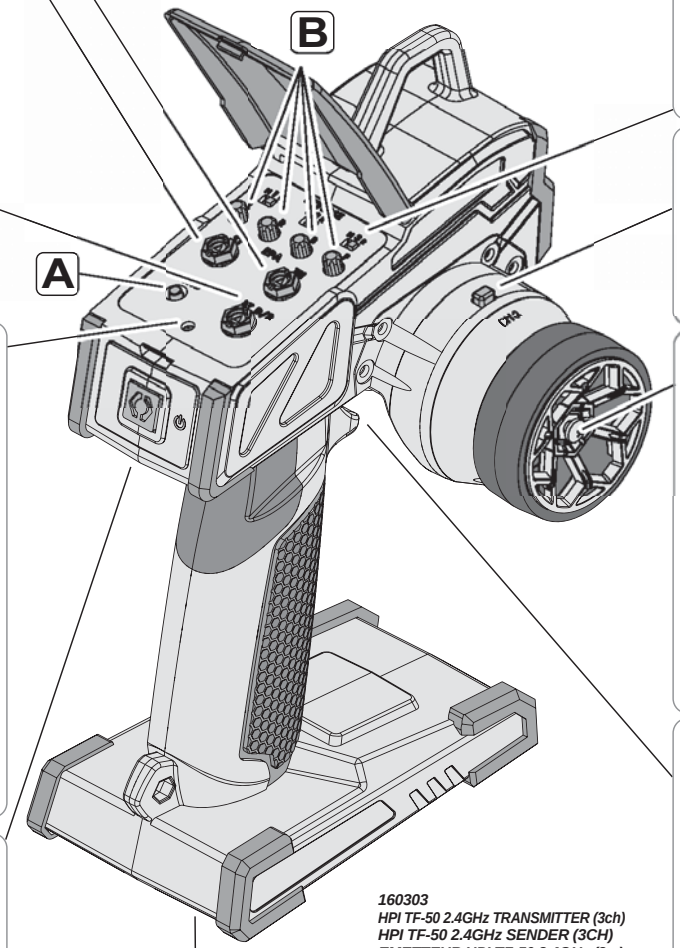

3ch Switch
3. Kanal (Schalter)
Interrupteur 3e canal

This switch is used for optional parts.
Dieser Schalter kann für weitere Optionen verwendet werden.
Cet interrupteur est utilisé pour les pièces optionnelles.

Battery Level Indicator
Batterie Zustands-Anzeige
Indicateur du niveau des piles

Good Batteries
Batterien sind in Ordnung
Piles bonnes

Low Batteries (Light Blinks)
Leere Batterien (LED blinkt)
Piles faibles

Exchange Batteries
When you hear an audible beep and the LED blinks in red, replace the batteries with new ones immediately.

Tauschen Sie die Batterien
Wenn Sie einen Signalton hören und die LED rot blinkt, ersetzen Sie die Batterien sofort durch neue.

Changez les piles
Si bip sonore se fait entendre et la LED clignote en rouge, remplacez immédiatement les piles par de nouvelles.

Steering Wheel
Lenkrad
Volant de direction

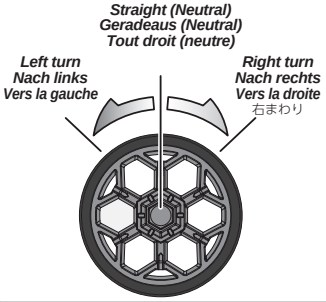

Power Switch
Hauptschalter
Interrupteur de marche/arrêt

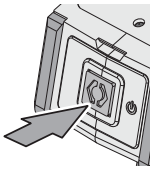

ON	OFF
AN	AUS
MARCHE	ARRÊT

! *Hold the button down.*
Den Knopf drücken.
Maintenez le bouton enfoncé

160303
HPI TF-50 2.4GHz TRANSMITTER (3ch)
HPI TF-50 2.4GHz SENDER (3CH)
EMETTEUR HPI TF-50 2.4GHz (3v.)

Throttle Trigger
Gas-Hebel
Gâchette d'accélération

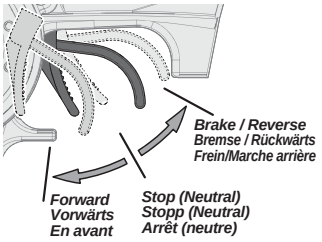

To be used for throttle operation.
Regelt die Geschwindigkeit.
À utiliser pour le fonctionnement de l'accélération.

Attention / Achtung / Attention

Do not mix batteries of different ages or types.
Verwenden Sie immer Batterien gleichen Alters und Typs.
Ne mélangez pas des piles de différents âges ou de différents types.

A Bind Switch
Verbindungs-Knopf
Interrupteur d'association

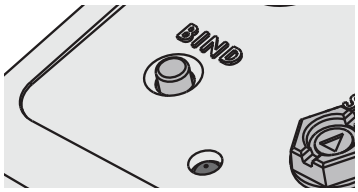

Programming a receiver to recognize the code of only one specific transmitter.
Um den Empfänger mit genau einem speziellen Sender zu verbinden.
Programmer un récepteur pour qu'il reconnaisse seulement le code d'un émetteur spécifi que.

B End Point / EPA
Endpunkte / EPA
Limite

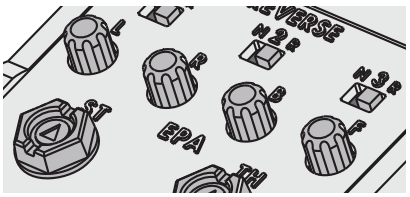

End point adjustments allow you to set the limits of steering and throttle.
Mit der EPA-Funktion können Sie die Endausschläge der Lenkung und des Gas-Servos einstellen.
Les points de limite vous permettent de fixer les limites de la direction et de l'accélération.

3 Transmitter Features Fonctions de l'émetteur Ausstattung des Senders

1 Steering Wheel Adjustment Lenkradeinstellung Ajustement du volant

*The steering module on the TF-50 can be swapped from one side of the Transmitter body to the other. This allows for Left as well as Right handed use. **
Das Lenkmodul des TF-50 kann von einer Seite des Sendergehäuses zur anderen gewechselt werden.
Le module de direction du TF-50 peut être transféré d'un côté à l'autre du corps du transmetteur.

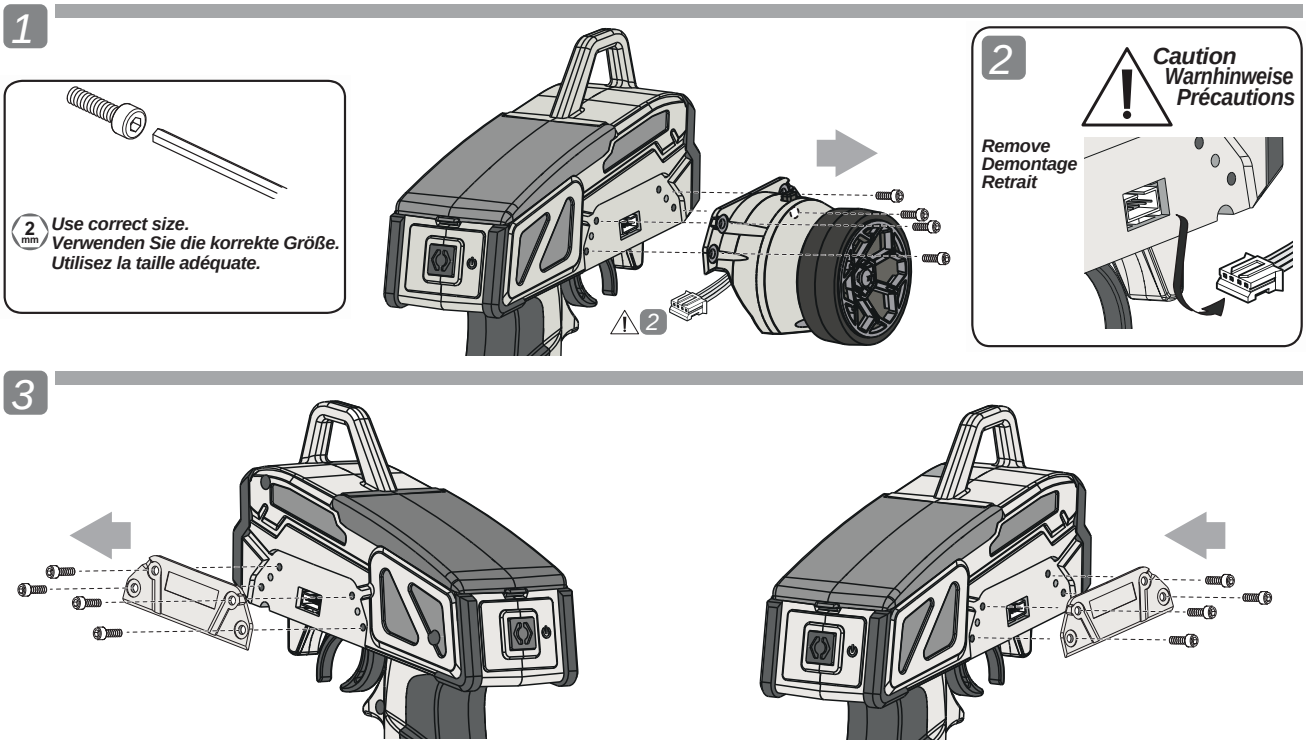

**Servo direction will be opposite.*
Die Servorichtung wird umgekehrt.
La réponse du servo sera inversée.

***This step same for left and right.*
Dieser Schritt ist links und rechts identisch durchzuführen.
La même étape est répétée à gauche et à droite.

2 Magnetic Area Magnetbereich Zone magnétique

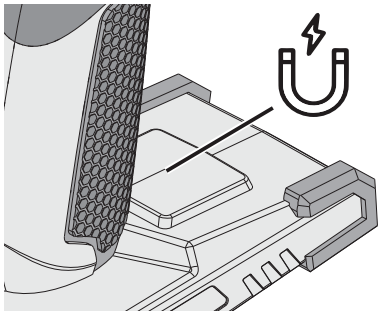

Magnetic area suitable for securing bodyclips or small screws while working on your RC vehicle
Magnetbereich zum Befestigen von Karosserieclips oder kleinen Schrauben bei der Arbeit an Ihrem RC-Fahrzeug
Zone magnétique idéale pour sécuriser des clips de retenue ou des petites vis lorsque vous travaillez sur votre jouet téléguidé.