En Instruction
De Anleitung
Fr Instructions
日本語 取扱説明書

TF-51 2.4GHz
FHSS Digital RC System

hpi-racing

1 Overview / Vue d'ensemble / Übersicht / 製品概要

TF-51 Transmitter / Émetteur TF-51 / TF-51 Sender / TF-51送信機

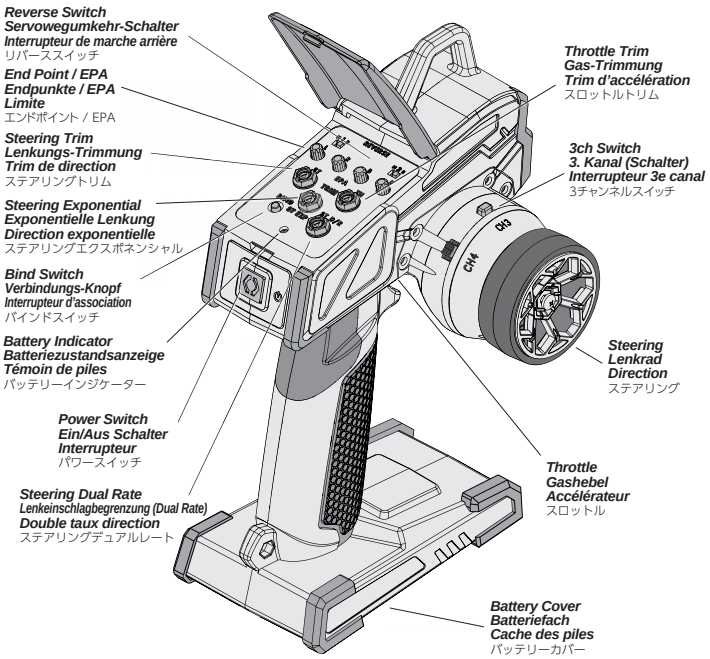

Equipment Needed / Équipement nécessaire / Benötigtes Zubehör / 用意する物

#101939
PLAZMA 1.5V Alkaline AA Battery
PLAZMA 1.5V AA Trockenbatterien
Piles alcalines AA PLAZMA 1.5V
PLAZMA 1.5V アルカリ単三型 バッテリー

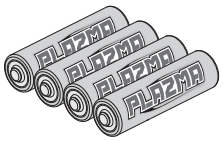

RF-51/N Receiver * / Récepteur RF-51/N * / RF-51/N Empfänger * / RF-51/N 受信機 *

*RF-51 ncluded with #160549

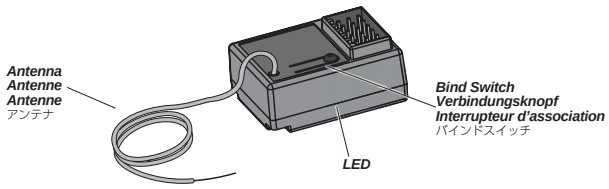

Electric setup. / Elektronischer Fahrtenregler / Réglage électronique / 電動カーの場合	**#160555 HPI RF-51 Receiver / Empfänger / Récepteur** 受信機	or / oder / ou / もしくは
Nitro setup. / Verbrenner Einstellung / Réglage nitro / エンジンカーの場合	**#160556 HPI RF-51N Receiver / Empfänger / Récepteur** 受信機	

The caution or attention symbols will warn you about steps that can be very dangerous. Please read and understand the instructions carefully before proceeding.
Die untenstehenden Zeichen warnen Sie vor Bauabschnitten die gefährlich sein können. Bitte lesen Sie die Anleitung gründlich, bevor Sie die Schritte durchführen.
Les symboles attirant votre attention vous avertiront des étapes qui peuvent être très dangereuses. Veuillez lire soigneusement les instructions et bien les comprendre avant toute utilisation.
本取扱説明書ではお客様への危害や損傷を未然に防止するために、危険の従う操作、お取扱いについて以下の記号で警告表示を行っています。内容をよくご理解の上で本文をお読みください。

Cautions / Warnhinweise / Précautions / 警 告

Failure to follow these instructions can damage your kit, and cause serious bodily injury or death.
Wenn Sie diesen Anweisungen nicht folgen, können Sie oder Ihr Auto Schäden davontragen.
En ne suivant pas ces instructions vous pourriez endommager votre kit, et provoquer de sérieux dégâts corporels ou même mortels.
この表示は誤った取り扱いをすると、貴方の生命や身体に重大な被害が発生する可能性が想定される内容を示しています。

Attention / Achtung / Attention / 注 意

Failure to follow these instructions can cause injury to yourself or others. You might also cause property damage or damage your kit.
Wenn Sie diesen Anweisungen nicht folgen, können Sie oder andere verletzt werden.
Es kann auch sein, dass dabei Sachschaden an anderen Dingen oder ihrem Auto entsteht.
En ne suivant pas ces instructions vous pourriez vous blesser vous-même ou blesser d'autres personnes. Vous pourriez également provoquer des dégâts matériels ou endommager votre kit.
この表示は誤った取り扱いをすると、貴方が障害を負う可能性、物的損害の発生が想定される内容を示しています。

160549-006

2 Operating Suggestions Suggestions de fonctionnement Hinweise zum Betrieb 注意事項

Be sure to thoroughly read and understand these instructions before using this product. Pay particular attention to the items labelled Caution and Attention. Failure to follow these instructions may result in damage to your RC car and injury to yourself and other people.

Lesen Sie diese Anleitung gründlich und machen Sie sich die einzelnen Schritte deutlich, bevor Sie dieses Produkt verwenden. Geben Sie besonders acht, wenn Abschnitte mit Warnhinweisen gekennzeichnet sind. Wenn Sie dieser Anleitung nicht folgen, kann es zu Schäden an Ihrem Modellauto oder zu Verletzungen von Menschen kommen.

Prenez bien soin de lire entièrement et de parfaitement comprendre ces instructions avant d'utiliser le produit. Faites particulièrement attention aux éléments portant des avertissements requérant une attention particulière. Ne pas suivre ces instructions pourrait provoquer des dommages à votre véhicule radio-commandé et des blessures à vous-même ou à d'autres personnes.

製品を正しく安全にご使用いただくために、本取扱説明書をよくお読みいただき、注意事項を守ってください。
取扱い方法を誤ったり、安全に対する注意を怠ると他人に迷惑をかけたり、自分自身を傷つける恐れがあります。

Cautions Warnhinweise Précautions 警告

If you make changes or adjustments not shown in the instruction manual, your vehicle may be damaged.
Wenn Sie Änderungen oder Einstellungen an Ihrem Fahrzeug vornehmen, die nicht in der Anleitung beschrieben sind, kann es beschädigt werden.
Si vous apportez des modifications ou faites des réglages qui ne sont pas indiqués dans le manuel d'instruction, votre véhicule pourrait être endommagé.
本説明書に記載されている内容以外の使用方法は製品の破損につながります。

Safety Guidelines about Products

- ***Turn on the transmitter first then the receiver. Turn off the receiver first then the transmitter.***
- ***Before running you must check the radio function.***
- ***This radio is made of precision electronics, do not expose to extreme heat, vibration, shock or water.***
- ***Do not cut antenna wire.***
- ***2.4GHz radio frequency only functions by line of sight, if you drive behind a solid object or around a corner and lose sight of the vehicle you may lose control of the RC car.***

Sicherheitshinweise zum Produkt

- ***Schalten Sie immer erst den Sender und dann den Empfänger ein. Schalten Sie immer erst den Empfänger und dann den Sender aus.***
- ***Vor dem Fahren müssen Sie einen Funktionstest durchführen.***
- ***Die Anlage besteht aus empfindlicher Elektronik. Setzten Sie sie niemals extremer Hitze, Vibrationen, Stößen oder Wasser aus.***
- ***Kürzen Sie auf keinen Fall das Antennenkabel.***
- ***Die 2.4GHz-Technik funktioniert nur im Sichtfeld. Wenn Sie hinter ein festes Objekt oder hinter eine Mauer fahren und den Sichtkontakt verlieren, kann es sein, dass Sie die Kontrolle über Ihr Modellauto verlieren.***

Directives de sécurité concernant les produits

- ***Allumez l'émetteur d'abord, puis le récepteur. Éteignez le récepteur d'abord, puis l'émetteur.***
- ***Avant d'utiliser l'appareil, vous devez vérifier le fonctionnement de la radio.***
- ***Cet appareil de radio est fabriqué avec des composants électroniques de précision, ne l'exposez pas à la chaleur extrême, aux vibrations, aux chocs ou à l'humidité.***
- ***Ne coupez pas le câble d'antenne.***
- ***La fréquence radio de 2,4 GHz ne fonctionne qu'à vue, si vous envoyez le véhicule derrière un objet solide ou qu'il prend un virage et que vous le perdiez de vue, vous pouvez en perdre le contrôle.***

製品の取り扱いについて

- 送信機の電源をオンにするときは送信機→受信機、オフにするときは受信機→送信機の順で行います。
- 走行前には必ず動作確認をしてください。
- 送受信機は精密機械です。衝撃、振動、水分には注意してください。
- アンテナ線を短く切断しないでください。
- 2.4GHz電波は直進性があり障害物によって遮断されやすい性質があります。送信機とRCカーの間に障害物がないように注意してください。

Attention Achtung Attention 注意

If you make changes or adjustments not shown in the instruction manual, your vehicle may be damaged.
Wenn Sie Änderungen oder Einstellungen an Ihrem Fahrzeug vornehmen, die nicht in der Anleitung beschrieben sind, kann es beschädigt werden.
Si vous apportez des modifications ou faites des réglages qui ne sont pas indiqués dans le manuel d'instruction, votre véhicule pourrait être endommagé.
本説明書に記載されている内容以外の使用方法は製品の破損につながります。

Safety Guidelines when Operating Products

- ***Turn on the transmitter first then the receiver. Turn off the receiver first then the transmitter.***
- ***Be careful to not short circuit any of the wires as this will cause damage to the unit.***
- ***After running, the motor, ESC and wires may be hot. Do not touch as they can cause burns.***
- ***Do not disassemble and make any modifications to the transmitter and receiver/ESC.***

Sicherheitshinweise zum Betrieb des Produkts

- ***Schalten Sie immer erst den Sender und dann den Empfänger ein. Schalten Sie immer erst den Empfänger und dann den Sender aus.***
- ***Achten Sie darauf niemals einen Kurzschluss zu erzeugen, da dies die Einheit beschädigt.***
- ***Nach dem Fahren können der Motor, der Regler und die Kabel heiß sein. Fassen Sie die Teile nicht an, da Sie sich verbrennen können.***
- ***Zerlegen und/oder modifizieren Sie auf keinen Fall den Sender und den Empfänger/Regler.***

Directives de sécurité lors de l'utilisation de produits en fonctionnement

- ***Allumez l'émetteur d'abord, puis le récepteur. Éteignez le récepteur d'abord, puis l'émetteur.***
- ***Faites bien attention à ne pas mettre aucun des câbles en court-circuit, l'appareil serait endommagé.***
- ***Après le fonctionnement, le contrôleur électronique de vitesse et les câbles peuvent être chauds. Ne les touchez pas, vous pourriez vous brûler.***
- ***Ne démontez pas, et ne faites aucune modification à l'émetteur et au récepteur/contrôleur électronique de vitesse.***

取り扱い上の注意

- 送信機の電源をオンにするときは送信機→受信機、オフにするときは受信機→送信機の順で行います。
- 配線類をショートさせないでください。破損します。
- 走行後はモーター、配線、スピードコントローラーが熱くなります。ヤケドの恐れがあるので触らないでください。
- 分解、改造はしないでください。

3 Transmitter Features / Ausstattung des Senders / Fonctions de l'émetteur / 送信機概要

Steering Trim
Lenkungs-Trimmung
Trim de direction
ステアリングトリム

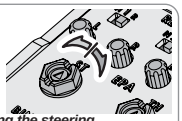

To be used for centering the steering.
Um den Geradeauslauf einzustellen.
À utiliser pour régler le fonctionnement de la direction.
ステアリングの直進位置（ニュートラル）が調整できます。

Throttle Trim
Gas-Trimmung
Trim d'accélération
スロットルトリム

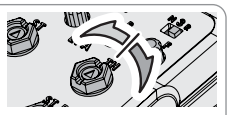

To be used for centering the throttle.
Zum Einstellen der Gas Position.
À utiliser pour régler le fonctionnement de l'accélération.
スロットルの停止位置（ニュートラル）が調整できます。

Reverse Switch
Servowegschalter
Commutateur d'inversion
リバーススイッチ

Refer to the instruction of kit and check direction of reverse switch.
Schauen Sie in die Anleitung Ihres Autos um die Stellung für den Schalter daraus zu entnehmen.
Reportez-vous aux instructions du kit et vérifiez la direction de l'interrupteur d'inversion de marche.
キット説明図を参考にリバーススイッチの位置を確認します。

Steering Exponential
Exponentielle Lenkung
Fonction exponentielle de la direction
ステアリングエクスポネンシャル

To be used for setting the control response curve of the steering.

Zur Einstellung der Steuerreaktionskurve der Lenkung.
À utiliser pour régler la courbe de réponse d'une commande de direction.
ステアリングの制御応答曲線を設定するために使用します。

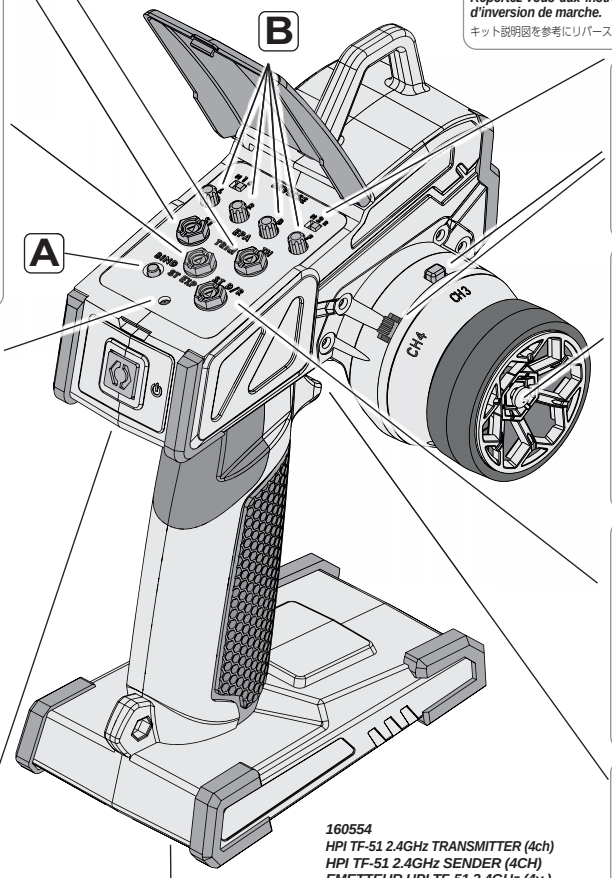

3ch & 4ch Switch
3. Kanal und 4. Kanal (Schalter)
Interrupteur 3e et 4e canal
3ch&4chスイッチ

This switch is used for optional parts.
Dieser Schalter kann für weitere Optionen verwendet werden.
Cet interrupteur est utilisé pour les pièces optionnelles.
オプション製品に対応します。

Steering Wheel
Lenkrad
Volant de direction
ステアリングホイール

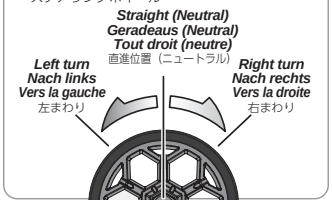

Battery Level Indicator
Batterie Zustands-Anzeige
Indicateur du niveau des piles
バッテリーレベルインジケーター

Good Batteries
Batterien sind in Ordnung
Piles bonnes
電池が充分ある場合は点灯します。

Low Batteries (Light Blinks)
Leere Batterien (LED blinkt)
Piles faibles
点滅を始めたら電池を交換します。

Exchange Batteries
When you hear an audible beep and the LED blinks in red, replace the batteries with new ones immediately.

Tauschen Sie die Batterien
Wenn Sie einen Signalton hören und die LED rot blinkt, ersetzen Sie die Batterien sofort durch neue.

Changez les piles
Si bip sonore se fait entendre et la LED clignote en rouge, remplacez immédiatement les piles par de nouvelles.

バッテリーの交換目安
ビープ音が鳴り、LEDが赤く点滅したら、すぐに新しい電池と交換してください。

Steering Dual Rate
Lenkeinschlagsbegrenzung
Double débit de direction
ステアリングデュアルレート

To be used to adjust steering servo throw.
Zum Einstellen des maximalen Lenkeinschlags.
À utiliser pour le réglage du taux et de l'angle du servo.
R/Cカーの曲がる量を調整できます。

Power Switch
Hauptschalter
Interrupteur de marche/arrêt
電源スイッチ

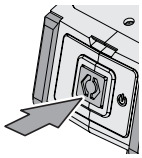

ON	*OFF*
AN	*AUS*
MARCHE	*ARRÊT*
オン	オフ

! *Hold the button down.*
Den Knopf drücken.
Maintenez le bouton enfoncé
ボタンを押したままにして

160554
HPI TF-51 2.4GHz TRANSMITTER (4ch)
HPI TF-51 2.4GHz SENDER (4CH)
EMETTEUR HPI TF-51 2.4GHz (4v.)
HPI TF-51 2.4GHz送信機 (4ch)

Attention
Achtung
Attention
注 意

Do not mix batteries of different ages or types.
Verwenden Sie immer Batterien gleichen Alters und Typs.
Ne mélangez pas des piles de différents âges ou de différents types.
古い電池と新しい電池を混ぜて使わないでください。

Throttle Trigger
Gas-Hebel
Gâchette d'accélération
スロットルトリガー

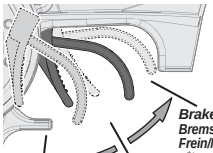

Brake / Reverse
Bremse / Rückwärts
Frein/Marche arrière
ブレーキ / バック

Forward
Vorwärts
En avant
前進

Stop (Neutral)
Stopp (Neutral)
Arrêt (neutre)
停止 （ニュートラル）

A Bind Switch
Verbindungs-Knopf
Interrupteur d'association
バインドスイッチ

P.6

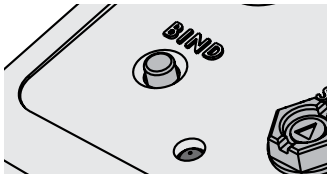

Programming a receiver to recognize the code of only one specific transmitter.
Um den Empfänger mit genau einem speziellen Sender zu verbinden.
Programmer un récepteur pour qu'il reconnaisse seulement le code d'un émetteur spécifique.
バインドとは、送信機の固体識別番号を受信機に記憶させる作業です。

B End Point / EPA
Endpunkte / EPA
Limite
エンドポイント / EPA

P.9

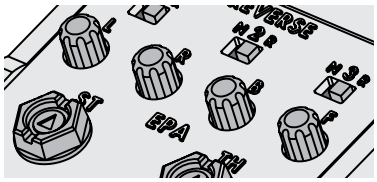

End point adjustments allow you to set the limits of steering and throttle.
Mit der EPA-Funktion können Sie die Endausschläge der Lenkung und des Gas-Servos einstellen.
Les points de limite vous permettent de fixer les limites de la direction et de l'accélération.
エンドポイントの設定とは、ステアリングとスロットル操作の最大位置を設定する事です。