Lydsto Sweeping and mopping robot S1 MAX
Instruction Manual

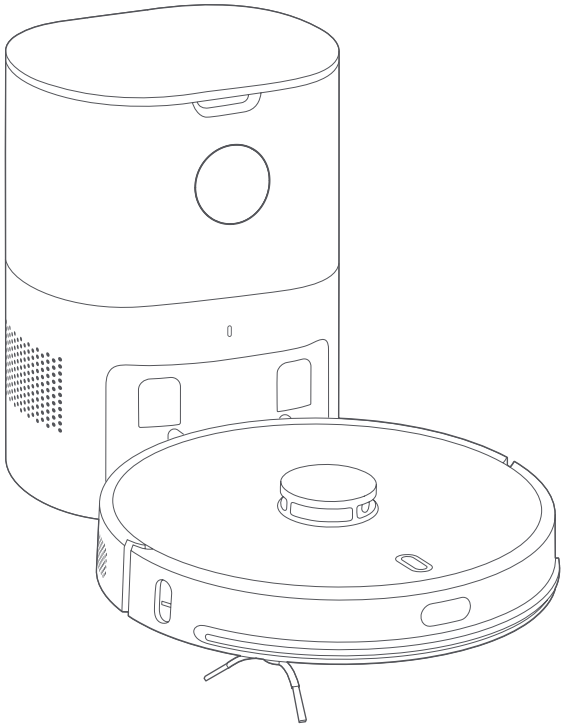

Lydsto

EN

Tips

Please read through this manual before using the product, and keep it properly.

Table of contents

Safety instructions 1

Packing list 3

Basic parameters 5

Product introduction 7

Install the dust collection charging pile 11

Use 12

Maintenance and upkeeping 15

Troubleshooting 26

Safety Instructions

Restrictions on use

- Plastic bags are dangerous! Keep plastic bags out of the reach of infants and children to avoid suffocation.
- This product is designed only for cleaning the floor in the home environment. Do not use it outdoors (such as open balcony), in places other than the floor (such as sofa), or in commercial or industrial environment.
- Do not use the product in hanging places (such as duplex floor, open balcony, top of home) without any protective rail.
- Do not use the product in the environment above 40 °C, below 0 °C or with any liquid and viscous substances on the ground
- Before use, please hang up the ground cable at home to avoid dragging the cable when the machine is operating.
- Put away the fragile articles and sundries (such as flower bottles and plastic bags) on the ground to prevent the machine from being blocked or hit during operation, causing damage to valuables.
- Do not let those who are physically, perceptually and intellectually deficient or lacking of experience and common sense (including children) use the product without monitoring or guidance.
- Do not let children use the product as a toy.
- Do not put the main brush cleaning tool in a place accessible to children.
- Keep the hair, fingers and other parts of men or pets away from the suction inlet of the machine when the machine is operating.
- Do not use the product to clean any burning objects (such as cigarette ends that are not extinguished).
- Do not absorb hard or sharp objects (such as decoration wastes, glass and nails) with the machine.
- Do not handle the machine with the protective cover of the laser distance measuring sensor, the upper cover of the machine and the collision buffer as the lifting hand.
- To clean and maintain the machine and the dust collection charging pile, you must turn off the machine, pull out the plug from the socket and disconnect the power supply first.
- Do not immerse the machine and the dust collection charging pile in water for cleaning or flush them with water.
- Do not wipe any part of the product with a damp cloth or any liquid.
- Do not use the floor mopping module on the carpet.
- Do not use it under direct sunlight.
- Use the product according to the instructions. Any loss and injury caused by improper use shall be borne by the user.

Battery and charging

- Even if the product has been seriously damaged, it is strictly forbidden to burn the product, because the product battery may cause explosion.
- Do not use the batteries, chargers and dust collection charging piles of any third party.
- Do not disassemble, repair or refit the battery and dust collection charging pile without permission.
- Do not place the dust collection charging pile close to heat sources (such as radiator).
- Do not wipe or clean the dome of the dust collection charging pile with a damp cloth or wet hands.
- Do not discard used batteries at will. Before discarding the sweeping and mopping robot, the power supply must be disconnected and the batteries should be taken out of the sweeping and mopping robot for environmental protection.
- In order to avoid danger, any damaged power cord must be replaced by professionals from the manufacturer, its maintenance department or similar departments.
- If you need to transport the product, make sure that the machine is turned off and it is recommended to use the original package.
- Do not pour water into the device or immerse it in water.
- If it will be not used for a long time, fully charge the machine, turn it off and put in a cool and dry place. Charge the machineat least once every three months to avoid battery damage due to over discharge.
- This appliance contains batteries that are only replaceable by skilled persons.

Warn

- This appliance can be used by children aged from 8 years and above and persons with reduced physical, sensory or mental capabilities or lack of experience and knowledge if they have been given supervision or instruction concerning use of the appliance in a safe way and understand the hazards involved.
- Children shall not play with the appliance.
- Cleaning and user maintenance shall not be made by children without supervision.
- This appliance contains batteries that are only replaceable by skilled persons.
- This appliance contains a UV lamp.Unintended use of the appliance or damage to the housing may result in the escape of dangerous UV radiation. UV radiation may, even in little doses, cause harm to the eyes and skin. Appliances that are obviously damaged must not be operated. The Lamp of this appliance is not replaceable; when the light source reaches its end of life, the whole appliance shall be replaced.

: For indoor use only

Packing List

Tips: The illustrations of products, accessories, user interfaces and so on in the Instructions are schematic diagrams, which are for reference only.
Due to the update and upgrading of the product, the real product may be slightly different from that shown in the schematic diagrams. Please refer to the real product.

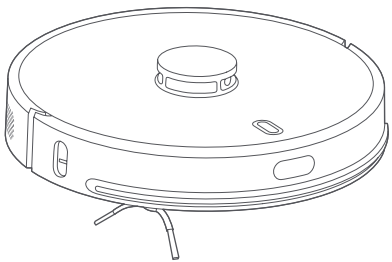

Sweeping and mopping robot

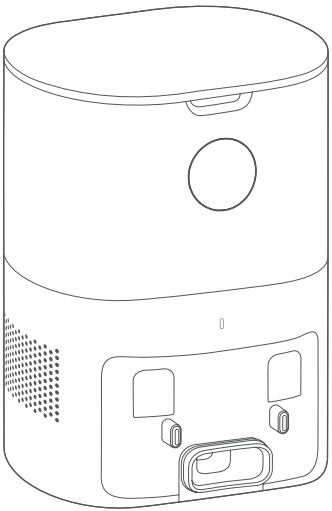

Dust collection charging pile

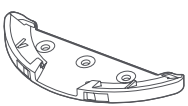

Mop cloth support

Mop cloth

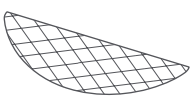

Disposable mop cloth ×30

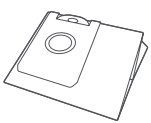

Dust bag ×6

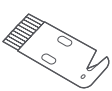

Cleaning knife

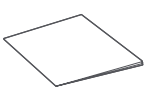

Instructions

Side brush

Accessories installed on the sweeping and mopping robot

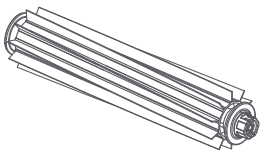

Main brush

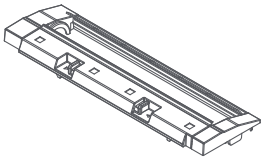

Main brush cover

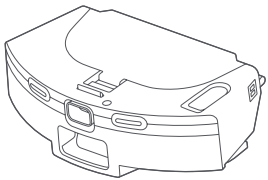

Two-in-one water tank

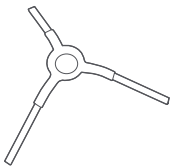

Side brush

Accessories installed on the dust collection charging pile

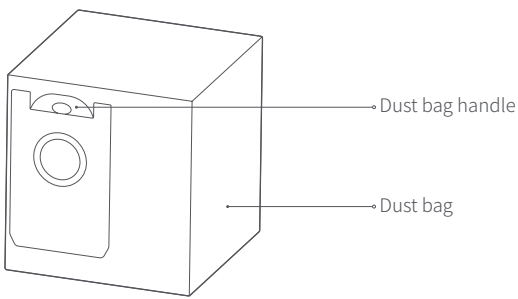

Dust bag (1 dust collection charging pile has been installed)

Tips: the dust bag is consumable, and cannot be reused.
Please replace it regularly.

Basic Parameters

Sweeping and Mopping Robot

Product name	Lydsto sweeping and mopping robot S1 MAX
Product model	YM-S1MAX-B03、YM-S1MAX-W03 YM-S1MAX-B01、YM-S1MAX-W01
Product dimensions	349 × 100 × 353mm
Input of sweeping and mopping robot	24V ⎓ 1.2A
Rated power of sweeping and mopping robot	50W
Operating voltage of sweeping and mopping robot	14.4V ⎓
Battery type	Lithium ion battery pack
Battery capacity	6400mAh
Wireless connection	Wi-Fi IEEE 802.11b/g/n 2.4GHz

Dust collection Charging Pile

Product model	JCB-S1-B03、JCB-S1-W03 JCB-S1-B01、JCB-S1-W01
Output of dust collection charging pile	24V ⎓ 1.2A
Rated power of dust collection charging pile	1000W
Product dimensions	250 × 210 × 350mm

Complete Machine

Net weight	About 7.5kg

Instructions on Environmental Protection

The chemicals contained in the lithium-ion battery of the product will pollute the environment. Please remove the battery before scrapping and send it to a professional battery recycling station for centralized disposal. Steps for removing the battery.

*The following information is only applicable to the discarding of the sweeping and mopping robot and not to daily operation

1. Make the sweeping and mopping robot run to a low battery level at which the robot cannot perform the cleaning task without contacting the dust collection charging pile.
2. Turn off the sweeping and mopping robot.
3. Remove the side brush and the mop cloth support of the robot.
4. Unscrew the bottom cover of the sweeping and mopping robot, and remove the bottom cover.
5. Pull out the connector plug of the battery, and remove the battery.

Notes:

To remove the battery, make sure that the battery is exhausted and the product is disconnected from the dust collection charging pile.

Please remove the battery pack as a whole. Do not damage the battery pack case to avoid short circuit or leakage of hazardous substances.

If you contact substances leaking from the battery by accident, wash the contact part with plenty of water and see a doctor in time

Product Introduction

1. Machine

Recharge/fixed-point cleaning

Short-press to start the recharge
Press and hold for 3 seconds to start the fixed-point cleaning

On and off/global cleaning

Short-press to start the global cleaning/pause
Press and hold for 3 seconds to turn on or off the machine

Tips: In the course of recharging, fixed-point cleaning or global cleaning, short-press any key to bring the machine to pause.

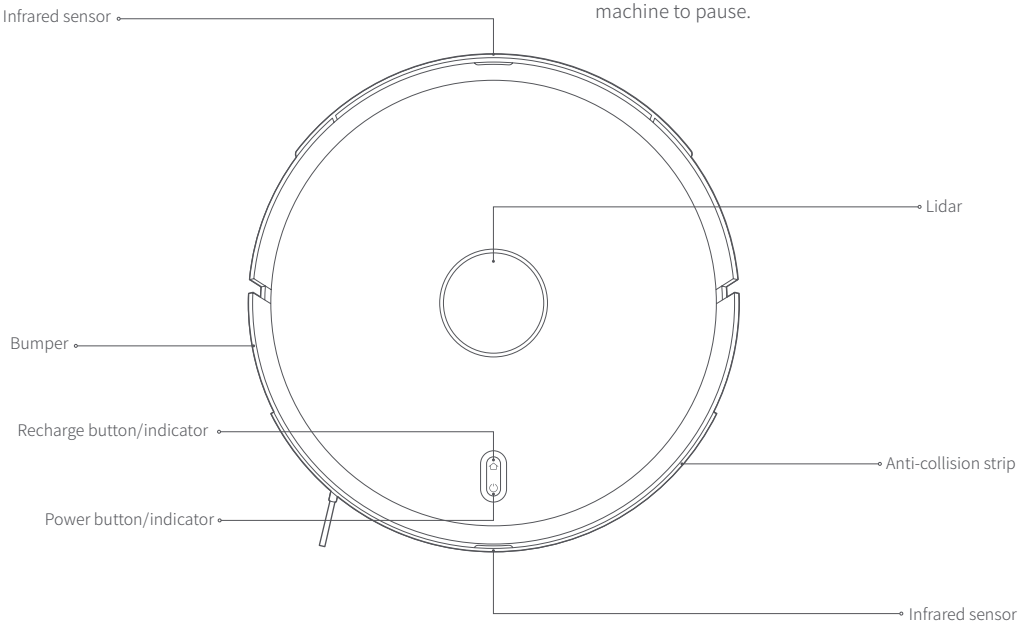

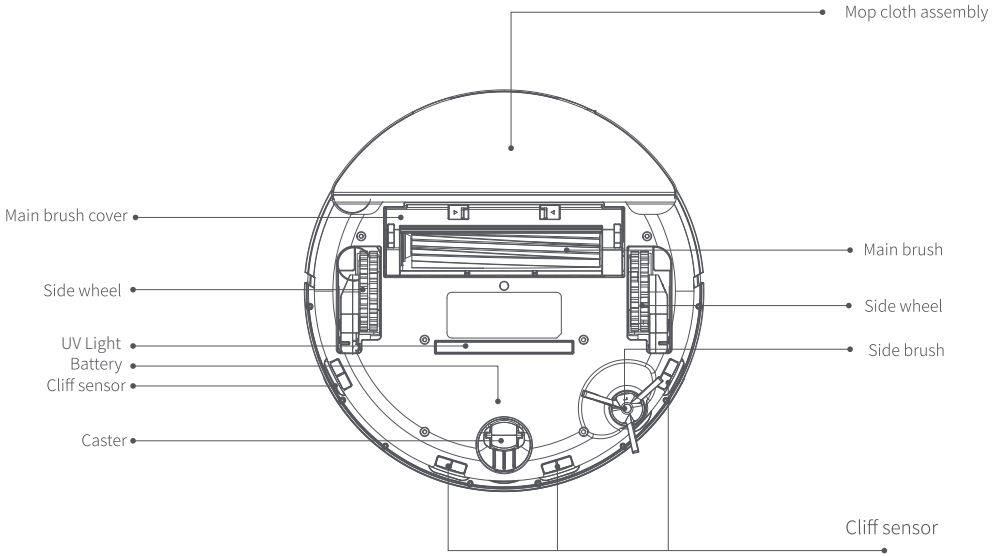

Description of Indicator Status

Machine status	Status of power indicator	Status of recharge indicator
Standby/pause	Blue light long bright	Off
Charging	Breathing in bule	Off
Hibernate	Blue light long bright (becoming darker)	Off
Cleaning/remote control	Blue light long bright	Off
Recharging	Off	Orange light long bright

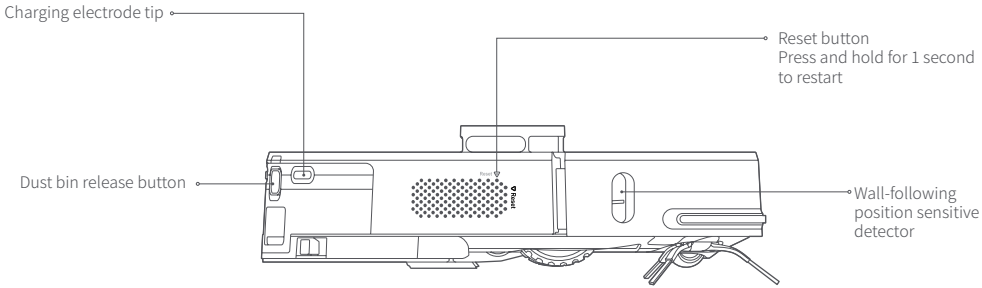

Description of Indicator Status

Machine status	Status of power indicator	Status of recharge indicator
Abnormal	Red light fast flash	Off
Turned off	Blue light fast flash	Off
Wi-Fi reset/not connected/being connected	Blue light slow flash	Off
Wi-Fi connected	Blue light long bright	Off

2. Dust Collection Charging Pile

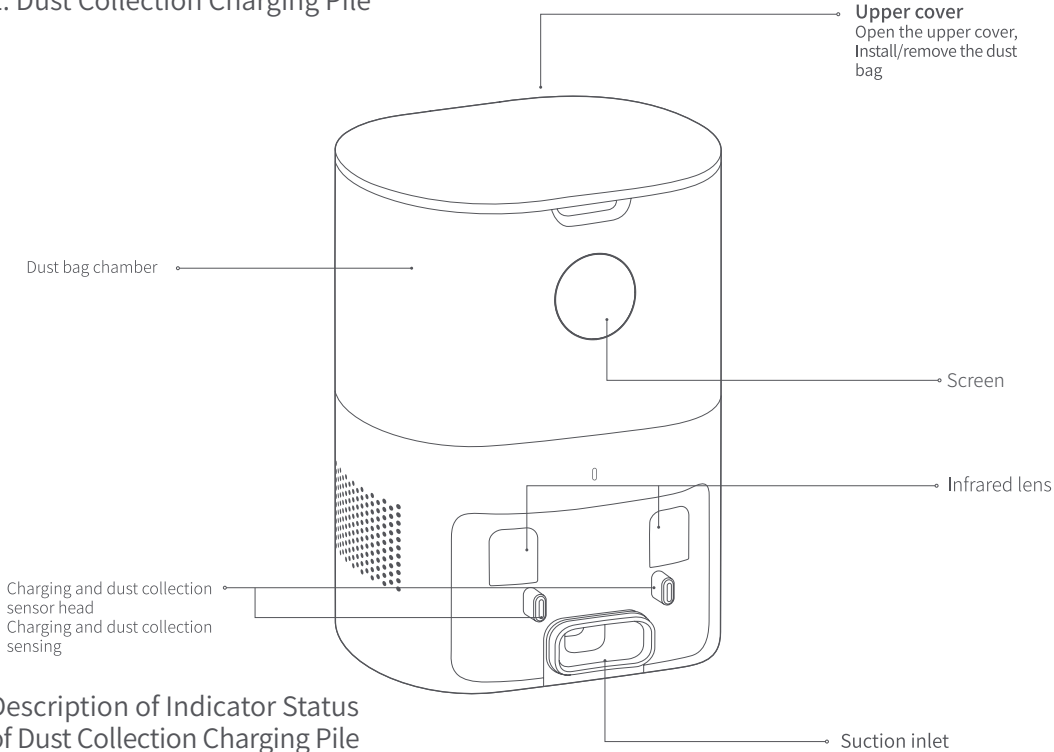

Description of Indicator Status of Dust Collection Charging Pile

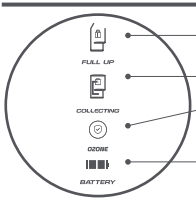

If the dust bag is full, the light will be bright. If the dust bag is not installed correctly, the light will flash

In the dust collection, the lamp is bright and flashing.

Finish dust collecting, the ozone function on and the icon indicator is steady on.

When the power is less than or equal to 50%, the left of bar of battery only shows green, and when charging, the green flashes with lightning sign.When the power is more than 50%, the left of bar of battery is always green, and when charging, the right of bar of battery continues to do what the left does.When the power is full, the whole bar of battery always show green

Tips: The dust bag is consumable. One bag is installed on the robot, and additional four bags are provided. After use-up, you need to make a purchase through the designated official channel.

Install the Dust Collection Charging Pile

- Lay the dust collection charging pile on the flat ground over 5cm away from the wall, insert the power plug into the socket meeting the requirements, and connect the power supply.

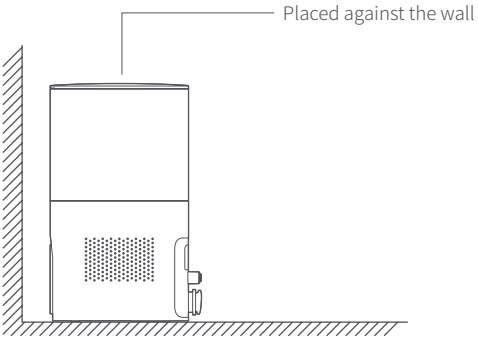

- Ensure that there are no obstacles within 1.2m in front of the dust collection charging pile and 0.5m on both sides.

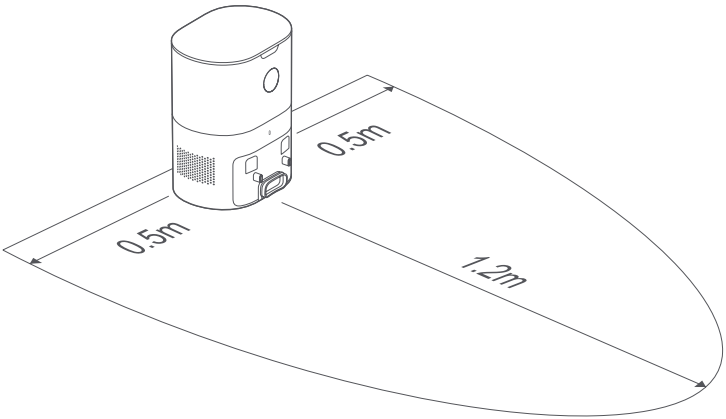

Use

Remove the Limit Bar

Put the sweeping and mopping robot on the flat indoor ground, and remove the protection device of limit bar at both ends of the front bumper.

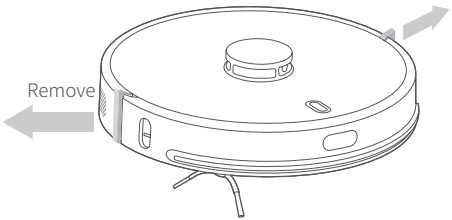

Charging of the Sweeping and Mopping Robot

Press and hold the button ⏻ for 3 seconds to start the sweeping and mopping robot, and then short-press the button ⌂ to make the robot recharge automatically. The robot enters the ready state once fully charged.

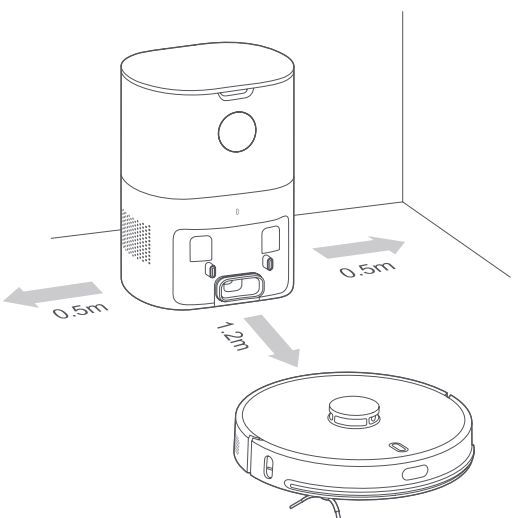

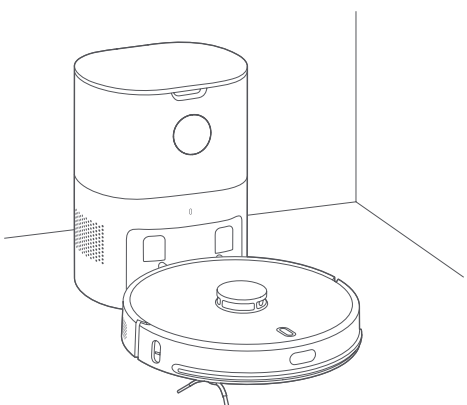

- Fully charge the sweeping and mopping robot before starting cleaning.
- Before starting the cleaning, tidy away the wires and articles on the ground to avoid damage caused by winding, dragging and hitting during cleaning.
- It is suggested to start the sweeping and mopping robot at the dust collection charging pile.
- When the battery is low during the cleaning, the sweeping and mopping robot will automatically return to the dust collection charging pile for charging, and automatically return to the interrupted place to continue cleaning when the battery is full.

Connect to MIJIA APP

The product has been connected to MIJIA. It can be controlled by MIJIA APP and interconnected with other products.
Scan the QR code, download and install MIJIA APP. Users with MIJIA APP already installed will directly enter device connection page. Or search "MIJIA" in APP store, download and install MIJIA APP. Open the home page of MIJIA APP, click "+" at the top right, and add the device according to the method recommended by the APP.
Note: The actual operation may be slightly different from the description above due to the upgrade and update of MIJIA APP. Please follow the current guide in MIJIA APP.

Connect to Lydsto APP

Lydsto APP can be downloaded from Apple APP market or Google APP market.

Or Scan the following QR code,Download and install Lydsto APP.

Reset Wi Fi

Press button and button for 3 seconds at the same time, and hear the sound prompt “Wi-Fi has been reset”. The power indicator flash in blue. At this time, hold them on for 2 seconds. Hear the sound prompt “Enter MIJIA Networking Mode”, then enter the MIJIA Networking Mode. After that, use MIJIA APP for networking operations.

Press and hold the buttons and for 3 seconds, then you will hear a voice prompt "Wi Fi has been reset", the power indicator will blink in blue, and the sweeping and mopping robot will enter the state of waiting connection.
Tips: only 2.4GHz frequency band Wi Fi network is supported.

On/Off/Pause

- Press and hold the button ⏻ for 3 seconds to turn on the machine; the power indicator blinks in bule after blinking in bule slowly for 5 seconds, and then the sweeping and mopping robot enters the standby state; short-press the button ⏻ to start the global cleaning; or press and hold the button ⌂ for 3 seconds to start the fixed-point cleaning.
- When the robot i s still, press the button ⏻ for 3 seconds to turn off the machine. The power indicator will blink in bule quickly for 5 seconds and then go out.
- In the process of cleaning, short-press the button ⏻ , then the sweeping and mopping robot will pause.
- If the sweeping and mopping robot is still and has not operated for more than 60 minutes, it will enter the hibernate state. In the hibernate state, you can give any button a brief press to wake up the machine.

Tips: during charging, the sweeping and mopping robot cannot be turned off.

Automatic Recharge/Manual Recharge

- When the battery is low during cleaning, or when the cleaning is finished, the sweeping and mopping robot will automatically recharge.
- During cleaning, short-press the button ⌂, then the sweeping and mopping robot will return to the dust collection charging pile to recharge.

Add water to the water tank or clean the mop cloth mid way

- Short-press the button ⏻ to the sweeping and mopping robot, removes the floor mopping module, add water or clean the mop cloth, replace the floor mopping module, and short-press the button ⏻ again to continue cleaning.

Set the Cleaning Mode

- The machine is in the standard mode by default; after it is connected with APP, you can select more modes in the App.

Failure State

- When the sweeping and mopping robot is abnormal, it will give a voice prompt and the power indicator will blink in red. Please refer to "Troubleshooting" for solutions.
- When there is no operation for 60 minutes under the failure state, the sweeping and mopping robot will hibernate automatically.

Maintenance and Upkeeping

Replace the Dust Bag

When the dust bag is full, the ‘FULL UP’ sign is keeping high brightness, and app notice is given. Please replace the dust bag in time. The ‘COLLECTING’ sign will be high brightness while the collector is working. When the host is fully charged, the mark of ‘BATTERY’ is all green and high brightness, battery power is less than or equal to 50%, just a half mark is high britghtness.

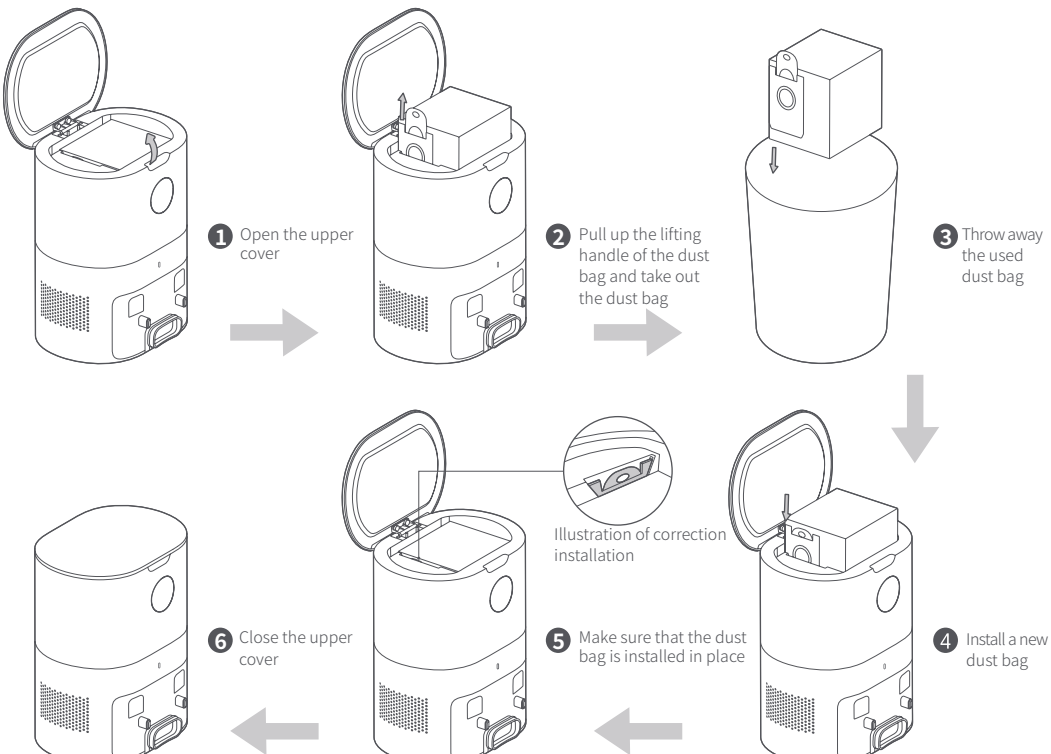

Clean the Dust Passage

If the ‘FULL UP’ sign ,The ‘COLLECTING’ sign and the ‘BATTERY’ sign all is twinkling after the dust bag is replaced, it is recommended to pull out the power plug and reverse the dust collection charging pile to check whether there are foreign maaters blocking the dust passage.
If the dust passage is blocked, refer to the figure below and remove the transparent cover of the dust passage with a screwdriver to remove foreign matters.

Note: violent disassembly is prohibited.
After cleaning, replace the cover as it is.

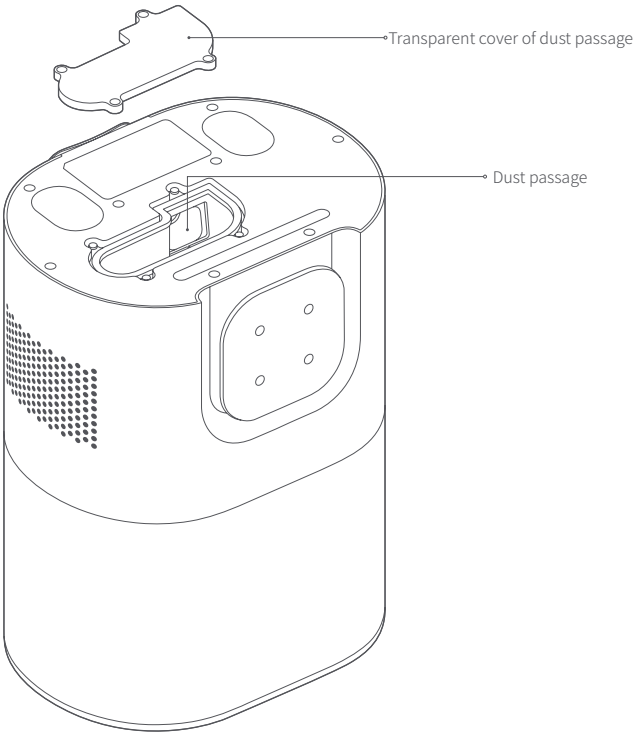

Clean the Infrared Lens/Charging and Dust Collection Sensor Head

Wipe them gently with a clean, soft, dry cloth. It is recommended to clean them once a month.

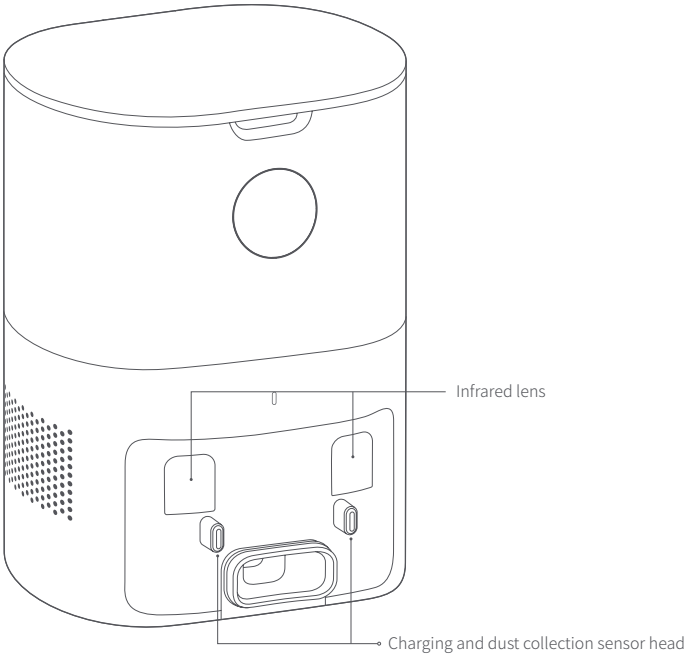

Clean the Flter Screen of the Fan

The filter screen of the fan is below the dust bag. If there is dust accumulation, wipe it gently with a clean, soft, dry cloth. It is recommended to clean them once a month.

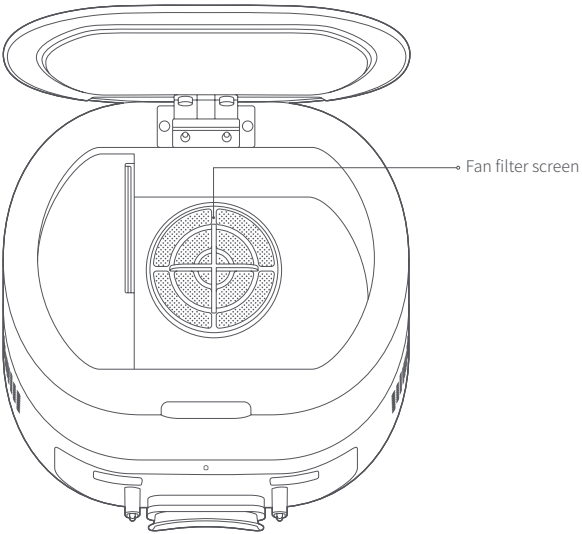

Clean the Main Brush

The main brush is consumable and should be cleaned at least once a week. It is recommended to replace the main brush every 6-12 months to ensure the cleaning effect.

1. Reverse the sweeping and mopping robot, press the snap on the main brush cover, and remove the main brush cover and the main brush.

   Note: avoid hitting when reversing the robot to prevent damage to the lidar.

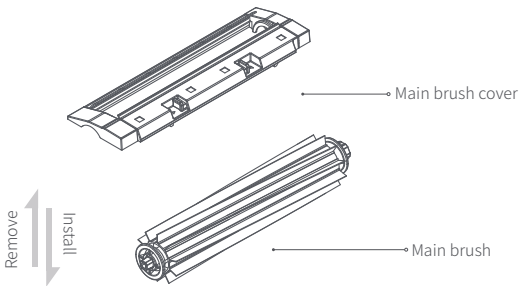

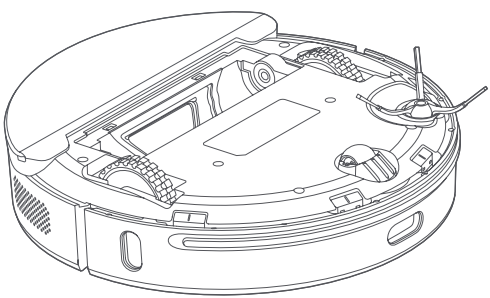

2. Cut off the hair wound on the main brush with the cleaning knife,and then clean the main brush with the cleaning brush at the other end of the cleaning knife.

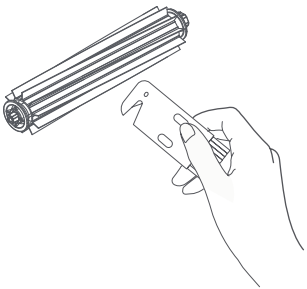

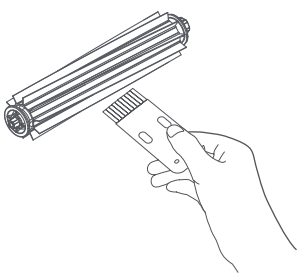

3. Replace the main brush and the main brush cover. Press and fasten the snap.

Clean/Replace the Side Brush

1. Remove the side brush with a screwdriver.

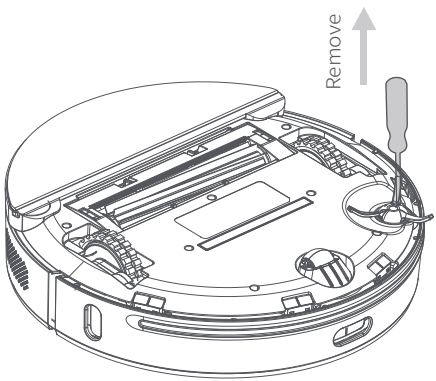

2. Replace the side brush after cleaning, or install a new side brush.

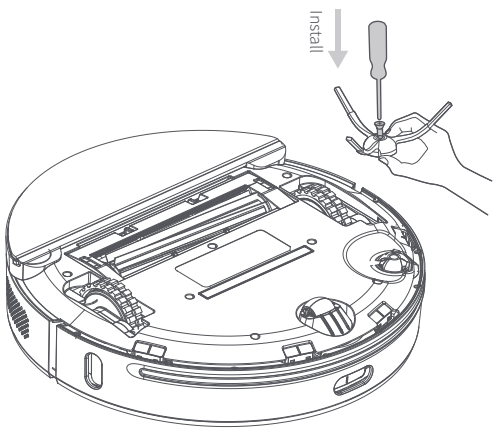

Tips: the side brush is consumable. It is recommended to replace it every 3-6 months to ensure the cleaning effect.

Clean the Sensors

It is recommended to use a clean, soft, dry cloth to wipe each sensor gently every week to ensure the normal use of the machine.

Sweeping and Mopping Robot:

Cliff sensor ×4
Infrared sensor ×3
Charging electrode tip ×2
Wall-following position sensitive detector ×1

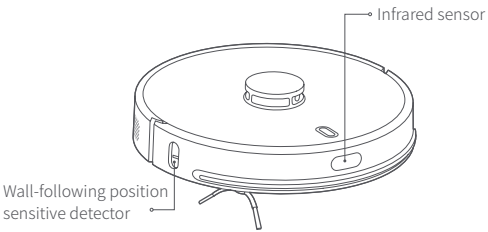

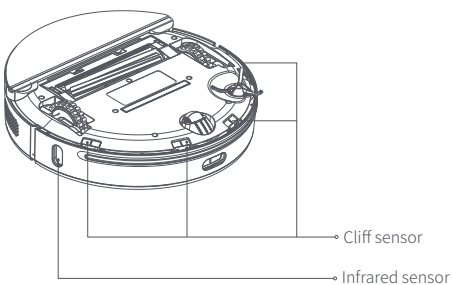

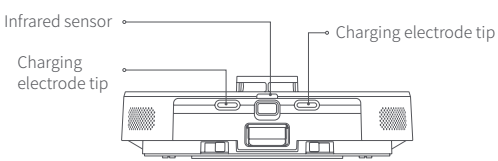

Dust Collection Charging Pile:

Infrared lens ×2
Charging and dust collection sensor head ×2

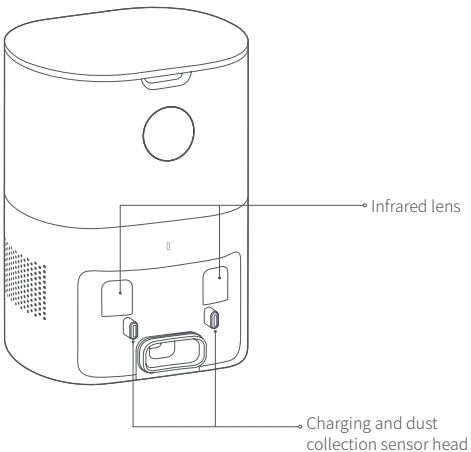

Battery Maintenance

- The sweeping and mopping robot has a built-in high-performance rechargeable lithium-ion battery pack. In order to maintain battery performance, please keep the battery pack charged every day.
- If the machine will not be used for a long time, please turn it off and store properly. Charge it at least every three months to avoid battery damage due to over discharge.

Clean the Two-in-one Water Tank

1 Press and hold the release button of the two-in-one water tank and at the same time pull it outwards.

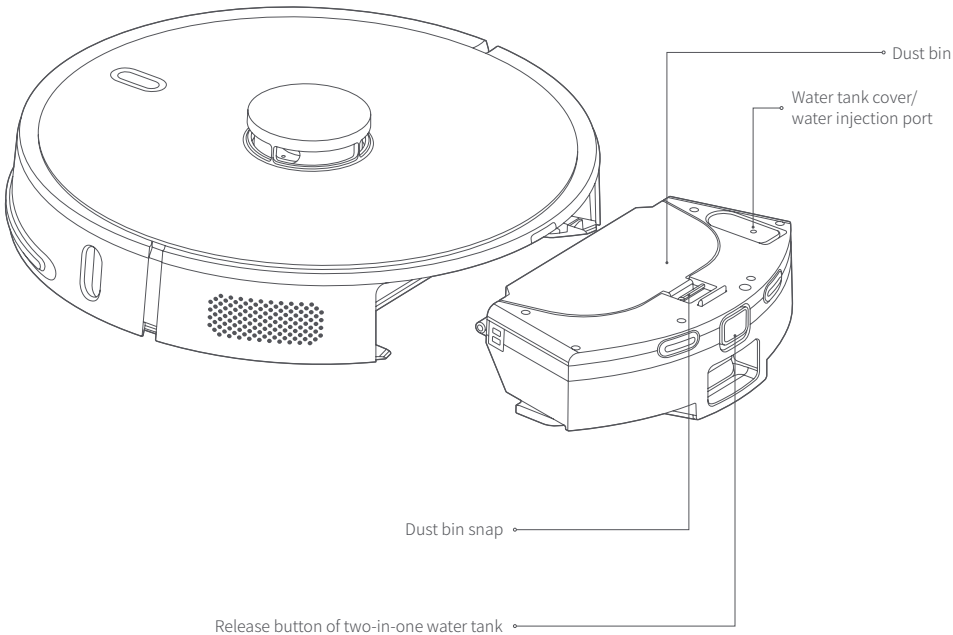

2 Open the dust bin by pressing the dust bin snap.

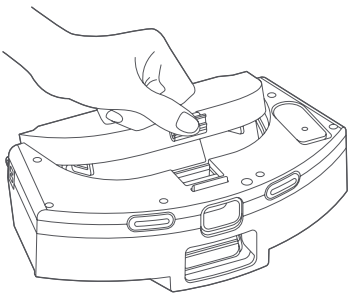

3 Remove the filter screen clip.

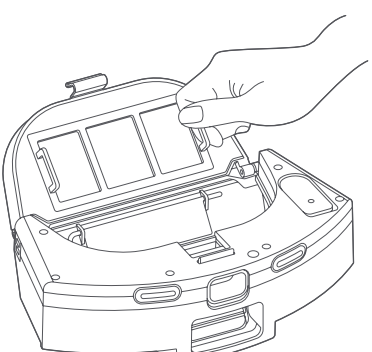

4 Take out the filter screen.

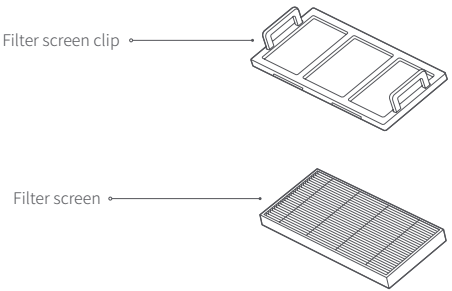

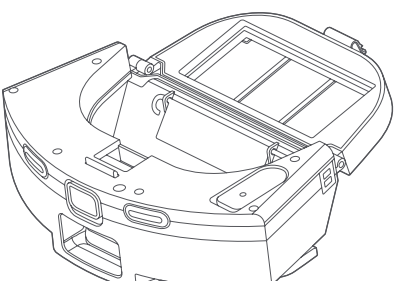

5 Remove the debris on the filter screen and screen clip with a cleaning brush.

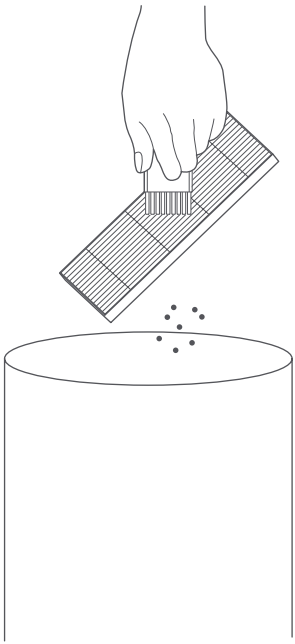

Tips: The filter screen is consumable. It is recommended to replace it every 3-6 weeks. Please make a purchase through the official channel.

6 Turn on the tap to clean the dust bin.

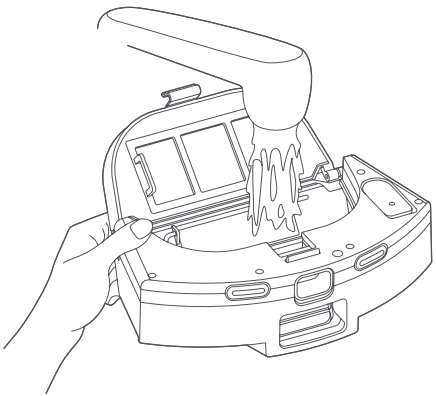

7 Open the water tank cover and inject an appropriate amount of water.

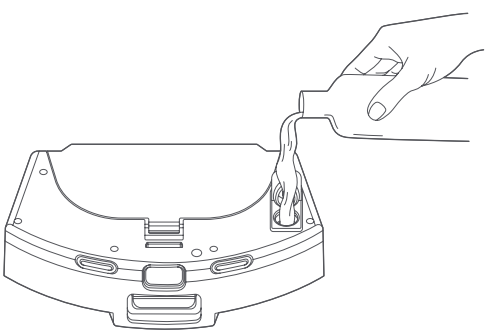

Tips: It is suggested to use pure water without any cleaning agent.

8 Press the mop cloth support snap, and at the same time pull the mop cloth support outwards, to remove the mop cloth or disposable mop cloth for replacement or cleaning.

Note: The disposable mop cloth can't be reused, but the mop cloth can be reused after cleaning.

Tips:

- If the mop cloth is too dirty, it will affect the mopping effect. Please clean it in time.
- Be sure to remove the mop cloth, clean and screw dry before replacing for use. Do not install it on the two-in-one water tank for cleaning, otherwisethe filter element will be blocked if the dirty water is poured backward.
- The mop cloth is consumable and should be replaced every 3-6 weeks.

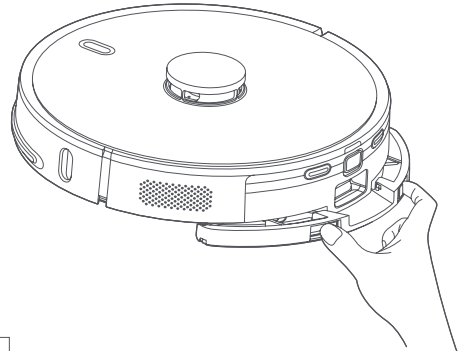

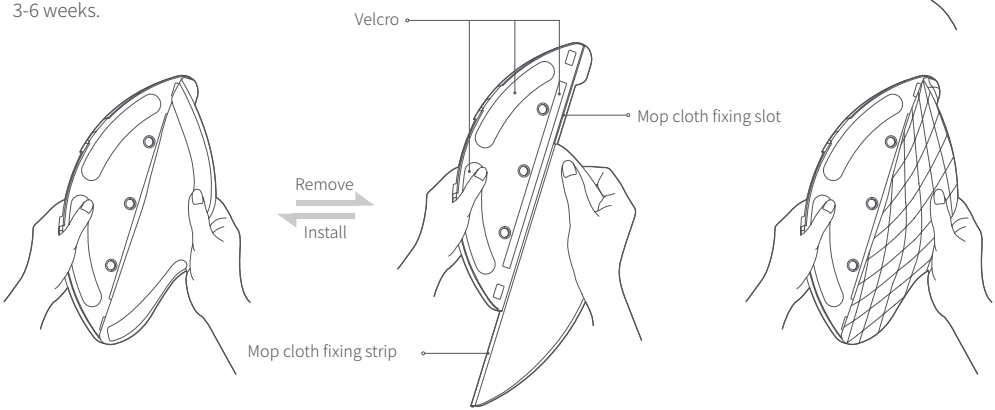

Remove the mop cloth: as shown in the figure, press and hold the two snaps of the mop cloth support, pull out the mop cloth support horizontally, and then tear off the Velcro to slide the mop cloth fixing strip out of the mop cloth fixing slot.

Install the mop cloth: as shown in the figure, put the mop cloth fixing strip in the mop cloth fixing slot, attach the mop cloth to the Velcro, and then push the mop cloth support horizontally to install it on the sweeping and mopping robot.

Remove/install the disposable mop cloth: after removing the mop cloth support, tear off the Velcro to remove the disposable mop cloth.

Attach the disposable mop cloth to the Velcro, and then replace the mop cloth supportto complete the installation.

Power-off and restart

If the buttons do not respond or the machine cannot be turned off, press the reset button with a needle for 1 second to power off and restart the robot.

Troubleshooting

When the machine runs abnormally, the power indicator will blink in red, and the machine will give a voice prompt when some faults occur. Please refer to the table below for a solution.

Voice prompt/fault phenomena	Possible causes	Solution
Please check if the radar is stuck	The lidar is blocked or stuck	Remove the obstacle or move the machine to an open place and restart it
Please check the anti-collision rail	The bump sensor is stuck	Clean up the foreign matters around the anti-collision rail, or move the machine away
Please wipe the cliff sensor and move away from the dangerous area to restart	The cliff sensor is triggered after the machine is started up	Please wipe the cliff sensor and move the machine to a flat and open place to start
Please check the main brush	The main brush is stuck	Clean the main brush, or move the machine away
Please check the side brush	The side brush is stuck	Clean the side brush, or move the machine away
Please check the main wheel	The main wheel is stuck	Clean the main wheel, or move the machine away
The two-in-one water tank is taken out	The two-in-one water tank has been taken out	Please replace the two-in-one water tank and the filter screen, and confirm that the filter screen and the two-in-one water tank are installed in place
Low battery, start recharging	Low battery during cleaning	Low battery. Please charge the robot before using
The fan is abnormal	The fan is abnormal	Please try to turn the machine off and then restart it
Please wipe the wall-following position sensitive detector on the right side	The wall-following position sensitive detector is abnormal	Please wipe and clean the wall-following positionsensitive detector
The radar cover is pressed	The radar cover is stuck	The lidar is pressed or stuck. Please move it to anotherposition to start
The battery is damaged or not installed	The battery has abnormality during charging	The battery temperature is too high or too low. Please wait for the battery temperature to return to be normal before use
The machine cannot be started up	Low battery level or abnormal ambient temperature	The battery level is low. Please charge it before use. Theambient temperature is too low (below 0 °C) or too high (above 50 °C). Please use the product in the environment of 0 °C ~ 40 °C

Voice prompt/fault phenomena	Possible causes	Solution
Cannot be charged	1. The dust collection charging pile is not electrified 2. The charging electrode tip is dirty 3. The charging electrode tip has poor contact	1. Please confirm that the power cord of the dust collection charging pile is connected to the power supply 2. Regularly clean the charging electrode tip of the machine and the dust collection and charging sensor head of the dust collecti on charging pile 3. Please eliminate the poor contact caused by the side brush or other foreign matters, and try to reposition the machine manually
Recharging failed, dust collection charging pile not found	The dust collection charging pile is blocked or too far away; the dust collection charging pile is not connected to the power supply; there are foreign matters at the bottom of the mop cloth support or the mop cloth is rolled up	Please put the dust collection charging pile in the open area, and put the machine near the dust collection charging pile to retry; please connect the dust collection charging pile to the power supply; please clean up the bottom of the mop cloth support and tidy the mop cloth
Abnormal behavior	Program exception	Turnoff and restart
There are abnormal sounds during cleaning	Foreign matter wound on the main brush/side brush or the main wheel	Please turn off the machine for cleanup
The cleaning capacity is reduced or the dust drops	The dust bin is full or the filter screen is blocked or the main brush is entangled	Please clean the dust bin, the filter screen and the main brush in time
Regular cleaning does not work	Low battery	Regular cleaning can only be started when the remaining battery level is greater than 30%. Please keep the machine charged every day
Cannot be connected to APP	Abnormal Wi Fi network, wrong Wi Fi password or abnormal APP	Please ensure that the machine is in a good Wi Fi signal area; re-enter the Wi Fi password or reset Wi Fi; download and connect the latest version of APP
The floor mopping module outputs no water or little water	No enough water in the water tank, too dirty mop cloth or the mop cloth support not installed in place	Please check whether there is water in the water tank; clean the mop cloth; and install the mop cloth correctly according to the instructions
The floor mopping module outputs too much water	The water tank cover is not in place, and the water output is adjusted to the maximum	Please confirm that the water tank cover is installed in place, and adjust the appropriate amount of water in the APP
The dust collection performance degrades	Dust accumulates in the dust bag, causing the air flow into the suction nozzle to decrease.	Replace the dust bag
Cannot return to the dust collection charging pile after fixed-point cleaning or moving	The robot constructs a new map or the distance is too far	After fixed-point cleaning or moving for a long distance, the robot will generate a new map. If the dust collection charging pile is far away, the robot may not be able to recharge automatically. Please manually put the machine back to the dust collection charging pile for charging.

In case of abnormal operation of the dust collection charging pile, the indicator of the dust collection charging pile will flash brightly. The machine will give a voice prompt for faults. Please refer to the table below to try to solve problems.

Voice prompt/fault phenomena	Possible causes	Solution
Dust collection failed	The dust bag is missing or not installed in place The fan starts overheat protection or has faults	Please install the dust bag correctly, and try to collect dust again 30 minutes later; if it can't be solved, please contact after-sales customer service
The dust bag is full or blocked	The dust bag is full or blocked	Replace the dust bag, and clean the dust collection charging pile (suction inlet, dust passage, fan filter screen, etc.) in time

NOTE

This equipment has been tested and found to comply with the limits for a Class B digital device, pursuant to part 15 of the FCC Rules. These limits are designed to provide reasonable protection against harmful interference in a residential installation. This equipment generates, uses and can radiate radio frequency energy and, if not installed and used in accordance with the instructions, may cause harmful interference to radio communications. However, there is no guarantee that interference will not occur in a particular installation. If this equipment does cause harmful interference to radio or television reception, which can be determined by tuming the equipment off and on, the user is encouraged to try to correct the interference by one or more of the following measures:

- Reorient or relocate the receiving antenna.
- Increase the separation between the equipment and receiver.
- Connect the equipment into an outlet on a circuit different from that to which the receiver is connected.
- Consult the dealer or an experienced radio/ TV technician for help.

Warning: Changes or modifications to this unit not expressly approved by the part responsible for compliance could void the user's authority to operate the equipment.

FCC Radiation Exposure Statement

The device has been evaluated to meet general RF exposure requirement. The device can be used in fixed/mobile (min20cm) exposure condition without restriction.

Manufacturer: Guangdong Yimu Technology Co., Ltd.
Website: www.lydsto.com

Address: Room 703,Building 4,No.636,Changdong Road,Changping Town,Dongguan, Guangdong,China

Lydsto

Lydsto Робот для подметания и мытья полов S1MAX
Инструкция по эксплуатации

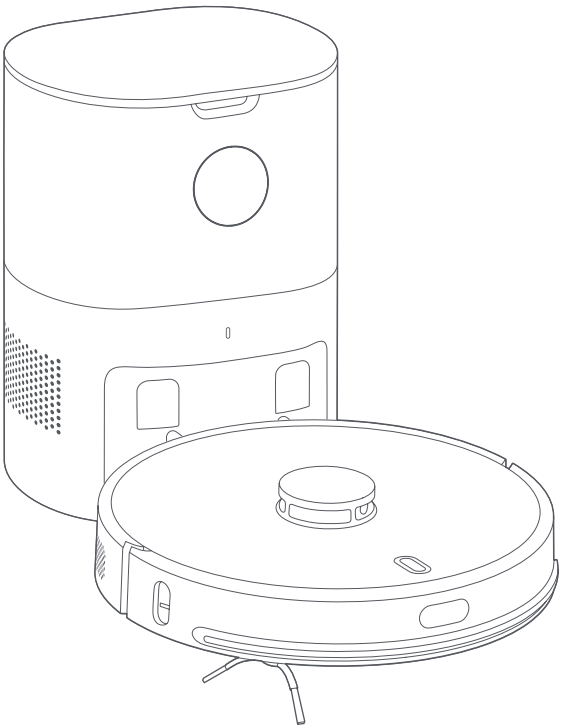

Lydsto

RU

Полезная информация

Перед началом использования продукта внимательно ознакомьтесь с содержанием данной инструкции, храните инструкцию надлежащим образом.

Оглавление

Инструкция по технике безопасности 1

Комплектация 3

Основные параметры 5

Описание продукта 7

Установка зарядной станции с пылесборником 11

Использование 12

Обслуживание и уход 15

Устранение неисправностей 26

Инструкция по технике безопасности

Ограничения в использовании

- Обращение с пластиковыми пакетами сопряжено с риском, поэтому их следует держать вдали от младенцев и детей, чтобы исключить возникновение риска удушья.
- Данный продукт предназначен исключительно для чистки поверхности пола в домашних условиях, не следует использовать его для уборки вне помещений (в том числе на террасах и балконах открытого типа), местах без напольного покрытия (например, диванов и кресел), а также на коммерческих объектах и в промышленной среде.
- Не следует использовать устройство в местах расположения подвесных конструкций (включая двухуровневые полы, открытые балконы и плоские крыши домов), не оснащенных защитным ограждением.
- Не следует использовать устройство при температуре выше 40°C и ниже 0°C, а также при наличии на поверхности пола жидкости или вязких веществ.
- Перед началом работы устройства следует убрать с пола все электрические кабели, чтобы предотвратить их волочение за роботом в процессе его работы.
- Также следует убрать с пола все хрупкие и мелкие предметы (включая цветочные вазы и пластиковые пакеты), чтобы они не создавали помех для работы робота и не стали объектом столкновения, что может привести к повреждению ценных предметов.
- Не разрешайте использовать данное устройство без соответствующего надзора и руководства людям с физическими недостатками, недостатками восприятия или интеллекта, а также людям с недостатком опыта и элементарных познаний (в том числе детям).
- Не следует разрешать детям младшего возраста использовать данное устройство в качестве игрушки.
- Не оставляйте основной щеточный чистящий инструмент в местах, доступных для детей.
- Во время работы основного устройства не следует располагать части тела, в том числе пальцы, а также свои волосы и шерсть домашних животных вблизи отверстия для всасывания пыли.
- Запрещается использовать устройство для уборки каких-либо горящих веществ (в том числе не потухших их окурков сигарет).
- Избегайте всасывания устройством твердых и острых предметов (в том числе строительного мусора, стекла гвоздей и т.п.).
- Не следует использовать защитную крышку лазерного датчика определения расстояния, верхнюю крышку устройства и защитный бампер в качестве ручки для подъема устройства.
- Перед началом чистки или технического обслуживания главного устройства или зарядной станции с пылесборником необходимо сначала выключить устройства и выдернуть штепсель питания из розетки, чтобы отключить питание.
- Запрещается чистить главное устройство и зарядную станцию с пылесборником посредством их погружения в воду или полоскания водой.
- Также не следует протирать какие-либо части данного продукта влажной тряпкой или какими-либо жидкостями.
- Запрещается на ковровом покрытии использовать модуль для мойки полов.
- Не используйте его под прямыми солнечными лучами
- Используйте данный продукт в соответствии с указаниями, приведенными в инструкции по применению. Пользователь несет самостоятельную ответственность за все убытки и вред, возникшие вследствие ненадлежащего использования продукта..

Аккумулятор и зарядка

- Даже в случае серьезного повреждения продукта запрещается сжигать продукт, так как это может привести к детонации встроенного аккумулятора.
- Не следует использовать аккумуляторы, зарядные устройства и зарядные станции с пылесборником от сторонних производителей.
- Не следует предпринимать самостоятельных попыток разборки, ремонта или модернизации аккумулятора и зарядной станции с пылесборником.
- Не следует располагать зарядную станцию с пылесборником вблизи источников тепла (в том числе вблизи радиаторов отопления).
- Запрещается влажной тряпкой или влажными руками трогать или чистить клеммы зарядной станции с пылесборником.
- Не следует выбрасывать аккумулятор вместе с бытовыми отходами. Перед утилизацией моющего робота-пылесоса необходимо отключить источник питания, извлечь аккумуляторную батарею из моющего робота-пылесоса и утилизировать ее в соответствии с экологическими требованиями.
- При повреждении кабеля питания для предотвращения рисков необходимо привлечь специалистов производителя, отдела технического обслуживания производителя или иного технического отдела для его замены.
- При необходимости в транспортировке продукта убедитесь, что главное устройство находится в выключенном состоянии. Транспортировку продукта рекомендуется осуществлять в оригинальной упаковке.
- Не допускайте попадания воды внутрь устройства или погружения устройства в воду.
- В случае длительного неиспользования устройства следует полностью зарядить аккумулятор, выключить главное устройство и поместить его в сухом прохладном месте. Чтобы избежать чрезмерного разряда аккумулятора, следует не реже одного раза в 3 месяца выполнять цикл зарядки.

предупреждать

- Этот бытовой прибор могут использовать дети в возрасте от 8 лет и старше, а также лица с ограниченными физическими, умственными возможностями, с нарушением восприятия или с недостатком опыта и знаний, если они находятся под надзором или ознакомлены с правилами безопасного использования прибора и понимают связанные с ним риски.
- Детям запрещается играть с бытовым прибором.
- Детям нельзя выполнять чистку или техническое обслуживание без присмотра взрослых.
- Этот прибор содержит батареи, замена которых должна производиться только квалифицированным персоналом.

: Только для внутреннего использования

Упаковочный лист

Полезная информация: иллюстрации продукта, компонентов, пользовательских интерфейсов и другие схематические изображения в данной инструкции представлены исключительно в качестве справочного материала. Фактические характеристики продукта вследствие его обновления и модернизации могут несколько отличаться от схем и иллюстраций, представленных в инструкции, в этом случае следует руководствоваться фактическими характеристиками продукта.

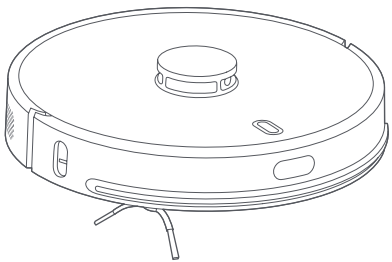

Моющий робот-пылесос

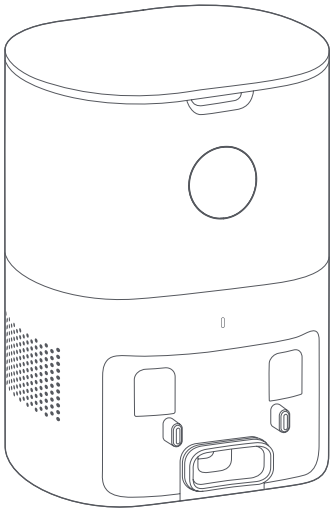

Зарядная станция с пылесборником

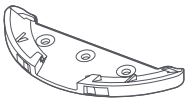

Держатель матерчатой швабры

Матерчатая швабра

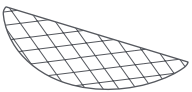

Одноразовая матерчатая швабра×30

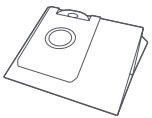

Пылесборный мешок ×6

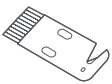

Чистящий скребок

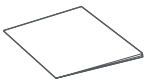

Инструкция

Боковая щетка

Компоненты, устанавливаемые на робот-пылесос

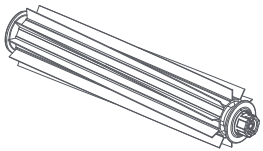

Основная щетка

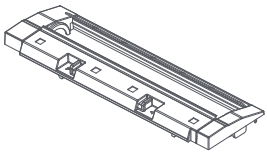

Крышка основной щетки

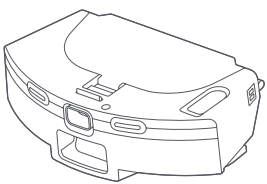

Водяной бачок «2 в 1»

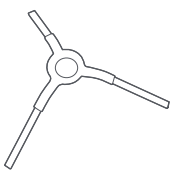

Боковая щетка

Компоненты, устанавливаемые на зарядной станции с пылесборником

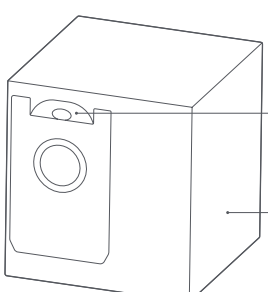

Пылесборный мешок (в зарядной станции с пылесборником уже установлен 1 мешок)

Полезная информация: пылесборные мешки являются расходным материалом и не подлежат повторному использованию; следует периодически заменять пылесборный мешок на новый.

Основные параметры

Моющий робот-пылесос

Название продукта	Робот для подметания и мытья полов
Модель продукта	YM-S1MAX-B03、YM-S1MAX-W03 JCB-S1-B03、JCB-S1-W03
Размеры продукта	349 × 100 × 353mm
Потребление мощности моющего робота-пылесоса	24V ⎓ 1.2A
Номинальная мощность моющего робота-пылесоса	50W
Рабочее напряжение моющего робота-пылесоса	14.4V ⎓
Тип аккумуляторной батареи	Блок литий-ионных аккумуляторов
Емкость аккумулятора	6400mAh
Беспроводное подключение	Wi-Fi IEEE 802.11b/g/n 2.4GHz

Зарядная станция с пылесборником

Выход зарядной станции с пылесборником	24V ⎓ 1.2A
Номинальная мощность зарядной станции с пылесборником	1000W
Размеры продукта	250 × 210 × 350mm

Устройство в комплекте

Вес нетто продукта	Примерно 7.5 кг

Указания по защите окружающей среды

Химические вещества, содержащиеся в литий-ионном аккумуляторе, который встроен в данный продукт, являются загрязняющими для окружающей среды. Поэтому при утилизации устройства аккумулятор следует снять с устройства и передать в специализированную организацию по утилизация аккумуляторных батарей для централизованной утилизации. Последовательность снятия аккумуляторной батареи

*Нижеприведенная информация применима только для ситуаций, когда робот-пылесос списывается в брак, и не является инструкцией по его повседневному использованию

1. Оставьте робот-пылесос работать без контакта с зарядной станцией, пока заряд не снизится до уровня, при котором он не сможет продолжать.
2. Выключите моющий робот-пылесос.
3. Снимите с моющего робота-пылесоса боковую щетку и держатель матерчатой швабры.
4. Выкрутите болты нижней крышки моющего робота-пылесоса и снимите нижнюю крышку.
5. Вытащите штекерный разъем аккумулятора и снимите аккумулятор.

Внимание:

Перед тем, как снять аккумулятор, убедитесь, что он разряжен, и что он отключен от зарядной станции с пылесборником. Снимать следует весь аккумуляторный блок целиком. Запрещается снимать верхний кожух аккумуляторного блока, чтобы избежать короткого замыкания или утечки опасных веществ

При случайном контакте с жидким содержимым аккумуляторной батареи следует промыть место контакта большим количеством воды и незамедлительно обратиться к врачу

Описание продукта

1. Главное устройство

Подзарядка/уборка заданной территории

Быстро нажмите и отпустите, чтобы начать подзарядку
Нажмите и удерживайте в течение 3 секунд, чтобы начать уборку заданной территории

Включение/выключение устройства / полная уборка

Быстро нажмите и отпустите, чтобы начать полную уборку/включить паузу
Нажмите и удерживайте в течение 3 секунд,чтобы включить или выключить устройство

Полезная информация: в режиме подзарядки, уборки заданной территории или полной уборки при нажатии любой кнопки произойдет включение паузы.

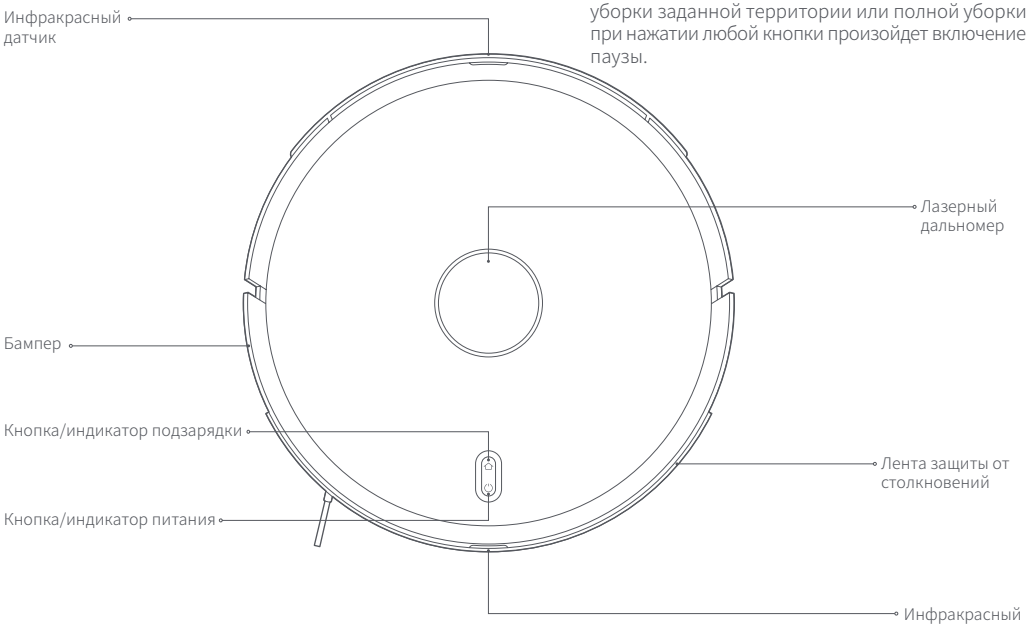

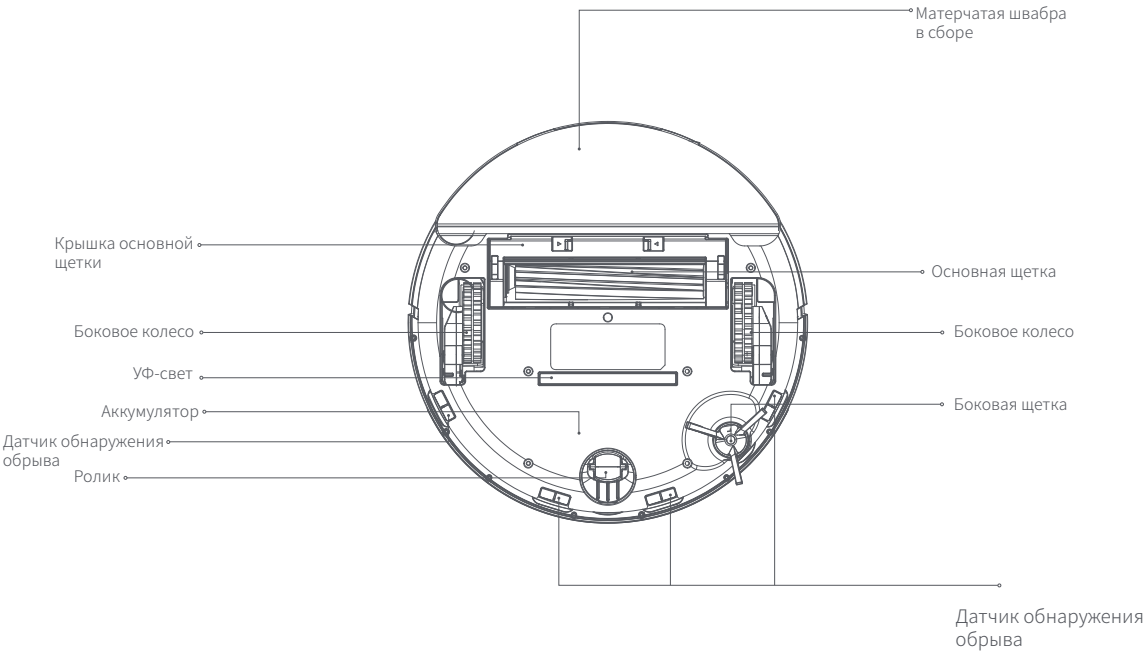

Описание состояний индикаторов

Состояние главного устройства	Состояние индикатора источника питания	Состояние индикатора подзарядки
Режим ожидания/пауза	Синий индикатор горит	Выключен
Заряд	Синий индикатор медленно мигает	Выключен
Спящий режим	Синий индикатор горит (становится темнее)	Выключен
Уборка/дистанционное управление	Синий индикатор горит	Выключен
Подзарядка	Выкл	Постоянно горит оранжевым цветом

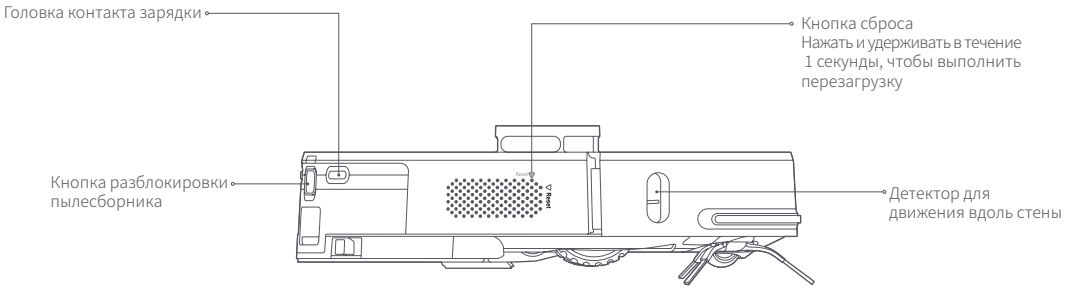

Описание состояний индикаторов

Состояние главного устройства	Состояние индикатора источника питания	Состояние индикатора подзарядки
Сбой	Красный индикатор быстро мигает	Выключен
Выключено	Синий индикатор быстро мигает	Выключен
Сброс Wi-Fi/отсутствует подключение/ выполняется подключение	Синий индикатор медленно мигает	Мигает оранжевым цветом
Подключено к Wi-Fi	Синий индикатор горит	Выключен

2. Зарядная станция с пылесборником

Верхняя крышка
Открыть верхнюю крышку, чтобы установить/извлечь пылесборный мешок

Отсек пылесборного мешка

Экран

Инфракрасная линза

Детектор зарядки/сброса пыли
Детектирование заряда и сбора пыли

Отверстие для всасывания пыли
Мусор всасывается через отверстие для всасывания пыли главного устройства и попадает в пылесборный мешок

Описание состояний индикаторов зарядной станции с пылесборником

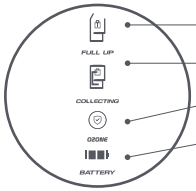

Если мешок для пыли полон, индикатор будет ярким. Если мешок для пыли установлен неправильно, индикатор будет мигать.

При сборе пыли индикатор яркий и мигает.

После завершения сбора пыли, включается функция озонирования, и индикатор иконки горит.

Если уровень заряда составляет 50% или менее, левая часть шкалы аккумулятора зеленого цвета. Во время зарядки она зеленая, мигает и отображается символ «молнии». Когда уровень заряда составляет более 50%, левая часть шкалы аккумулятора зеленая. Во время зарядки правая часть шкалы аккумулятора отображается так же, как правая. При полном заряде вся шкала аккумулятора зеленая.

Полезная информация: пылесборный мешок является расходным материалом. Один мешок установлен в устройство, в комплекте также имеются 4 запасных мешка. После их использования вам необходимо отдельно приобретать мешки у официального продавца по официальным каналам.

Установка зарядной станции с пылесборником

- Зарядную станцию с пылесборником следует установить на ровный пол на расстоянии не менее 5 см от стены. Чтобы подключить станцию к источнику питания, штепсель питания нужно вставить в соответствующую требованиям электрическую розетку.

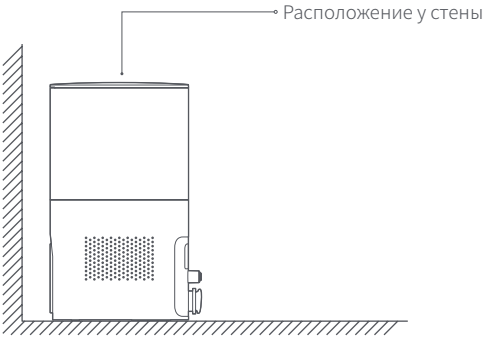

- Необходимо обеспечить отсутствие каких-либо преград на расстоянии 1,2 м впереди и на расстоянии 0,5 м по бокам зарядной станции с пылесборником.

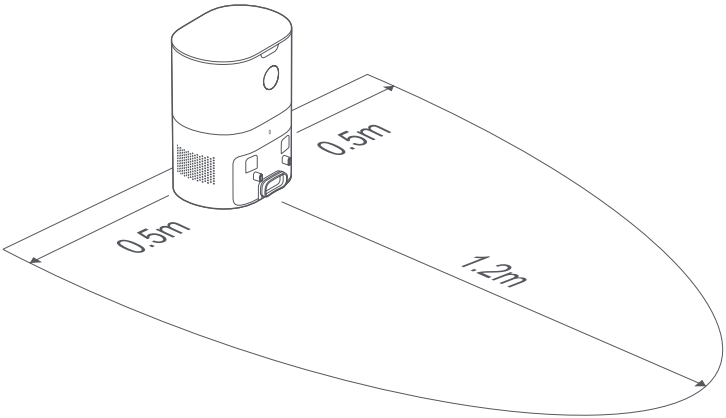

Использование

Удаление ограничительных лент

Робот-пылесос расположить на ровной поверхности пола внутри помещения и снять расположенные с двух сторон от переднего бампера защитные ограничительные ленты.

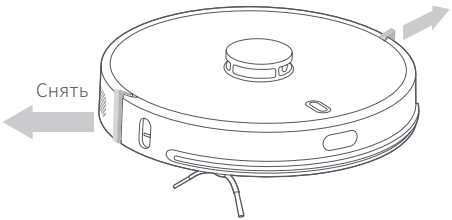

Зарядка моющего робота-пылесоса

Нажать и удерживать в течение 3 секунд кнопку ⏻, чтобы включить робот-пылесос, после чего быстро нажать и отпустить кнопку ⌂ для включения автоматической подзарядки. После завершения зарядки робот-пылесос войдет в состояние готовности к работе.

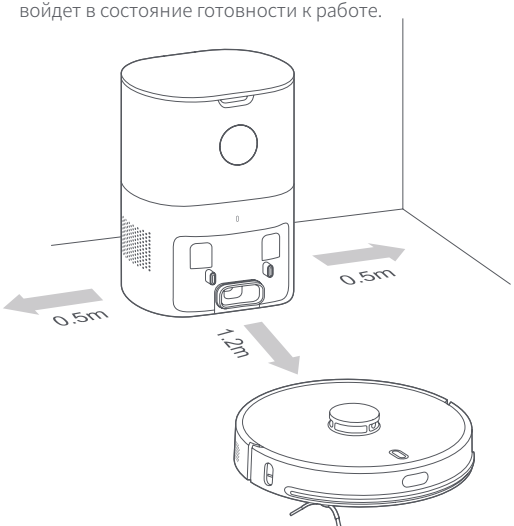

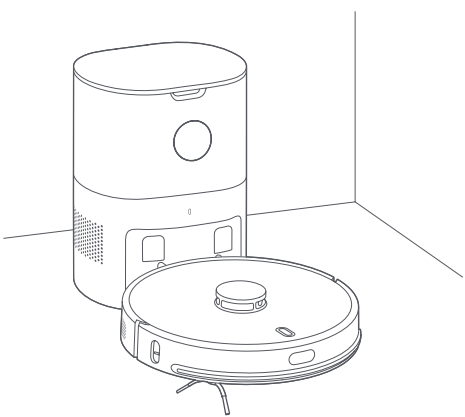

- Перед тем, как включить режим уборки, следует полностью зарядить аккумулятор моющего робота-пылесоса.
- Перед тем, как включить режим уборки, следует убрать с пола провода и другие предметы, чтобы предотвратить их наматывание, волочение, а также столкновение с ними робота-пылесоса, что может привести к его выходу из строя.
- Активировать режим уборки моющего робота-пылесоса рекомендуется от зарядной станции с пылесборником.
- Если уровня заряда будет недостаточно для завершения процесса уборки, моющий робот-пылесос в автоматическом режиме вернется к зарядной станции с пылесборником, чтобы зарядить аккумулятор, и после полной зарядки аккумулятора в автоматическом режиме продолжит уборку до ее завершения.

Подключиться к приложению MIJIA

Прибор подключен к MIJIA. Им можно управлять с помощью приложения MIJIA и сопрягать с другими приборами.Отсканируйте QR-код, загрузите и уста новите приложение MIJIA. Пользователи с уже уста новленным приложением MIJIA напрямую переход ят на страницу подключения устройства.

Вы также можете выполнить поиск «MIJIA» в APP st ore, загрузить и установить приложение MIJIA.

Откройте домашнюю страницу MIJIA, нажмите «+» в правом верхнем углу и добавьте устройство, след уяподсказкам в приложении.

Примечание:фактически операция может немного отличаться от описанной выше, это связано с обно влением приложения MIJIA. Следуйте текущему рук оводству в приложении MIJIA.

Сброс Wi-Fi

Нажмите и удерживайте кнопки ⏻ и ⌂ в течение 3 секунд. Вы услышите голосовую подсказку «Wi-Fi перезагружен». Индикатор питания будет гореть синим. В это время удерживайте кнопки в течение 2 секунд. Вы услышите голосовую подсказку «Вход в режим подключения к сети MIJIA», затем произойдет вход в режим подключения к сети MIJIA. После этого используйте приложение MIJIA для работы в сети.

Подключиться к приложению Lydsto

Приложение Lydsto можно загрузить в магазине приложений Apple или Google.

Или отсканируйте следующий QR-код, загрузитеи установите приложение Lydsto.

Сброс Wi-Fi

Нажмите и удерживайте кнопки ⏻ и ⌂ в течение 3 секунд. Вы услышите голосовую подсказку «Wi-Fi перезагружен». Индикатор питания будет мигать синим, а робот-пылесос перейдет в состояние ожидания подключения.Полезная информация: поддерживаются только Wi-Fi сети с частотой 2,4 ГГц.

Включение/ выключение/ пауза

- Нажмите и удерживайте кнопку ⏻ в течение 3 секунд, чтобы включить устройство. Индикатор питания мигает синим. После медленного мигания в течение 5 секунд моющий робот-пылесос перейдет в режим ожидания. Коротким нажатием кнопки ⏻ запустите общую уборку или нажмите и удерживайте кнопку ⌂ в течение 3 секунд, чтобы запустить уборку заданной точки.
- Когда робот простаивает, нажмите и удерживайте кнопку ⏻ в течение 3 секунд, чтобы выключить устройство. Индикатор питания будет быстро мигать синим в течение 5 секунд, после чего выключится.
- Чтобы поставить процесс уборки на паузу, следует быстро нажать и отпустить кнопку ⏻ моющего робота-пылесоса.
- При отсутствии каких-либо действий в течение 60 минут после завершения работы моющий робот-пылесос войдет в спящий режим. Чтобы вывести робота из спящего режима, достаточно нажать любую кнопку.

Полезная информация: во время зарядки выключить моющий робот-пылесос невозможно.

Атическая подзарядка/ручная подзарядка

- При выполнении уборки, если уровня заряда недостаточно, моющий робот-пылесос автоматически возвращается на подзарядку; либо робот-пылесос завершает уборку и а втоматически возвращается на подзарядку
- Если в процессе уборки быстро нажать на кнопку ⌂, то моющий робот-пылесос вернется к зарядной станции с пылесборником для сброса пыли и подзарядки.

Промежуточная доливка воды в водяной бачок или чистка матерчатой швабры

- Чтобы поставить моющий робот-пылесос на паузу, следует быстро нажать и отпустить кнопку ⏻. После удаления модуля влажной уборки, доливки воды или чистки матерчатой швабры следует установить на место модуль влажной уборки и повторно быстро нажать на кнопку ⏻, чтобы продолжить уборку.

Настройка режима уборки

- По умолчанию задействован стандартный режим; после соединения с приложением APP появляется возможность выбрать больше режимов в приложении.

Состояние неисправности

- Если вы обнаружили нарушения в работе моющего робота-пылесоса, если включаются голосовые подсказки, или индикатор питания начал мигать оранжевым цветом, то для устранения проблемы следует изучить раздел «Устранение неисправностей».
- В режиме неисправности по истечении 60 минут отсутствия действий моющий робот-пылесос автоматически войдет в спящий режим.

Обслуживание и уход

Замена пылесборного мешка

Когда мешок для пыли полон, знак «ПОЛНЫЙ» ярко светится и всплывает уведомление приложения. Пожалуйста, своевременно замените мешок для пыли. Когда сборщик работает, будет гореть знак «СБОРКА». Когда основное устройство полностью заряжено, знак «АККУМУЛЯТОР» зеленый и горит. Если заряд составляет 50% или менее, горит только половина индикатора.

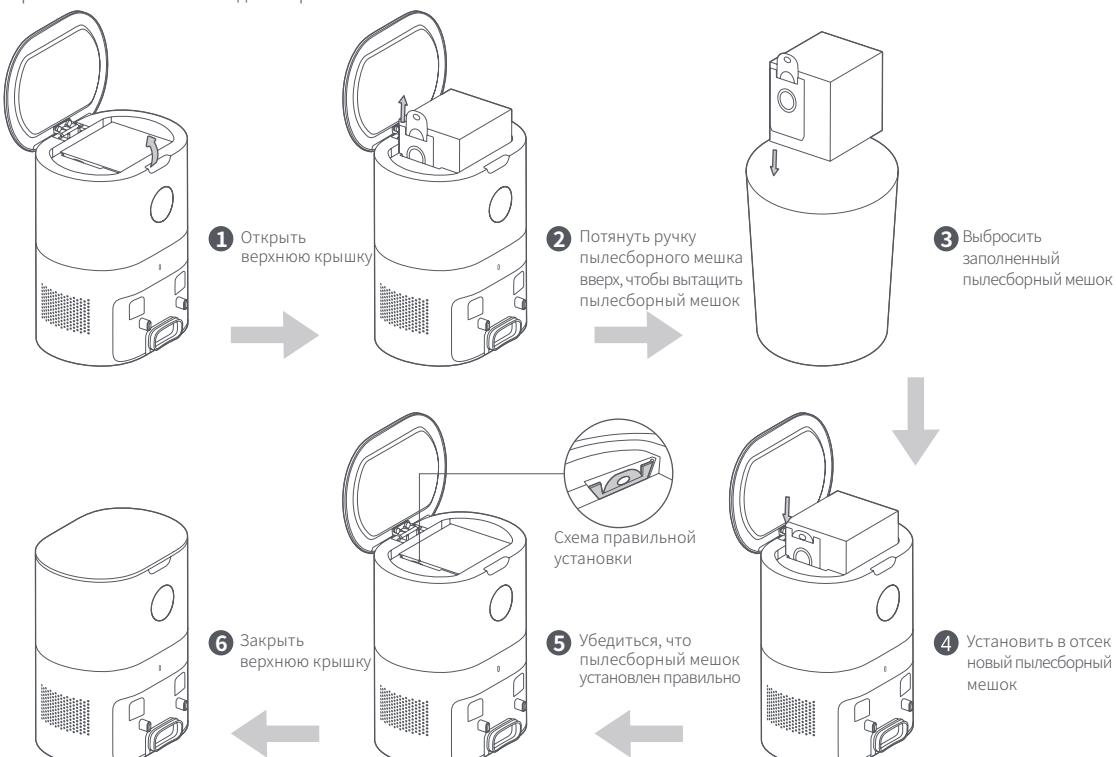

Чистка пылевого канала

Если знаки «ПОЛНЫЙ», «СБОРКА» и «АККУМУЛЯТОР» мигают после замены пакета для пыли, рекомендуем вынуть вилку из розетки и перевернуть зарядную станцию с функцией сбора были, чтобы проверить контуры для пыли на предмет засорения посторонними предметами.
Если пылевой канал засорен, то следует, как показано на изображении ниже, с помощью отвертки снять прозрачную крышку пылевого канала и удалить посторонние предметы.

Внимание: при разборке запрещается применять чрезмерное усилие.
После чистки следует установить крышку на место.

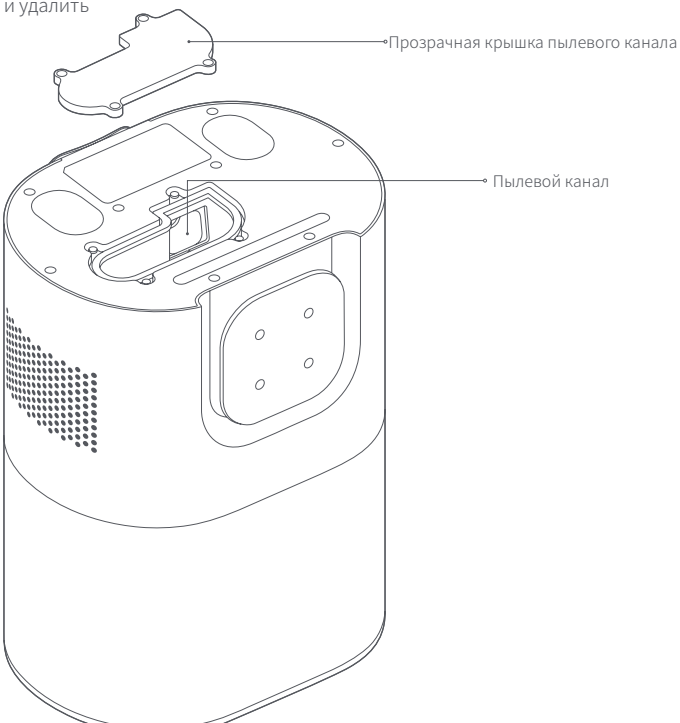

Чистка инфракрасных линз/детекторов зарядки/сброса пыли

Легко протереть поверхности мягкой сухой тканью. Чистку рекомендуется проводить 1 раз в месяц.

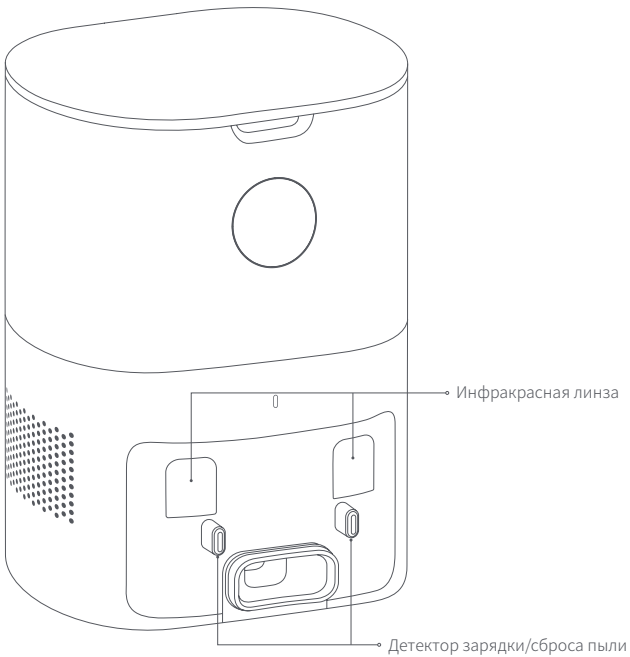

Чистка фильтрующей сетки вентилятора

Фильтрующая сетка вентилятора располагается под пылесборным мешком. В случае скопления на ней пыли сетку следует протереть сухой мягкой тканью. Чистку рекомендуется проводить 1 раз в месяц.

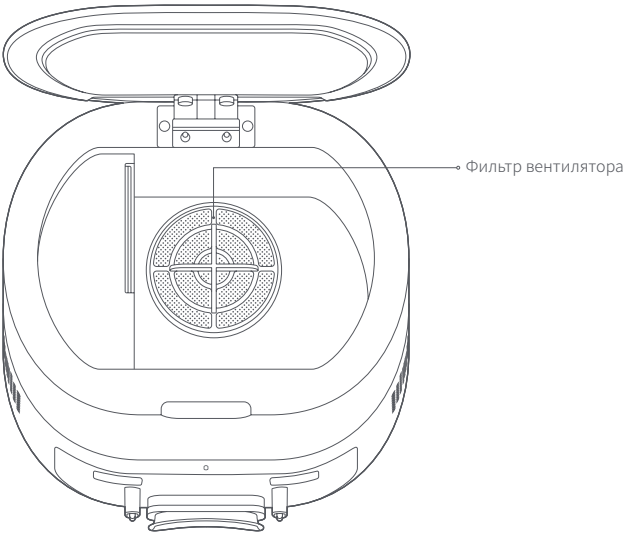

Чистка основной щетки

Основная щетка является расходным материалом, чистку которой нужно производить как минимум 1 раз в неделю. Замену основной щетки рекомендуется производить через каждые 6-12 месяцев использования, чтобы обеспечить высокую эффективность уборки.

1. Перевернуть моющий робот-пылесос, нажать на защелку на крышке основной щетки и извлечь крышку основной щетки и саму щетку.

   Внимание: следует избегать удара при размещении робота-пылесоса в перевернутом положении, чтобы избежать повреждения лазерного дальномера.

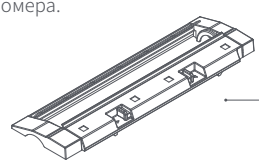

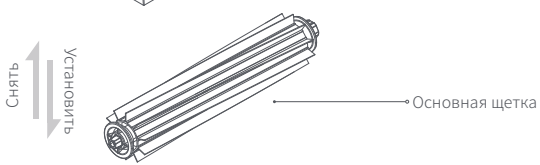

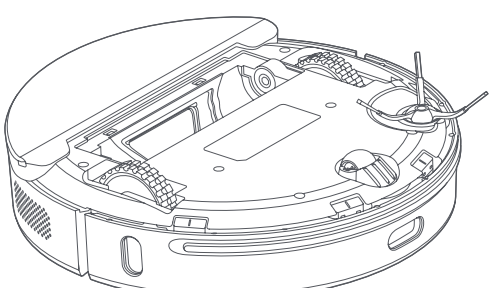

2. Лезвием чистящего скребка удалить налипшие на основную щетку волосы и шерсть, после чего другим концом чистящего скребка прочистить ворс основной щетки.

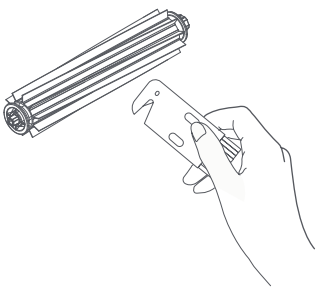

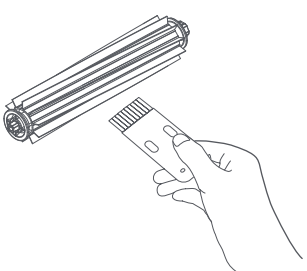

3. Установить на место основную щетку и крышку основной щетки и нажать на защелку для фиксации.

Чистка/замена боковой щетки

1. Отверткой выкрутить болт крепления боковой щетки и снять боковую щетку.

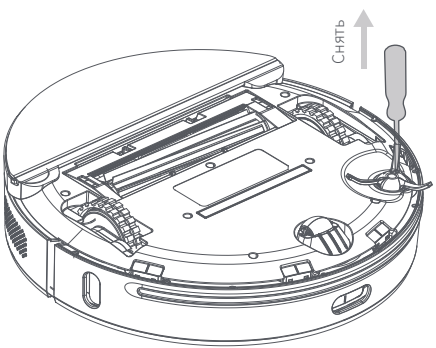

2. Прочистить щетку и установить на место, либо установить новую боковую щетку.

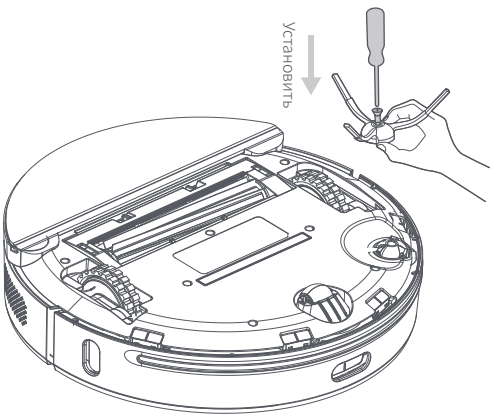

Полезная информация: боковая щетка является расходным материалом. Замену боковой щетки рекомендуется производить через каждые 3-6 месяцев использования, чтобы обеспечить высокую эффективность уборки.

Чистка датчиков

Чтобы обеспечить нормальную работу робота, рекомендуется каждую неделю легко протирать все датчики сухой мягкой тканью.

Моющий робот-пылесос:

Датчик обнаружения обрыва x4
Инфракрасный датчик x3
Головка контакта зарядки x2
Детектор для движения вдоль стены x1

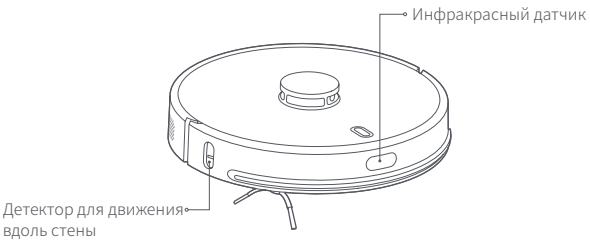

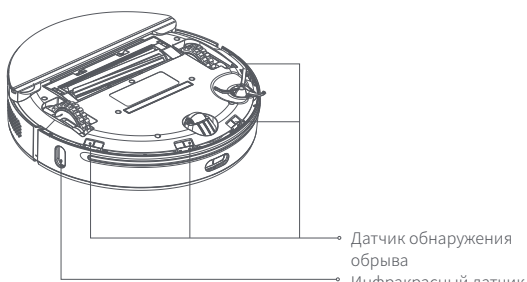

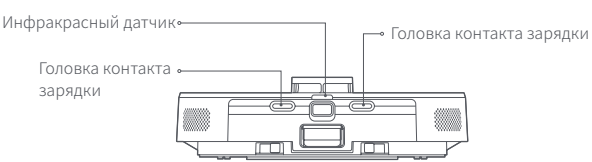

Зарядная станция с пылесборником:

Инфракрасная линза x2

Детектор зарядки/сброса пыли x2

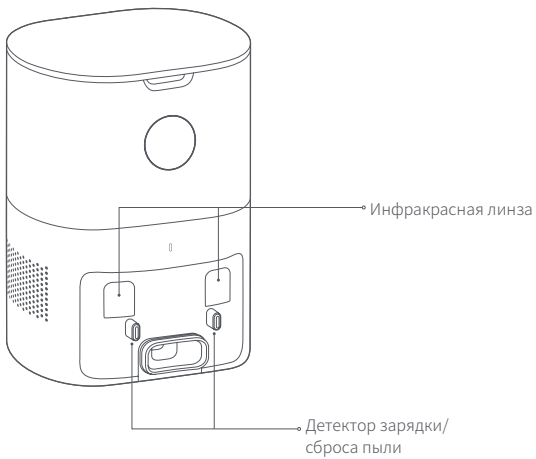

Уход за аккумуляторной батареей

- Моющий робот-пылесос оснащен встроенным блоком высокоэффективных заряжаемых литий-ионных аккумуляторов. Для сохранения характеристик аккумулятора необходимо постоянно поддерживать его в заряженном состоянии.
- В случае длительного неиспользования устройство следует хранить в выключенном состоянии. Чтобы избежать чрезмерного разряда аккумулятора, следует не реже одного раза в 3 месяца выполнять цикл зарядки.

Чистка водяного бачка «2 в 1»

1 Нажать на кнопку разблокировки водяного бачка «2 в 1» и одновременно с этим потянуть водяной бачок наружу.

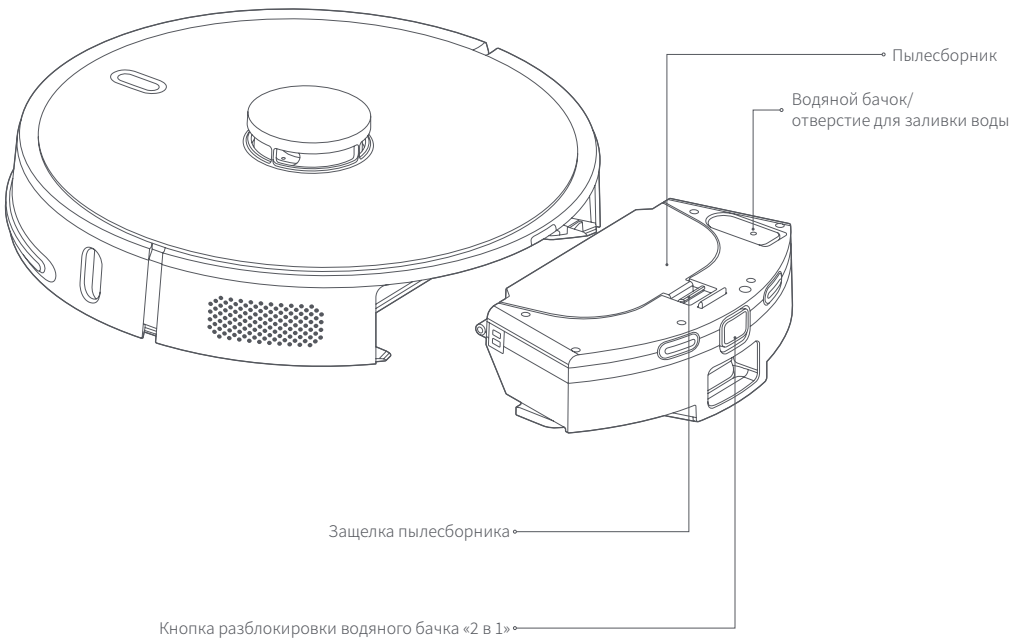

2 Отжать защелку пылесборника и открыть пылесборник.

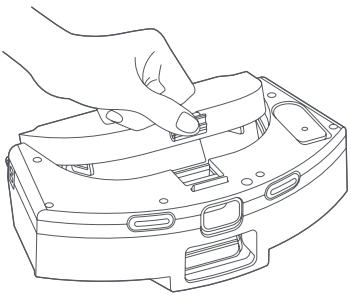

3 Извлечь картридж фильтрующей сетки.

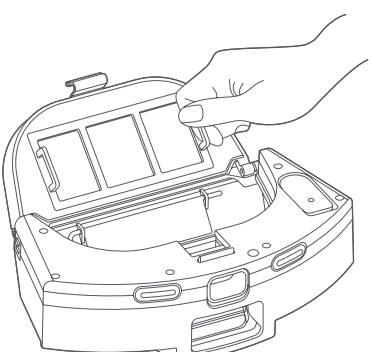

4 Извлечь фильтрующую сетку.

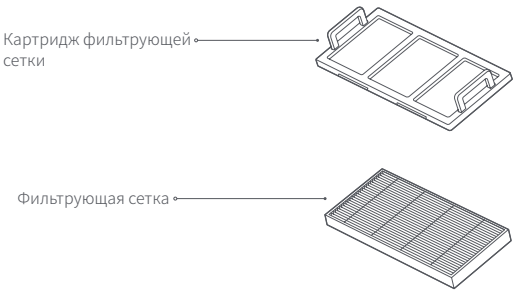

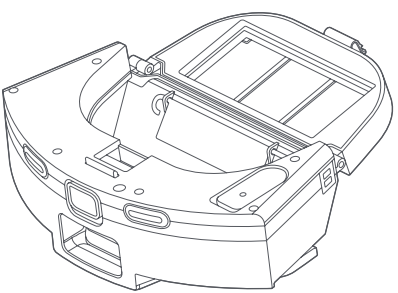

5 Специальной щеткой удалить грязь с фильтрующей сетки и картриджа фильтрующей сетки.

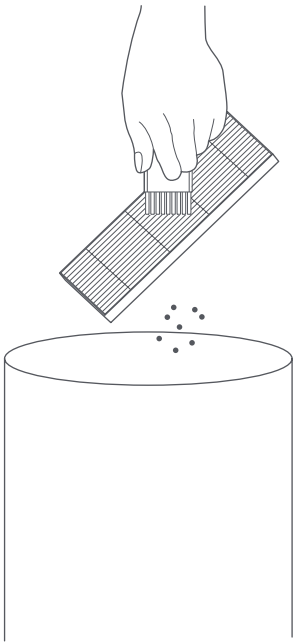

Полезная информация: фильтрующая сетка является расходным материалом, ее замену рекомендуется производить через каждые 3-6 недель использования. Приобретайте сетку у официального продавца по официальным каналам.

6 Открыть кран с водой и промыть пылесборник.

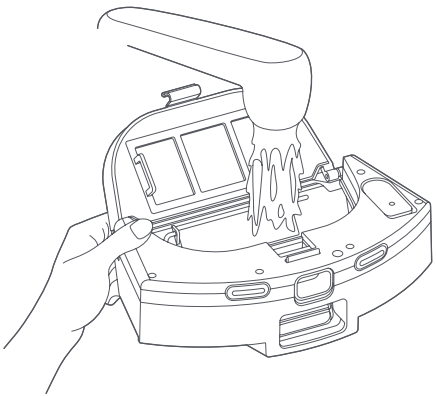

7 Открыть крышку водяного бачка и залить необходимый объем воды.

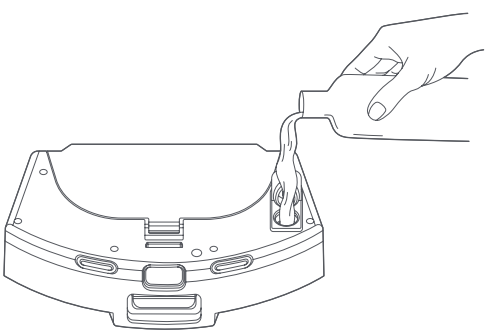

Полезная информация: для промывки следует использовать дистиллированную воду без добавления моющих средств.

8 Отжать защелку держателя матерчатой швабры и одновременно с этим потянуть держатель матерчатой швабры наружу. Извлечь матерчатую швабру или одноразовую швабру и выполнить ее чистку или замену.

Внимание: запрещается повторно использовать одноразовые матерчатые швабры, стандартную швабру можно использовать повторно после чистки.

Полезная информация:

- Чрезмерное загрязнение матерчатой швабры может привести к снижению эффективности влажной уборки, поэтому следует своевременно выполнять ее чистку.
- После снятия и чистки матерчатой швабры перед ее установкой нужно как следует отжать швабру. Запрещается чистить швабру в водяном бачке «2 в 1», так как обратный поток грязной воды приведет к засорению фильтрующего элемента.
- Матерчатая швабра является расходным материалом, ее замену рекомендуется производить через каждые 3-6 недель использования.

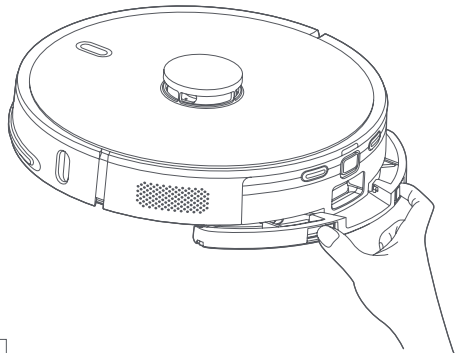

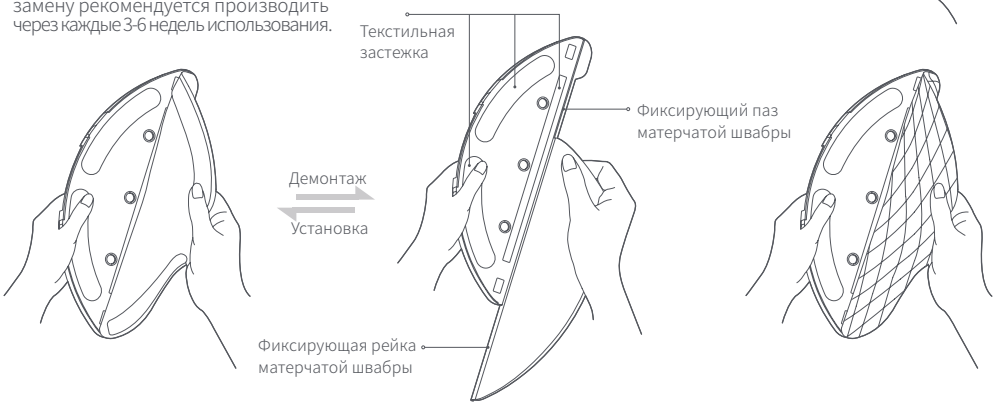

Демонтаж матерчатой швабры: как показано на изображении, нажать на две защелки держателя матерчатой швабры и горизонтально в направлении наружу извлечь держатель матерчатой швабры; затем оторвать текстильную застежку и вытащить фиксирующую рейку матерчатой швабры из фиксирующего паза.

Установка матерчатой швабры: как показано на изображении, фиксирующую рейку матерчатой швабры вставить в фиксирующий паз, после чего прилепить на место текстильную застежку и горизонтально вставить держатель матерчатой швабры в корпус моющего робота-пылесоса.

Демонтаж и установка одноразовой матерчатой швабры: после того, как вы извлекли держатель матерчатой швабры, следует отсоединить текстильную застежку и извлечь одноразовую матерчатую швабру. Приклеить одноразовую матерчатую швабру на текстильную застежку и установить ее обратно в держатель, после чего установить держатель обратно в корпус.

Отключение питания и перезагрузка

Если устройство не реагирует на нажатие кнопок и не выключается, следует выполнить отключение питания и перезагрузку моющего робота пылесоса. Для этого нужно острым предметом нажать и удерживать в течение 1 секунды кнопку сброса.

Устранение неисправностей

При аномальной работе устройства, индикатор питания мигает красным, и устройство подаст голосовую подсказку при возникновении неисправности. Пожалуйста, см. таблицу ниже для решения.

Голосовая подсказка/ Признаки неисправности	Возможные причины	Способ устранения
Проверьте, не завис ли радар	Помеха для работы или заедание лазерного дальномера	Удалите препятствие или переместите главное устройство на свободное место и выполните перезагрузку
Проверьте ленту защиты от столкновений	Зависание датчика удара	Убрать посторонние предметы по периметру полосы защиты от удара или переместить главное устройство
Протрите датчик обнаружения обрыва и переместите робота подальше от опасной зоны для запуска	После запуска главного устройства сработал датчик обнаружения обрыва	Протрите датчик обнаружения обрыва и переместите робота на ровное свободное место для запуска
Поверьте основную щетку	Заедание основной щетки	Прочистить основную щетку или переместить главное устройство
Проверьте боковую щетку	Заедание боковой щетки	Прочистить боковую щетку или переместить главное устройство
Поверьте ведущее колесо	Заедание ведущего колеса	Прочистить ведущее колесо или переместить главное устройство
Не установлен водяной бачок «2 в 1»taken out	Вытащен водяной бачок «2 в 1»	Установите на место водяной бачок «2 в 1» и фильтрующую сетку. Убедитесь, что фильтрующая сетка и водяной бачок вставлены до конца.
Недостаточный заряд аккумулятора, начните подзарядку	Недостаточно заряда аккумулятора, чтобы закончить уборку	Недостаточный уровень заряда аккумулятора. Зарядите аккумулятор и продолжите использование устройства
Сбой в работе вентилятора	Сбой в работе вентилятора	Попробуйте выключить устройство и включить его повторно
Протрите правый детектор для движения вдоль стены	Сбой работы детектора для движения вдоль стены	Протрите и прочистите детектор для движения вдоль стен
Зажата верхняя крышка радара	Заедание верхней крышки радара	Лазерный дальномер прижат или завис. Переместите устройство в новое место и повторите запуск
Аккумулятор поврежден или отсутствует	Сбой при зарядке аккумулятора	Чрезмерное повышение или чрезмерное понижение температуры аккумулятора. Перед началом использования дождитесь, когда температура аккумулятора придет в норму
Устройство не запускается	Чрезмерно низкий заряд аккумулятора или недопустимая температура окружающей среды	Недостаточный уровень заряда аккумулятора; выполните подзарядку, чтобы продолжить использование устройства. Чрезмерно низкая (ниже 0°C) или чрезмерно высокая (выше 50°C) температура окружающей среды; следует использовать устройство при температуре 0~40°C.

Голосовая подсказка/ Признаки неисправности	Возможные причины	Способ устранения
Не выполняется зарядка устройства	1. Зарядная станция с пылесборником не подключена к источнику питания 2. Головка контакта зарядки загрязнена 3. Плохой контакт головки контакта зарядки	1. Убедитесь, что кабель питания зарядной станции с пылесборником подключен к источнику питания 2. Регулярно прочищайте головку контакта зарядки главного устройства и детектор зарядки/сброса пыли зарядной станции 3. Устраните плохой контакт, возникший вследствие помехи боковой щетки или других посторонних предметов, и попробуйте вручную переместить робота в другое место
Сбой подзарядки, не найдена зарядная станция с пылесборником	Зарядная станция с пылесборником заслонена препятствием или находится слишком далеко; зарядная станция не подключена к источнику питания; под держателем матерчатой швабры имеются посторонние предметы, или матерчатая швабра располагается в неправильном положении	Установите зарядную базу с пылесборником в просторное место, разместите рядом с ней главное устройство и повторите попытку; подсоедините зарядную базу с пылесборником к источнику питания; очистите нижнюю часть держателя матерчатой швабры, расправьте матерчатую швабру
Ненормальное поведение	Сбой программы	Выключите устройство, после чего включите устройство заново
Посторонние шумы во время уборки	Намотаны посторонние предметы на главной/боковой щетке или ведущем колесе	Остановите работу устройства и удалите посторонние предметы
Снижение эффективности уборки или выпадение пыли и грязи	Заполнен пылесборник, засорена фильтрующая сетка, или намотан посторонний предмет на главную щетку	Своевременно прочистить пылесборник, фильтрующую сетку и главную щетку
Не активирована уборка по з аданному времени	Недостаточный заряд аккумулятора	Запуск уборки по заданному времени возможен, только когда оставшийся уровень заряда составляет более 30%. Следует постоянно поддерживать устройство в заряженном состоянии
Невозможно подключиться к приложению APP	Сбой подключения к Wi-Fi, неверный пароль Wi-Fi, или сбой приложения APP	Убедитесь, что главное устройство находится в зоне хорошего приема сигнала Wi-Fi; еще раз введите пароль Wi-Fi или выполните сброс Wi-Fi; скачайте последнюю версию приложения APP для подключения
Не подается вода или подается мало воды из модуля влажной уборки	Не подается вода или подается мало воды из модуля влажной уборки	Проверьте уровень воды в водяном бачке; прочистите матерчатую швабру; правильно установите держатель матерчатой швабры согласно инструкции
Подается слишком много воды из модуля влажной уборки	Крышка водяного бачка не установлена на место; объем подачи воды установлен в максимальном значении	Убедитесь, что крышка водяного бачка установлена на место; зайдите в приложение APP и отрегулируйте объем подачи воды
Производительность сбора пыли ухудшается	В пылесборнике скапливается пыль, из-за чего поток воздуха через всасывающее сопло уменьшается.	Замените мешок для пыли
После уборки заданной территории или перемещения в новое положение устройство не может вернуться к зарядной станции с пылесборником	Робот выполнил повторное построение карты или располагается слишком далеко	После выполнения уборки заданной территории или перемещения в удалённое положение робот выполняет повторное построение карты, и в случае, если зарядная станция располагается слишком далеко, то он не в состоянии автоматически вернуться для подзарядки. В этом случае следует вручную переместить главное устройство к зарядной станции с пылесборником для подзарядки.

При аномальной работе зарядной станции с функцией сбора пыли, индикатор зарядной станции с функцией сбора пыли будет ярко мигать. Устройство подаст голосовую подсказку при возникновении неисправности. Пожалуйста, см. таблицу ниже для устранения проблем.

Голосовая подсказка/ Признаки неисправности	Возможные причины	Способ устранения
Сбой сброса пыли	Пылесборный мешок не установлен или установлен неправильно Сработала защита от перегрева вентилятора, или вентилятор неисправен	Установите надлежащим образом пылесборный мешок, подождите 30 минут и попробуйте заново произвести сброс пыли. Если проблема не устранена, обратитесь в отдел послепродажного обслуживания
Пылесборный мешок заполнен или возник засор	Пылесборный мешок заполнен или возник засор	Replace the dust bag, and clean the dust collection charging pile (suction inlet, dust passage, fan filter screen, etc.) in time

Производитель：Guangdong Yimu Technology Co., Ltd.
Адрес：Room 703,Building 4,No.636,Changdong Road,Changping Town,Dongguan,Guangdong,China
Горячая линия: +86-400-077-8387
Электронная почта: support@lydsto.com
Сайт компании: www.lydsto.com

Lydsto

Lydsto Süpürme ve Paspaslama Robotu S1
Kullanım klavuzu

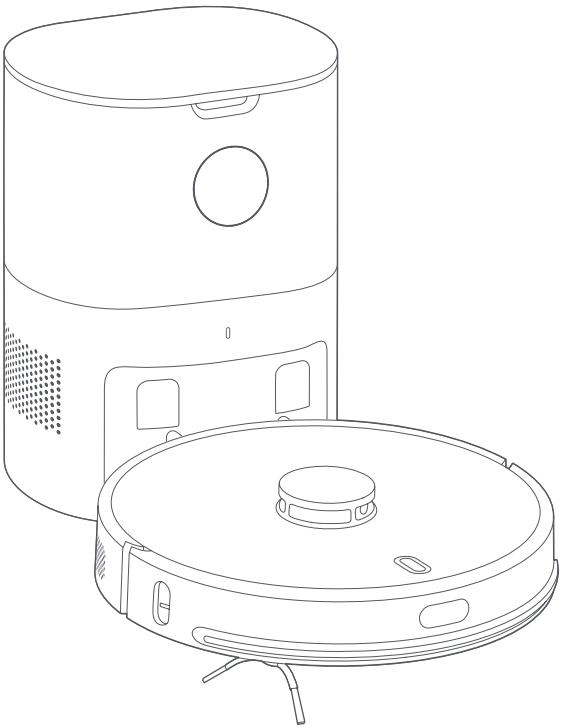

Lydsto

TR

İpuçları

Lütfen ürünü kullanmadan önce bu kılavuzu iyice okuyun ve güvenli biryerde saklayın.

İÇİNDEKİLER TABLOSU

Güvenlik talimatları 1

Ambalaj listesi 3

Temel parametreler 5

Ürünün tanıtımı 7

Toz toplama şarj noktasının kurulumunu gerçekleştirin 11

Kullanım 12

Bakım ve muhafaza 15

Sorun giderme 26

Güvenlik talimatları

Kullanım ile ilgili kısıtlamalar

- Plastik torbalar tehlikelidir!Boğulma riskini önlemek için plastik torbaları bebek ve çocukların erişemeyeceği bir yerde saklayın.
- Bu ürün yalnızca ev ortamında zemin temizliği için geliştirilmiştir.Açık alanlarda (açık balkonlar gibi), zemin dışı yerlerde (kanepe gibi) veya ticari ya da sınai ortamlarda kullanmayın.
- Ürünü asılı yerlerde (dubleks zemini, açık balkon, evin üst kısmı gibi) koruyucu korkuluk olmadan kullanmayın.
- Ürünü 40 °C üzeri, 0 °C altı veya zemininde sıvı ya da akışkan maddeler bulunan ortamlarda kullanmayın.
- Makine çalışırken kablonun sürüklenmesini önlemek için kullanım öncesinde lütfen evdeki zeminde bulunan kabloyu asın.
- Makinenin çalışma sırasında engellenmesi veya değerli nesnelere zarar verecek şekilde çarpmasını önlemek için yerdeki kırılgan maddeleri ve muhtelif nesneleri (vazolar ve plastik torbalar gibi) kaldırın.
- Fiziksel, zihinsel veya algısal özelliklerinde kusur bulunan veya deneyim ve sağduyu eksikliği bulunan kişilerin (çocuklar dahil) ürünü gözetim veya rehberlik olmadan kullanmasına izin vermeyin.
- Çocukların ürünü oyuncak gibi kullanmasına izin vermeyin.
- Ana fırça temizleme aracını çocukların erişebileceği bir yere yerleştirmeyin.
- Makine çalışırken saçları, parmakları veya diğer uzuvları ya da evcil hayvanları makinenin girişinden uzakta tutun.
- Ürünü yanan nesneleri (söndürülmemiş izmaritler gibi) temizlemek için kullanmayın.
- Sert veya keskin nesneleri (dekorasyon atıkları, cam ve çivi parçaları gibi) makineye çekmeyin.
- Makineyi lazer mesafesi ölçüm sensörünün koruyucu kapağından, makinenin üst kapağından ve çarpma tamponundan tutarak taşımayın.
- Makine ve toz toplama şarj noktasının temizlik ve bakım işlemlerini gerçekleştirmek için öncelikle makineyi kapatmalı, fişi prizden çekmeli ve güç kaynağının bağlantısını kesmelisiniz.
- Makine ve toz toplama şarj noktasını temizleme amaçlı olarak suya daldırmayın veya suyla yıkamayın.
- Ürünün herhangi bir parçasını nemli bir bezle ya da herhangi bir sıvıyla silmeyin.
- Zemin silme modülünü halı üzerinde kullanmayın.
- Doğrudan güneş ışığı altında kullanmayın.
- Ürünü talimatlara uygun şekilde kullanın.Uygunsuz kullanımdan kaynaklanan her türlü zarar ve yaralanma, kullanıcının sorumluluğunda olacaktır.

Pil ve şarj etme

- Ürün ciddi düzeyde zarar görmüş olsa dahi, ürün pili patlamaya neden olabileceğinden ürünün yakılması yasaktır.
- Üçüncü tarafların sunduğu pilleri, şarj cihazlarını ve toz toplama şarj noktalarını kullanmayın.
- Pili ve toz toplama şarj noktasını izinsiz olarak demonte etmeyin, onarmayın veya tadil etmeyin.
- Toz toplama şarj noktasını ısı kaynaklarının (radyatör gibi) yakınına yerleştirmeyin.
- Toz toplama şarj noktasının tepesini nemli bir bezle ya da ıslak ellerinizle silmeyin veya temizlemeyin.
- Kullanılmış pilleri atmayın.Süpürme ve silme robotu elden çıkarılmadan önce güç kaynağının bağlantısı kesilmeli ve çevrenin korunması için piller süpürme ve silme robotundan çıkarılmalıdır.
- Tehlikenin önlenmesi için hasarlı güç kablosunun üreticinin temin ettiği uzmanlar, bakım departmanı veya benzer departmanlarca değiştirilmesi gerekmektedir.
- Ürünü taşımanız gerekirse, makinenin kapalı olduğundan emin olun; orijinal ambalajın kullanılması önerilir.
- Cihazın üzerine su dökmeyin veya cihazı suya daldırmayın.
- Uzun süre boyunca kullanılmayacağında makineyi tamamen şarj edin, kapatın ve serin ve kuru bir yerde saklayın.Aşırı boşalma nedenli pil hasarının önlenmesi için makineyi en az üç ayda bir şarj edin.

Uyarmak

- Bu cihaz yetişkin gözetimi altındalarsa veya cihazın güvenli bir şekilde kullanımı ve bağlantılı tehlikeler anlatıldıysa 8 yaşından büyük çocuklar ve düşük fiziki, duyusal veya zihinsel kabiliyetlere sahip veya deneyim ve bilgisi eksik kişiler tarafından kullanılabilir.
- Çocuklar cihazla oynamamalıdır.
- Temizlik ve kullanıcı bakımı çocuklar tarafından yetişkin gözetimi olmadan yapılamaz.
- Bu cihaz yalnızca teknik bilgiye sahip kişiler tarafından değiştirilebilen piller içermektedir.

: Sadece kapalı alanda kullanım için

Ambalaj listesi

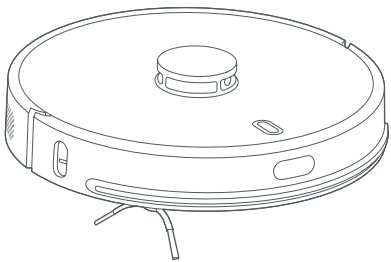

Süpürme ve silme robotu

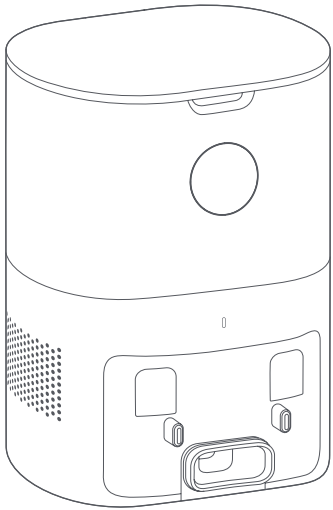

Toz toplama şarj noktası

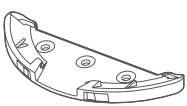

Silme bezi desteği

Silme bezi

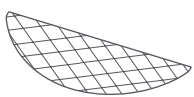

Tek kullanımlık silme bezi ×30

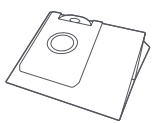

Toz torbası ×6

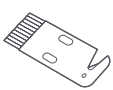

Temizleme bıçağı

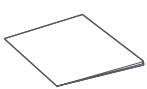

Talimatlar

Yan fırça

İpuçları:Ürünler, aksesuarlar, kullanıcı arayüzleri vb. için Talimatlarda verilen çizimler şema çizimleridir ve yalnızca başvuru amaçlıdır.Ürünün güncellenmesi ve yükseltilmesi nedeniyle gerçek ürün şema çizimlerinde gösterilenden bir miktar farklı olabilir.Lütfen gerçek ürüne başvurun.

Süpürme ve silme robotuna takılı aksesuarlar

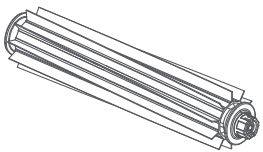

Ana fırça

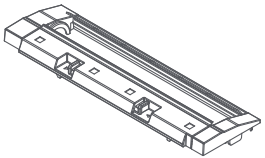

Ana fırça kapağı

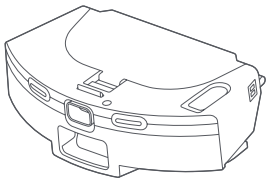

İkisi bir arada su haznesi

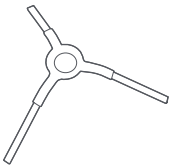

Yan fırça

Toz toplama dolum şarj noktasına takılı aksesuarlar

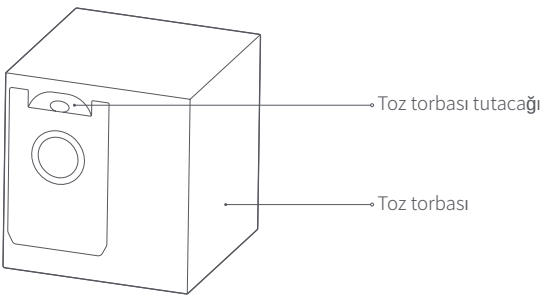

Toz torbası (1 toz toplama şarj noktası takılıdır)

İpuçları: toz torbası sarf malzemesidir ve yeniden kullanılamaz.
Lütfen düzenli aralıklarla torbayı değiştirin.

Temel parametreler

Süpürme ve silme robotu

Ürün adı	Robot vacuum cleaner
Ürün modeli	YM-S1MAX-B03、YM-S1MAX-W03
Ürün boyutları	349 × 100 × 353mm
Süpürme ve silme robotunun girişi	24V ⎓ 1.2A
Süpürme ve silme robotunun anma gücü	50W
Süpürme ve silme robotunun çalıştırma gerilimi	14.4V ⎓
Pil türü	Lityum iyon pil takımı
Pil kapasitesi	6400mAh
Kablosuz bağlantı	Wi-Fi IEEE 802.11b/g/n 2.4GHz

Toz toplama şarj noktası

Toz toplama şarj noktasının model	JCB-S1-B03、JCB-S1-W03
Toz toplama şarj noktasının girişi	24V ⎓ 1.2A
Toz toplama şarj noktasının çıkışı	1000W
Ürün boyutları	250 × 210 × 350mm

Tam makine

Net ağırlık	Yaklaşık 7,5kg

Çevrenin korunması ile ilgili talimatlar

Ürünün lityum iyon pilinde bulunan kimyasallar çevreyi kirletecektir.Lütfen hurdaya ayırmadan önce pili çıkarın ve merkezi elden çıkarma için profesyonel bir pil geri dönüşüm istasyonuna gönderin.Pilin çıkarılması için adımlar.

*Aşağıdaki bilgiler yalnızca süpürme ve silme robotunun elden çıkarılması için geçerlidir; günlük çalıştırmaya yönelik değildir.

1.Süpürme ve silme robotunun, robotun artık toz toplama şarj noktası ile temas etmeden temizleme görevini gerçekleştiremeyeceği kadar düşük bir pil seviyesine gelecek kadar çalışmasını sağlayın.

2.Süpürme ve silme robotunu kapatın.

3.Yan fırçayı ve silme bezi desteğini robottan çıkarın.

4.Süpürme ve silme robotunun alt kapağının vidalarını çıkarın ve alt kapağı sökün.

5.Pilin konektör fişini çekin ve pili çıkarın.

Notlar:

Pili çıkarmak için pilin bittiğinden ve ürünün toz toplama şarj noktası ile bağlantısının kesildiğinden emin olun.

Lütfen pil takımını bütünüyle çıkarın.Kısa devreleri ve tehlikeli madde sızıntılarını önlemek için pil takımı kutusuna zarar vermeyin.

Kazara pilden sızan maddelerle temas ederseniz, temas ettiğiniz alanı bol miktarda suyla yıkayın ve kısa süre içinde bir doktora görünün.

Ürünün tanıtımı

1.Makine

Yeniden şarj/sabit nokta temizliği

Şarj işlemini başlatmak için kısa süreyle basın
Sabit nokta temizliğini başlatmak için 3 saniye süreyle basılı tutun

Açma ve kapama/genel temizlik

Genel temizliği başlatmak/duraklatmak için kısa süreyle basın
Makineyi açmak veya kapatmak için 3 saniye süreyle basılı tutun

puçları:Şarj, sabit nokta temizliği veya genel temizlik işlemi sırasında, makineyi duraklatmak için herhangi bir tuşa kısa süreyle basın.

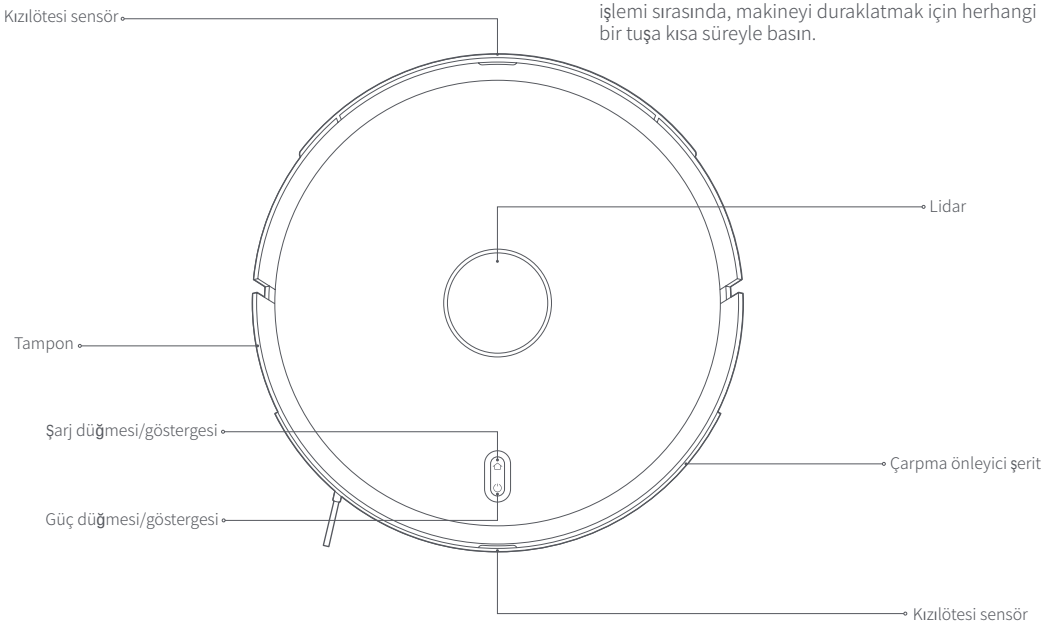

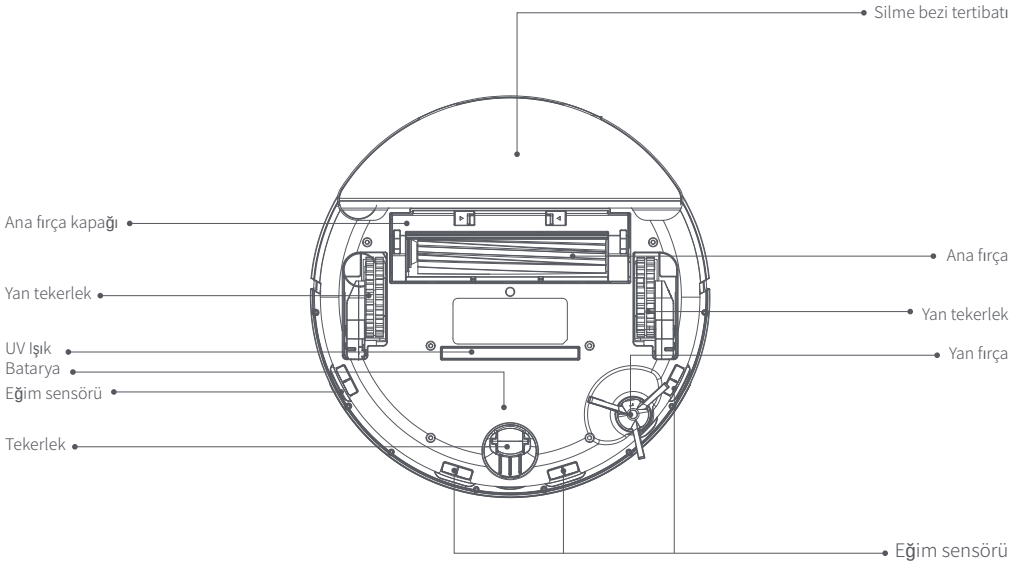

Gösterge durumunun açıklaması

Makine durumu	Güç göstergesinin durumu	Şarj göstergesinin durumu
Bekleme/duraklatma	Mavi ışık uzun parlak yanıyor	Kapalı
Şarj oluyor	Mavi yanıp sönüyor	Kapalı
Uyku	Mavi ışık uzun parlak yanıyor (kararıyor)	Kapalı
Temizleme/uzaktan kumanda	Mavi ışık uzun parlak yanıyor	Kapalı
Yeniden şarj oluyor	Kapalı	Turuncu sabit yanma

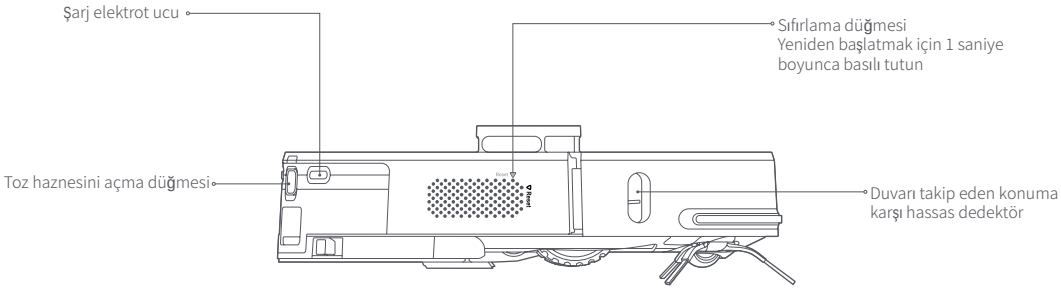

Gösterge durumunun açıklaması

Makine durumu	Güç göstergesinin durumu	Şarj göstergesinin durumu
Anormal	Kırmızı ışık hızlı yanıp sönüyor	Kapalı
Kapatılmış	Mavi ışık yanıp sönüyor	Kapalı
Wi-Fi sıfırlama/bağlı değil/bağlanıyor	Mavi ışık yavaş yanıp sönüyor	Kapalı
Wi-Fi bağlı	Mavi ışık uzun parlak yanıyor	Kapalı

2.Toz toplama şarj noktası

Üst kapak
Üst kapağı açın,
Toz torbasını takma/çıkarma

Toz torbası bölmesi

Gösterge

Kızılötesi mercek

Şarj ve toz toplama sensörü başlığı
Şarj ve toz toplama algılaması

Emiş girişi
Emiş girişinden makine içindeki çöpleri toz torbasına çekin

Toz toplama şarj noktasının gösterge durumunun açıklaması

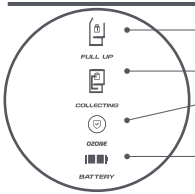

Toz torbası doluysa, ışık parlak yanacaktır. Toz torbası doğru takılmadıysa, ışık yanıp sönecektir.

Toz toplamada, lamba parlaktır ve yanıp söner.

Toz toplamayı bitirin, ozon işlevi açıktır ve simge göstergesi sabit yanar.

Güç %50'ye eşit veya daha az olduğunda, pil çubuğunun sol tarafı yalnızca yeşil renkte görünür ve şarj olurken yeşil, yıldırım işaretiyle yanıp söner. Güç %50'den fazla olduğunda, pil çubuğunun solu her zaman yeşildir ve şarj olurken, pil çubuğunun sağı solun yaptığını yapmaya devam eder. Güç dolduğunda, pilin tüm çubuğu her zaman yeşil renkte görünür.

İpuçları:Toz torbası bir sarf malzemesidir.Bir torba robota takılı haldedir, dört adet ilave torba verilmektedir.Bunların tümünü kullandıktan sonra ilgili resmi kanaldan ilaveten satın almanız gerekecektir.

Toz toplama şarj noktasının kurulumunu gerçekleştirin

- Toz toplama şarj noktasını duvardan 5 cm uzaklıkta, düz bir şekilde zemine yerleştirin, güç fişini gereklilikleri karşılayan bir prize takın ve güç kaynağını bağlayın.

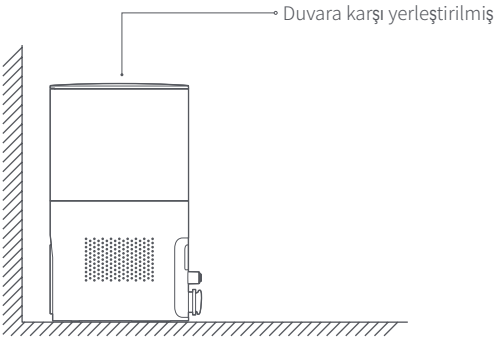

- Toz toplama şarj noktasının 1,2m yakınında ve her iki tarafta 0,5m mesafede herhangi bir engel bulunmadığından emin olun.

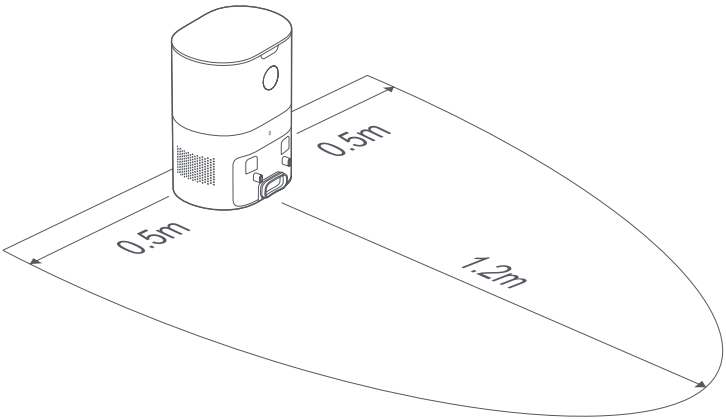

Kullanım

Limit çubuğunu çıkarın

Süpürme ve silme robotunu kapalı alanda düz bir zemine yerleştirin ve ön tamponun her iki ucundaki limit çubuğunun koruma cihazını çıkarın.

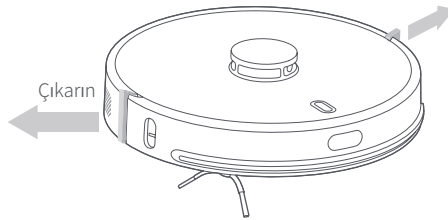

Süpürme ve silme robotunun şarj edilmesi

Süpürme ve silme robotunu başlatmak için 3 saniye süreyle ⏻ düğmesine basılı tutun ve ardından robot şarjını otomatik hale getirmek için ⌂ düğmesine kısa süreyle basın.Robot tamamen şarj edildikten sonra hazır duruma geçer.

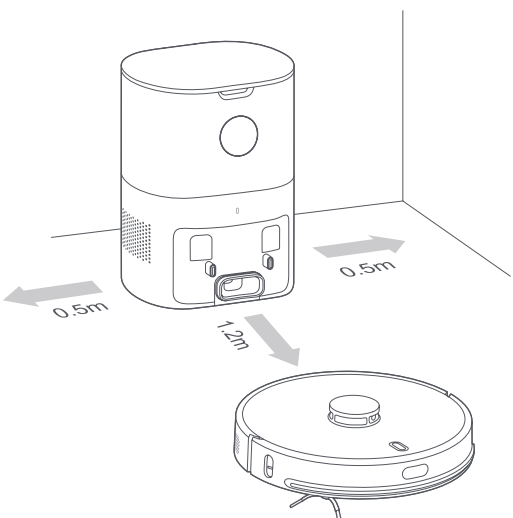

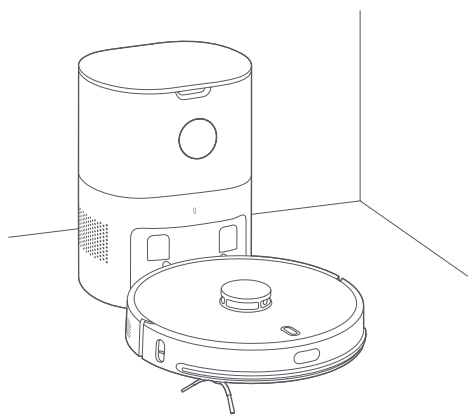

- Temizliğe başlamadan önce süpürme ve silme robotunu tamamen şarj edin.
- Temizleme işlemine başlamadan önce temizlik sırasında dolanmayı, sürüklenmeyi ve çarpmayı önlemek için yerdeki maddeleri ve kabloları t oparlayın.
- Süpürme ve silme robotunun toz toplama şarj noktasında başlatılması önerilir.
- Temizlik sırasında pil düşük olduğunda, süpürme ve silme robotu şarj için otomatik olarak toz toplama şarj noktasına dönecek ve pil dolduğunda temizliğe devam etmek için kesintinin yaşandığı yere otomatik olarak geri dönecektir.

MIJIA APP'e bağlanın

Bu ürün MIJIA'ye bağlandı. MIJIA APP ile kontrol edilebilir ve diğer ürünlere bağlanabilir.

QR kodunu tarayın, MIJIA APP'i indirip kurun. MIJIA APP'i halihazırda kurmuş olan kullanıcılar doğrudan cihaz bağnatı ekranına girebilir. Veya App Store'da "MIJIA"u arayın, MIJIA uygulamasını indirin ve yükleyin MIJIA APP'in giriş sayfasını açın, sağ üstteki "+" işaretine tıklayın ve APP tarafındn önerilen yönteme göre cihazı ekleyin.

Not: Fiili işlem MIJIA APP'in yükseltilmesi ve güncellemesi nedeniyle yukarıdaki açıklamadan biraz farklılık gösterebilir. Lütfen MIJIA APP'deki geçerli kılavuzu takip edin.

Lydsto APP'ye bağlanın

Lydsto APP, Apple APP marketinden veya Google APP marketinden indirilebilir.

Veya aşağıdaki QR kodunu tarayın, İndirin ve Lydsto APP'yi yükleyin.

Réinitialiser le Wi-Fi

⏻ düğmesine ve ⌂ düğmesine aynı anda 3 saniye basın ve “Wi-Fi sıfırlandı” sesli uyarısını duyun. Güç göstergesi mavi renkte yanıp söner. Bu sırada, onları 2 saniye basılı tutun. Sesli uyarıyı duyun “MIJIA Ağ Moduna Girin”, ardından MIJIA Ağ Moduna girin. Ardından, ağ işlemleri için MIJIA APP'yi kullanın.

Réinitialiser le Wi-Fi

⏻ve ⌂ düğmelerine 3 saniye basılı tutun, ardından "Wi Fi sıfırlandı" sesli uyarısını duyacaksınız, güç göstergesi mavi renkte yanıp sönecek ve süpürme ve paspaslama robotu bağlantı bekleme durumuna girecektir.İpuçları: yalnızca 2.4GHz frekans bandında bir Wi Fi ağı desteklenir.

Açma/Kapatma/Duraklatma

- Cihazı açmak için ⏻ düğmesini 3 saniye basılı tutun; güç göstergesi 5 saniye boyunca mavi renkte yavaşça yanıp söndükten sonra mavi renkte yanıp söner ve ardından süpürme ve paspaslama robotu bekleme durumuna girer; genel temizliği başlatmak için ⏻ düğmesine kısa basın; veya sabit nokta temizliğini başlatmak için ⌂ düğmesini 3 saniye basılı tutun.
- Robot hareketsizken cihazı kapatmak için ⏻ düğmesine 3 saniye basın. Güç göstergesi 5 saniye boyunca hızlı bir şekilde mavi renkte yanıp sönecek ve ardından sönecektir.
- Temizlik sırasında ⏻ düğmesine kısa süreyle basın; süpürme ve silme robotu duraklatılır.
- Süpürme ve silme robotu hareketsizse ve 60 dakikadan uzun süreyle çalıştırılmamışsa, uyku durumuna geçer.Uyku durumunda, makineyi uyandırmak için herhangi bir düğmeye kısa süreyle basabilirsiniz.

İpuçları: şarj işlemi sırasında süpürme ve silme robotu kapatılamaz.

Otomatik şarj/manuel şarj

- Temizleme sırasında veya temizlik bittikten sonra pil seviyesi düştüğünde süpürme ve silme robotu otomatik olarak kendisini şarj edecektir.
- Temizlik sırasında ⌂ düğmesine kısa süreyle basın; süpürme ve silme robotu şarj olmak için toz toplama şarj noktasına dönecektir.

Su haznesine su ekleyin veya silme bezini işlemin ortasında temizleyin

- Süpürme ve silme robotunda ⏻ düğmesine kısa süreyle basılması zemin silme modülünü çıkarır; su ekleyin veya silme bezini temizleyin, zemin silme modülünü yerine takın ve temizliğe devam etmek için tekrar kısa süreyle ⏻ düğmesine basın.

Temizleme modunun ayarlanması

- Makine varsayılan olarak bekleme modundadır; Uygulamaya bağlandıktan sonra Uygulamadan daha fazla mod seçebilirsiniz.

Hata durumu

- Süpürme ve silme robotu anormal durumda olduğunda sesli bir ikazda bulunacak ve güç göstergesi turuncu renkte yanıp sönecektir.Çözümler için lütfen "Sorun Giderme" bölümüne bakın.
- Hata durumunda 60 dakika boyunca çalıştırılmadığında, süpürme ve silme robotu otomatik olarak uyku moduna geçecektir.

Bakım ve muhafaza

Toz torbasının değiştirilmesi

Toz torbası dolduğunda, 'FULL UP' (TAM DOLU) işareti yüksek parlaklığı korur ve uygulama bildirimi verilir. Lütfen toz torbasını zamanında değiştirin. Toplayıcı çalışırken ‘COLLECTING’ (TOPLUYOR) işareti yüksek parlaklıkta olacaktır. Ana bilgisayar tamamen şarj olduğunda, ' BATTERY ' (PİL) işaretinin tamamı yeşil ve yüksek doğruluktadır, pil gücü %50'den az veya buna eşittir, yalnızca yarım işaret yüksek parlaklıktır.

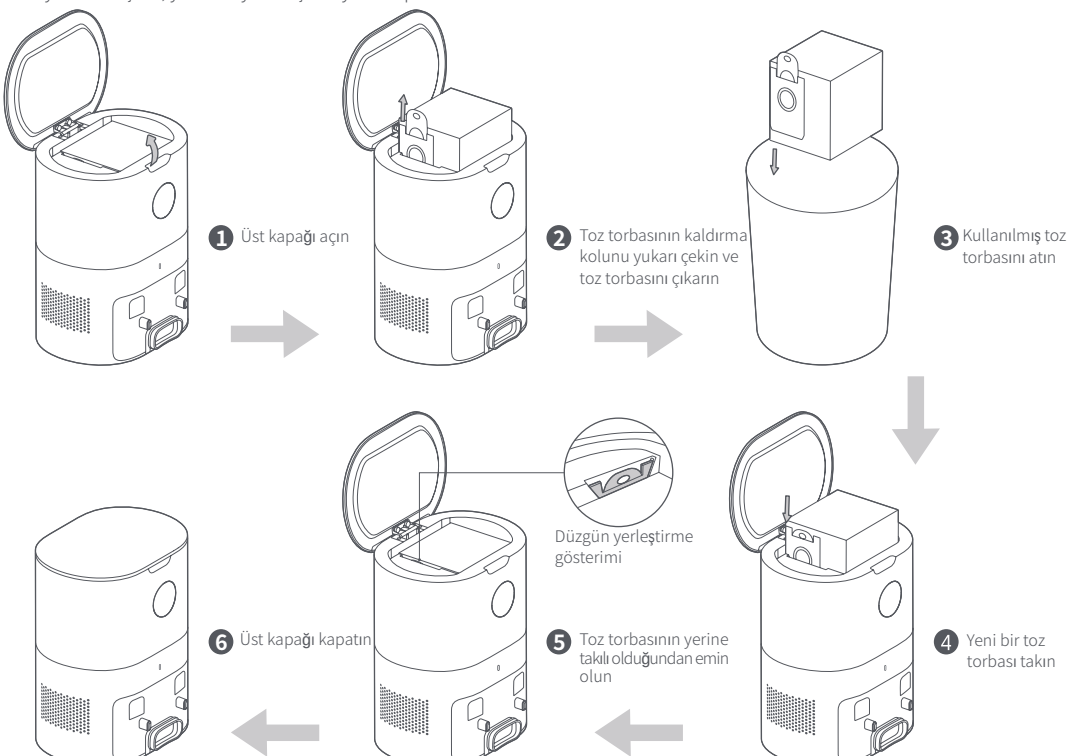

Toz geçiş yolunun temizlenmesi

Toz torbası değiştirildikten sonra 'FULL UP' (TAM DOLU) işareti, 'COLLECTING' (TOPLUYOR) işareti ve 'BATTERY' (PİL) işaretinin tümü yanıp sönüyorsa, toz geçişini engelleyen yabancı maddeler olup olmadığını kontrol etmek için elektrik fişini çekmeniz ve toz toplama şarj yığınını ters çevirmeniz önerilir.
Toz geçiş yolunda tıkanma varsa aşağıdaki resme başvurun ve toz geçiş yolunun şeffaf kapağını bir tornavidayla çıkararak yabancı maddeleri giderin.

Not: demonte etme işleminin zor uygulanarak yapılması yasaktır.
Temizledikten sonra kapağı yerine yerleştirin.

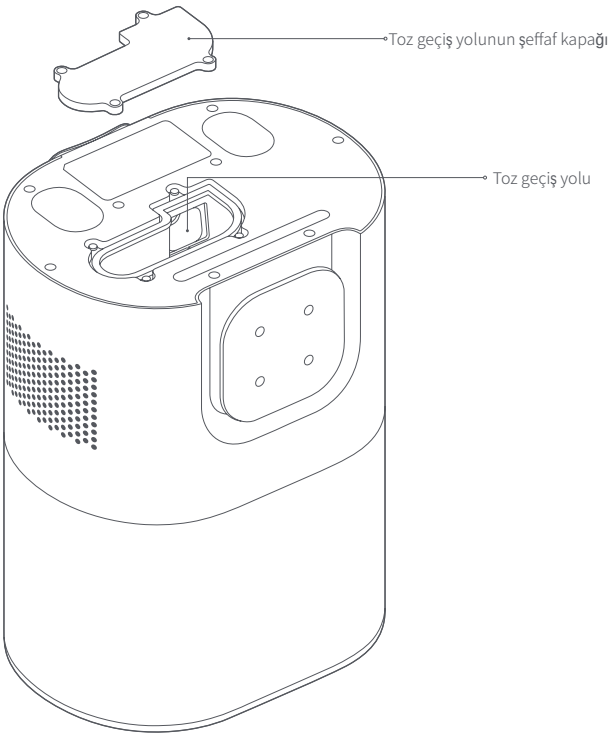

Kızılötesi merceğin/şarj ve toz toplama sensörü başlığının temizlenmesi

Temiz, yumuşak, kuru bir bezle nazikçe silin.Bu parçaların ayda bir temizlenmesi önerilir.

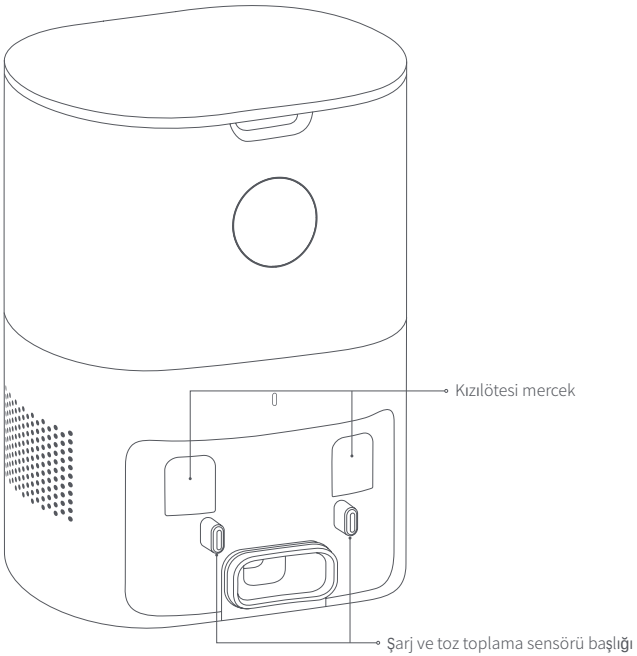

Fan filtresinin temizlenmesi

Fan filtresi toz torbasının altında yer alır.Toz birikmişse, temiz, yumuşak ve kuru bir bezle nazikçe silin.Bu parçaların ayda bir temizlenmesi önerilir.

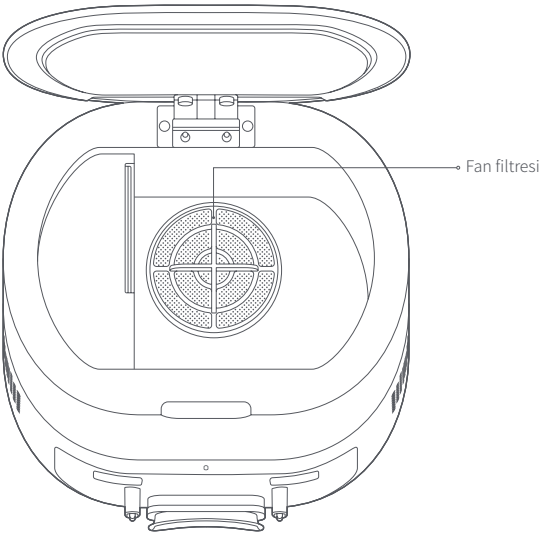

Ana fırçanın temizlenmesi

Ana fırça bir sarf malzemesidir ve ayda en az bir defa temizlenmelidir.Temizleme etkisinin sağlanması için ana fırçanın 6-12 ayda bir temizlenmesi önerilir.

1. Süpürme ve silme robotunu ters çevirin, ana fırça kapağı üzerindeki tırnağa bastırın ve ana fırça kapağı ile ana fırçayı çıkarın.

   Not: lidara zarar gelmesini önlemek için robotu ters çevirirken çarpmaktan kaçının.

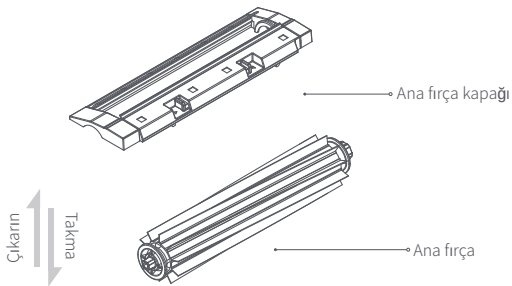

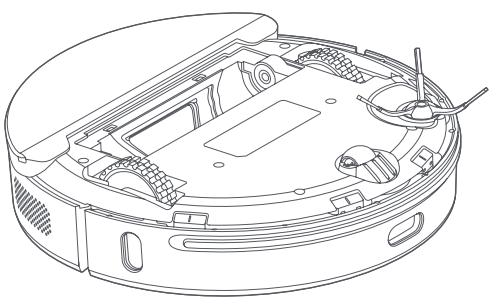

2. Ana fırçaya sarılmış olan saçları temizleme bıçağı ile kesin ve ana fırçayı temizleme bıçağının diğer ucundaki temizleme fırçasıyla temizleyin.

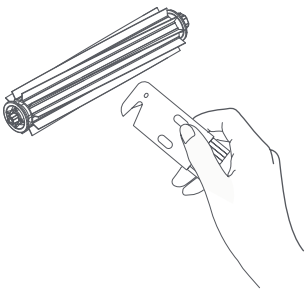

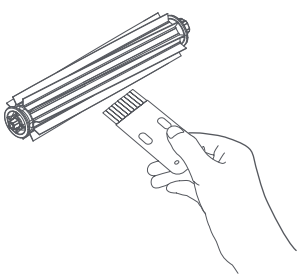

3. Ana fırçayı ve ana fırça kapağını yerine takın.Üzerine bastırarak tırnağı sabitleyin.

Yan fırçayı temizleyin/değiştirin.

1. Yan fırçayı bir tornavida ile çıkarın.

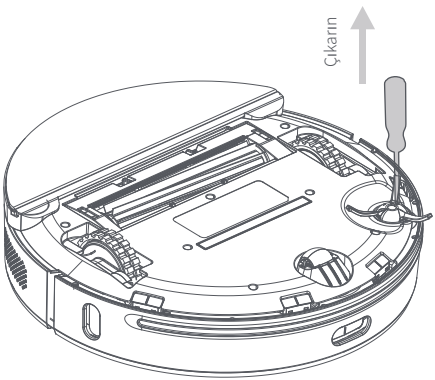

2. Temizledikten sonra yan fırçayı yerine geri takın veya yeni bir yan fırça takın.

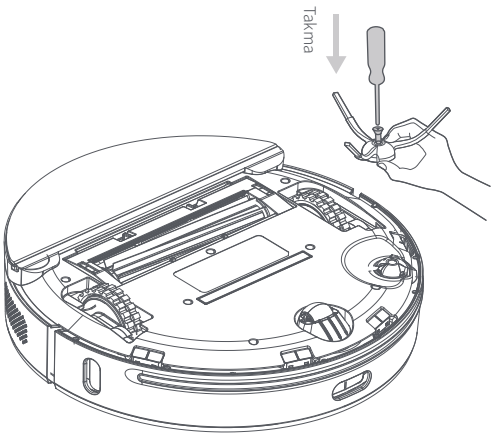

İpuçları: yan fırça bir sarf malzemesidir.Temizleme etkisinin sağlanması için bu parçanın 3-6 ayda bir temizlenmesi önerilir.

Sensörlerin temizlenmesi

Makinenin normal kullanımının sağlanması için her hafta her sensörün temiz, yumuşak, kuru bir bezle nazikçe temizlenmesi önerilir.

Süpürme ve silme robotu:

Eğim sensörü ×4
IKızılötesi sensör ×3
Şarj elektrot ucu ×2
Duvarı takip eden konuma karşı hassas dedektör ×1

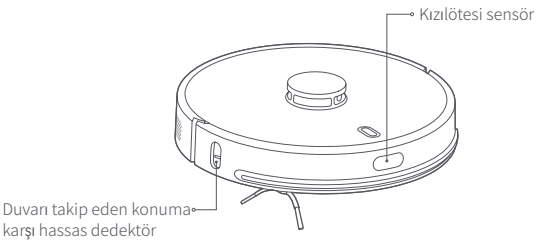

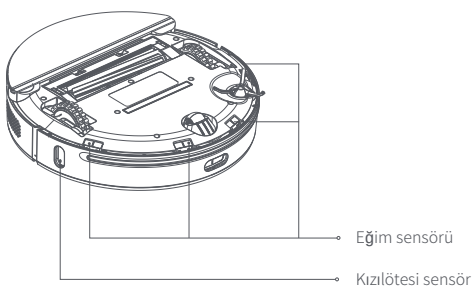

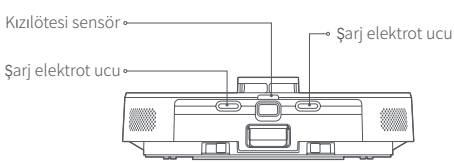

Toz toplama şarj noktası:

Kızılötesi mercek ×2

Şarj ve toz toplama sensörü başlığı ×2

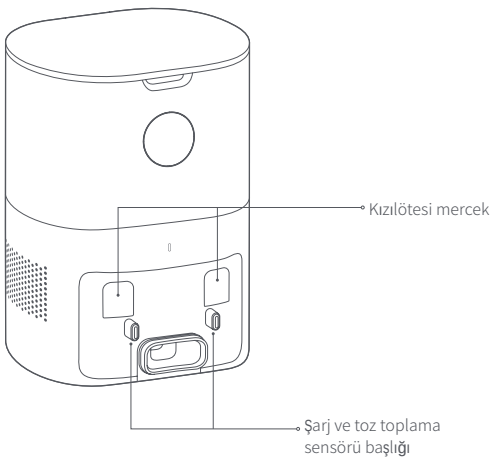

Pilin bakımı

- Süpürme ve silme robotunda yüksek performanslı, şarj edilebilir bir lityum iyon pil takımı bulunur.Pil performansının korunması için lütfen pil takımını her gün şarjlı bir biçimde tutun.
- Makine uzun süreyle kullanılmayacağında lütfen makineyi kapatın ve düzgün şekilde saklayın.Aşırı boşalma nedenli pil hasarının önlenmesi için lütfen en az üç ayda bir şarj edin.

İkisi bir arada su haznesinin temizlenmesi

1. İkisi bir arada su haznesinin açma düğmesini basılı tutarken dışarı doğru çekin.

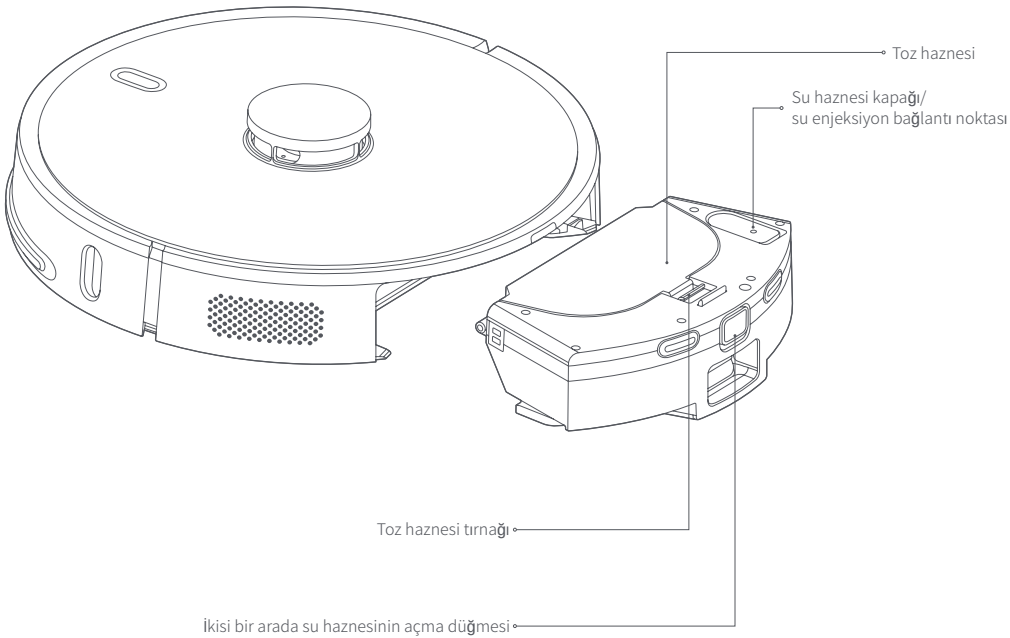

2 Toz haznesi tırnağına bastırarak toz haznesini açın.

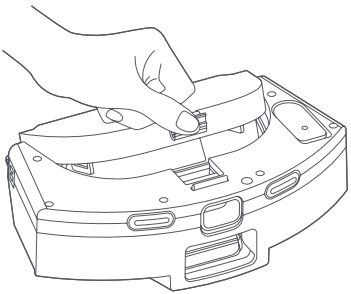

3 Filtre klipsini çıkarın.

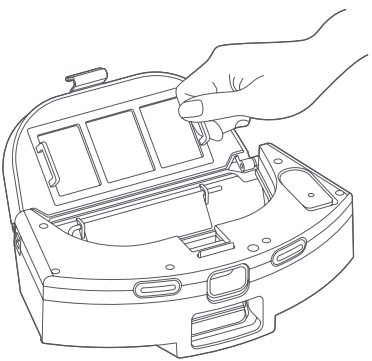

4 Filtreyi çıkarın.

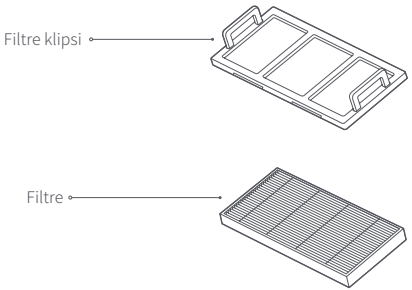

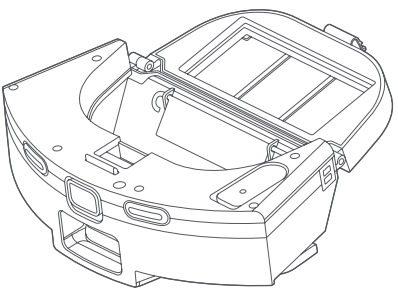

5 Filtre ve klipste biriken kirleri bir temizleme fırçasıyla giderin.

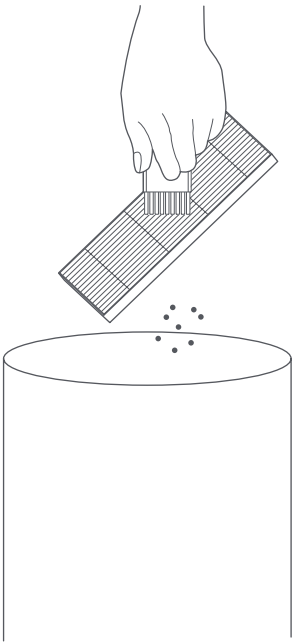

İpuçları:Filtre bir sarf malzemesidir.3-6 haftada bir değiştirilmesi önerilir.Lütfen yeni parçayı resmi kanallar aracılığıyla satın alın.

6 Toz haznesini temizlemek için musluğu açın.

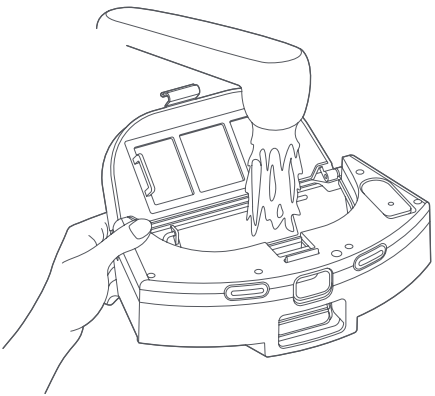

7 Su haznesi kapağını açın ve uygun miktarda su enjekte edin.

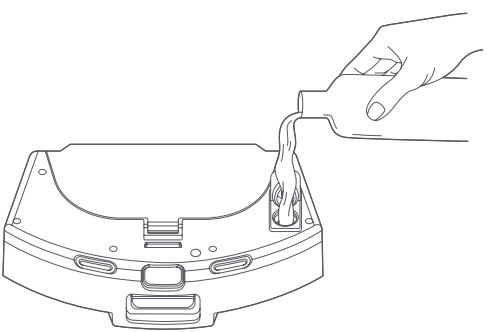

İpuçları:Herhangi bir temizleme maddesi içermeyen saf su kullanılması önerilir.

8 Silme bezi desteği tırnağına bastırırken silme bezi desteğini dışarı doğru çekerek silme bezini veya tek kullanımlık silme bezini değiştirme ya da temizleme işlemi için yerinden çıkarın.

Not:Tek kullanımlık silme bezi yeniden kullanılamaz ancak silme bezi temizlendikten sonra tekrar kullanılabilir.

İpuçları:

- Silme bezi fazla kirlendiğinde, bu durum, silme işleminin etkililiğini etkileyecektir.Lütfen zamanı geldiğinde temizleyin.
- Kullanım için yerine takmadan önce silme bezini çıkardığınızdan, temizlediğinizden ve kuruttuğunuzdan emin olun.Temizleme için ikisi bir arada su haznesi üzerine monte etmeyin; böyle bir durumda, kirli suyun geri dökülmesi halinde filtre elemanı tıkanacaktır.
- Silme bezi bir sarf malzemesidir ve 3-6 haftada bir değiştirilmelidir.

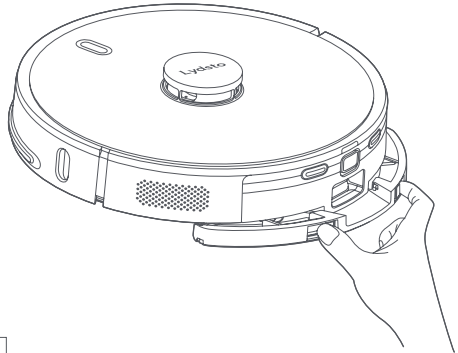

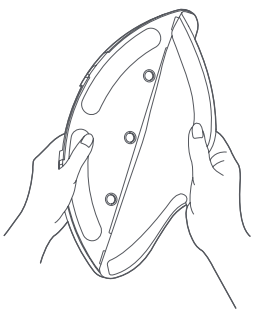

Çıkarın

Takma

Cırt Cırt

Silme bezi sabitleme yuvası

Silme bezi sabitleme şeridi

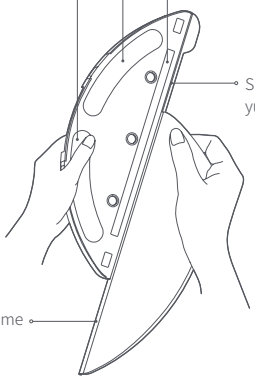

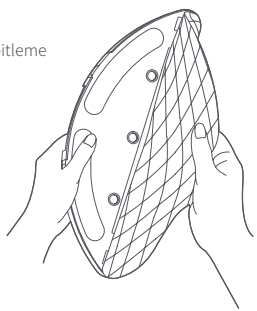

Silme bezinin çıkarılması: resimde gösterildiği gibi silme bezi desteğinin iki tırnağına basılı tutarken silme bezi desteğini yatay olarak çıkarın ve silme bezi sabitleme şeridini silme bezi sabitleme yuvasından çıkarmak için cırt cırtları ayırın.

Silme bezinin takılması: resimde gösterildiği gibi silme bezi sabitleme şeridini silme bezi sabitleme yuvasına yerleştirin, silme bezini cırt cırtlara takın ve silme bezi desteğini yatay olarak iterek süpürme ve silme robotuna takın.

Tek kullanımlık silme bezinin çıkarılması/takılması:silme bezi desteğinin çıkarılması sonrasında, tek kullanımlık silme bezini çıkarmak için cırt cırtları açın.Tek kullanımlık silme bezini cırt cırtlara takın ve ardından kurulum işlemini tamamlamak için silme bezi desteğini yerine yerleştirin.

Gücü kapatma ve yeniden başlatma

Düğmeler yanıt vermezse veya makine kapatılamazsa, gücü kapatmak ve robotu yeniden başlatmak için sıfırlama düğmesine bir iğneyle basın.

Sorun giderme

Cihaz anormal çalıştığında, güç göstergesi kırmızı renkte yanıp sönecek ve bazı arızalar meydana geldiğinde cihaz sesli uyarı verecektir. Çözüm için lütfen aşağıdaki tabloya bakın.

Sesli istem/hata bildirimi	Olası nedenler	Çözüm
Lütfen radarda takılma olup olmadığını kontrol edin	Lidarda engellenme veya takılma var	Engeli kaldırdıktan veya makineyi açık bir alana götürdükten sonra yeniden başlatın
Lütfen çarpışma önleyici rayı kontrol edin	Tampon sensöründe takılma var	Çarpışma önleyici ray çevresindeki yabancı maddeleri temizleyin veya makineyi uzaklaştırın
Yeniden başlatmak için lütfen eğim sensörünü silin ve tehlikeli alandan uzaklaşın	Eğim sensörü, makine başlatıldıktan sonra tetiklenir	Lütfen eğim sensörünü silin ve makineyi başlatmak için düz ve açık bir alana götürün
Lütfen ana fırçayı kontrol edin	Ana fırçada takılma var	Ana fırçayı temizleyin veya makineyi uzaklaştırın
Lütfen yan fırçayı kontrol edin	Yan fırçada takılma var	Yan fırçayı temizleyin veya makineyi uzaklaştırın
Lütfen ana tekerleği kontrol edin	Ana tekerlekte takılma var	Ana tekerleği temizleyin veya makineyi uzaklaştırın
İkisi bir arada su haznesi dışarıda	İkisi bir arada su haznesi dışarı çıkarılmış	Lütfen ikisi bir arada su haznesini ve filtreyi yerine takın ve filtre ile ikisi bir arada su haznesinin yerine takıldığını teyit edin
Düşük pil, şarjı başlatın	Temizleme sırasında düşük pil	Düşük pil.Lütfen kullanım öncesinde robotu şarj edin
Fan anormal çalışıyor	Fan anormal çalışıyor	Lütfen makineyi kapatarak yeniden başlatmayı deneyin
Lütfen sağdaki duvarı takip eden konuma karşı hassas dedektörü silin	Duvarı takip eden konuma karşı hassas dedektör anormal çalışıyor	Lütfen duvarı takip eden konuma karşı hassas dedektörü silin ve temizleyin
Radar kapağına bastırılmış	Radar kapağında takılma var	Lidara bastırılmış veya takılma var.Başlatmak için lütfen bu parçayı başka bir konuma getirin
Pil hasar görmüş veya takılı değil	Pil şarj sırasında anormallik gösteriyor	Pil sıcaklığı fazla yüksek veya fazla düşük.Kullanım öncesinde lütfen pil sıcaklığının normale dönmesini bekleyin
Makine başlatılamıyor	Düşük pil seviyesi veya anormal ortam sıcaklığı	Pil seviyesi düşük.Kullanım öncesinde lütfen şarj edin.Ortam sıcaklığı fazla düşük (0 °C altında) veya fazla yüksek (50 °C üstünde).Lütfen ürünü 0 °C ~ 40 °C arası ortam sıcaklığında kullanın

Sesli istem/hata bildirimi	Olası nedenler	Çözüm
Cannot be charged	1. Toz toplama şarj noktasına elektrik verilmiyor 2. Şarj elektrot ucu kirlenmiş 3. Şarj elektrot ucunda temas sorunlu	1. Lütfen toz toplama şarj noktasının güç kablosunun güç kaynağına bağlı olduğunu teyit edin 2. Makinenin şarj elektrot ucunu ve toz toplama şarj noktasının toz toplama ve şarj sensörü başlığını düzenli olarak temizleyin 3. Lütfen yan fırça veya başka yabancı maddelerin neden olduğu kötü teması ortadan kaldırın ve makineyi manuel olarak yeniden konumlandırmayı deneyin
Şarj işlemi başarısız oldu, toz toplama şarj noktası bulunamadı	Toz toplama şarj noktası engellenmiş veya fazla uzakta; toz toplama şarj noktası güç kaynağına bağlı değil; silme bezi desteğinin altında yabancı maddeler var veya silme bezi yukarı toplanmış	Yeniden denemek için lütfen toz toplama şarj noktasını açık bir alana yerleştirin ve makineyi toz toplama şarj noktasının yakınına getirin; lütfen toz toplama şarj noktasını güç kaynağına bağlayın; lütfen silme bezi desteğinin altını temizleyin ve silme bezini temizleyin
Anormal davranış	Program istisnası	Kapatın ve yeniden başlatın
Temizleme sırasında anormal sesler var	Ana fırça/yan fırça ya da ana tekerlek üzerine yabancı madde dolanmış	Lütfen temizlemek için makineyi kapatın
Temizleme kapasitesi azalmış veya toz düşüyor	Toz haznesi dolu veya filtre tıkanmış ya da ana fırçada dolanma var	Lütfen toz haznesini, filtreyi ve ana fırçayı zamanı geldiğinde temizleyin
Düzenli temizleme çalışmıyor	Düşük pil	Düzenli temizleme yalnızca kalan pil seviyesi %30'un üzerinde olduğunda başlatılabilir.Lütfen makineyi her gün şarj edilmiş durumda tutun
Uygulamaya bağlanılamıyor	Anormal Wi-Fi ağı, yanlış Wi-Fi parolası veya anormal Uygulama	Lütfen makinenin iyi Wi-Fi'yı sinyali alabilecek bir alanda bulunduğundan emin olun; Wi-Fi parolasını tekrar girin veya Wi-Fi'yı sıfırlayın ve Uygulamanın en son sürümünü bağlayın
Zemin silme modülünden çok az su çıkışı var ya da su çıkışı olmuyor	Su haznesinde yeterli miktarda su yok, silme bezi fazla kirli veya silme bezi desteği yerine takılmamış	Lütfen su haznesinde su bulunup bulunmadığını kontrol edin, silme bezini temizleyin ve silme bezini talimatlara uygun şekilde takın
Zemin silme modülünden çok fazla su çıkışı var	Su haznesi kapağı yerinde değil ve su çıkışı maksimum olarak ayarlanmış	Lütfen su haznesi kapağının yerine takılı olduğunu teyit edin ve Uygulamadan uygun su miktarını ayarlayın
Toz toplama performansı düşüyor	Toz torbasında biriken toz, emme başlığına hava akışının azalmasına sebep olur.	Toz torbasını değiştirin
Makine, sabit nokta temizliği veya hareket sonrasında toz toplama şarj noktasına dönüş yapmıyor	Robot yeni bir harita oluşturuyor veya mesafe çok fazla	Sabit nokta temizliği veya uzun mesafeli hareket sonrasında, robot yeni bir harita oluşturacaktır.Toz toplama şarj noktası uzakta olduğunda, robot otomatik olarak şarj edilemeyebilir. Lütfen makineyi şarj işlemi için manuel olarak toz toplama şarj noktasına geri götürün.

Toz toplama yükleme yığınının anormal çalışması durumunda, toz toplama yükleme yığınının göstergesi parlak bir şekilde yanıp sönecektir. Cihaz, arızalar için sesli bir uyarı verecektir. Sorunları çözmeye çalışmak için lütfen aşağıdaki tabloya bakın.

Sesli istem/hata bildirimi	Olası nedenler	Çözüm
Toz toplama başarısız	Toz torbası eksik veya yerine takılmamış Fan aşırı ısınma korumasını başlatıyor veya hatalar mevcut	Lütfen toz torbasını doğru şekilde takın ve 30 dakika sonra tekrar toz toplamayı deneyin; sorun çözülmezse lütfen satış sonrası müşteri hizmetlerimizle iletişime geçin
Toz torbası dolu veya tıkanma mevcut	Toz torbası dolu veya tıkanma mevcut	Toz torbasını değiştirin, toz toplama şarj noktasını (emiş girişi, toz geçiş yolu, fan filtresi vb.) zamanı geldiğinde temizleyin.

Yapıcı：Guangdong Yimu Technology Co., Ltd.
Adres：Room 703,Building 4,No.636,Changdong Road,Changping Town,Dongguan,Guangdong,China
Service hotline: +86-400-077-8387
After sales email: support@lydsto.com
Company website: www.lydsto.com

Lydsto