承 认 书

SPECIFICATION FOR APPROVAL

客　　户:
CUSTOMER: _____

客户料号:
CUST P/N: _____

煜耀料号:
YUYAO P/N: 苹果手表无线充线圈

产品型号:
DEST: Ø14.25*0.08*24P*12TS-7.8UH-8mm

日　期:
DATE: 2023.11.30

版　本:
VERSION: V0

制　　定 PREPARED BY	审核 CHECKED BY	批准 APPROVED BY	客户承认 CUSTOMER APPROVE
郑少东	姚振东	曹前程	

东莞市煜耀电子科技有限公司

DONGGUAN YUYAO ELECTRONIC TECHNOLOGY CO.,LTD

工厂地址：东莞市塘厦镇林村社区新阳路1号新太阳城工业城21栋

TEL: 0769-82866410

FAX: 0769-82866409

东莞市煜耀电子科技有限公司

版本变更履历

Version Change History

版本 Rev	变更前 Before Change	变更后 After Change	变更日期 Change Date	批准 Approved By
A.0	新发行		2023.11.30	

东莞市煜耀电子科技有限公司

SPECIFICATION APPROVAL

产品型号: DEST:	Ø14.25*0.08*24P*12TS-7.8UH-8MM	版 本: VERSION:	V0	客 户: CUSTOMER:	
				客户料号: CUST P/N:	
				煜耀料号: YUYAO P/N:	

一、尺寸 DIMENSION:(mm)

磁铁

隔磁片

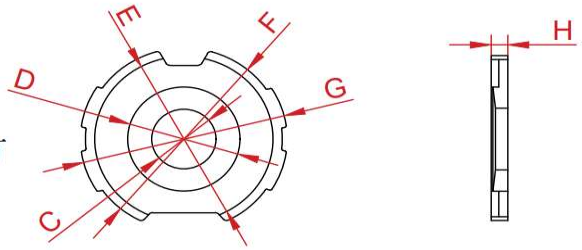

线圈

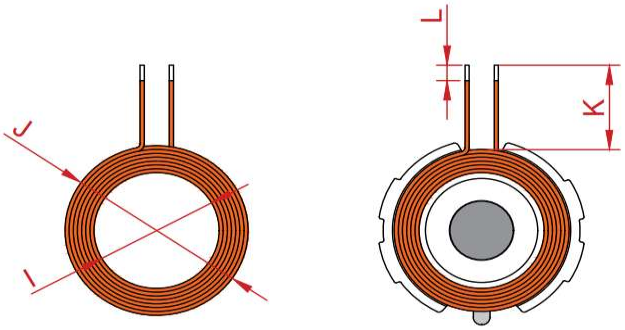

A	7.65±0.1
B	2±0.1
C	8±0.5
D	13.5±0.3
E	21±0.3
F	23.5±0.3
G	25±0.3
H	2.7±0.1
I	14.25±0.2
J	20.5±0.5
K	8±1
L	3±1

制定/日期 PREPARED BY/DATE	审核/日期 CHECKED BY/DATE
郑少东/2023.11.30	姚振东/2023.11.30

DONGGUAN YUYAO ELECTRONIC TECHNOLOGY CO.,LTD

东莞市煜耀电子科技有限公司 TEL: 0769-82866410 FAX: 0769-82866409

SPECIFICATION APPROVAL

产品型号: D E S T:	Ø14.25*0.08*24P*12TS-7.8UH-8MM	版 本: VERSION:	V0	客 户: CUSTOMER:	
				客户料号: CUST P/N:	
				煜耀料号: YUYAO P/N:	

二、原理图 SCHEMATIC DIAGRAM:

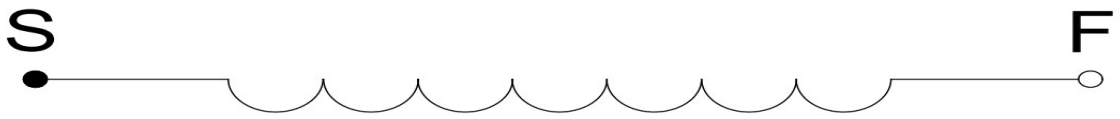

三、绕线参数 WINDING SPECIFICATION:

序号 NO	端子 TERMINAL		线径 WIRE	圈数 TURNS	绕线方向 WINDING DIRECTION
1	S	F	0.08*24P	12TS	逆时针

四、电气特性 ELECTRICAL CHARACTERISTICS:

温度 TEMPERATURE:25℃±10℃,湿度 RELATIVE HUMIDITY:65±20％

序号 NO	项目 ITEM	端子 TERMINAL	标准 SPECIFICATION	测试条件 TEST FREQUENCY	测试仪器 TEST EQUIPMENTS
1	IND	S-F	4.2UH±5％单线圈	100KHZ/1V	LCZ METER1062B
2	IND	S-F	7.8UH±5％带磁片	100KHZ/1V	LCZ METER1062B
3	DCR	S-F	200mΩMAX	1KHZ/1V	TH2810
4	Q值	S-F	25 MIN	100KHZ/1V	LCZ METER1062B

制定/日期 PREPARED BY/DATE	审核/日期 CHECKED BY/DATE
郑少东/2023.11.30	姚振东/2023.11.30

东莞市煜耀电子科技有限公司

SPECIFICATION APPROVAL

产品型号: D E S T:	Ø14.25*0.08*24P*12TS-7.8UH-8MM	版　本: VERSION:	V0	客　　户: CUSTOMER:	
				客 户 料 号: CUST P/N:	
				煜 耀 料 号: YUYAO P/N:	

五，产品实物图 PRODUCT PICTURE

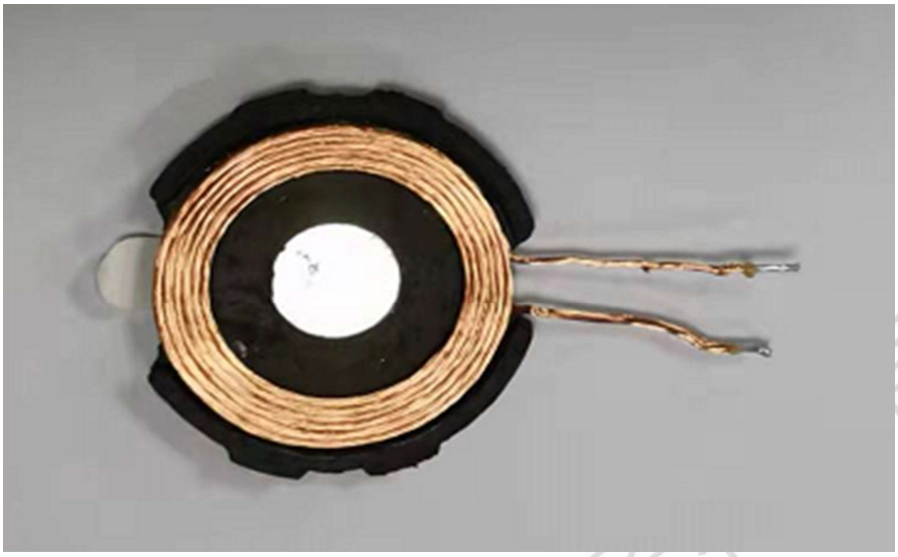

六、材料清单 MATERIAL LIST

序号 NO	材料名称 MATERIAL NAME	品名描述 DESCRIPTION	制造商 MANUFACTURER
1	线　材	0.08*24P	RH
2	磁　片	Ø25*8*2.7罐形橡胶磁片	LZ
3	锡　条	高温环保锡	DB
4	胶　水	BE885-9007	BR
5	背　胶	双面胶	
6	包　装	珍珠棉	

备注：REMARK:以上物料符合ROHS 2.0+REACH环保要求

制定/日期 PREPARED BY/DATE	审核/日期 CHECKED BY/DATE
郑少东/2023.11.30	姚振东/2023.11.30

东莞市煜耀电子科技有限公司