1 Summary

Design Specifications	Typical	Units
天线形式(Antenna Type)	FPC	
工作频率(working Frequency)	【2400-2500】 & 【5100-5800】	MHz
增益（Gain）	【1.04 ~ 1.39】&【0.38 ~ 1.17】	DBi
天线效率（Antenna efficiency）	【30.10~34.04】&【24.75~33.29】	%
电压驻波比（VSWR）	<-9	
极化方式(Ploriaztion)	N/A	N/A
轴比(Axial Ratio)	N/A	N/A
辐射方向(Radiation pattern)	全向	
馈电阻抗(impedance)	50 ohm	
功率容量(Power handling)	33	dBm
天线接口(Interface)	IPEX	mm
天线尺寸(Overal dimensions)	Ref. to page 5	mm
重量(Weight)	N/A	N/A
工作温度(Operatin Temp)	-30 ----- 70	°
储存温度(Storing Temp)	-30 ----- 70	°

2 VSWR

频段	频率 (MHz)	Return loss
2.4G	2400	-15.8
	2500	-16.2
5.8G	5200	-15.6
	5800	-9.9

2.1 SWR log mag

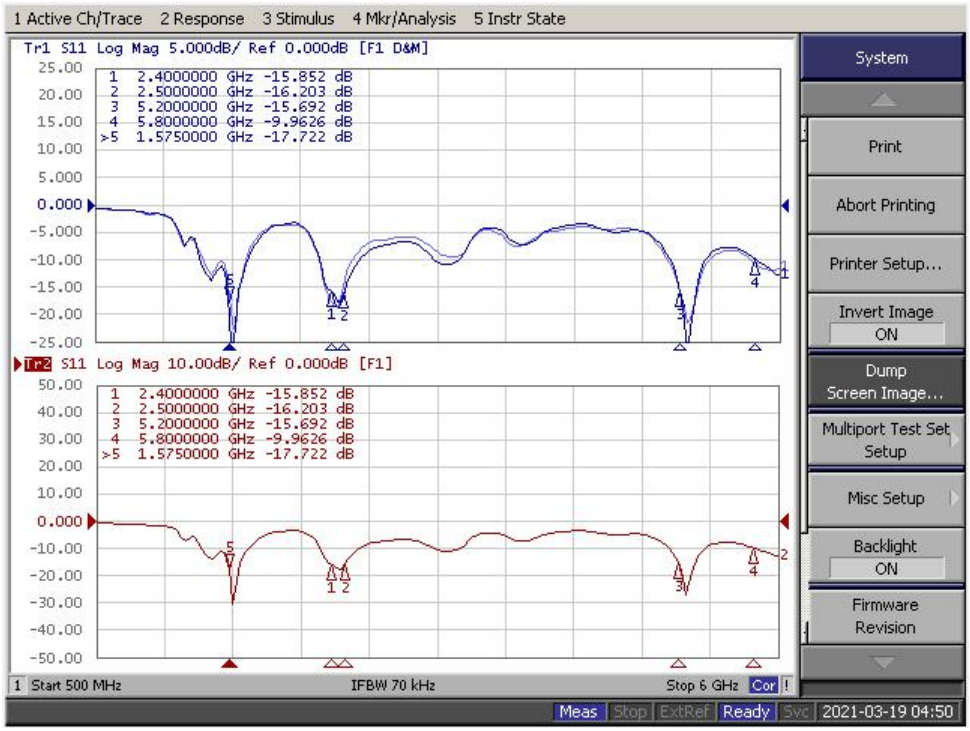

2.2 Antenna Efficiency

Freq(MHz)	Gain(dB)	Efficiency(dB)	Efficiency(%)
2400	1.12	-4.71	33.78
2410	1.25	-4.68	34.04
2420	1.30	-4.7	33.92
2430	1.33	-4.74	33.54
2440	1.36	-4.81	33.02
2450	1.39	-4.83	32.89
2460	1.32	-4.92	32.22
2470	1.26	-4.98	31.74
2480	1.20	-5.04	31.36
2490	1.14	-5.21	30.10
2500	1.04	-5.25	30.05
5200	0.70	-4.92	32.19
5250	0.54	-4.79	33.21
5300	0.48	-4.78	33.29
5350	0.83	-4.91	32.31
5400	0.81	-4.96	31.90
5450	0.59	-5.39	28.91
5500	0.38	-5.69	27.00
5550	0.49	-6.02	25.02
5600	0.61	-6.06	24.75
5650	0.71	-5.84	26.06
5700	1.17	-5.34	29.22
5750	1.11	-5.09	30.98
5800	1.01	-4.97	31.81

3 Antenna Pattern

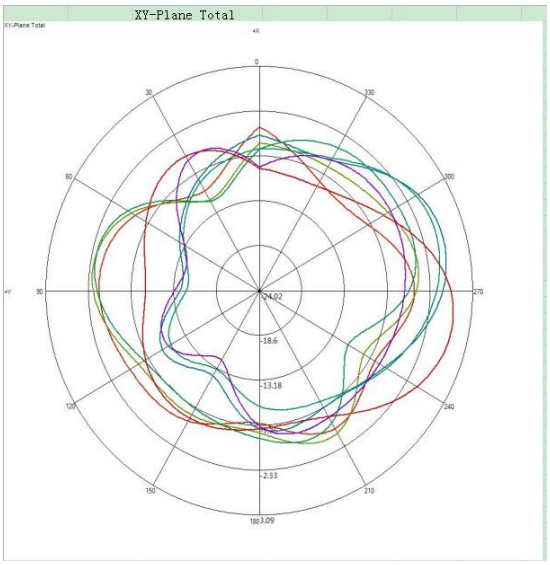

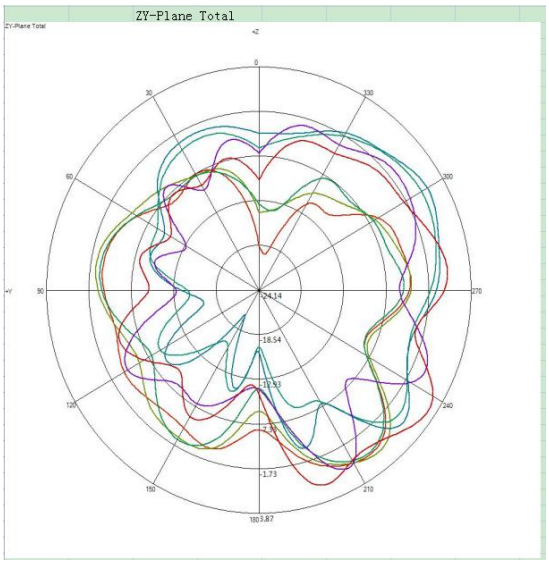

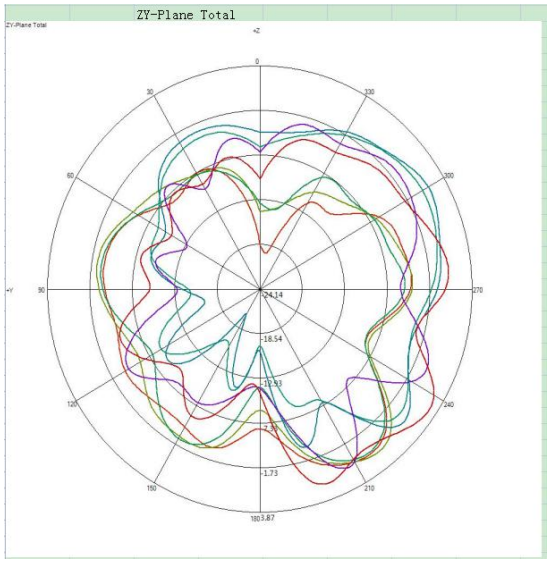

.
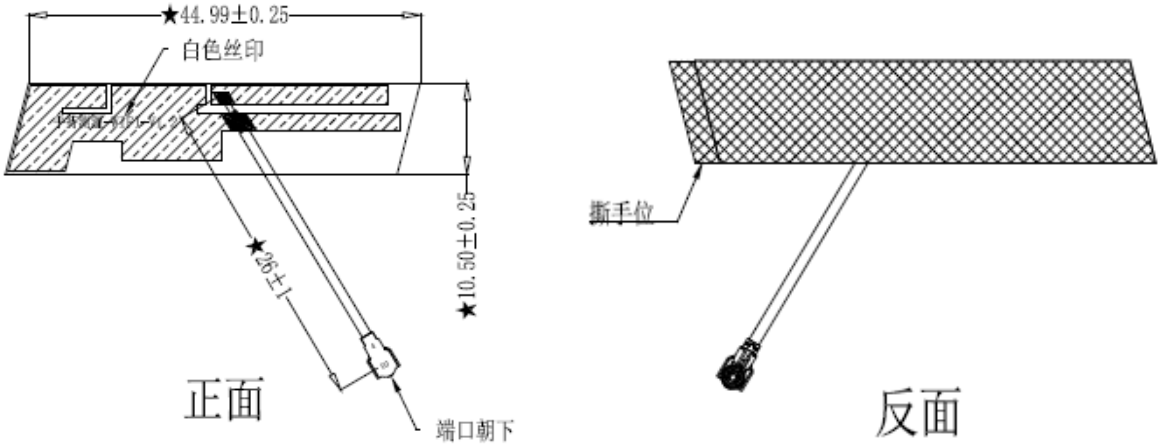
Antenna photo: