Dongguan Pan Asia electronics Co., LTD

Shijie Town, Dongguan City, lumbar junction tetracarboxylic tetracarboxylic sand behind the post office，
Dongguan City，Guandong,China

SPECIFICATION FOR APPROVAL

客　　户：
CUSTOMER: Shenzhen ICHECKEY Technology Co.,Ltd.

客 戶 料 号：
CUST P/N:

产品 料 号：
FINE P/N: 0.08*48P

產 品 型 号：
DESC: 6.3UH10%\43.5*.20.5*0.6 Slotted back glue Outlet length5mm(±2mm)

日　　期：
DATE: **2023/07/26**

版　　本：
Version:

制作 PREPARED BY	审核 CHECKED BY	批准 APPROVED BY	客戶承认 CUSTOMER APPROVE

版本變更履歷

Version Change History

版本 Rev.	變　更　前 Before Change	變 更 後 After Change	更 改 日 期 Change Date	批　　准 Approved By
A.0	新发行	----	2023/7/26	
1		6.5UH		
2				
3				
4				
5				
6				
7				
8				
9				
10				

SPECIFICATION

产 品 型 號：
DESC Φ43.5x20.5-10Ts-0.08x48P-30mm

版本
Rev：A.0

客户 CUST: 331
料号 Fine P/N: FYD331003
客户料号 CUST P/N: A11

一、尺寸 DIMENSION:(mm)

A	40±0.5
B	20±0.5
C	0.6厚
D1	9mm±2
D2	7mm±2
F	43.6±0.2
G	8.0 ref
H	1.3±1
I	5.3 ref
E	3±0.2

二、原理图 SCHEMATIC DIAGRAM:

三、绕线参数 Winding Specification:

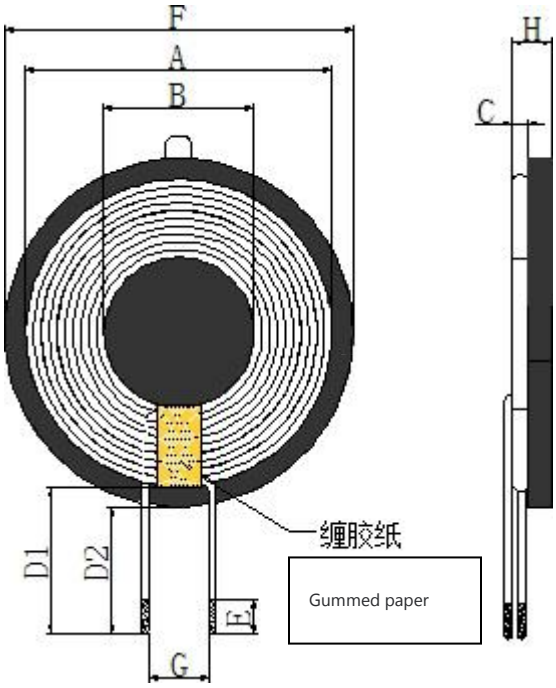

Note:
1. Coil attached magnetic disc, magnetic disc size
43.5±0.2mm, thickness is 0.6
2. Wrap 8mm(ref) width high-temperature adhesive paper 1-2Ts around the coil outlet position;
3. Stick a circular diameter on the back of the disc
42mm(ref) white double-sided tape, inner hole 20.5/8.6mm (ref), (must add 3mm double-sided tape with hole).

序号 NO.	端子 TERMINAL		线径 WIRE	圈数 Turns	绕线方向 Winding Direction
1	S	F	Bare copper wire 0.08*48P	10Ts	CCW

四、电气特性 ELECTRICAL CHARACTERISTICS:
温度 TEMPERATURE:25±10°C, 湿度 RELATIVE HUMIDITY:75±20%

序号 NO.	项目 ITEM	端子 TERMINAL	标准 SPECIFICATION	测试条件 TEST FREQUENCY	测试仪器 TEST EQUIPMENTS
1	IND.	S-F	5.4uH ±15% Individual coil	100KHz/1.0V	LCZ METER 1062B
2	IND.	S-F	6.5uH ±15% Magnetized sheet	100KHz/1.0V	LCZ METER 1062B
3	DCR	S-F	≤50mΩ		LCZ METER 502B

擬制/日期 PREPARED BY/DATE　　審核/日期 CHECKED BY/DATE

2023/7/26　　2023/7/26