Kaibo Verse Plus

BONE CONDUCTION
BLUETOOTH HEADPHONES

PRODUCT INSTRUCTIONS

Product Structure

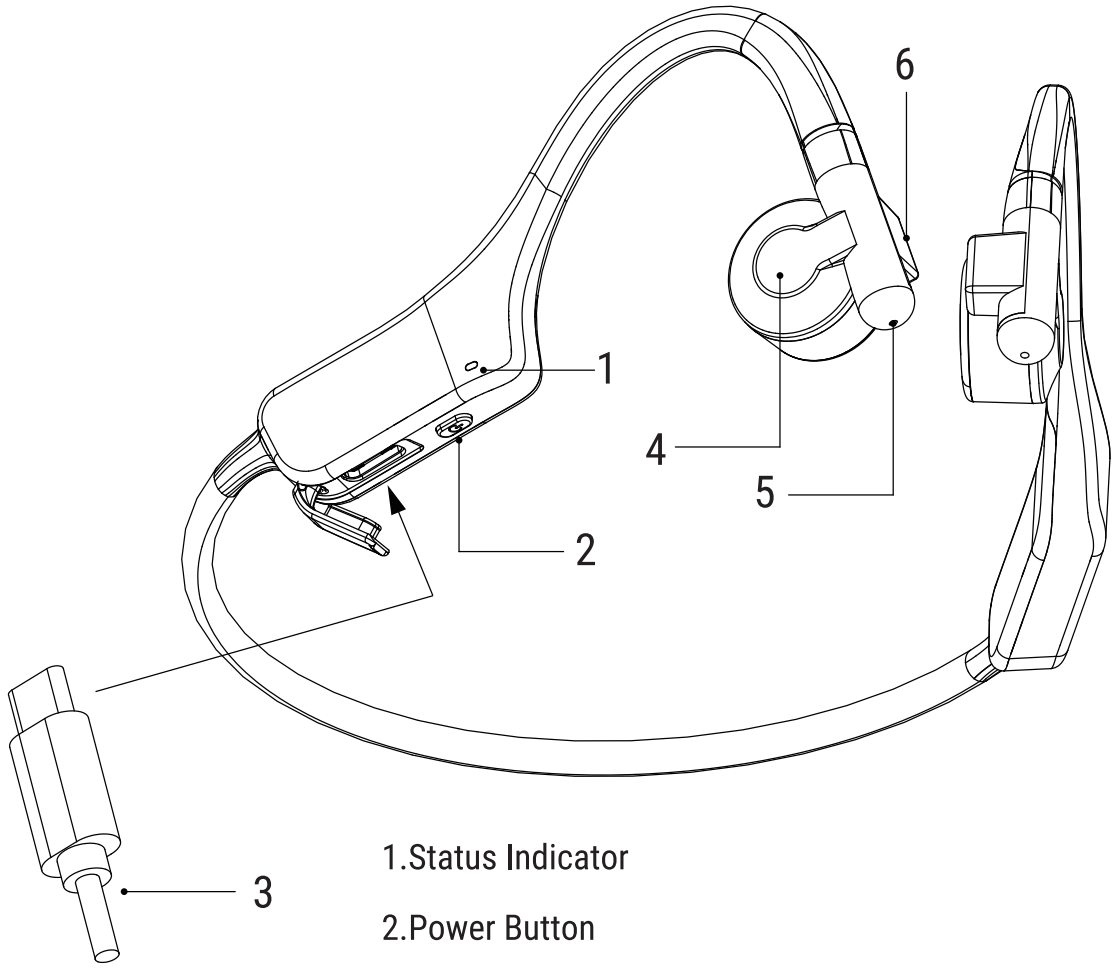

1.Status Indicator

2.Power Button

3.Type-C Charging Port

4.Control Bud (Right bud)

5.Microphone

6.Proximity sensor

Note: All pictures in this manual are schematic diagrams which may deviate from the actual object. Please refer to the actual object.

Features

Features		Operating Instructions	Light Indicator	Sound Notification
General Settings	Turn On	Press & hold power button for 3 seconds	Blinks Green	“Power on”
	Turn Off	Press & hold power button for 3 seconds	Blinks Red	”Power off”
Pairing	Connection in Progress	Earbuds will automatically enter bluetooth pairing when powered on	Slow flashing red and green lights	“Pairing”
	Connection Success	Select “ Kaibo Verse Plus” in device settings to connect	Green light flashes once every 3 seconds	“Connected”
	Disconnect	Disconnect bluetooth connection from previously connected device	Blinks Green	“Disconnected”
	If no connection over 3 minutes, earbuds will automatically turn off		Blinks Red	”Power off”
Call	Answer/ End Calls	Press power button one time	-	-
	Reject Calls	Press power button two times	-	-
Music	Play / Pause	Press power button one time	-	1 Doo
	Skip forward	Press power button two times	-	2 Doo
Battery	Low Battery	-	Red light flashes once every 10 seconds	“Battery low”(Once every 30 seconds)
	Charging / Fully charged : Solid Red / Solid Green			
	When Type C plug in, earbuds start charging			
volume adjustment	volume +	Tap on right bud one time	-	1 Beep
	volume -	Tap on right bud two times	-	2 Beeps
Smart Wear Detection	Detection on	Press power button three times	-	“Smart detection on”
	Detection off	Press power button three times	-	“Smart detection off”
Factory reset setting		When earbuds is turned off, press and hold power button for 10 seconds	Red light flashes 4 times	“Power on” “Pairing” 4 Doo “Power off”
Voice assistant		Press right bud for 3 seconds	-	1 Beep 3 Doo
Bluetooth Multipoint Connection		Two devices can be connected to the Kaibo Verse Plus headphones. When one device is paused, it will automatically switch to the other device.		

Product Specifications

Model No : Kaibo Verse Plus	
Bluetooth Version : V5.2	Wire Range : 10 Meters / 33 Feet
Frequency Response : 100 Hz~20 KHz	Bluetooth Response : 2.402-2.480 GHz
Impedance : 8Ω	Speaker Driver : Ø14.0mm BCT
Microphone Sensitivity : -40 dB±2 dB	Weight : 27.2g
Battery Capacity : 150 mAh	Battery : lithium battery
Play Time : About 6 Hours	Charging Time : About 1.5 Hour
Button Style : Button+Smart Touch	Waterproof Level : IP55
Electrical Specifications : 5V / 1A	Compatible Profiles : HFP 1. 7,HSP 1. 2, A2DP 1. 3, AVRCP 1. 6

APP Related

- Open the App Store, search for Kaibo Audio Connect1, and select from three preset equalizers to choose the right sound performance according to your preference and environment.
- In addition to the three equalization modes: Acoustic, Sport, and Manual you can also check the remaining power and update the firmware.
- Please refer to the instructions on the official website to update the firmware and reboot the headphones after the update is completed.

FCC Warning

This device complies with Part 15 of the FCC Rules. Operation is subject to the following two conditions:
(1) This device may not cause harmful interference, and (2) this device must accept any interference received, including interference that may cause undesired operation.

NOTE 1: This equipment has been tested and found to comply with the limits for a Class B digital device, pursuant to part 15 of the FCC Rules. These limits are designed to provide reasonable protection against harmful interference in a residential installation. This equipment generates, uses and can radiate radio frequency energy and, if not installed and used in accordance with the instructions, may cause harmful interference to radio communications. However, there is no guarantee that interference will not occur in a particular installation.
If this equipment does cause harmful interference to radio or television reception, which can be determined by turning the equipment off and on, the user is encouraged to try to correct the interference by one or more of the following measures:
- Reorient or relocate the receiving antenna.
- Increase the separation between the equipment and receiver.
-Connect the equipment into an outlet on a circuit different from that to which the receiver is connected.
-Consult the dealer or an experienced radio/TV technician for help.

NOTE 2: Any changes or modifications to this unit not expressly approved by the party responsible for compliance could void the user's authority to operate the equipment.

The device has been evaluated to meet general RF exposure requirement.
The device can be used in portable exposure condition without restriction.

Official website : www.kaiboaudio.com

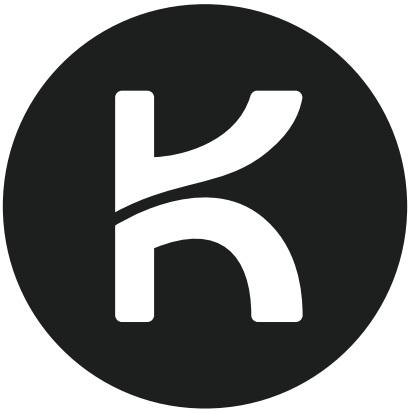

kaiboaudio

https://kaiboaudio.com/

© Kaibo Audio, Inc. All rights reserved. Austin, TX, USA.

使用上の注意

●本製品を分解、改造、修理はしないでください。感電、故障または火災の原因になります。
●聴覚障害を防ぐため、過度の音量で使用しないでください。大きな音量で長時間続けて聞くと、一時的または永続的な難聴を引き起こす可能性があります。
●本製品に強い衝撃を与えないでください。感電、故障、火災の原因になります。
●製品の故障、発煙、異臭、発熱、異音またはその他の損壊の兆候が見られる場合は、すぐに製品の使用を中止し、デバイスから接続を切り離してください。この時はお買い求めの販売店にご連絡ください。
●入浴や温泉などの高温多湿の場所での着用はご遠慮ください。感電や故障の原因になります。
●可燃物、金属、液体等のような異物を本製品の中に混ぜないでください。
●製品の損壊を防ぐため、充電には必ず付属のUSB充電ケーブルを使用してください。
●急速充電機能（電圧が5V以上超えている）を備えるデバイスにて本製品を充電しないでください。故障の原因になります。
●直射日光、高温多湿または直射日光の当たる車内、ヒーターなどの熱源の近くに保管しないでください。
●製品に直接触れることによる皮膚のアレルギーがある方は、ご使用をおやめください。
●本製品をご利用にあたって、接続されている機器のストレージがなくなった場合などがあった場合、当社は一切責任を負いません。
●乾燥した環境で本製品を使用すると、耳がチクチクすることがあるかもしれません。これは人体に蓄積された静電気によるものであり、本製品の故障ではありません。
●本製品を一定期間使用した後、使用による摩耗や紫外線（特に直射日光）により色褪せする場合があります。
●USB充電ケーブルを抜き差しする時は、必ず充電器を持ってください。 USB充電ケーブルを直接引っ張ると、ケーブルが断線したり、事故になってしまったりすることがあります。

ご利用にあたっての注意事項

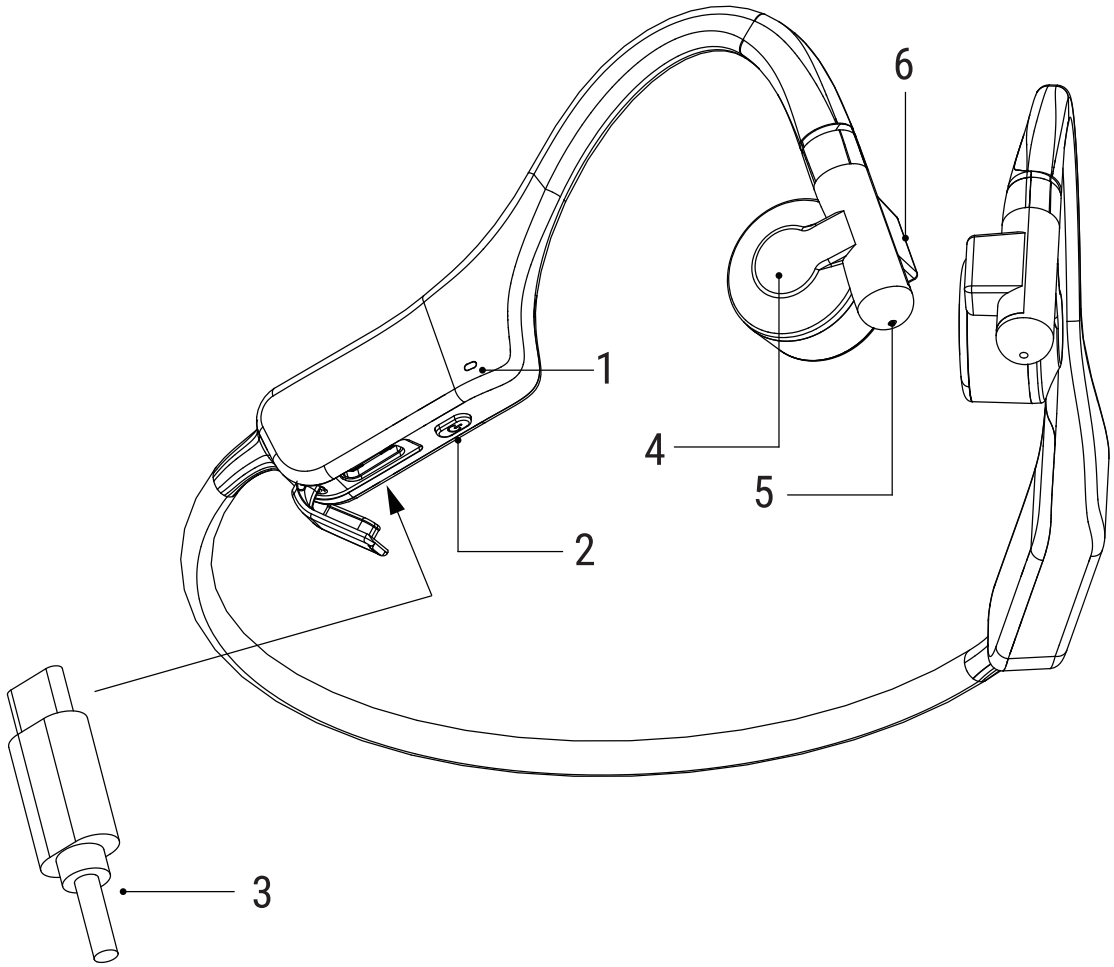

1 状態表示

2 オン/オフボタン

3 タイプC充電インターフェース

4 タッチエリア (右耳)

5 マイクロケーション

6 光検出 (右耳)

注：このマニュアルのすべての種類の写真は概略図であり、実際のオブジェクトとは異なる場合があります。実際の製品を参照してください。

機 能 紹 介

機能		操作	燈閃	提示音
電源 ON/OFF	電源ON	電源ボタンを3秒長押し	ライトが1回緑 に点滅	“Power on”
	電源OFF	電源ボタンを3秒長押し	ライトが1回赤 に点滅	“Power off”
スマホとの ペアリング	接続待ち	イヤホンの電源がうまくONになったら 自動的に接続待ち状態に入る	ライトがゆっくりと 赤と緑に点滅	“Pairing”
	接続成功	スマホのBluetoothを立ち上げて、 Kaibo Verse Plusを選んでください	ライトが3秒に1 回緑に点灯	“Connected”
	接続切断	スマホのBluetoothを開いて、 接続を切断する	ライトが1回緑 に点滅	“Disconnected”
	イヤホンが3分間接続されていない場合 は自動的にパワーオフする		ライトが1回赤 に点滅	“Power off”
通話モード	着信応答/ 着信切断	電源ボタンを1回クリック	-	-
	着信拒否	電源ボタンを2回クリック	-	-
音楽モード	再生/一 時停止	電源ボタンを1回クリック	-	1 ドゥー
	曲送り	電源ボタンを2回クリック	-	2 ドゥー
電力状態	低電力状態	-	ライトが10秒に1回 赤に点灯	“Battery low” (30秒に1回)
	充電中 / フル充電：ライトが赤に常時点灯 / ライトが緑に常時点灯			
	Type-C充電ケーブルを差し込むと、イヤホンが充電モードに入る			
音量調節	ボリューム+	右イヤホンを1回クリック	-	1 ビープ音
	ボリューム-	右イヤホンを2回クリック	-	2 ビープ音
装着感知	センシング ON	電源ボタンを3回クリック	-	“Smart detection on”
	センシング OFF	電源ボタンを3回クリック	-	“Smart detection off”
初期化		電源OFFの状態で電源ボタンを 10秒長押し	ライトが4回 赤に点滅	“Power on” “Pairing” 4 ドゥー “Power off”
ボイスアシスタント		右イヤホンを3秒長押し	-	1 ビープ音 3 ドゥー
マルチ接続		このイヤホンは、2つのデバイス（イヤホンに接続済みのデバイス）を同時に接続できることをサポートする 再生中のデバイスが一時停止すると、自動的に別の再生中のデバイスに切り替わる		

製品仕様

型　　番： Kaibo Verse Plus	
Bluetooth 規格： V5.2	通信距離　：　ワイヤレス通信範囲10m
再生周波数帯域： 100 Hz~20 KHz	周 波 数 範 囲： 2.402-2.480 GHz
インピーダンス： 8Ω	スピーカー　：Ø14.0mm 骨伝導スピーカー
マイク感度： -40 dB±2 dB	イヤホン重量 ： 27.2g
バッテリー容量： 150 mAh	バッテリー ： リチウムバッテリー
再生時間： 約 6 時間	イヤホン充電時間： 約 1.5 時間
ボタン種類： メカニカルボタン+タッチ	防水規格： IP55
電気規格： 5V / 1A	
Bluetoothプロファイル： HFP 1. 7,HSP 1. 2, A2DP 1. 3, AVRCP 1. 6	

APP 関連

- App Storeを開き、「Kaibo Audio Connect1」を検索して、3つのプリセットイコライザーから好みや環境に応じたサウンドパフォーマンスを選択することができます。
- Acoustic / Sport / Manualの3つのイコライザーモードに加え、バッテリー残量の確認やファームウェアのアップデートも可能です。
- ファームウェアのアップデートは、公式サイトの手順に従い、アップデート完了後にヘッドセットを再起動させてください。

公式サイト：www.kaiboaudio.com

使用注意事项

- 请勿拆解、改造或试图修理本产品，以免发生触电，导致故障或引发火灾。
- 为了防止损害您的听力，请勿以过高音量使用。长期以过大音量聆听，可能造成暂时或永久性的听力损害。
- 请勿使本产品受到强烈撞击，以免发生触电，导致故障或引发火灾。
- 若本产品有发生故障、冒烟、异味、发热、噪音或出现其他损坏迹象时，请停止使用本产品，并中断与设备的连结。这种情况下，请联系当地的经销商。
- 请勿配戴本产品洗澡、泡温泉等高温潮溼的活动，以免发生触电或故障。
- 请勿将例如易燃物、金属、液体等异物混入本产品中。
- 请务必使用随附的USB充电线进行充电，以免造成产品损坏。
- 请勿使用拥有快速充电功能（电压超过5V以上）之设备为本产品充电，否则可能会导致本产品故障。
- 请勿于日照直射、高温多湿处、烈日直射下的车内、暖炉等热源附近放置储存
- 若因与产品的直接接触，造成皮肤出现过敏现象时，请勿继续使用。
- 使用本产品时，若发生连接装置之储存记忆消失等情形，本公司恕不负担任何责任。
- 在干燥环境中使用本产品时，耳朵可能会有刺痛感。这是由于积聚在人体上的静电所造成的，并非产品故障。
- 本产品于使用一段时间后，有可能因为紫外线（尤其是阳光直射）和磨损而发生褪色情况。
- 在插入或拔除USB充电线时，请务必握住插头。若直接拉址USB充电线，可能使得线材断裂或发生意外

产 品 结 构

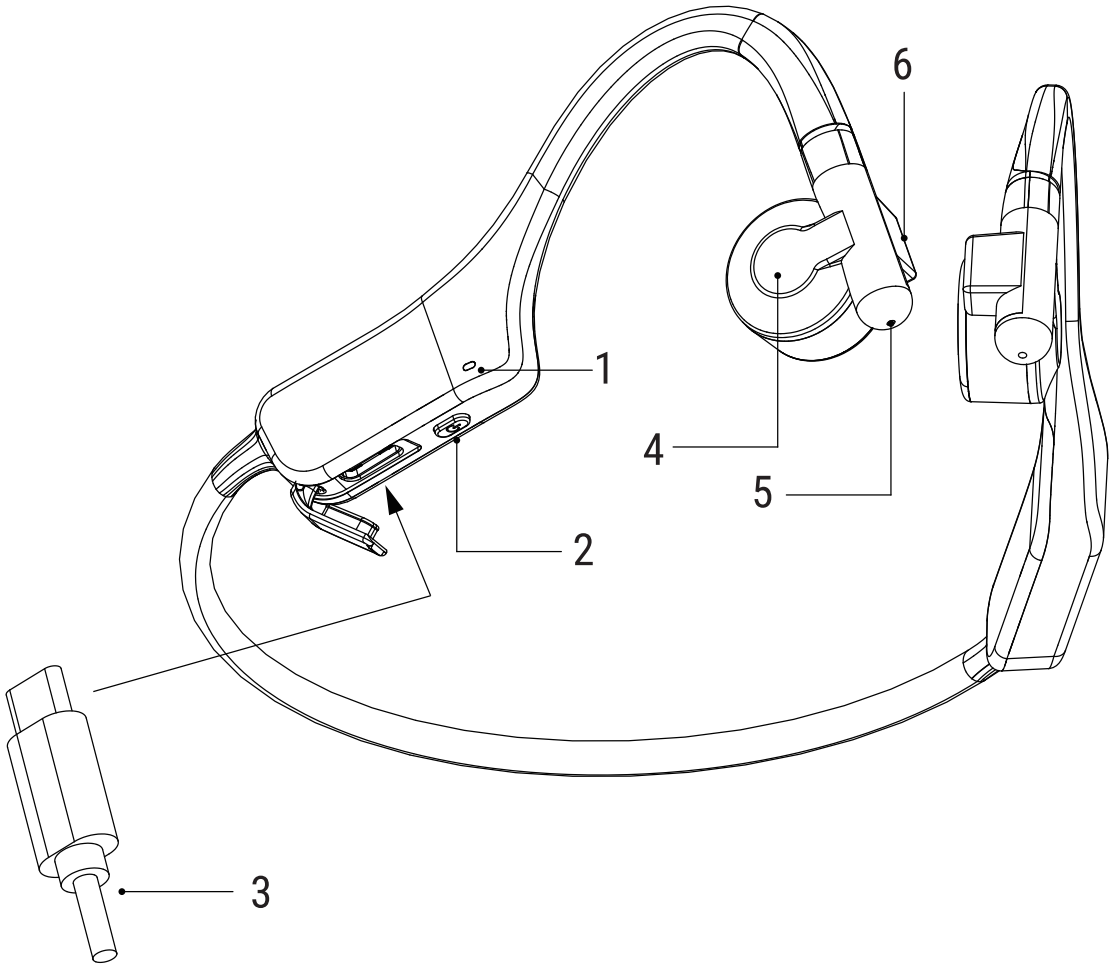

1.状态指示灯

2.开关机键

3.Type-C充电接口

4.触控区域（右耳）

5.MIC位置

6.光感（右耳）

注：本说明书种的均为示意图，可能与实物有偏差，请以实物为准

功能介绍

功能		操作	灯闪	提示音
开/关机	开机	长按3秒开关机键	绿灯闪一下	“Power on”
	关机	长按3秒开关机键	红灯闪一下	“Power off”
手机配对	等待连接	耳机开机成功后自动进入	红绿灯慢闪	“Pairing”
	连接成功	打开手机蓝芽，选择 Kaibo Verse Plus	绿灯3秒亮一次	“Connected”
	断开连接	打开手机蓝芽，断开连接	绿灯闪一下	“Disconnected”
	耳机若3分钟无连接，将自动关机		红灯闪一下	“Power off”
通话模式	接听/挂断	短按开关机键一下	-	-
	來电拒接	短按开关机键两下	-	-
音乐模式	播放/暂停	短按开关机键一下	-	1 Doo
	下一曲	短按开关机键两下	-	2 Doo
电量状态	电量低	-	红灯10秒亮一次	“Battery low” (30秒一次)
	充电中 / 充满电：红灯常亮 / 绿灯常亮			
	插入Type-C 充电线后，耳机进入充电模式			
音量调整	音量 +	轻敲触控区域（右耳）1次	-	1 Beep
	音量 –	轻敲触控区域（右耳）2次	-	2 Beeps
配戴感知	感知开启	短按开关机键三下	-	“Smart detection on”
	感知关闭	短按开关机键三下	-	“Smart detection off”
恢复出厂设置		关机情况下，长按开关机键10秒恢复出厂设置	红灯闪四下	“Power on” “Pairing” 4 Doo “Power off”
语音助手		长按触控区域（右耳）3秒	-	1 Beep 3 Doo
多点连接		此耳机支持两台设备（已连接过耳机的设备）连接 当正在播放的设备暂停时，会自动转入另一台在播放的设备		

产 品 规 格

型　　号： Kaibo Verse Plus	
蓝 牙 版 本： V5.2	蓝牙连接距离： 无线传输范围10米
频　　段： 100 Hz~20 KHz	蓝 牙 频 段： 2.402-2.480 GHz
阻　　抗： 8Ω	扬　声　器： Ø14.0mm 骨传导扬声器
麦克风灵敏度： -40 dB±2 dB	耳 机 重 量： 27.2g
电 池 容 量： 150 mAh	电　　池： 锂电池
耳机播放时间： 约 6 小时	耳机充电时间： 约 1.5 小时
按 键 方 式： 机械按键+触摸	国际防护等级： IP55
电 气 规 格： 5V / 1A	蓝 牙 协 议： HFP 1. 7,HSP 1. 2, A2DP 1. 3, AVRCP 1. 6

APP 相 关

- 支持Kaibo Audio专用APP，开启App Store，搜寻Kaibo Audio Connect1
  可从3个预设的均衡器，根据喜好及环境选择适合的音质表现。
- 除了原音 / 运动 / 手动调整 三种等化模式外，也可以查看剩余电量及软体更新。
- 韧体更新需参照官网上的指示操作，更新完成后请对耳机重新启动后再进行使用。

官网 : www.kaiboaudio.com

使用注意事項

- 請勿拆解、改造或試圖修理本產品，以免發生觸電，導致故障或引發火災。
- 為了防止損害您的聽力，請勿以過高音量使用。長期以過大音量聆聽，可能造成暫時或永久性的聽力損害。
- 請勿使本產品受到強烈撞擊，以免發生觸電，導致故障或引發火災。
- 若本產品有發生故障、冒煙、異味、發熱、噪音或出現其他損壞跡象時，請停止使用本產品，並中斷與設備的連結。這種情況下，請聯繫當地的經銷商。
- 請勿配戴本產品洗澡、泡溫泉等高溫潮溼的活動，以免發生觸電或故障。
- 請勿將例如易燃物、金屬、液體等異物混入本產品中。
- 請務必使用隨附的USB充電線進行充電，以免造成產品損壞。
- 請勿使用擁有快速充電功能（電壓超過5V以上）之設備為本產品充電，否則可能會導致本產品故障。
- 請勿於日照直射、高溫多濕處、烈日直射下的車內、暖爐等熱源附近放置儲存
- 若因與產品的直接接觸，造成皮膚出現過敏現象時，請勿繼續使用。
- 使用本產品時，若發生連接裝置之儲存記憶消失等情形，本公司恕不負擔任何責任。
- 在乾燥環境中使用本產品時，耳朵可能會有刺痛感。這是由於積聚在人體上的靜電所造成的，並非產品故障。
- 本產品於使用一段時間後，有可能因為紫外線（尤其是陽光直射）和磨損而發生褪色情況。
- 在插入或拔除USB充電線時，請務必握住插頭。若直接拉址USB充電線，可能使得線材斷裂或發生意外。

產 品 結 構

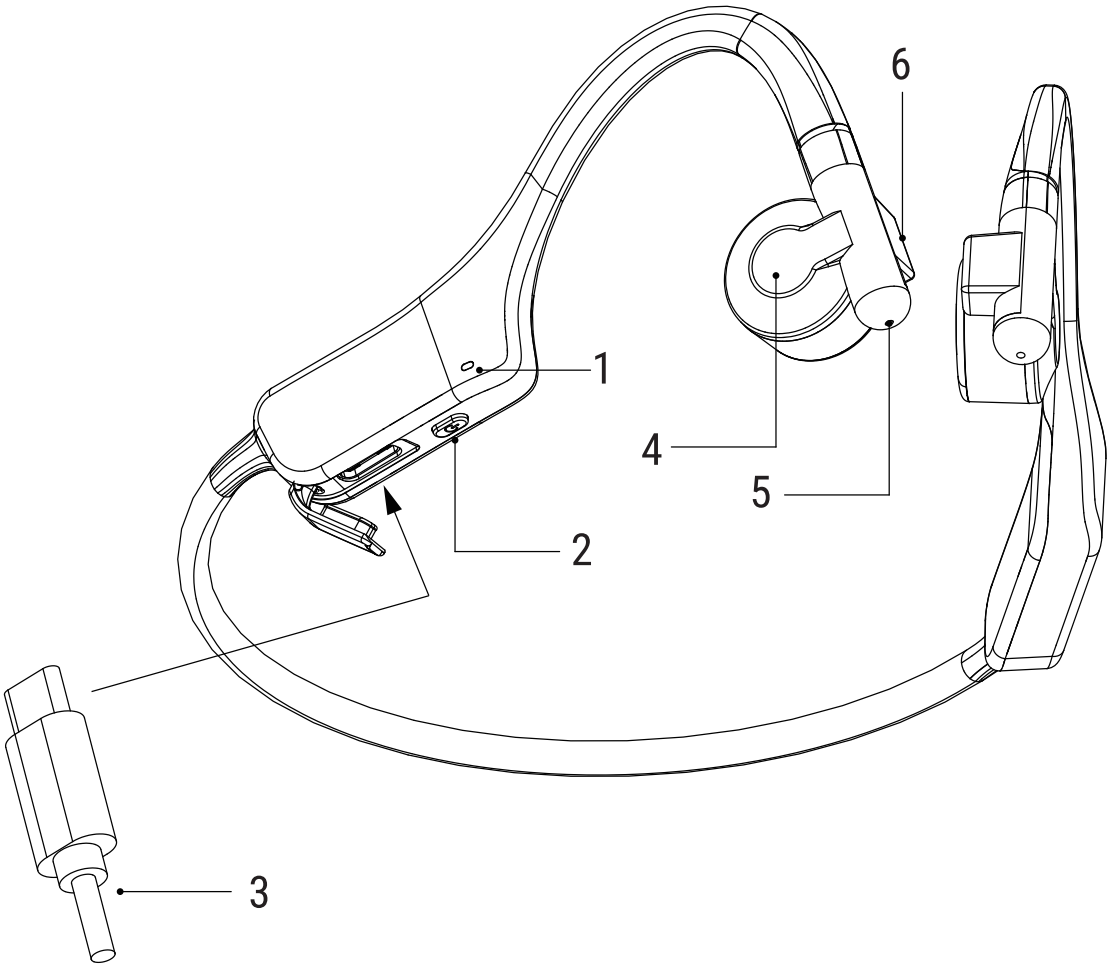

1.狀態指示燈

2.開關機鍵

3.Type-C充電接口

4.觸控區域（右耳）

5.MIC位置

6.光感（右耳）

注：本說明書種的均為示意圖，可能與實物有偏差，請以實物為准

功能介紹

功能		操作	燈閃	提示音
開/關機	開機	長按3秒開關機鍵	綠燈閃一下	“Power on”
	關機	長按3秒開關機鍵	紅燈閃一下	“Power off”
手機配對	等待連接	耳機開機成功後自動進入	紅綠燈慢閃	“Pairing”
	連接成功	打開手機藍芽，選擇 Kaibo Verse Plus	綠燈3秒亮一次	“Connected”
	斷開連接	打開手機藍牙，斷開連接	綠燈閃一下	“Disconnected”
	耳機若3分鐘無連接，將自動關機		紅燈閃一下	“Power off”
通話模式	接聽/掛斷	短按開關機鍵一下	-	-
	來電拒接	短按開關機鍵兩下	-	-
音樂模式	播放/暫停	短按開關機鍵一下	-	1 Doo
	下一曲	短按開關機鍵兩下	-	2 Doo
電量狀態	電量低	-	紅燈10秒亮一次	“Battery low” (30秒一次)
	充電中 / 充滿電 ： 紅燈常亮 / 綠燈常亮			
	插入Type-C 充電線後，耳機進入充電模式			
音量調整	音量 +	輕敲觸控區域（右耳）1次	-	1 Beep
	音量 –	輕敲觸控區域（右耳）2次	-	2 Beeps
配戴感知	感應開啟	短按開關機鍵三下	-	“Smart detection on”
	感應關閉	短按開關機鍵三下	-	“Smart detection off”
恢復出廠設置		關機情況下，長按開關機鍵10秒恢復出廠設置	紅燈閃四下	“Power on” “Pairing” 4 Doo “Power off”
語音助手		長按觸控區域（右耳）3秒	-	1 Beep 3 Doo
多點連接		此耳機支持兩臺設備（已連接過耳機的設備）連接 當正在播放的設備暫停時，會自動轉入另一臺在播放的設備		

產 品 規 格

型　　號： Kaibo Verse Plus	
藍 牙 版 本： V5.2	藍牙連接距離： 無線傳輸範圍10米
頻　　段： 100 Hz~20 KHz	藍 牙 頻 段： 2.402-2.480 GHz
阻　　抗： 8Ω	揚　聲　器： Ø 14.0mm 骨傳導揚聲器
麥克風靈敏度： -40 dB±2 dB	耳 機 重 量： 27.2g
電 池 容 量： 150 mAh	電　　池： 鋰電池
耳機播放時間： 約 6 小時	耳機充電時間： 約 1.5 小時
按 鍵 方 式： 機械按鍵+觸摸	國際防護等級： IP55
電 氣 規 格： 5V / 1A	藍 牙 協 議： HFP 1. 7,HSP 1. 2, A2DP 1. 3, AVRCP 1. 6

APP 相 關

- 支持Kaibo Audio專用APP，開啟App Store，搜尋Kaibo Audio Connect1 可從3個預設的等化器，根據喜好及環境選擇適合的音質表現。
- 除了原音 / 運動 / 手動調整 三種等化模式外，也可以查看剩餘電量及軟體更新。
- 韌體更新需參照官網上的指示操作，更新完成後請對耳機重新開機後再進行使用。

NCC 警 語

本公司產品取得 NCC 低功率射頻器材審驗證明之新警語如下：
取得審驗證明之低功率射頻器材，非經核准，公司、商號或使用者均不得擅自變更頻率、加大功率或變更原設計之特性及功能。低功率射頻器材之使用不得影響飛航安全及干擾合法通信；經發現有干擾現象時，應立即停用，並改善至無干擾時方得繼續使用。前述合法通信，指依電信管理法規定作業之無線電通信。低功率射頻器材須忍受合法通信或工業、科學及醫療用電波輻射性電機設備之干擾。

LINE

官網 :www. kaiboaudio.com