English

User Manual

Model：ZH2815

Thank you very much for choosing our products.
Please read the instructions carefully before use

ZH-03-RD-WYB020V2

Product list

Product x 1 USB charging cable x 1 Product description x 1

Product description

Handy phone charging function

Adjustable angle of lamp body

Three gears to adjust the lights

The charging base can be tilted

1 Touch the metal body for the first time, turn on low brightness

The brightness is turned on for the second time by touching the metal body

Turn on high brightness for the first time by touching a metal body

Touch the metal body for the fourth time to turn off the mode

2 PVC soft milky white translucent lampshade, eye protection lampshade.

3 USB 5V output

4 Charging device sensing area

5 USB type-C input

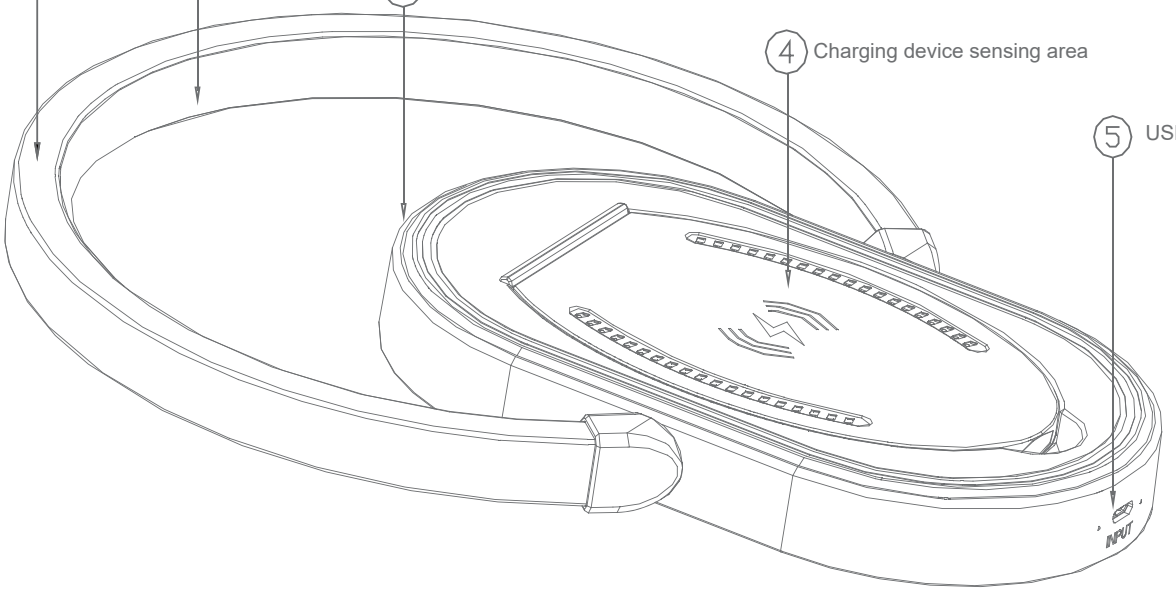

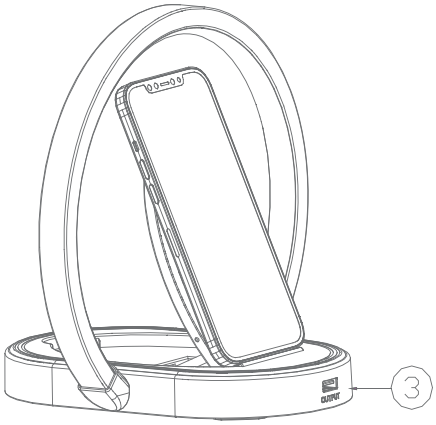

Tilt charging method

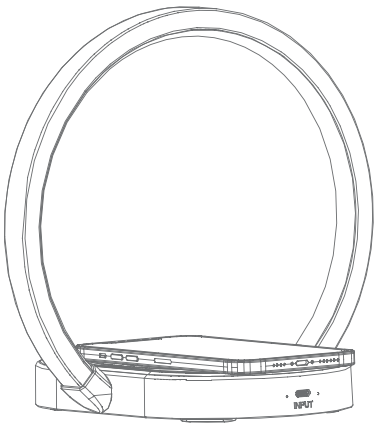

Parallel charging method

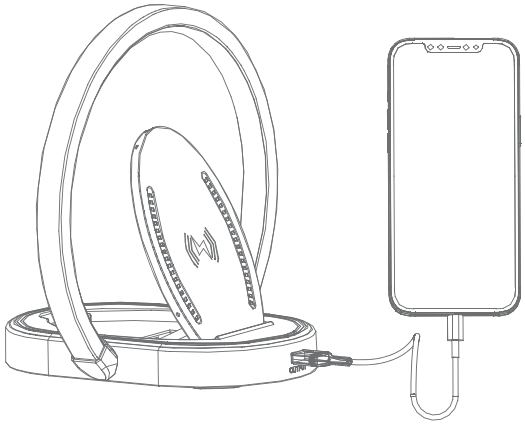

Extended charging method

Operation method

1. Connect the USB port of the USB data cable to the Type-c port of the wireless charger. After the product is powered on, the green LED indicator of the product lights up.

2. Put the device that needs to be charged into the charging area of this product and the blue LED indicator lights up for charging status.

3. If you need to charge a device that does not support wireless charging, please connect the device to the USB output port of this product to charge the device.

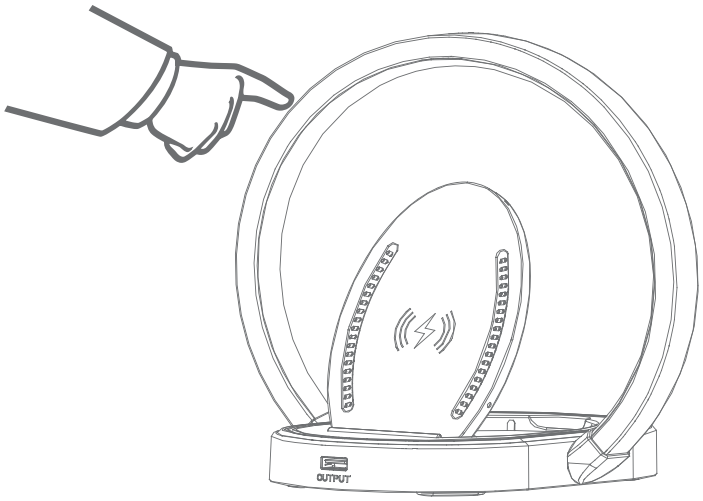

Touch control function

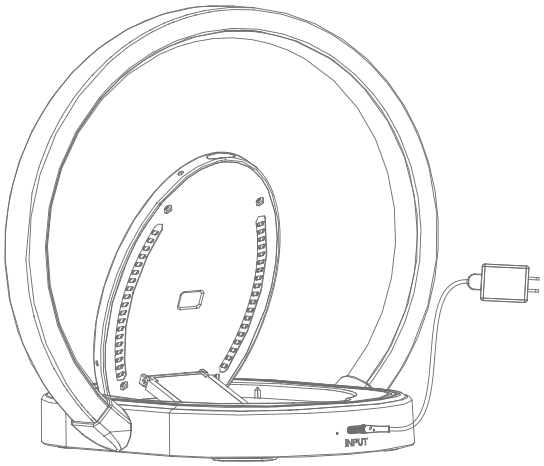

4. Turn on the wireless charger, place the smart phone on the top of the wireless charging panel, detect the area where the phone is wirelessly charged, turn on the automatic charging mode, and the blue LED will stay on when working.

Make sure that your phone has wireless charging capabilities, such as iPhone 8 or later.

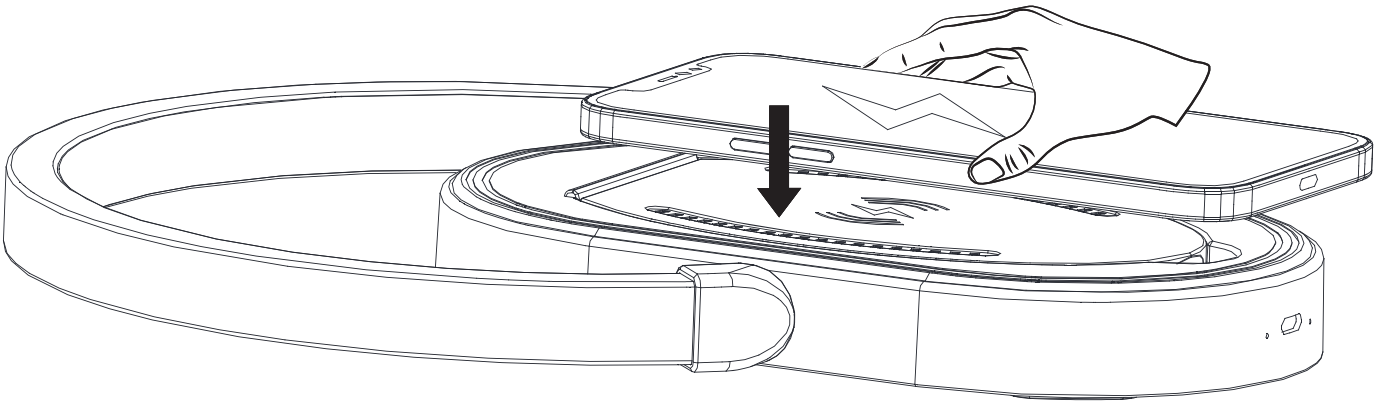

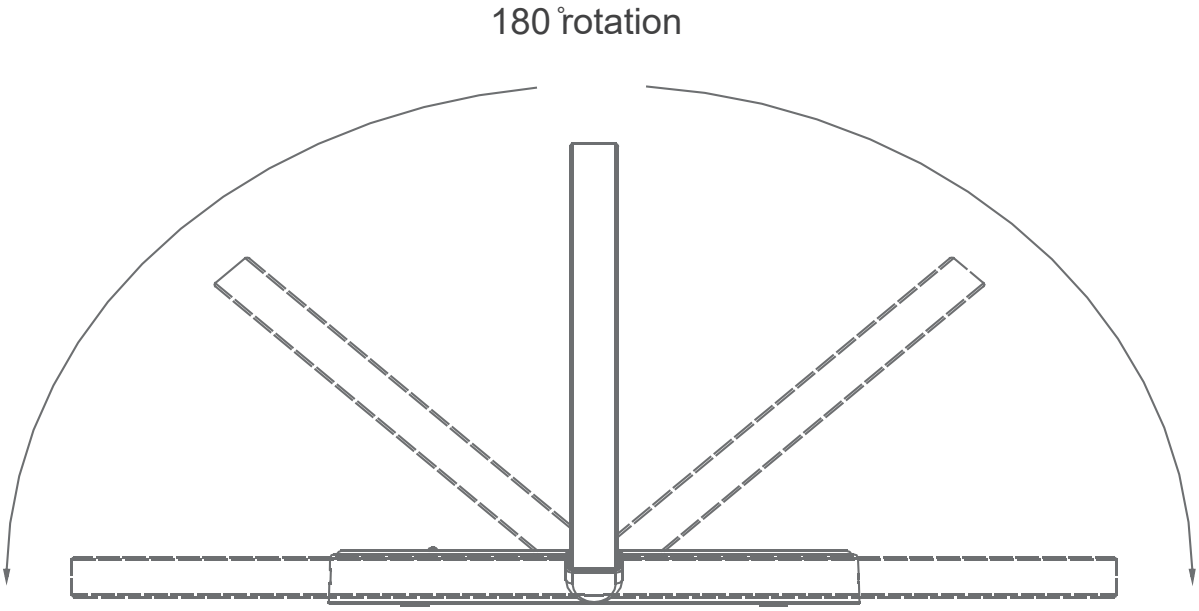

Precautions

1. Do not use it under direct sunlight and high temperature environment for a long time, and store this product.
2. Do not disassemble or modify this product
3. Please keep this product away from water or other liquids, please disconnect the power.
4. Do not use excessive force to adjust the angle of the lamp holder, please within 180 degrees, otherwise-otherwise it will cause structural damage.

Specification parameters

Product model : ZH2815

Input: DC5V/2A DC9V/2A DC12V2A

Wireless charging power: 15W Max

USB Output : DC5V/2A

Product Size:298*225*28mm

Product materials : ABS+pvc+ Silicone + Metal

RoHS

MADE IN CHINA

Deutsche

Benutzerhandbuch

Modell：ZH2815

Vielen Dank, dass Sie sich für unsere Produkte entschieden haben.
Bitte lesen Sie die Anweisungen vor dem Gebrauch sorgfältig durch

Produktliste

Produkt x 1 USB-Ladekabel x 1 Produktbeschreibung x 1

Produktbeschreibung

Handy-Ladefunktion

Einstellbarer Winkel des Lampenkörpers

Drei Gänge zum Einstellen der Lichter

Die Ladestation kann gekippt werden

1 Berühren Sie zum ersten Mal den Metallkörper und schalten Sie die niedrige Helligkeit ein

Die Helligkeit wird zum zweiten Mal durch Berühren des Metallkörpers eingeschaltet

Schalten Sie zum ersten Mal die hohe Helligkeit ein, indem Sie einen Metallkörper berühren

Berühren Sie das Metallgehäuse zum vierten Mal, um den Modus auszuschalten

2 PVC weicher milchig weißer durchscheinender Lampenschirm, Augenschutzlampenschirm.

3 USB 5V Ausgang

4 Erfassungsbereich des Ladegeräts

5 USB-Typ-C-Eingang

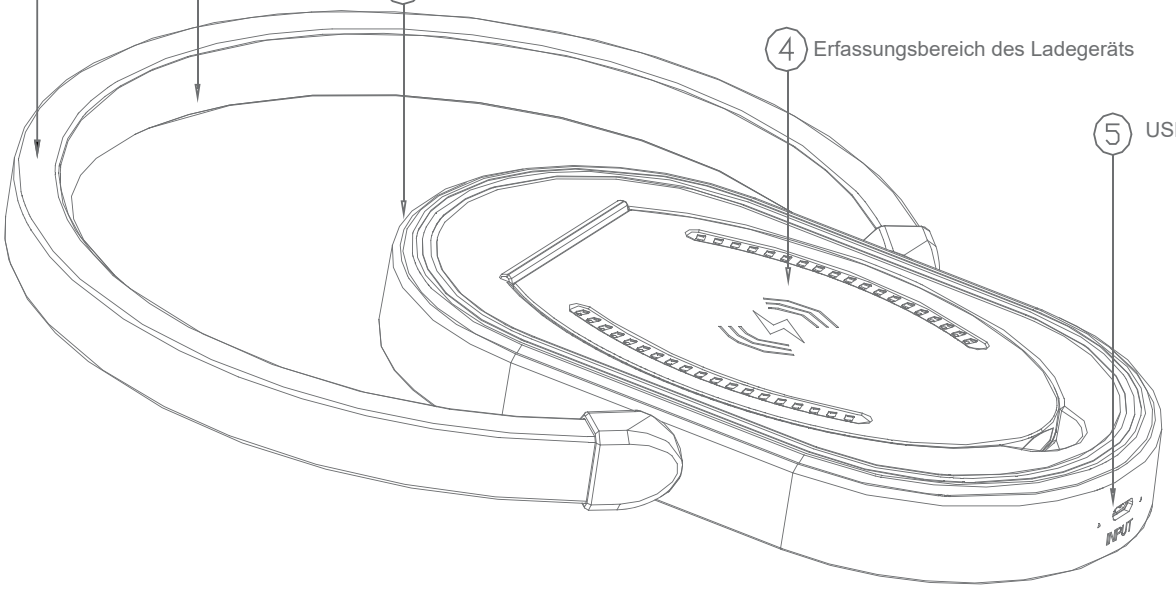

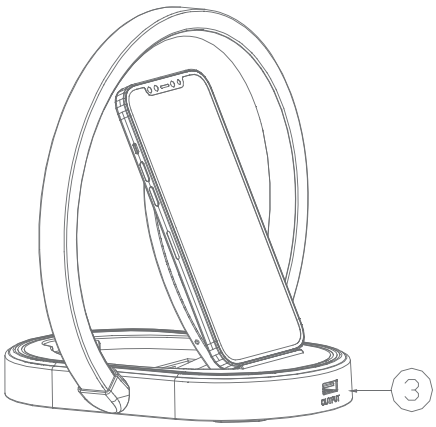

Neigungslademethode

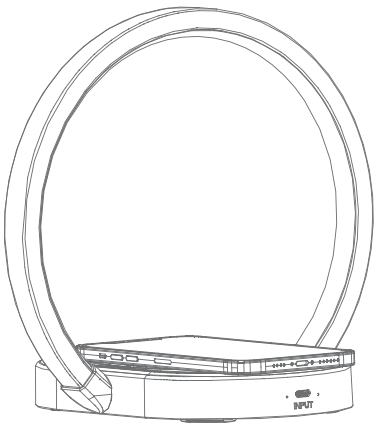

Parallele Lademethode

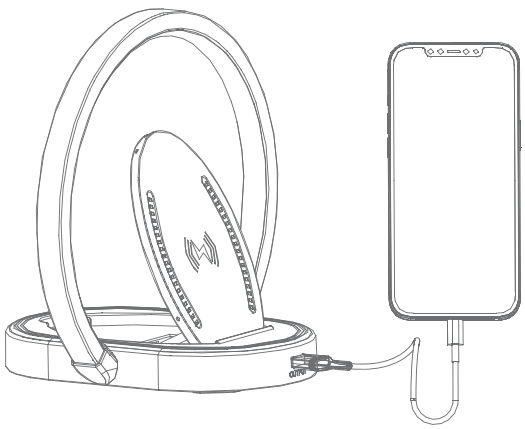

Erweiterte Lademethode

Betriebsmethode

1. Verbinden Sie den USB-Anschluss des USB-Datenkabels mit dem Typ-C-Anschluss des drahtlosen Ladegeräts. Nach dem Einschalten des Produkts leuchtet die grüne LED des Produkts auf.

2. Stellen Sie das zu ladende Gerät in den Ladebereich dieses Produkts und die blaue LED-Anzeige leuchtet für den Ladestatus auf.

3. Wenn Sie ein Gerät aufladen müssen, das das kabellose Laden nicht unterstützt, schließen Sie das Gerät an den USB-Ausgangsanschluss dieses Produkts an, um das Gerät aufzuladen.

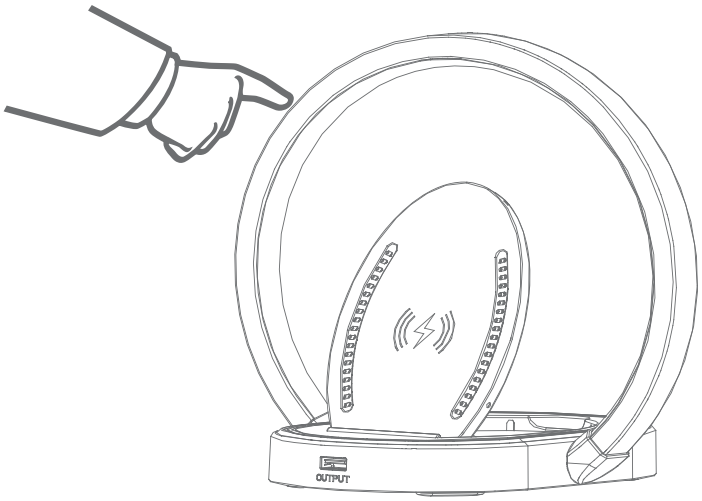

Touch-Steuerfunktion

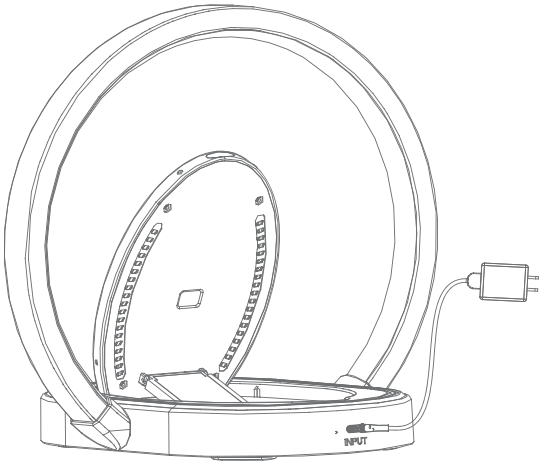

4. Schalten Sie das kabellose Ladegerät ein, legen Sie das Smartphone oben auf das kabellose Ladepanel, erkennen Sie den Bereich, in dem das Telefon drahtlos aufgeladen wird, schalten Sie den automatischen Lademodus ein und die blaue LED bleibt beim Arbeiten an.

Stellen Sie sicher, dass Ihr Telefon über kabellose Ladefunktionen verfügt, z. B. iPhone 8 oder höher.

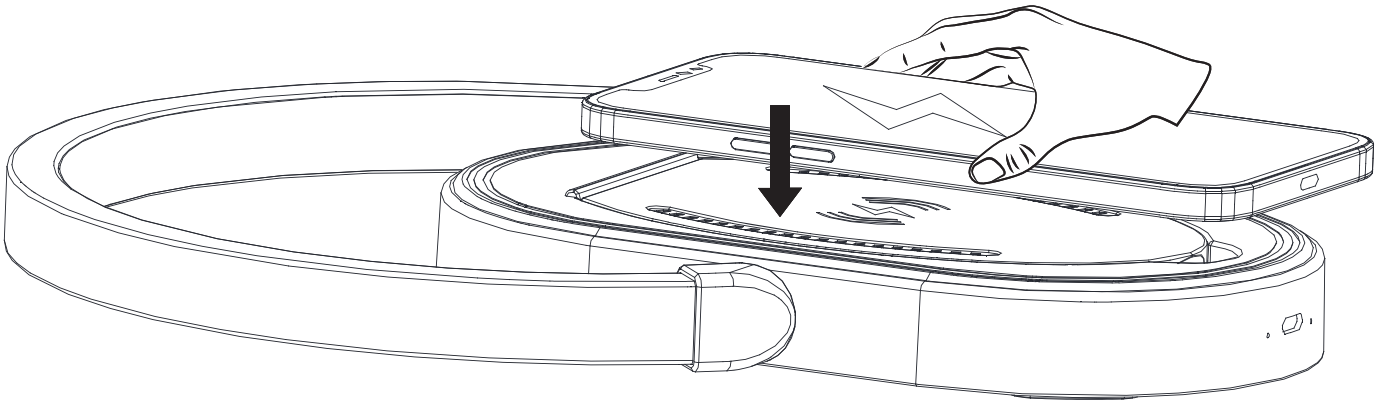

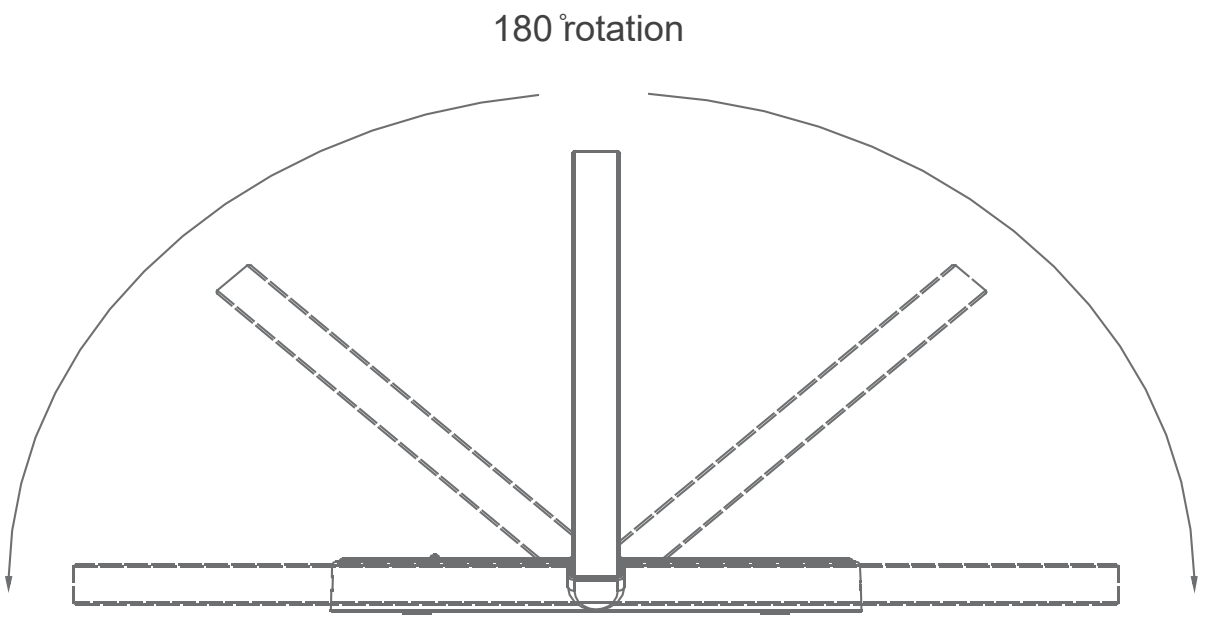

Vorsichtsmaßnahmen

1. Verwenden Sie es nicht für längere Zeit unter direkter Sonneneinstrahlung und bei hohen Temperaturen

Bewahren Sie dieses Produkt auf.

2. Zerlegen oder modifizieren Sie dieses Produkt nicht

3. Bitte halten Sie dieses Produkt von Wasser oder anderen Flüssigkeiten fern. Trennen Sie das Gerät vom Stromnetz.

4. Verwenden Sie keine übermäßige Kraft, um den Winkel des Lampenhalters einzustellen, bitte innerhalb von 180 Grad.

ees, sonst - sonst wird es strukturelle Schäden verursachen.

Spezifikationsparameter

Produktmodell: ZH2815

Eingang: DC5V / 2A DC9V / 2A DC12V2A

Drahtlose Ladeleistung: 15W max

USB-Ausgang: DC5V / 2A

Produktgröße: 298 * 225 * 28 mm

Produktmaterialien: ABS + PVC + Silikon + Metall

RoHS

IN CHINA HERGESTELLT

Français

Manuel d'utilisation

Modèle ZH2815

Merci beaucoup d'avoir choisi nos produits
Veuillez lire attentivement les instructions avant utilisation

Liste de produits

Produit x 1 câble de chargement USB x 1 Description du produit x 1

Description du produit

Fonction de chargement pratique du téléphone

Angle réglable du corps de la lampe

Trois vitesses pour régler les lumières

La base de chargement peut être inclinée

1 Touchez le corps en métal pour la première fois, activez la faible luminosité

La luminosité est activée pour la deuxième fois en touchant le corps métallique

Activez la haute luminosité pour la première fois en touchant un corps métallique

Touchez le corps métallique pour la quatrième fois pour désactiver le mode

2 Abat-jour translucide blanc laiteux en PVC, abat-jour de protection des yeux.

3 Sortie USB 5V

4 Zone de détection du dispositif de charge

5 entrée USB type-C

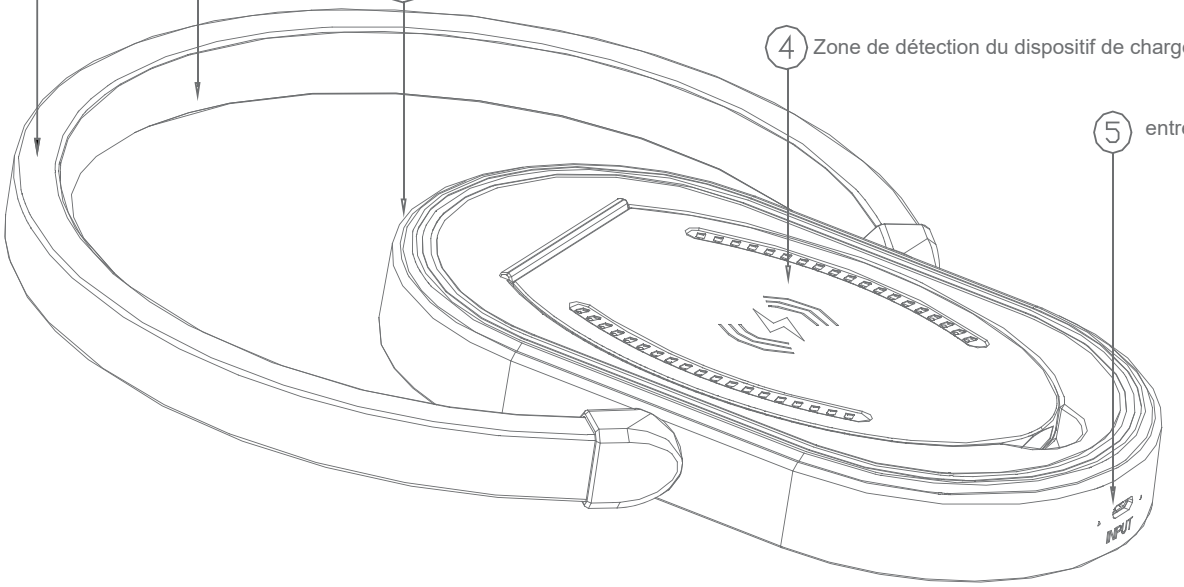

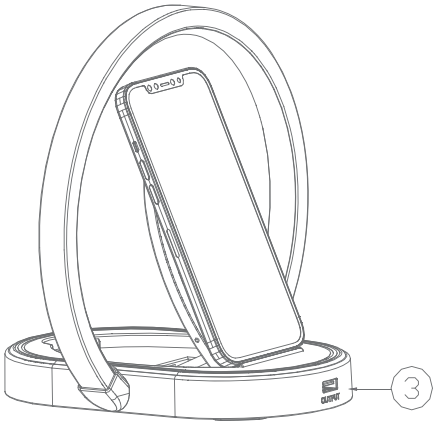

Méthode de charge d'inclinaison

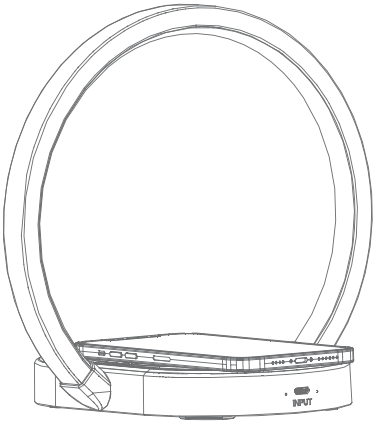

Méthode de charge parallèle

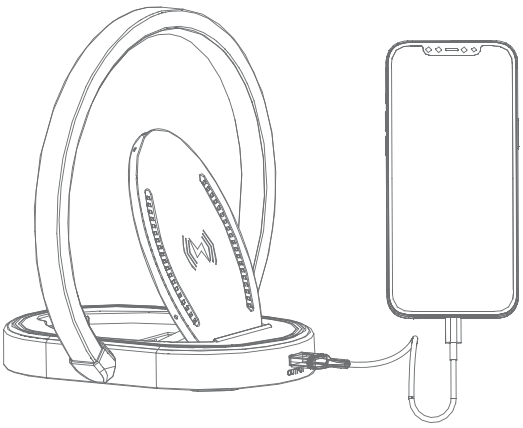

Méthode de charge étendue

Méthode d'opération

1. Connectez le port USB du câble de données USB au port Type-c du chargeur sans fil. Une fois le produit mis sous tension, le voyant LED vert du produit s'allume.

2. Placez l'appareil à charger dans la zone de chargement de ce produit et le voyant LED bleu s'allume pour indiquer l'état de charge.

3. Si vous devez charger un appareil qui ne prend pas en charge la charge sans fil, veuillez connecter l'appareil au port de sortie USB de ce produit pour charger l'appareil.

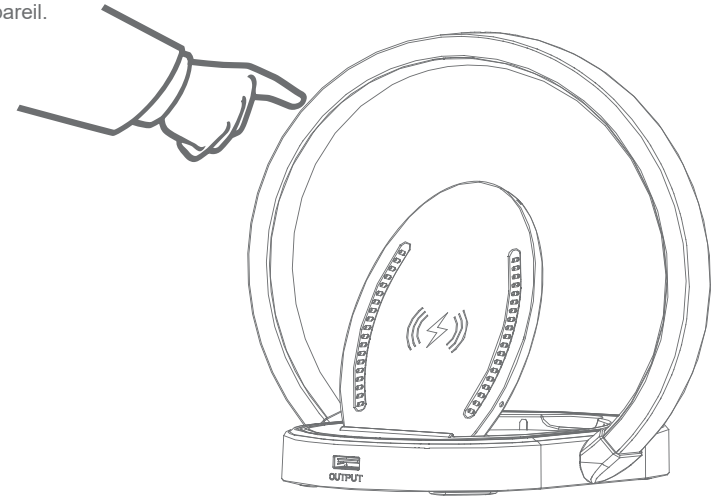

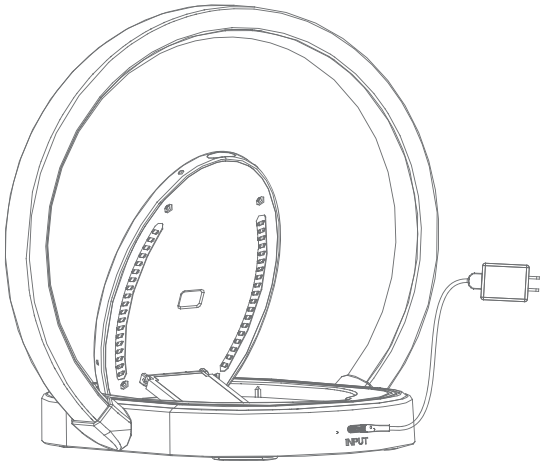

Fonction de contrôle tactile

4. Allumez le chargeur sans fil, placez le téléphone intelligent sur le dessus du panneau de charge sans fil, détectez la zone où le téléphone est chargé sans fil, activez le mode de charge automatique et la LED bleue restera allumée pendant le travail.

Assurez-vous que votre téléphone dispose de capacités de charge sans fil, telles que l'iPhone 8 ou version ultérieure.

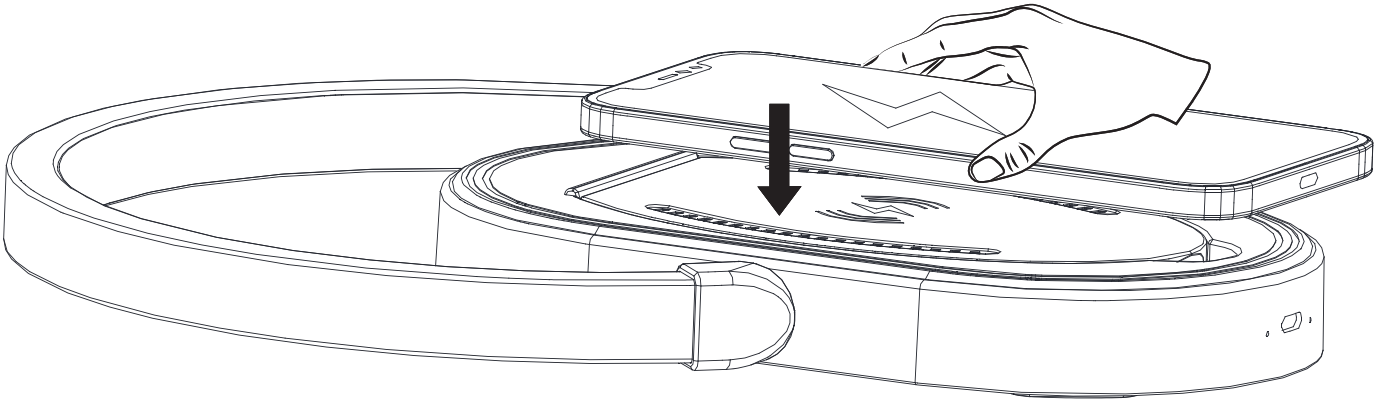

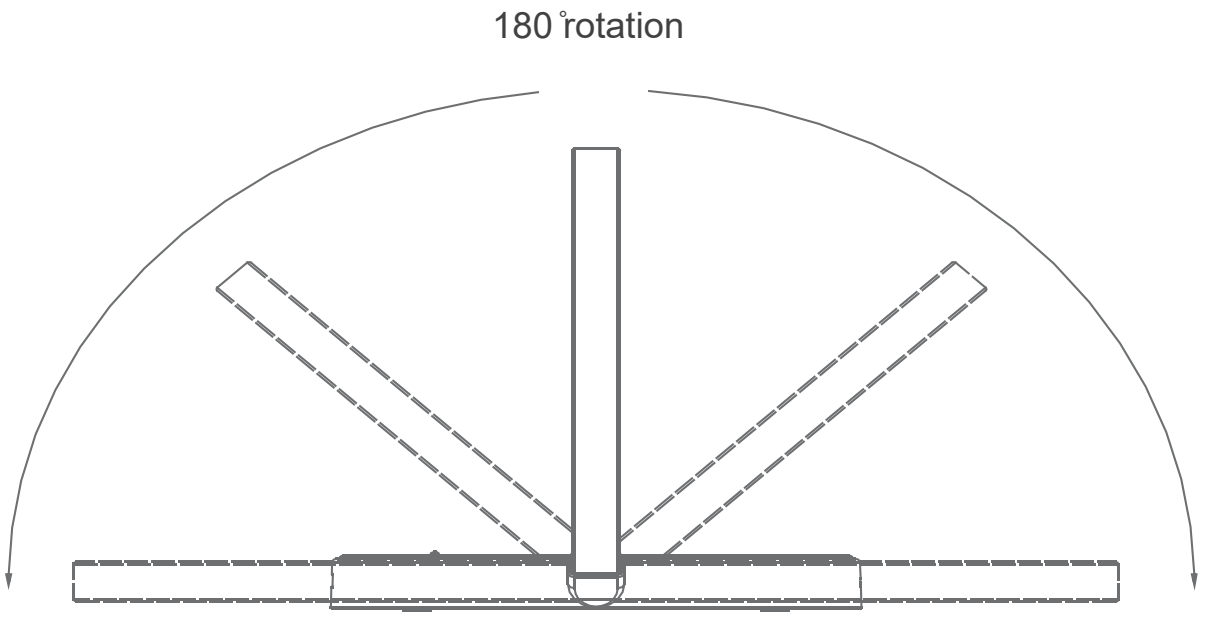

Précautions

1. Ne l'utilisez pas sous la lumière directe du soleil et dans un environnement à haute température pendant une longue période, et stocker ce produit.

2. Ne démontez pas et ne modifiez pas ce produit

3. Veuillez garder ce produit à l'écart de l'eau ou d'autres liquides, veuillez débrancher l'alimentation.

4. N'utilisez pas de force excessive pour ajuster l'angle du support de la lampe, s'il vous plaît à moins de 180 degrés-ees, sinon, cela causera des dommages structurels.

Paramètres de spécification

Modèle de produit: ZH2815

Entrée : DC5V / 2A DC9V / 2A DC12V2A

Puissance de charge sans fil : 15 W Max

Sortie USB: DC5V / 2A

Taille du produit: 298 * 225 * 28mm

Matériaux du produit: ABS + pvc + silicone + métal

RoHS

FABRIQUÉ EN CHINE

Español

Manual del usuario

Modelo.ZH2815

Muchas gracias por elegir nuestros productos
Lea atentamente las instrucciones antes de usar

Lista de productos

Producto x 1 cable de carga USB x 1 Descripción del producto x 1

Descripción del Producto

Práctica función de carga del teléfono

Ángulo ajustable del cuerpo de la lámpara

Tres marchas para ajustar las luces.

La base de carga se puede inclinar

1 Toque el cuerpo de metal por primera vez, encienda el brillo bajo

El brillo se enciende por segunda vez tocando el cuerpo de metal

Encienda el brillo alto por primera vez tocando un cuerpo de metal

Toque el cuerpo de metal por cuarta vez para apagar el modo

2 Pantalla de PVC suave blanco lechoso translúcido, pantalla de protección ocular.

3 Salida USB 5V

4 Área de detección del dispositivo de carga

5 entrada USB tipo C

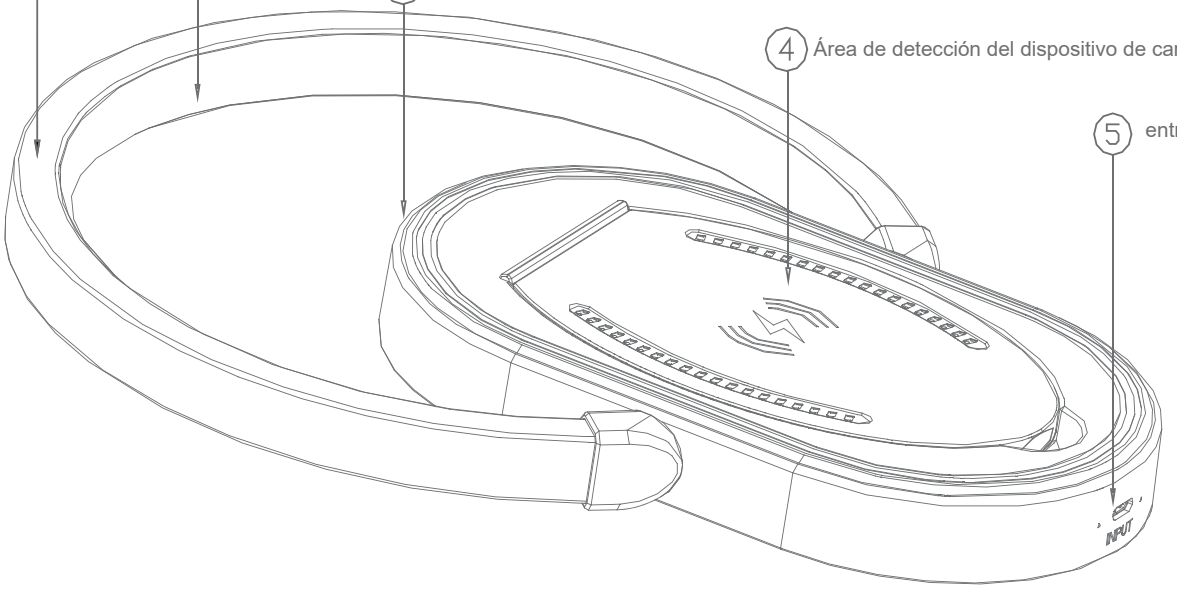

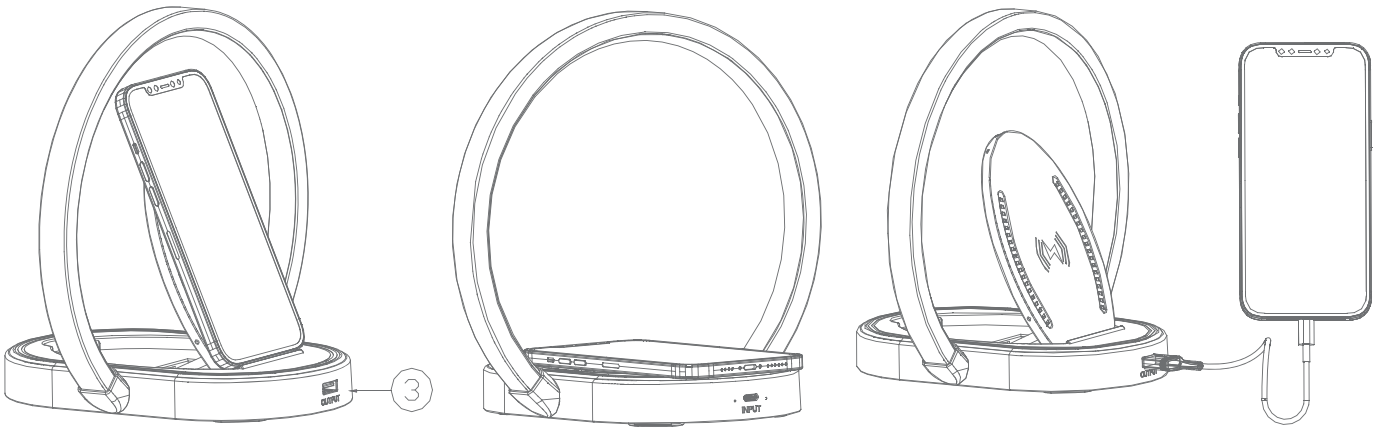

Método de carga inclinado Método de carga en paralelo Método de carga extendido

Método de operación

1. Conecte el puerto USB del cable de datos USB al puerto Tipo-c del cargador inalámbrico. Una vez que se enciende el producto, se enciende el indicador LED verde del producto.

2. Coloque el dispositivo que debe cargarse en el área de carga de este producto y el indicador LED azul se iluminará para indicar el estado de carga.

3. Si necesita cargar un dispositivo que no admite la carga inalámbrica, conecte el dispositivo al puerto de salida USB de este producto para cargar el dispositivo.

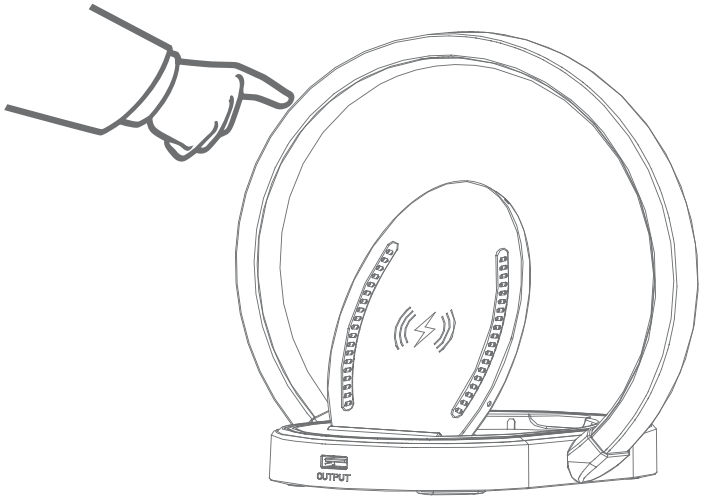

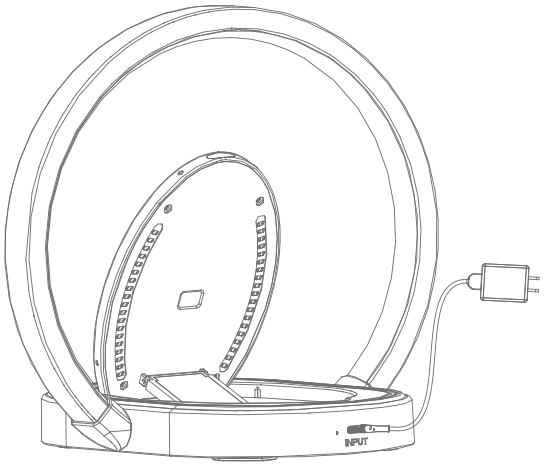

Función de control táctil

4. Encienda el cargador inalámbrico, coloque el teléfono inteligente en la parte superior del panel de carga inalámbrica, detecte el área donde el teléfono está cargado de forma inalámbrica, encienda el modo de carga automática y el LED azul permanecerá encendido cuando esté funcionando.

Asegúrese de que su teléfono tenga capacidad de carga inalámbrica, como iPhone 8 o posterior.

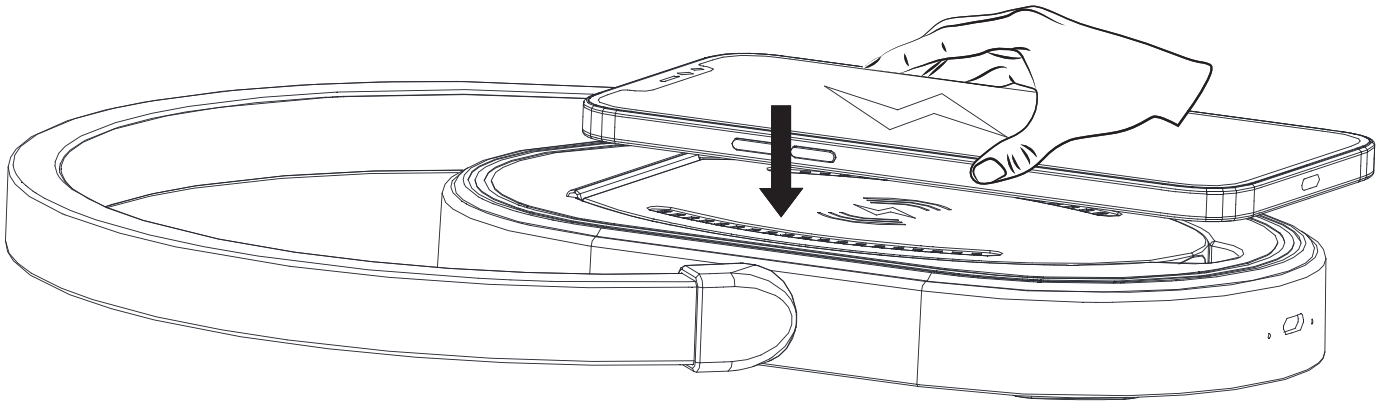

180 ° de rotación

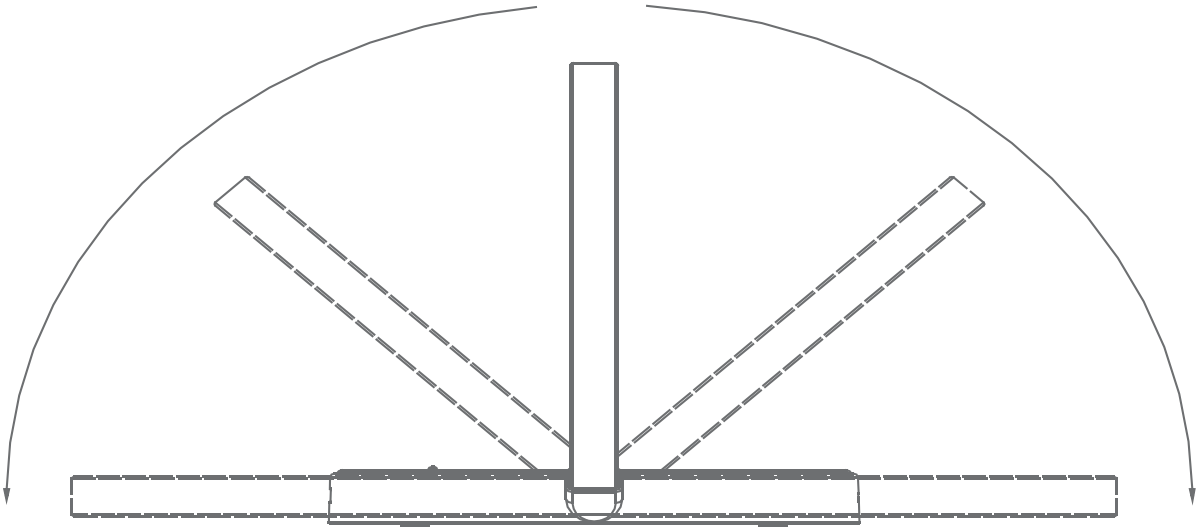

Precauciones

1. No lo use bajo la luz solar directa y en un ambiente de alta temperatura durante mucho tiempo, y almacenar este producto.
2. No desmonte ni modifique este producto
3. Mantenga este producto alejado del agua u otros líquidos, desconecte la alimentación.
4. No use fuerza excesiva para ajustar el ángulo del portalámparas, por favor dentro de 180 grados ees, de lo contrario, de lo contrario, causará daños estructurales.

Parámetros de especificación

Modelo de producto: ZH2815

Entrada: DC5V / 2A DC9V / 2A DC12V2A

Potencia de carga inalámbrica: 15 W máx.

Salida USB: DC5V / 2A

Tamaño del producto: 298 * 225 * 28 mm

Materiales del producto: ABS + pvc + silicona + metal

RoHS

HECHO EN CHINA

日本語

ユーザーマニュアル

モデル番号　ZH2815

弊社製品をお選びいただき、誠にありがとうございます
使用する前に説明書をよくお読みください

製品リスト

製品x1USB充電ケーブルx1製品の説明x1

製品説明

便利な電話充電機能

ランプ本体の角度調整可能

ライトを調整するための3つのギア

充電台は傾けることができます

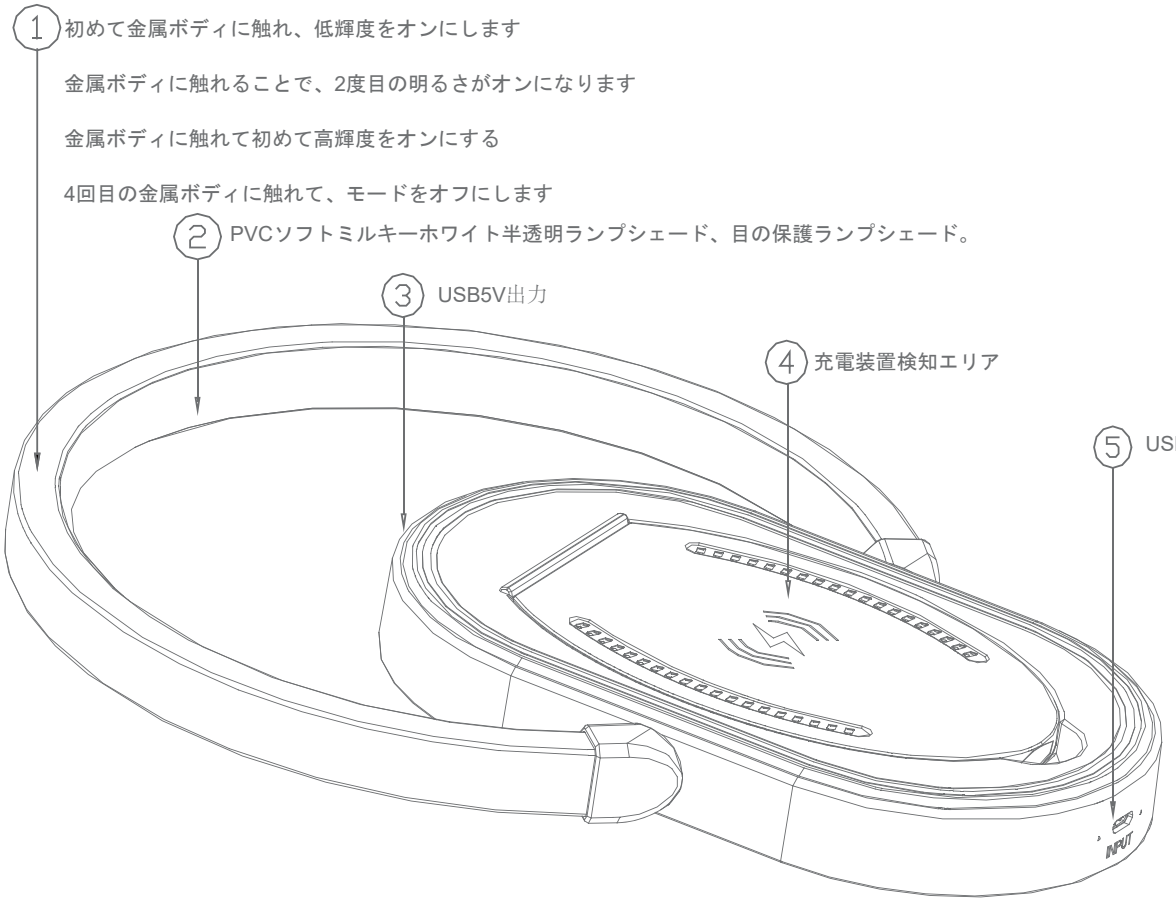

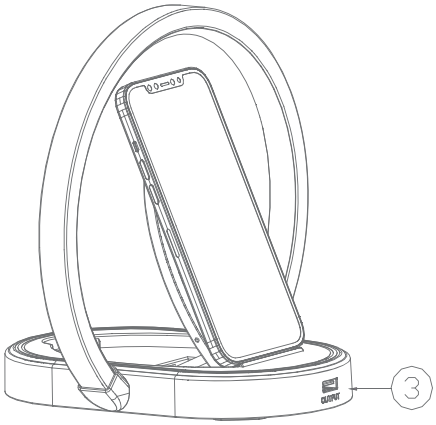

チルト充電方式

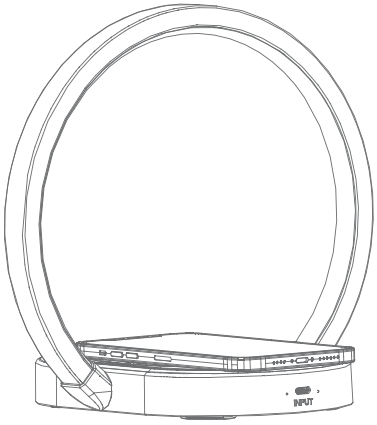

並列充電方式

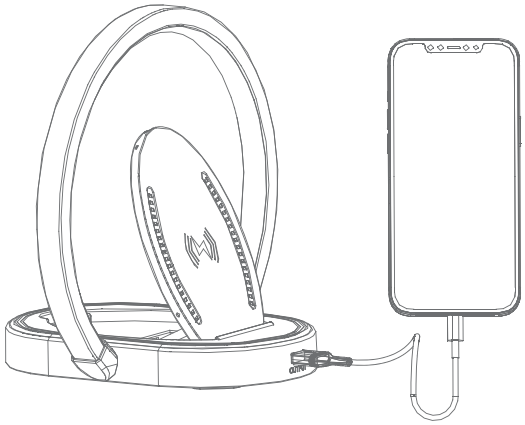

拡張充電方式

操作方法

1.USB データケーブルの USB ポートをワイヤレス充電器の Type-c ポートに接続します。製品の電源がオンになると、製品の緑色の LED インジケータが点灯します。

2. 充電が必要な機器を本製品の充電エリアに入れると、青色の LED インジケーターが点灯して充電状態になります。

3. ワイヤレス充電に対応していない機器を充電する必要がある場合は、本製品の USB 出力ポートに接続して充電してください。

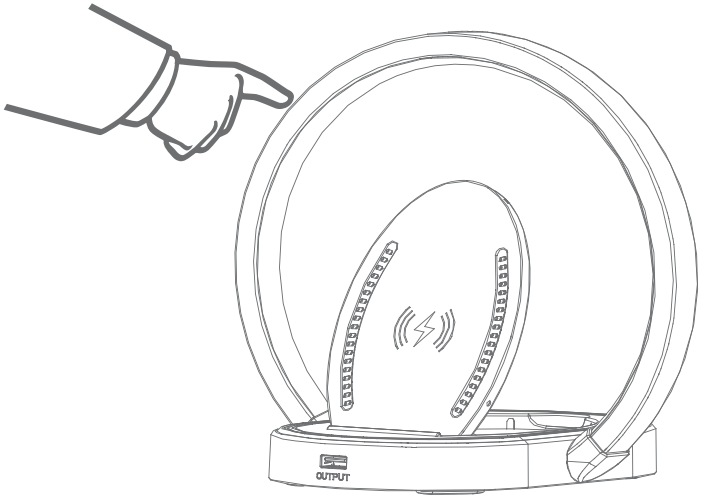

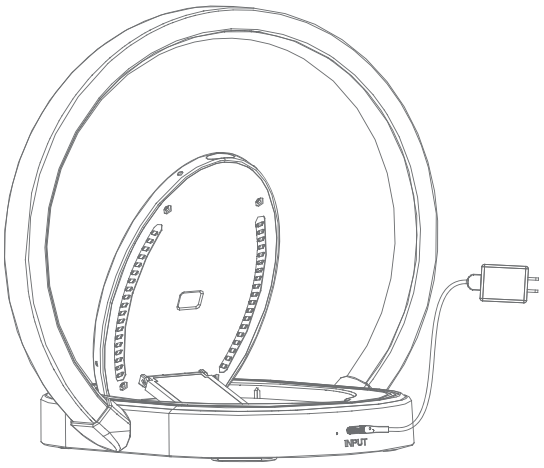

タッチコントロール機

4. ワイヤレス充電器の電源を入れ、スマートフォンをワイヤレス充電パネルの上に置き、電話がワイヤレス充電されている領域を検出し、自動充電モードをオンにすると、動作中は青色の LED が点灯したままになります。

iPhone 8 以降など、電話機にワイヤレス充電機能があることを確認してください。

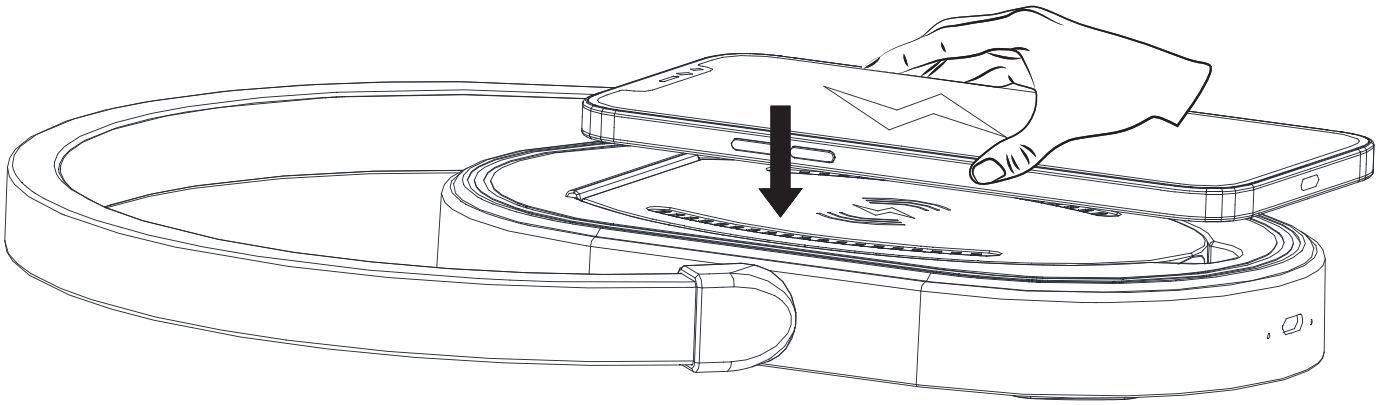

180°回転

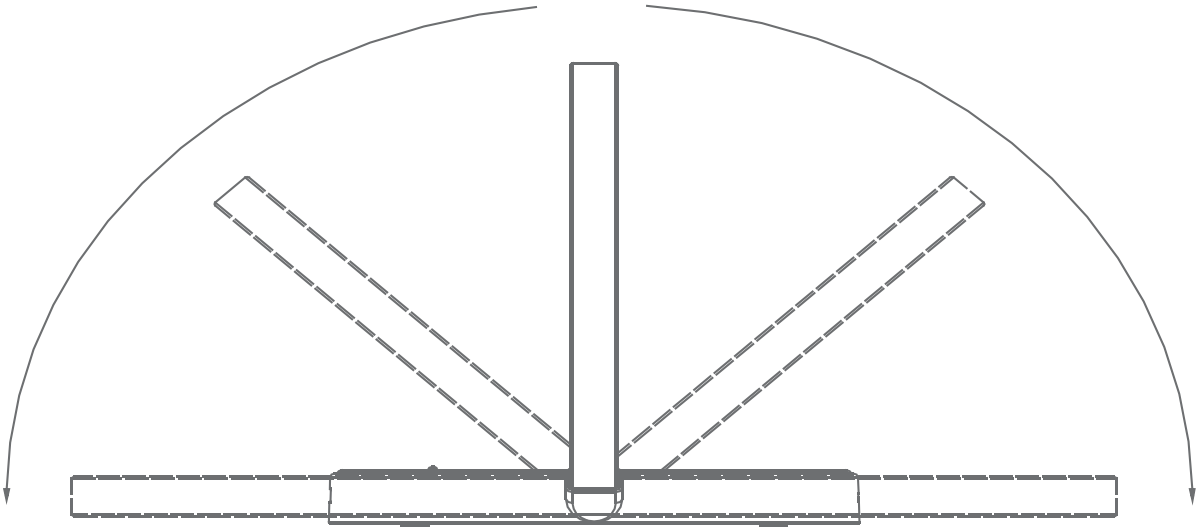

予防

1.直射日光や卓環境下で完璧使用しです。

この製品をしてください。

2.この製品を分解する変身でお願い

3.本製品を水ややの液体に近めないです。

4.ランプソケットの角度を調整するランプソケットの力を使用することであり。180度でありますてます。

可能性、構造統合被します。

仕様パラメータ

製品モデル：ZH2815

入力：DC5V / 2A DC9V / 2A DC12V/2A

ワイヤレス充電電力：最大15W

USB出力：DC5V / 2A

商品サイズ：298 * 225 * 28mm

製品素材：ABS + pvc +シリコーン+金属

RoHS

中国製

C/ / ² I·NJyλyƎ {űI·űŜY˙Ŝyű

/KI·yƎŜă 2NJ Y˙2ŘλŦλŎI·űλ2yã y2ű ŜÈLJNJŜăăťè I·LJLJNJ2ØŜŘ ōè űKŜ LJI·NJűè NJŜăLJ2yãλōťŜ Ŧ2NJ Ŏ2Y˙LJťλI·yŎŜ Ŏ2dzťŘ Ø2λŘ űKŜ dzăŜNJ0ã I·dzűK2NJλűè

ű2 2LJŜNJI·űŜ űKŜ ŜIjdzλLJY˙Ŝyű¢ ¢Kλă ŜIjdzλLJY˙Ŝyű KI·ă ōŜŜY˙űŜăűŜŘ I·yŘ Ŧ2dzyŘ ű2 Ŏ2Y˙LJťè øλűK űKŜ ťλY˙λűă Ŧ2NJ I· /ťI·ăă . ŘλƎλűI·ť ŘŜØλŎŜΣ

LJdzNJădzI·yű ű2 tI·NJű мр 2Ŧ űKŜ C/ / wdzťŜă¢ ¢KŜăŜ ťλY˙λűă I·NJŜ ŘŜăλƎyŜŘ ű2 LJNJ2ØλŘŜ NJŜI·ă2yI·ōťŜ LJNJ2űŜŎűλ2y˙ I·ƎI·λyãű KI·NJY˙Ŧdzť

λyűŜNJŦŜNJŜyŎŜ λy˙ I· NJŜăλŘŜyűλI·ť λyãűI·ťťI·űλ2y¢ ¢Kλă ŜIjdzλLJY˙Ŝyű ƎŜyŜNJI·űŜă dzăŜă I·yŘ ŎI·y˙ NJI·ŘλI·űŜ NJI·Řλ2 ŦNJŜIjdzŜyŎè ŜyŜNJƎè I·yŘΣ λŦ y2ű

λyãűI·ťťŜŘ I·yŘ dzăŜŘ λy˙ I·ŎŎ2NJŘI·yŎŜ øλűK űKŜ λyãűNJdzŎűλ2yãΣ Y˙I·è ŎI·dzăŜ KI·NJY˙Ŧdzť λyűŜNJŦŜNJŜyŎŜ ű2 NJI·Řλ2 Ŏ2Y˙Y˙dzyλŎI·űλ2yã¢

I2øŜØŜNJΣ űKŜNJŜ λă y2 ƎdzI·NJI·yűŜŜ űKI·ű λyűŜNJŦŜNJŜyŎŜ øλťť y2ű 2ŎŎdzNJ λy˙ I· LJI·NJűλŎdzťI·NJ λyãűI·ťťI·űλ2y¢ LŦ űKλă ŜIjdzλLJY˙Ŝyű Ř2Ŝă ŎI·dzăŜ

KI·NJY˙Ŧdzť λyűŜNJŦŜNJŜyŎŜ ű2 NJI·Řλ2 2NJ űŜťŜØλăλ2y˙ NJŜŎŜLJűλ2yΣ øKλŎK ŎI·y˙ ōŜ ŘŜűŜNJY˙λyŜŘ ōè űdzNJyλyƎ űKŜ ŜIjdzλLJY˙Ŝyű 2ŦŦ I·yŘ 2yΣ űKŜ

dzăŜNJ λă ŜyŎ2dzNJI·ƎŜŘ ű2 ûNJè ű2 Ŏ2NJNJŜŎű űKŜ λyűŜNJŦŜNJŜyŎŜ ōè 2yŜ 2NJ Y˙2NJŜ 2Ŧ űKŜ Ŧ2ťť2øλyƎ YŜI·ădzNJŜăY

- - wŜ2NJλŜyű 2NJ NJŜť2ŎI·ûŜ ûKŜ NJŜŎŜλØλyƎ I·yűŜyyI·¢
- - LyŎNJŜI·ăŜ ûKŜ ăŜLJI·NJI·ûλ2y˙ōŜûøŜŜy˙ûKŜ ŜIjdzλLJY˙Ŝyű I·yŘ NJŜŎŜλØŜNJ¢
- - /2yyŜŎű ûKŜ ŜIjdzλLJY˙Ŝyű λyű2 I·y˙2dzûťŜű 2y˙I· ŎλNJŎdzλű ŘλŦŦŜNJŜyű ŦNJ2Y˙ ûKI·ű ű2 øKλŎK ûKŜ NJŜŎŜλØŜNJ λă Ŏ2yyŜŎûŜŘ¢
- - /2yãdzťű ûKŜ ŘŜI·ťŜNJ 2NJ I·y˙ŜÈLJŜNJλŜyŎŜŘ NJI·Řλ2κ¢± ûŜŎKyλŎλI·y˙Ŧ2NJ KŜťLJ¢

¢Kλă ŘŜØλŎŜ Ŏ2Y˙LJťλŜă øλűK LJI·NJű мр 2Ŧ ûKŜ C/ / wdzťŜă¢ hLJŜNJI·ûλ2y˙λă ădzõ?ŜŎű ű2 ûKŜ Ŧ2ťť2øλyƎ two conditions: (1) This device may not cause harmful interference, and (2) this device must accept any interference recei ved, including interference that may cause undesired operation.

wC 9ÈLJ2ădzNJŜY ! ŘλăűI·yŎŜ 2Ŧ мр ŎY˙ ăKI·ťť ōŜ YI·λyűI·λyŜŘ ōŜûøŜŜy˙ûKŜ I·yűŜyyI· I·yŘ dzăŜNJăΣ I·yŘ ûKŜ ûNJI·yãYλûûŜNJ Y˙I·è y2ű ōŜ Ŏ2-ť2ŎI·ûŜŘ øλûK

I·yè 2ûKŜNJ ûNJI·yãYλûûŜNJ 2NJ I·yûŜyyI·¢