NASA

Manuel d'utilisation
User manual
Bedienungsanleitung
Manuale d'uso

WEATHER STATION / BLUETOOTH SPEAKER
WSP1300

Manual de usuario disponible en:
Manual do usuário disponível em:
Gebruikershandleiding beschikbaar op:
Instrukcja obsługi dostępna na stronie:
Felhasználói kézikönyv elérhető a:
Uživatelská příručka k dispozici na:
Руководство пользователя доступно по адресу:
Brukerhåndbok tilgjengelig på:
Användarmanual finns på:
Brugervejledning tilgængelig på:
Käyttöopas saatavilla osoitteessa:
Notendahandbók fáanleg á:
https://gtcompany.fr/customer-support/#nasa

STATION MÉTÉO / ENCEINTE BLUETOOTH
REF : WSP1300

EDITION : FR

AVANT LA PREMIÈRE UTILISATION
- Déballer l'appareil et s'assurer qu'il est en bon état.
- Lire attentivement toutes les instructions de la présente notice, en respectant les consignes d'utilisation et de sécurité.
- Conserver cette notice et en aviser les utilisateurs potentiels.

CONSIGNES DE SÉCURITÉ

- Cet appareil peut être utilisé par des enfants à partir de 8 ans et plus ainsi que par des personnes ayant des capacités physiques, sensorielles ou mentales réduites ou un manque d'expérience et de connaissances, à condition qu'elles aient reçu une supervision ou des instructions concernant l'utilisation de l'appareil en toute sécurité et qu'elles comprennent les dangers encourus.
- Les enfants ne doivent pas jouer avec l'appareil.
- Le nettoyage et l'entretien par l'usager ne doivent pas être effectués par des enfants, sauf s'ils ont plus de 8 ans et qu'ils sont surveillés.
- Maintenir l'appareil hors de portée des enfants de moins de 8 ans.
- Ne pas utiliser la station météo à l'extérieur.
- Ne pas exposer l'appareil aux rayons du soleil, à des flammes ou à des températures élevées.
- Ne pas exposer l'appareil à des égouttements d'eau ou à des éclaboussures.
- Ne pas utiliser l'appareil s'il ne fonctionne pas normalement.
- Ne pas réparer l'appareil soi-même. Ne confier les réparations qu'à une personne qualifiée.
- Cet appareil a été conçu pour un usage domestique uniquement, toute utilisation professionnelle non appropriée ou non conforme à la notice, n'engage ni la responsabilité, ni la garantie du fabricant.

UTILISATION AVEC ADAPTATEUR

- La station météo est conçue pour fonctionner avec le réseau électrique local.
- Utiliser l'appareil uniquement avec un adaptateur ayant les caractéristiques précises indiquées.
- Dans le cas où une rallonge est nécessaire, prendre toutes les précautions nécessaires afin d'éviter tout risque de chute.
- Ne pas brancher ou débrancher l'adaptateur avec les mains humides.
- L'adaptateur ne doit pas être bloqué et doit être facilement accessible en cours d'utilisation.

INFORMATIONS CONCERNANT LES PILES (NON FOURNIES)

- Pour fonctionner correctement, l'appareil doit être équipé des piles prévues à cet effet.
- Seules les piles du type recommandé doivent être utilisées.
- Les piles doivent être mises en place en respectant le sens de polarité.
- Les bornes des piles ne doivent pas être mises en court-circuit.
- Ne pas mélanger des piles neuves et des piles usagées.
- Ne pas mélanger des piles alcalines, des piles standard (carbone-zinc) et des batteries rechargeables (nickel-cadmium).
- Ne pas recharger les piles ni tenter de les ouvrir.
- Ne pas jeter les piles au feu.
- Retirez les piles de l'appareil en cas de non-utilisation prolongée.
- Remplacez toutes les piles en même temps par des piles neuves identiques entre elles.
- Si le liquide qui sort de la pile entre en contact avec les yeux ou la peau, lavez la zone atteinte immédiatement et minutieusement à l'eau claire et consulter un médecin.
- Ne pas exposer les piles à une chaleur excessive telle que rayon solaire, feu ou assimilé.

ATTENTION
RISQUE DE CHOC ELECTRIQUE
NE PAS OUVRIR

ATTENTION : Pour réduire le risque de choc électrique, ne pas ouvrir l'appareil, il n'y a aucune partie à l'intérieur destinée à l'utilisateur. Confiez toutes les réparations à un personnel qualifié.

DESCRIPTION

1 : Écran LED
2 : Indicateur Alarme 1 / Alarme 2
3 : Indicateur répétition alarme
4 : Horloge (heures, minutes)
5 : Date / Mois / Année
6 : Jours de la semaine
7 : Fréquence radio / USB / Bluetooth
8 : Indicateur radio
9 : Indicateur USB
10 : Indicateur Bluetooth
11 : Indicateur lecture USB
12 : Température intérieure
13 : Température extérieure
14 : Humidité extérieure
15 : Indicateur météo
16 : Bouton marche/arrêt + réglage horloge
17 : Bouton sélection alarme AL1 et AL2 + sélection (radio, USB, Bluetooth)
18 : Bouton répétition alarme + réglage de l'intensité lumière
19 : Bouton lecture / pause / mémorisation des stations
20 : Bouton arrêt / connexion sonde extérieure
21 : Bouton recherche avant station FM / Titre (USB/Bluetooth) / Réglage horloge
22 : Bouton recherche arrière station FM / Titre (USB/Bluetooth) / Réglage horloge
23 : Bouton augmentation du volume sonore
24 : Bouton diminution du volume sonore
25 : Antenne radio
26 : Compartiment à piles (sauvegarde de l'horloge)
27 : Prise pour adaptateur secteur
28 : Port compatible USB
29 : Haut-parleurs (x2)
30 : Orifice de fixation murale
31 : Compartiment à piles

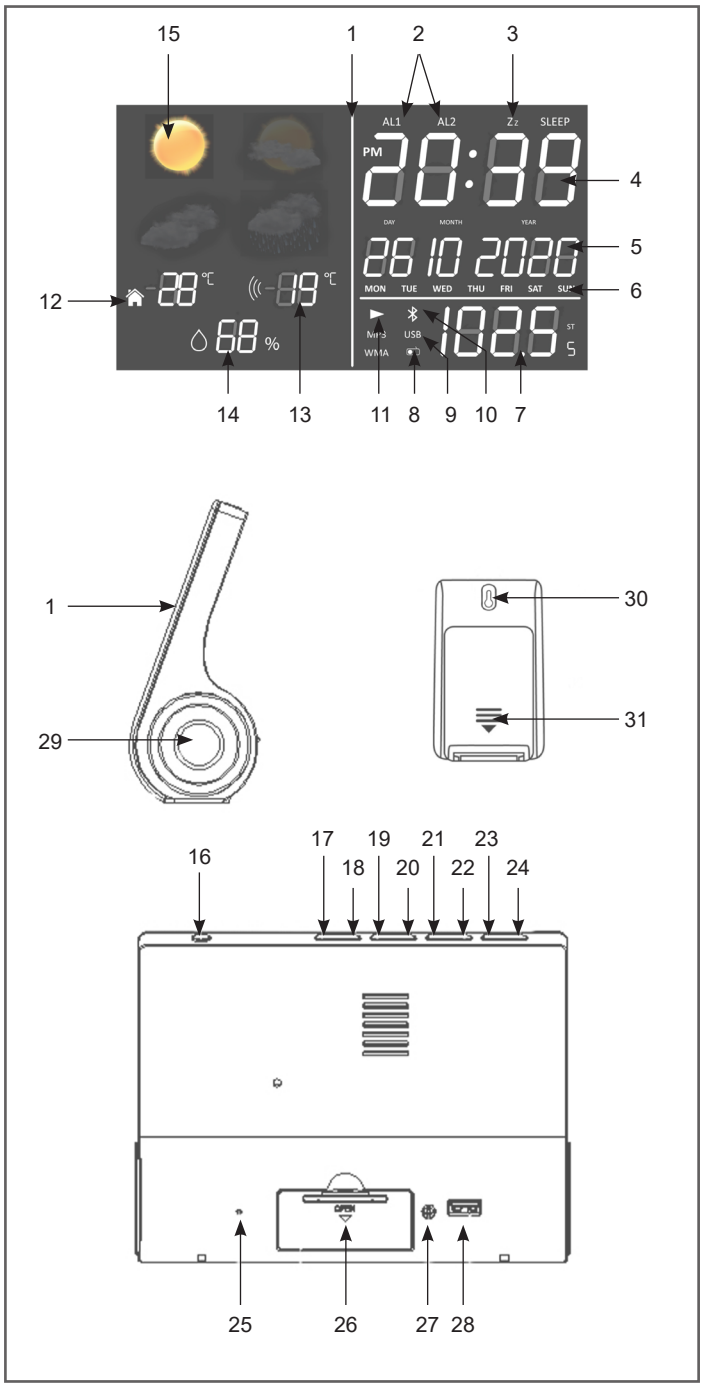

CARACTÉRISTIQUES TECHNIQUES ET FONCTIONS PRINCIPALES

- Affichage de la météo : soleil, éclaircies, nuages, pluie
- Affichage de la température intérieure et extérieure
- Affichage du taux d'humidité
- Affichage de l'heure : 24H
- Fonction réveil : 2 alarmes
- Calendrier : JJ / MM / AAAA (de 2000 à 2099), Jour de la semaine
- Radio FM : fréquences de 87.5 à 108MHz (10 stations mémorisables)
- Puissance haut-parleurs : 2x1W
- Portée maximale de la sonde sans fil : 10 mètres
- Port compatible : USB
- Format audio accepté : MP3
- Connexion Bluetooth (version : 3.0) : distance maximale 10 mètres
- Eléments fournis : station météo, adaptateur secteur, 1 sonde sans fil
- Dimensions : 170 x 50 x 124 mm
- Poids : 390 g

ALIMENTATION

ADAPTATEUR DE LA STATION MÉTÉO

- Utilisez l'adaptateur secteur fourni ou un adaptateur comportant les caractéristiques requises et respectant les normes en vigueur : DC 5V ⎓ 1.5A ; 7.5W.
- Utilisez l'adaptateur en intérieur uniquement, dans des pièces à l'abri de l'humidité.
- Connectez l'adaptateur secteur dans la prise (27) située au dos de l'appareil.
- Puis branchez l'adaptateur sur le secteur.

INSTALLATION DES PILES (SAUVEGARDE DE L'HORLOGE) (piles non fournies)

- Retirez le couvercle du compartiment à piles (26).
- Insérez 2 piles LR03 (AAA) 1.5V en respectant la polarité indiquée.
- Replacez le couvercle.

SONDE SANS FIL (piles non fournies)

- Ouvrez le couvercle du compartiment à piles (31) situé au dos de l'appareil.
- Insérez 2 piles LR03 (AAA) 1.5V en respectant la polarité indiquée.
- Refermez le couvercle du compartiment à piles.

INSTALLATION / UTILISATION

1 - UTILISATION DE LA STATION MÉTÉO

STATION MÉTÉO

Posez la station météo sur une surface plane horizontale.

SONDE

La sonde peut être installée :
- soit au mur à l'aide d'une vis (non fournie). Accrochez la sonde par l'orifice (30) situé au dos.
- soit horizontalement

Pour de meilleurs résultats :
- N'exposez pas la sonde en plein soleil ou à l'humidité.
- Ne mettez pas la sonde à plus de 10 mètres de la station météo.
- Minimisez les obstacles (portes, murs et meubles) entre la sonde et le radio réveil.
- Eloignez la sonde des objets métalliques ou électroniques.

TEMPÉRATURES ET HUMIDITÉ

La station météo affiche les informations suivantes :
- Température intérieure (12) relevée par la station météo
- Température (13) et humidité extérieures provenant de la sonde

REMARQUE : la sonde thermique intérieure étant située au dos de l'appareil, veillez à ne pas obstruer cette partie sous peine d'altérer la prise de température.

INDICATEUR MÉTÉO

À la mise en marche de l'appareil, la station météo indique les conditions de l'environnement sous forme d'icônes :

ICONE	DESCRIPTION
	Ensoleillé
	Eclaircies
	Nuageux
	Pluvieux

CONNEXION DE LA SONDE EXTÉRIEURE AVEC LA STATION MÉTÉO

La sonde extérieure se connecte automatiquement après 1 minute. Sinon, connectez les appareils manuellement :

- Pressez le bouton (20) durant 3 secondes.
- Lorsque la station météo détecte la sonde, la température extérieure s'affiche (13).
- Les données de la sonde sont envoyées automatiquement toutes les 2 minutes environ.

2 - RÉGLAGE DE L'HEURE ET DE LA DATE

- Pressez le bouton (16) durant 3 secondes pour entrer dans le mode de réglage heure & date.
- Utilisez les boutons (21) et (22) pour ajuster les valeurs. Maintenez les boutons appuyés pour accélérer le défilement des valeurs.
- Le jour de la semaine est affiché automatiquement (6).
- Sans action sur les boutons pendant le réglage, l'appareil revient à l'affichage normal au bout de 15 secondes.

3 - RÉGLAGE DE L'ALARME

RÉGLAGE ET ACTIVATION DE L'ALARME

- Pressez le bouton (17). Le symbole « AL1 » s'affiche à l'écran.
- Utilisez les boutons (21) et (22) pour régler l'heure de l'alarme. Pressez le bouton (17) pour valider. Le chiffre des minutes clignote.
- Utilisez les boutons (21) et (22) pour régler les minutes de l'alarme. Pressez le bouton (17) pour valider.
- Sélectionnez le mode réveil (Bip/Radio/USB) à l'aide des boutons (21) et (22)

● Réveil par Bip : le symbole « bP » apparait sur l'écran.
● Réveil par Radio : la fréquence s'affiche sur l'écran. L'alarme se déclenchera sur la dernière station écoutée.
● Le symbole USB s'affiche sur l'écran. Ce mode de réveil n'est valide que si un dispositif USB a été inséré dans le port USB (28).

- Le symbole « AL2 » s'affiche sur l'écran et clignote.
- Procédez de la même façon que pour l'alarme 1.
- Pour sélectionner l'une des deux alarmes, pressez le bouton (17) en mode veille (écran avec affichage de l'heure). L'écran affichera consécutivement les symboles « AL1 », « AL2 » puis les 2.
- Pressez à nouveau le bouton (17) pour désactiver les alarmes (aucun symbole ne s'affiche).

ARRÊT DE L'ALARME

L'alarme se déclenche à l'heure programmée. Pour arrêter l'alarme, pressez le bouton (16), celle-ci retentira à nouveau le lendemain à la même heure.

RÉVEIL AVEC RÉPÉTITION DE L'ALARME

- Lorsque la sonnerie retentit, pressez le bouton (18) : le symbole Z^Z clignote.
- La sonnerie retentira à nouveau après 9 minutes.
- La fonction Répétition d'alarme est active tant que le symbole clignote à l'écran.
- Pour annuler la fonction Répétition d'alarme, pressez le bouton (18).

4 - RÉGLAGE DE LA RADIO

SÉLECTION DES STATIONS

- Déployez le fil de l'antenne (25) pour une meilleure réception des stations FM.
- Pressez le bouton (16) jusqu'à ce que la fréquence radio s'affiche sur l'écran LED (7).
- Pour sélectionner manuellement une station radio, appuyez sur le bouton (21) ou (22) jusqu'à afficher la fréquence de la station.
- Pour lancer une recherche automatique des stations, pressez longuement le bouton (21) ou (22) jusqu'à ce que la fréquence commence à défiler. La recherche s'arrête lorsqu'une station radio est correctement captée.
- La recherche automatique peut-être interrompue en pressant le bouton (21) ou (22).

MÉMORISATION DES STATIONS

- Pour sélectionner une station radio, appuyez sur le bouton (21) ou (22) jusqu'à afficher la fréquence de la station.
- Maintenez appuyé le bouton (19). P01 s'affiche et clignote.
- Pour sélectionner un enregistrement, appuyez sur le bouton (21) ou (22).
- Ré-appuyez sur le bouton (19) pour confirmer le réglage, le numéro de la mémoire cesse de clignoter.
- Procédez comme ci-dessus pour régler d'autres stations de radios. Vous pouvez régler jusqu'à 10 stations de radios.

ÉCOUTER DES STATIONS MÉMORISÉES

- Appuyez sur le bouton (13), la dernière fréquence radio apparait.
- Appuyez sur le bouton (6) puis sur le bouton (9) ou (10) pour sélectionner la mémoire (P01 à P10).

5 - MODE BLUETOOTH

INFORMATIONS

- La portée opérationnelle entre cet appareil et un périphérique Bluetooth est d'environ 10 mètres.
- Avant de connecter un périphérique Bluetooth à cet appareil, familiarisez-vous avec les fonctionnalités Bluetooth de ce périphérique.
- La compatibilité avec tous les périphériques Bluetooth n'est pas garantie.
- Tout obstacle présent entre cet appareil et un périphérique Bluetooth peut réduire la portée opérationnelle.
- Maintenez cet appareil éloigné des autres appareils électroniques pour éviter les interférences.

ACTIVATION DU BLUETOOTH

- Pressez successivement le bouton (16) pour mettre l'appareil en marche et (17) pour sélectionner la fonction Bluetooth, le symbole (bt) clignote (10).
- Lancez la recherche des profils Bluetooth depuis le périphérique audio source.
- Sélectionnez le profil SWB254 pour synchroniser les deux appareils (le symbole Bluetooth (10) se fige).
- Lancez la musique depuis le périphérique audio source.
- Pressez le bouton (20) pour mettre en pause. Pressez à nouveau pour reprendre la lecture.
- Pressez le bouton (21) pour passer à la piste suivante.
- Pressez le bouton (22) une fois pour revenir au début de la piste courante, deux fois pour revenir à la piste précédente.

RÉGLER LE VOLUME SONORE À UN NIVEAU D'ÉCOUTE CORRECT

- Par la suite, ajustez le volume sonore avec les boutons + / - (23 et 24).

DÉCONNEXION DU BLUETOOTH

- Pressez le bouton (16) pour arrêter l'appareil et pour déconnecter le périphérique Bluetooth.

REMARQUE : L'appareil ne peut pas recevoir de la musique provenant simultanément de deux périphériques audio Bluetooth. Il faut déconnecter au préalable la fonction Bluetooth du périphérique associé puis faire une nouvelle recherche du périphérique Bluetooth à synchroniser.

6 - MODE USB

LECTURE D'UN PÉRIPHÉRIQUE USB

Cet appareil peut être connecté à une source audio externe grâce à la connexion USB (uniquement clé USB).

- Pressez le bouton (16) puis le bouton (17) jusqu'à ce que s'affiche sur l'écran : USB (9).
- Connectez un périphérique USB (clé USB) sur le port USB (28).
- La lecture démarre automatiquement, le voyant (11) s'allume.
- Pressez le bouton (20) pour mettre en pause. Pressez à nouveau pour reprendre la lecture.
- Pressez le bouton (21) pour passer à la piste suivante.
- Pressez le bouton (22) une fois pour revenir au début de la piste courante, deux fois pour revenir à la piste précédente.
- Pour arrêter la lecture, pressez le bouton (19).

CHARGER UN APPAREIL MOBILE AVEC LA CONNEXION USB

Afin optimiser la charge, n'éteignez pas la station multifonction.

- Branchez le connecteur câble d'origine de l'appareil mobile sur le port USB (28).
- Branchez le connecteur câble d'origine sur votre appareil mobile.
- La charge de votre appareil mobile débute instantanément.
- Une fois la charge de votre appareil mobile atteint 100%, débranchez alors votre appareil.

7 - UTILISATION AVANCÉE

FONCTION SOMMEIL

- Appuyez sur le bouton (16) pour sélectionner une station de radio ou un périphérique Bluetooth.
- Appuyez sur le bouton (18) durant 3 secondes pour activer la fonction sommeil « SLEEP ».
- Appuyez successivement sur le bouton (18) pour sélectionner un délai de mise en veille automatique 10min → 20min → 30min → 40min → 50min → 60min → 70min → 80min → 90min → 100min → 110min → 120min.
- Pour annuler la mise en veille automatique et éteindre la radio/périphérique BT, appuyez sur le bouton (16), le voyant « SLEEP » disparait.

RÉGLAGE INTENSITÉ LUMINEUSE DE L'ÉCRAN

- Par défaut, la station météo est réglée sur un affichage intensif de l'écran.
- Pour diminuer l'intensité lumineuse, appuyez sur le bouton (18).
- Appuyez une seconde fois pour retourner à un affichage plus lumineux.

8 - ENTRETIEN ET NETTOYAGE

- Retirez les piles en cas de non-utilisation prolongée.
- Débranchez l'appareil avant de le nettoyer.
- Nettoyez si nécessaire l'extérieur de l'appareil avec un chiffon doux.
- Ne pas utiliser de produit d'entretien agressif ni d'éponge abrasive.
- Ne jamais utiliser d'alcool pour nettoyer l'appareil.

ATTENTION : Ne jamais plonger l'appareil dans l'eau ou dans un quelconque liquide.

WEATHER STATION / BLUETOOTH SPEAKER
REF : WSP1300

VERSION : EN

BEFORE THE FIRST USE
- Unpack the unit and check that it is in good condition.
- Please read all the directions in this manual carefully and follow the operating and safety instructions. Keep this manual and show it to potential users.

SAFETY INSTRUCTIONS

- This unit may be used by children aged 8 years and over and by anyone with reduced physical, sensory or mental capabilities or a lack of experience and knowledge, provided that they have been given supervision or instructions about how to use the unit safely and that they understand the hazards involved.
- Children should not be allowed to play with the device.
- Cleaning and maintenance must not be carried out by children unless they are over 8 years of age and supervised.
- Keep the device out of the reach of children under 8 years of age.
- Do not use the weather station outdoors.
- Do not expose the unit to direct sunlight, flames or high temperatures.
- Do not expose the unit to dripping water or splashes.
- This unit has been designed for domestic use only. The manufacturer cannot be held responsible, and the guarantee will not apply, for any professional use that is not appropriate or does not comply with the instructions.

USE WITH ADAPTER

- The weather station is designed to work with the local power supply.
- Use the unit only with an adapter that has the defined specifications.
- If an extension cord is required, take all necessary precautions to avoid the risk of a fall.
- Do not connect or disconnect the adapter with wet hands.
- The adapter must not be blocked and must be easily accessible during use.

BATTERY INFORMATION (BATTERIES NOT SUPPLIED)

- To function properly, the sensor must have the appropriate batteries inserted.
- Only the recommended type of batteries should be used.
- The batteries must be inserted the right way round.
- The battery terminals must not be short-circuited.
- Do not mix new and used batteries.
- Do not mix alkaline, standard (carbon-zinc) and rechargeable (nickel - cadmium) batteries.
- Do not recharge the batteries or attempt to open them.
- Do not dispose of batteries in fire.
- Replace all batteries at the same time with new, identical batteries.
- If the liquid from a battery comes into contact with your eyes or skin, wash the affected area immediately and thoroughly with clean water and seek medical attention.
- Do not expose batteries to excessive heat such as sunlight, fire or similar.

CAUTION:
RISK OF ELECTRIC SHOCK
DO NOT OPEN

CAUTION: To reduce the risk of electric shock, do not open the unit, there are no user-serviceable parts inside. All repairs should be carried out by a qualified person.

DESCRIPTION

1: LED screen
2: Alarm 1 / Alarm 2 indicator
3: Snooze indicator
4: Clock (hours, minutes)
5: Date / Month / Year
6: Day of the week
7: Radio frequency / USB / Bluetooth
8: Radio indicator
9: USB indicator
10: Bluetooth indicator
11: USB playback indicator
12: Indoor temperature
13: Outdoor temperature
14: Outdoor humidity
15: Weather indicator
16: On/Off button + clock setting
17: Alarm selection button AL1 and AL2 + selection (radio, USB, Bluetooth)
18: Snooze button + light intensity adjustment
19: USB stop playback button
20: USB play / pause button / preset radio station / outdoor sensor connection
21: FM station forward search button / Title (USB/Bluetooth) / Clock setting
22: FM station backward search button / Title (USB/Bluetooth) / Clock setting
23: Volume up button
24: Volume down button
25: Radio antenna
26: Battery compartment (clock backup)
27: AC adapter socket
28: USB compatible port
29: Speakers (x2)
30: Wall mounting hole
31: Battery compartment

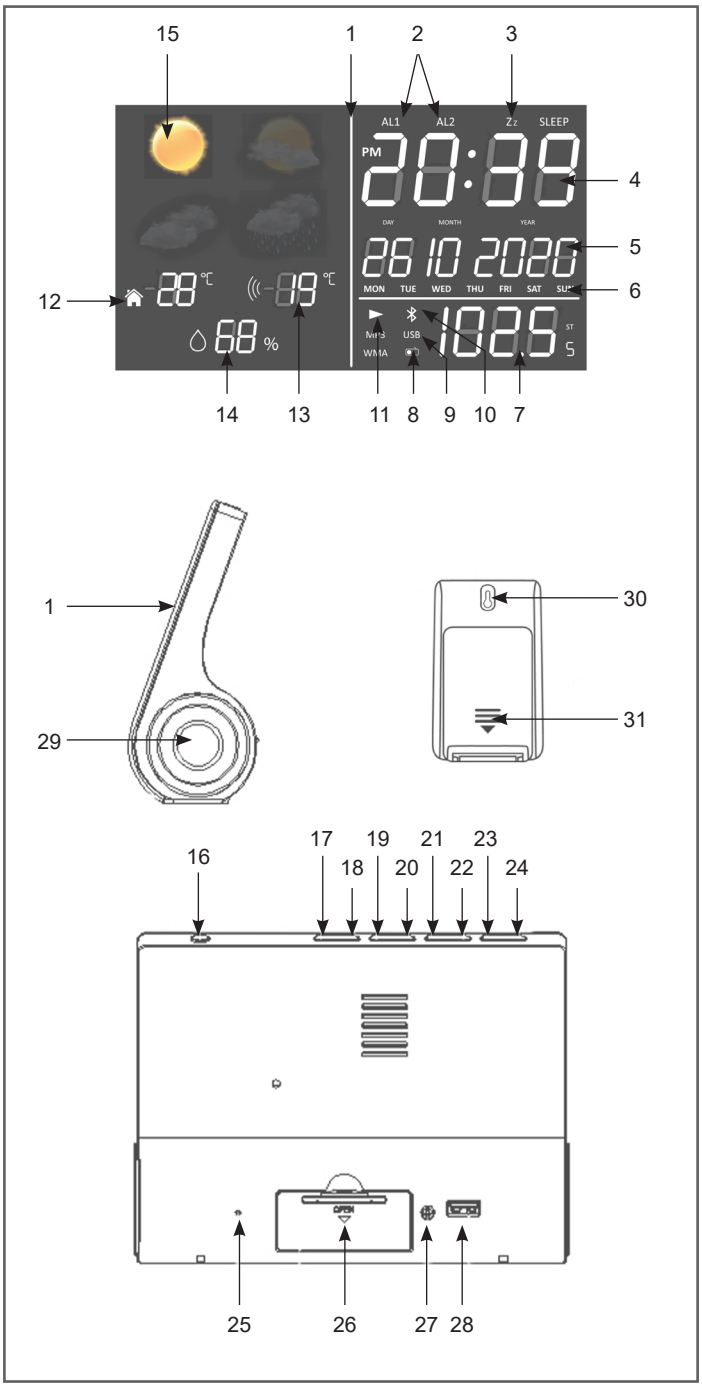

TECHNICAL CHARACTERISTICS AND MAIN FUNCTIONS

- Weather display: sunny, sunny spells, cloudy, rainy
- Indoor and outdoor temperature display
- Humidity display
- Time display: 24H
- Alarm clock function: 2 alarms
- Calendar: DD / MM / YYYY (from 2000 to 2099), Day of the week
- FM radio: frequencies from 87.5 to 108MHz (10 station memory)
- Loudspeakers power: 2x1W
- Maximum range of the wireless sensor: 10 metres
- Compatible port: USB
- Accepted audio format: MP3
- Bluetooth connection (version: 3.0): maximum distance 10 metres
- Items supplied: weather station, power adapter, 1 wireless sensor
- Dimensions: 170 x 50 x 124 mm
- Weight: 390 g

POWER SUPPLY

AC ADAPTOR OF THE WHEATHER STATION

- Use the supplied AC adapter or an adapter with the required characteristics respecting the current regulations: DC 5V ⎓1.5A ; 7.5W.
- Use the adapter indoors only, in rooms protected from moisture.
- Connect the AC adapter to the AC adapter terminal (27) on the back of the unit.
- Then connect the adapter to the mains.

INSTALLING THE BATTERIES (CLOCK BACKUP) (batteries not included)

- Remove the batteries compartment cover (26).
- Insert 2 x 1,5V LR03 (AAA) batteries, respecting the polarity indicated.
- Replace the cover.

WIRELESS SENSOR (batteries not included)

- Open the batteries compartment cover (31) on the back of the unit.
- Insert 2 x 1,5V LR03 (AAA) batteries, respecting the polarity indicated.
- Close the cover.

INSTALLATION / USE

1 - USE OF THE WHEATHER STATION

WEATHER STATION

Place the weather station on a flat horizontal surface.

SENSOR

The sensor can be installed:

- either on the wall using a screw (not included). Hang the sensor through the hole (30) on the back.
- or horizontally

For best results:

- Do not expose the sensor to direct sunlight or moisture.
- Do not place the sensor more than 10 metres away from the weather station.
- Minimise obstacles (doors, walls and furniture) between the sensor and the weather station.
- Keep the sensor away from metal or electronic objects.

TEMPERATURES AND HUMIDITY

The weather station displays the following information:

- Indoor temperature (12) measured by the weather station
- Outdoor temperature (13) and humidity (14) from the sensor

NOTE: The indoor temperature sensor is located on the back of the unit, so please do not obstruct this area as this may affect the temperature reading.

WEATHER INDICATOR

When the unit is turned on, the weather station will show the weather conditions in the form of icons:

ICON	DESCRIPTION
	Sunny
	Sunny spells
	Cloudy
	Rainy

CONNECTION OF THE OUTDOOR SENSOR WITH THE WEATHER STATION

The outdoor sensor connects automatically after 1 minute. Otherwise, you can connect the devices manually:

- Press button (20) for 3 seconds.
- When the weather station detects the sensor, the outdoor temperature will be displayed (13).
- The sensor data is sent automatically about every 3 minutes.

2 - SETTING THE TIME AND DATE

- Press button (16) for 3 seconds to enter the time and date setting mode.
- Use buttons (21) and (22) to adjust the values. Hold the buttons down to speed up scrolling.
- The day of the week is displayed automatically (6).
- If the buttons are not pressed, the unit returns to the normal display after 15 seconds.

3 - SETTING THE ALARM

SETTING AND ACTIVATING THE ALARM

- Press button (17). The symbol «AL1» appears on the screen.
- Use buttons (21) and (22) to set the alarm hour. Press button (17) to confirm. The minute digit flashes.
- Use buttons (21) and (22) to set the alarm minutes. Press button (17) to confirm.
- Select the alarm mode (Beep/Radio/USB) using buttons (21) and (22)

● Beep alarm: the symbol «bP» appears on the screen.
● Radio alarm: the frequency is displayed on the screen. The alarm will activate the last station listened to.
● The USB symbol appears on the screen. This wake-up mode is only valid if a USB device has been inserted into the USB port (28).

- The «AL2» symbol appears on the screen and flashes.
- Proceed in the same way as for alarm 1.
- To select one of the two alarms, press button (17) in standby mode (screen with time display). The screen will display consecutively the symbols «AL1», «AL2» then the 2.
- Press button (17) again to deactivate the alarms (no symbol is displayed).

SWITCHING OFF THE ALARM

The alarm will go off at the programmed time. To stop the alarm, press button (16). It will sound again the next day at the same time.

SNOOZE FUNCTION

- When the alarm sounds, press button (18): the symbol Z^Z flashes.
- The alarm will sound again after 9 minutes.
- The snooze function is active as long as the symbol flashes on the display.
- To cancel the snooze function, press button (18).

4 - RADIO MODE

STATIONS SELECTION
- Extend the antenna wire (25) for better reception of FM stations.
- Press button (16) until the radio frequency is displayed on the LED screen (7).
- To manually select a radio station, press button (21) or (22) until the station's frequency is displayed.
- To initiate an automatic station search, press and hold button (21) or (22) until the frequency starts to scroll. The search stops when a radio station is found.
- The automatic search can be interrupted by pressing button (21) or (22).

STATION SAVING
- To select a radio station, press button (21) or (22) until the station frequency is displayed.
- Press button (19). P01 will be displayed.
- To select a saved station, press button (21) or (22).
- Press button (19) again to confirm the setting, the saving number stops flashing.
- Proceed as above to save other radio stations. You can set up to 10 radio stations.

LISTENING TO A SAVED STATION
- Press button (13), the last radio frequency appears.
- Press button (6) and then button (9) or (10) to select a saving (P01 to P10)

5 - BLUETOOTH MODE

INFORMATIONS
- The operational range between this device and a Bluetooth device is approximately 10 metres.
- Before connecting a Bluetooth device to this unit, familiarise yourself with the Bluetooth features of that device.
- Compatibility with all Bluetooth devices is not guaranteed.
- Any obstruction between this device and a Bluetooth device may reduce the operational range.
- Keep this device away from other electronic devices to avoid interference.

BLUETOOTH ACTIVATION
- Press button (16) successively to switch on the device and (17) select the Bluetooth function, the (bt) symbol will flash (10).
- Start the Bluetooth profile search from the source audio device.
- Select the SWB254 profile to synchronise the two devices (the Bluetooth symbol (10) no longer flashes).
- Playback music from the source audio device.
- Press button (20) to pause. Press again to resume playback.
- Press button (21) to move to the next track.
- Press button (22) once to return to the beginning of the current track, twice to return to the previous track.

ADJUST THE VOLUME TO THE CORRECT LISTENING LEVEL
Then adjust the volume with the + / - buttons (23 and 24).

DISCONNECTING THE BLUETOOTH
Press button (16) to turn off the unit and disconnect the Bluetooth device.

NOTE: The device cannot receive music from two Bluetooth audio devices simultaneously. You must first disconnect the Bluetooth function from the associated device and then search again for the Bluetooth device to be synchronised.

6 - USB MODE

PLAYBACK FROM USB CONNECTION

This unit can be connected to an external audio source using the USB connection (USB stick only).
- Press button (16) and then button (17) until the screen shows: USB (9).
- Connect a USB device (USB stick) to the USB port (28). Playback starts automatically, indicator (11) lights up.
- Press button (20) to pause. Press again to resume playback.
- Press button (21) to move to the next track.
- Press button (22) once to return to the beginning of the current track, twice to return to the previous track.
- To stop playback, press button (19).

CHARGING A MOBILE DEVICE WITH THE USB CONNECTION

In order to optimise charging, do not switch off the weather station.
- Connect the original cable for the mobile device to the USB port (28).
- Connect the original cable to your mobile device.
- Your mobile device starts charging immediately.
- Unplug your mobile device once it is fully charged.

7 - ADVANCED USE

SLEEP FUNCTION

- Press button (16) to select a radio station or a Bluetooth peripheral.
- Press button (18) for 3 seconds to activate the sleep function.
- Successively press button (18) to select an automatic sleep time

10min → 20min → 30min → 40min → 50min → 60min → 70min → 80min → 90min → 100min → 110min → 120min.

- To cancel the automatic sleep and turn off the radio/BT peripheral, press button (16), and the sleep indicator (3) disappears.

LIGHT INTENSITY ADJUSTMENT

- By default, the intensity of the weather station display is set to high.
- To decrease the light intensity, press button (18).
- Press a second time to return to a high intensity.

8 - MAINTENANCE AND CLEANING

- Remove the batteries when left unused for a long period.
- Unplug the unit before cleaning.
- If necessary, clean the exterior of the unit with a soft cloth.
- Do not use harsh cleaning agents or abrasive sponges.
- Never use alcohol to clean the unit.

CAUTION: Never immerse the unit in water or any other liquid.

WETTERSTATION / BLUETOOTH-LAUTSPRECHER
REF : WSP1300

VERSION : DE

VOR DER ERSTEN BENUTZUNG
- Packen Sie das Gerät aus und prüfen Sie, ob es in unbeschädigtem Zustand ist.
- Lesen Sie sorgfältig alle Anweisungen in dieser Bedienungsanleitung und beachten Sie die Bedienungs- und Sicherheitshinweise. Bewahren Sie diese Bedienungsanleitung auf und weisen Sie die möglichen Benutzer darauf hin.

SICHERHEITSHINWEISE

- Dieses Gerät kann von Kindern ab 8 Jahren sowie von Personen mit eingeschränkten körperlichen, sensorischen oder mentalen Fähigkeiten oder mangelnder Erfahrung bzw. fehlendem Wissen benutzt werden, sofern sie beaufsichtigt werden oder bezüglich des sicheren Gebrauchs des Geräts unterwiesen wurden und über die Gefahren informiert sind.
- Kinder dürfen nicht mit dem Gerät spielen.
- Die Reinigung und Wartung darf nicht von Kindern durchgeführt werden, es sei denn, sie sind älter als 8 Jahre und unter Aufsicht.
- Bewahren Sie das Gerät außerhalb der Reichweite von Kindern unter 8 Jahren auf.
- Verwenden Sie die Wetterstation nicht im Freien.
- Setzen Sie das Gerät nicht direkter Sonneneinstrahlung, Flammen oder hohen Temperaturen aus.
- Setzen Sie das Gerät Wassertropfen und -spritzern aus.
- Nehmen Sie das Gerät nicht in Betrieb, wenn es nicht einwandfrei funktioniert.
- Reparieren Sie das Gerät nicht selbst. Lassen Sie Reparaturen nur von einer qualifizierten Person durchführen.
- Dieses Gerät wurde nur für den Hausgebrauch entwickelt. Für eine professionelle Nutzung, die ungeeignet ist oder nicht der Bedienungsanleitung entspricht, übernimmt der Hersteller weder Haftung noch Garantie.

NETZBETRIEB

- Die Wetterstation ist für den Betrieb mit dem lokalen Stromnetz ausgelegt.
- Verwenden Sie das Gerät nur mit einem Netzteil, das die angegebenen Eigenschaften hat.
- Falls ein Verlängerungskabel erforderlich ist, treffen Sie alle nötigen Vorkehrungen, damit das Gerät nicht herunterfällt.
- Das Netzteil nicht mit nassen Händen anschließen oder abziehen.
- Das Netzteil darf nicht blockiert werden und muss während des Betriebs leicht zugänglich sein.

INFORMATIONEN ZU DEN BATTERIEN (NICHT IM LIEFERUMFANG ENTHALTEN)

- Damit der Sensor korrekt funktioniert, muss er mit den passenden Batterien ausgestattet sein.
- Es sollten nur die empfohlenen Batterietypen verwendet werden.
- Die Batterien müssen mit der richtigen Polarität eingelegt werden.
- Die Batterieklemmen dürfen nicht kurzgeschlossen werden.
- Mischen Sie keine neuen und gebrauchten Batterien.
- Mischen Sie keine Alkali-, Standard- (Kohle-Zink) und wiederaufladbaren (Nickel-Cadmium) Batterien.
- Laden Sie die Batterien nicht auf und versuchen Sie nicht, sie zu öffnen.
- Werfen Sie die Batterien nicht ins Feuer.
- Ersetzen Sie alle Batterien gleichzeitig durch identische neue Batterien.
- Sollte die Flüssigkeit aus der Batterie mit Ihren Augen oder Ihrer Haut in Berührung kommt, waschen Sie den betroffenen Bereich sofort gründlich mit sauberem Wasser und suchen Sie einen Arzt auf.
- Setzen Sie die Batterien nicht starker Hitze wie Sonnenlicht, Feuer o. Ä. aus.

ACHTUNG!
STROMSCHLAGGEFAHR!
NICHT ÖFFNEN

ACHTUNG : Um die Stromschlaggefahr zu mindern, öffnen Sie das Gerät nicht. Im Inneren befinden sich keine Teile, die für die Bedienung durch den Nutzer bestimmt wären. Überlassen Sie sämtliche Reparaturen einer qualifizierten Fachkraft.

BESCHREIBUNG

1: LED-Display
2: Anzeige Alarm 1 / Alarm 2
3: Schlummern-Anzeige
4: Uhr (Stunden, Minuten)
5: Datum / Monat / Jahr
6: Wochentag
7: Radiofrequenz / USB / Bluetooth
8: Radioanzeige
9: USB-Anzeige
10: Bluetooth-Anzeige
11: Anzeige für USB-Wiedergabe
12: Innentemperatur
13: Außentemperatur
14: Luftfeuchtigkeit
15: Wetteranzeige
16: Ein/Aus-Taste + Uhr einstellen
17: Auswahltaste für AL1 und AL2 + Auswahl (Radio, USB, Bluetooth)
18: Schlummertaste + Helligkeitsregelung
19: Taste zum Stoppen der USB-Wiedergabe
20: Taste für USB-Wiedergabe und Pause / Radiosender-Voreinstellung / Anschluss für Außensensor
21: Suchtaste für FM-Sender vorwärts / Titel (USB/Bluetooth) / Uhrzeiteinstellung
22: Suchtaste für FM-Sender rückwärts / Titel (USB/Bluetooth) / Uhrzeiteinstellung
23: Lautstärketaste +
24: Lautstärketaste -
25: Radioantenne
26: Batteriefach (Uhrenspeicher)
27: Buchse für das Netzteil
28: USB-kompatibler Anschluss
29: Lautsprecher (x2)
30: Öffnung zum Befestigen an der Wand
31: Batteriefach

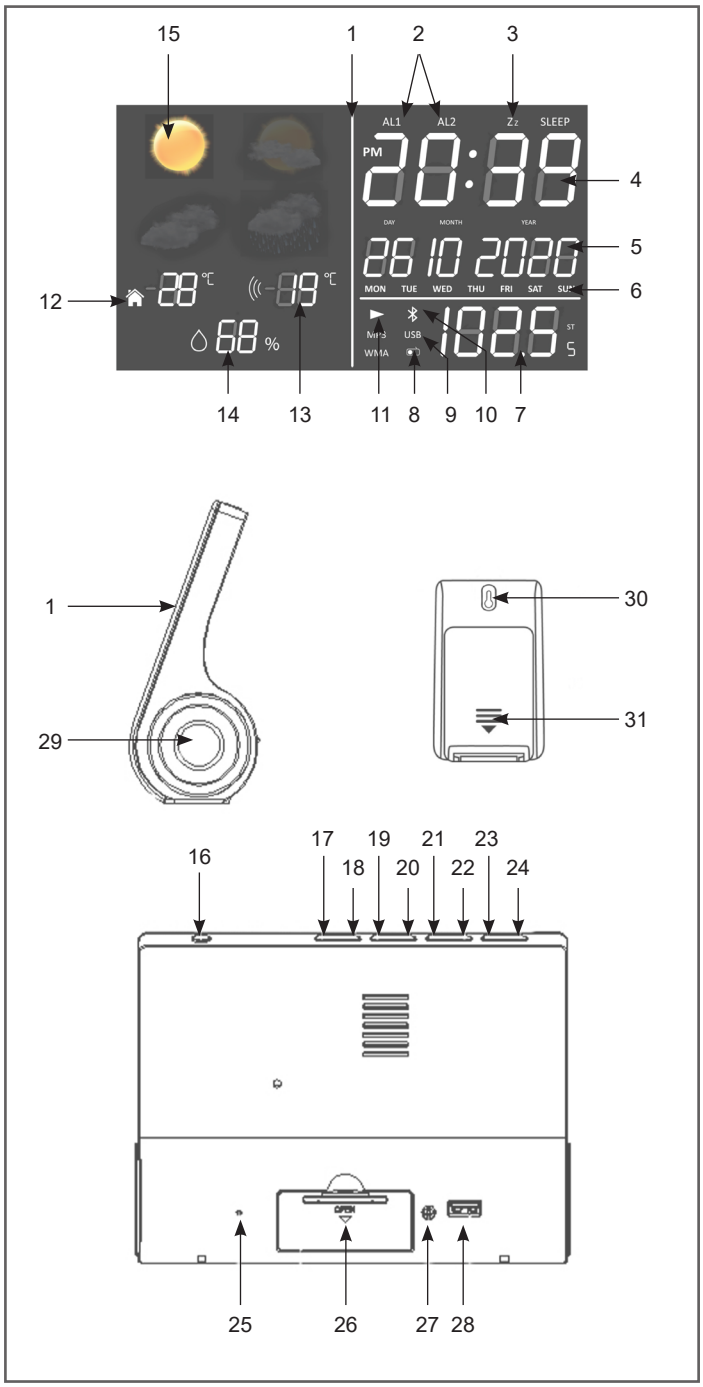

TECHNISCHE EIGENSCHAFTEN UND HAUPTFUNKTIONEN

- Wetteranzeige: sonnig, heiter, bewölkt, regnerisch
- Anzeige der Raum- und Außentemperatur
- Anzeige der Luftfeuchtigkeit
- Uhrzeitanzeige: 24H
- Weckfunktion: 2 Alarme
- Kalender: TT / MM / JJJJ (von 2000 bis 2099), Wochentag
- FM-Radio: Frequenzen von 87,5 bis 108 MHz (10 Sender speicherbar)
- Leistung der Lautsprecher: 2x1W
- Reichweite des Funksensors: maximal 10 Meter
- Anschluss kompatibel mit USB
- Akzeptiertes Audioformat: MP3
- Bluetooth-Verbindung (Version 3.0): maximale Entfernung 10 Meter
- Lieferumfang: Wetterstation, Netzteil, 1 Funksensor
- Abmessungen: 170 x 50 x 124 mm
- Gewicht: 390 g

STROMVERSORGUNG

NETZTEIL DER WETTERSTATION
- Verwenden Sie das mitgelieferte Netzteil oder ein Netzteil mit den erforderlichen Eigenschaften und beachten Sie die Normen: DC 5V ⎓ 1.5A ; 7.5W.
- Verwenden Sie das Netzteil nur in Räumen, wo es vor Feuchtigkeit geschützt ist.
- Schließen Sie das Netzteil an die Buchse (27) auf der Rückseite des Geräts an.
- Schließen Sie dann das Netzteil an den Strom an.

EINSETZEN DER BATTERIEN (UHRENSPEICHER) (Batterien nicht im Lieferumfang enthalten)
- Nehmen Sie den Deckel des Batterienfachs ab (26).
- Legen Sie 2 x 1,5V LR03 (AAA) Batterien ein. Achten Sie auf die angegebene Polarität.
- Setzen Sie den Deckel wieder ein.

FUNKSENSOR (Batterien nicht im Lieferumfang enthalten)
- Öffnen Sie den Deckel des Batterienfachs (31) auf der Rückseite des Geräts.
- Legen Sie 2 x 1,5V LR03 (AAA) Batterien ein. Achten Sie auf die angegebene Polarität.
- Schließen Sie den Deckel des Batterienfachs wieder.

INSTALLATION / VERWENDUNG

1 - VERWENDUNG DER WETTERSTATION

WETTERSTATION
Stellen Sie die Wetterstation auf eine ebene, waagerechte Fläche.

SENSOR
Der Sensor kann folgendermaßen installiert werden:
- mit einer Schraube (nicht im Lieferumfang enthalten) an der Wand Befestigen Sie den Sensor mithilfe der Öffnung (30) auf der Rückseite des Geräts.
- oder waagerecht.

So erzielen Sie die bestmöglichen Ergebnisse:
- Setzen Sie den Sensor keinem direkten Sonnenlicht und keiner Feuchtigkeit aus.
- Platzieren Sie den Sensor nicht weiter als 10 Meter von der Wetterstation entfernt.
- Achten Sie darauf, dass zwischen Sensor und Wetterstation möglichst wenig Hindernisse (Türen, Wände und Möbel) liegen.
- Halten Sie den Sensor von Metallgegenständen und elektronischen Geräten fern.

TEMPERATUREN UND LUFTFEUCHTIGKEIT
Die Wetterstation zeigt die folgenden Informationen an:
- Innentemperatur (12), von der Wetterstation gemessen
- Außentemperatur (13) und Luftfeuchtigkeit (14) vom Sensor

HINWEIS: Der Sensor für die Innentemperatur befindet sich an der Rückseite des Geräts. Achten Sie darauf, dass die Rückseite nicht blockiert ist, denn dies kann die Temperaturmessung beeinträchtigen.

WETTERANZEIGE
Nach dem Einschalten des Geräts zeigt die Wetterstation die Bedingungen in der Umgebung in Form von Symbolen an:

SYMBOL	BESCHREIBUNG
	Sonnig
	Heiter
	Bewölkt
	Regnerisch

VERBINDUNG DES AUSSENSENSORS MIT DER WETTERSTATION

Der Außensensor verbindet sich nach 1 Minute automatisch. Falls nicht, können Sie die Geräte manuell koppeln:
- Halten Sie die Taste (20) 3 Sekunden lang gedrückt.
- Wenn die Wetterstation den Sensor erkennt, wird die Außentemperatur angezeigt (13).
- Die Daten vom Sensor werden automatisch etwa alle 2 Minuten gesendet.

2 - UHRZEIT UND DATUM EINSTELLEN

- Halten Sie die Taste (16) 3 Sekunden lang gedrückt, um den Modus zum Einstellen von Uhrzeit und Datum aufzurufen.
- Stellen Sie die Werte mit den Tasten (21) und (22) ein. Halten Sie die Tasten gedrückt, um das Scrollen der Werte zu beschleunigen.
- Der Wochentag wird automatisch angezeigt (6).
- Wird während der Einstellung 15 Sekunden lang keine Taste gedrückt, kehrt das Gerät zur normalen Anzeige zurück.

3 - ALARM EINSTELLEN

EINSTELLEN UND AKTIVIEREN DES ALARMS

- Drücken Sie die Taste (17). Auf dem Display erscheint das Symbol „AL1”.
- Stellen Sie mit den Tasten (21) und (22) den Alarm ein. Drücken Sie zur Bestätigung die Taste (17). Die Minutenzahl blinkt.
- Stellen Sie mit den Tasten (21) und (22) die Minuten für den Alarm ein. Drücken Sie zur Bestätigung die Taste (17).
- Wählen Sie den Weckmodus (Piepton/Radio/USB) mit den Tasten (21) und (22) aus.

● Wecken mit Piepton: Auf dem Display erscheint das Symbol „bP”.
● Wecken mit Radio: Die Frequenz erscheint auf dem Display. Der Alarm ertönt mit dem zuletzt gehörten Sender.
● Auf dem Display erscheint das USB-Symbol. Dieser Weckmodus ist nur gültig, wenn sich ein USB-Gerät am USB-Anschluss (28) befindet.

- Das Symbol „AL2” erscheint auf dem Display und blinkt. Verfahren Sie genau so wie bei Alarm 1.
- Um einen der beiden Alarme auszuwählen, drücken Sie die Taste (17) im Standby-Modus (Display mit Zeitanzeige). Im Display erscheinen nacheinander die Symbole „AL1” und „AL2”, danach beide.
- Drücken Sie die Taste (17) erneut, um die Alarme zu deaktivieren. Es wird kein Symbol angezeigt.

DEN ALARM STOPPEN

Der Alarm ertönt zur programmierten Uhrzeit. Um den Alarm zu stoppen, drücken Sie die Taste (16). Der Alarm ertönt am nächsten Tag zur selben Uhrzeit.

WECKEN MIT SCHLUMMERFUNKTION

- Wenn der Alarm ertönt, drücken Sie die Taste (18): Das Symbol Z^Z blinkt.
- Nach 9 Minuten ertönt der Alarm erneut.
- Die Schlummerfunktion bleibt so lange aktiv, wie das Symbol auf dem Display blinkt.
- Um die Schlummerfunktion auszuschalten, drücken Sie die Taste (18).

4 - RADIOMODUS

RADIOSENDERWAHL

- Entfalten Sie den Antennendraht (25), um FM-Sender besser zu empfangen.
- Halten Sie die Taste (16) gedrückt, bis die Radiofrequenz auf dem LED-Display (7) erscheint.
- Um einen Radiosender manuell auszuwählen, halten Sie die Taste (21) oder (22) gedrückt, bis die Frequenz des Senders angezeigt wird.
- Um einen automatischen Sendersuchlauf zu starten, halten Sie die Taste (21) oder (22) gedrückt, bis die Frequenz zu scrollen beginnt. Der Suchlauf stoppt, wenn ein Radiosender korrekt empfangen wird.
- Die automatische Suche kann durch Drücken der Taste (21) oder (22) unterbrochen werden.

AUFNAHME EINES RADIOSENDERS

- Um einen Radiosender auszuwählen, halten Sie die Taste (21) oder (22) gedrückt, bis die Frequenz des Senders angezeigt wird.
- Drücken Sie die Taste (19). Es wird P01 angezeigt.
- Um eine Aufnahme auszuwählen, drücken Sie die Taste (21) oder (22).
- Drücken Sie diese Taste erneut, um die Einstellung zu bestätigen.
- Gehen Sie wie oben beschrieben vor, um weitere Radiosender einzustellen. Sie können bis zu 10 Radiosender einstellen.

HÖREN VON GESPEICHERTEN RADIOSENDERN

- Drücken Sie die Taste (13), die letzte Funkfrequenz erscheint.
- Drücken Sie die Taste (6) und dann die Taste (9) oder (10), um einen der gespeicherten Radiosender (P01 bis P10) auszuwählen.

5 - BLUETOOTH-MODUS

INFORMATIONEN

- Die Betriebsreichweite zwischen diesem Gerät und einem Bluetooth-Gerät beträgt etwa 10 Meter.
- Bevor Sie ein Bluetooth-Gerät mit diesem Gerät verbinden, machen Sie sich mit den Bluetooth-Funktionen des Geräts vertraut.
- Die Kompatibilität mit allen Bluetooth-Geräten ist nicht garantiert.
- Hindernisse zwischen diesem Gerät und einem Bluetooth-Gerät können die Betriebsreichweite verkürzen.
- Halten Sie dieses Gerät von anderen elektronischen Geräten fern, um Störungen zu vermeiden.

BLUETOOTH-AKTIVIERUNG

- Drücken Sie erst die Taste (16), um das Gerät einzuschalten, und dann (17), um die Bluetooth-Funktion auszuwählen. Das (bt) Symbol blinkt (10).
- Starten Sie auf dem Audio-Quellgerät die Suche nach Bluetooth-Profilen.
- Wählen Sie das Profil SWB254 aus, um die beiden Geräte zu synchronisieren. Das Bluetooth-Symbol (10) wird konstant.
- Starten Sie die Musik auf dem Audioquellgerät.
- Drücken Sie die Taste (20), um auf Pause zu schalten. Drücken Sie die Taste erneut, um die Wiedergabe fortzusetzen.
- Drücken Sie die Taste (21), um zum nächsten Titel zu wechseln.
- Drücken Sie die Taste (22) einmal, um zum Anfang des aktuellen Titels zurückzukehren, und zweimal, um zum vorherigen Titel zurückzuspringen.

STELLEN SIE DIE LAUTSTÄRKE AUF DIE RICHTIGE STUFE

- Passen Sie die Lautstärke dann mit den Tasten + / - (23 und 24) an.

TRENNUNG DER BLUETOOTH VERBINDUNG

- Drücken Sie die Taste (16), um das Gerät auszuschalten und um die Verbindung mit dem Bluetooth-Gerät zu trennen.

HINWEIS: Das Gerät kann nicht Musik von zwei Bluetooth-Audiogeräten gleichzeitig empfangen. Sie müssen zuerst die Bluetooth-Funktion von dem zugehörigen Gerät ausschalten und dann erneut nach dem zu synchronisierenden Bluetooth-Gerät suchen.

6 - USB-MODUS

WIEDERGABE VON EINEM USB-GERÄT

Dieses Gerät kann mithilfe des USB-Anschlusses mit einer externen Audioquelle verbunden werden (nur USB-Stick).

- Drücken Sie die Taste (16) und dann die Taste (17), bis auf dem Display „USB” (9) erscheint.
- Schließen Sie ein USB-Gerät (USB-Stick) an den USB-Anschluss (28) an.
- Die Wiedergabe startet automatisch, die Lampe (11) leuchtet auf.
- Drücken Sie die Taste (20), um auf Pause zu schalten. Drücken Sie die Taste erneut, um die Wiedergabe fortzusetzen.
- Drücken Sie die Taste (21), um zum nächsten Titel zu wechseln.
- Drücken Sie die Taste (22) einmal, um zum Anfang des aktuellen Titels zurückzukehren, und zweimal, um zum vorherigen Titel zurückzuspringen.
- Um die Wiedergabe zu stoppen, drücken Sie die Taste (19).

AUFLADEN EINES MOBILEN GERÄTS ÜBER DEN USB-ANSCHLUSS

Um eine optimale Aufladung zu erzielen, schalten Sie die Multifunktionsstation nicht aus.

- Schließen Sie den Original-Kabelstecker des mobilen Geräts an den USB-Anschluss (28) an.
- Schließen Sie den Original-Kabelstecker an Ihr mobiles Gerät an.
- Ihr mobiles Gerät beginnt sofort zu laden.
- Trennen Sie das Gerät vom Strom, wenn die Ladung Ihres mobilen Geräts 100 % erreicht hat.

7 - ERWEITERTE VERWENDUNG

SCHLAFFUNKTION

- Drücken Sie die Taste (16), um einen Radiosender oder ein Bluetooth-Gerät auszuwählen.
- Drücken Sie die Taste (18) 3 Sekunden lang, um die Schlaffunktion zu aktivieren.
- Drücken Sie nacheinander die Taste (18), um eine automatische Einschlafzeit zu wählen

10min ➡ 20min ➡ 30min ➡ 40min ➡ 50min ➡ 60min ➡ 70min ➡ 80min ➡ 90min ➡ 100min ➡ 110min ➡ 120min.

- Um die Schlafautomatik abzubrechen und das Radio/BT-Gerät auszuschalten, drücken Sie die Taste (16), und die Schlafanzeige „SLEEP“ (3) erlischt.

EINSTELLEN DER DISPLAYHELLIGKEIT

- Die Wetterstation ist standardmäßig für eine lichtintensive Displayanzeige eingestellt.
- Um die Helligkeit zu verringern, drücken Sie die Taste (18).
- Drücken Sie die Taste ein zweites Mal, um zur hellen Anzeige zurückzukehren.

8 - WARTUNG UND REINIGUNG

- Nehmen Sie die Batterien heraus, wenn Sie das Gerät längere Zeit nicht benutzen.
- Trennen Sie das Gerät vor dem Reinigen vom Strom.
- Reinigen Sie das Gerät bei Bedarf von außen mit einem weichen Tuch.
- Keine aggressiven Reinigungsmittel oder scheuernden Schwämme verwenden.
- Niemals Alkohol zur Reinigung des Geräts verwenden.

ACHTUNG! Tauchen Sie das Gerät niemals in Wasser oder eine andere Flüssigkeit.

NASA

STAZIONE METEREOLOGICA / ALTOPARLANTE BLUETOOTH RIF: WSP1300

VERSIONE: IT

PRIMA DEL PRIMO UTILIZZO
- Disimballare l'unità e verificare che sia in buone condizioni.
- Leggere attentamente tutte le indicazioni contenute in questo manuale e seguire le istruzioni per l'uso e la sicurezza. Conservare questo manuale e mostrarlo ai potenziali utenti.

ISTRUZIONI DI SICUREZZA

- Questa unità può essere utilizzata da bambini di età pari o superiore a 8 anni e da chiunque abbia ridotte capacità fisiche, sensoriali o mentali o una mancanza di esperienza e conoscenza, a condizione che abbiano ricevuto supervisione o istruzioni su come utilizzare l'unità in modo sicuro e che comprendano i pericoli connessi.
- I bambini non devono poter giocare con il dispositivo.
- La pulizia e la manutenzione non devono essere eseguite da bambini a meno che non abbiano più di 8 anni e siano supervisionati.
- Tenere il dispositivo fuori dalla portata dei bambini di età inferiore a 8 anni.
- Non utilizzare la stazione meteorologica all'aperto.
- Non esporre l'unità a luce solare diretta, fiamme o alte temperature.
- Non esporre l'unità a gocciolamenti d'acqua o schizzi.
- Questa unità è stata progettata solo per uso domestico. Il produttore non può essere ritenuto responsabile, e la garanzia non si applica, per qualsiasi uso professionale che non sia appropriato o non conforme alle istruzioni.

UTILIZZO CON ADATTATORE

- La stazione meteorologica è progettata per funzionare con l'alimentazione locale.
- Utilizzare l'unità solo con un adattatore che abbia le specifiche definite.
- Se è necessaria una prolunga, prendere tutte le precauzioni necessarie per evitare il rischio di caduta.
- Non collegare o scollegare l'adattatore con le mani bagnate.
- L'adattatore non deve essere bloccato e deve essere facilmente accessibile durante l'uso.

INFORMAZIONI SULLA BATTERIA (BATTERIE NON FORNITE)

- Per funzionare correttamente, nel sensore devono essere inserite le batterie appropriate.
- Utilizzare solo il tipo di batterie consigliato.
- Le batterie devono essere inserite nel verso giusto.
- I terminali della batteria non devono essere in cortocircuito.
- Non mischiare batterie nuove e usate.
- Non mischiare batterie alcaline, standard (carbonio-zinco) e ricaricabili (nichel-cadmio).
- Non ricaricare le batterie né tentare di aprirle.
- Non smaltire le batterie nel fuoco.
- Sostituire tutte le batterie contemporaneamente con batterie nuove e identiche.
- Se il liquido di una batteria entra in contatto con gli occhi o la pelle, lavare immediatamente e accuratamente l'area interessata con acqua pulita e consultare un medico.
- Non esporre le batterie a calore eccessivo come luce solare, fuoco o simili.

ATTENZIONE:
RISCHIO DI SCOSSE ELETTRICHE
NON APRIRE

ATTENZIONE: Per ridurre il rischio di scosse elettriche, non aprire l'unità, non ci sono parti riparabili dall'utente all'interno. Tutte le riparazioni devono essere eseguite da una persona qualificata.

DESCRIZIONE

1 : Schermo LED
2 : Indicatore Allarme 1 / Allarme 2
3 : Indicatore snooze
4 : Orologio (ore, minuti)
5 : Data/mese/anno
6 : Giorno della settimana
7 : Radio/USB/Bluetooth
8 : Indicatore radio
9 : Indicatore USB
10 : Indicatore Bluetooth
11 : Indicatore di riproduzione USB
12 : Temperatura interna
13 : Temperatura esterna
14 : Umidità esterna
15 : Indicatore meteo
16 : Pulsante on/off + impostazione orologio
17 : Pulsante di selezione allarme AL1 e AL2 + selezione (radio, USB, Bluetooth)
18 : Pulsante snooze + regolazione dell'intensità della luce
19 : Pulsante di arresto riproduzione USB
20 : Pulsante riproduzione/pausa USB / preselezione stazioni radio / connessione sensore esterno
21 : Pulsante di ricerca in avanti della stazione FM / Titolo (USB/Bluetooth) / Impostazione orologio
22 : Pulsante di ricerca all'indietro della stazione FM / Titolo (USB/Bluetooth) / Impostazione orologio
23 : Pulsante per alzare il volume
24 : Pulsante per abbassare il volume
25 : Antenna radio
26 : Vano batteria (backup orologio)
27 : Presa adattatore CA
28 : Porta compatibile USB
29 : Altoparlanti (x2)
30 : Foro per montaggio a parete
31 : Vano batteria

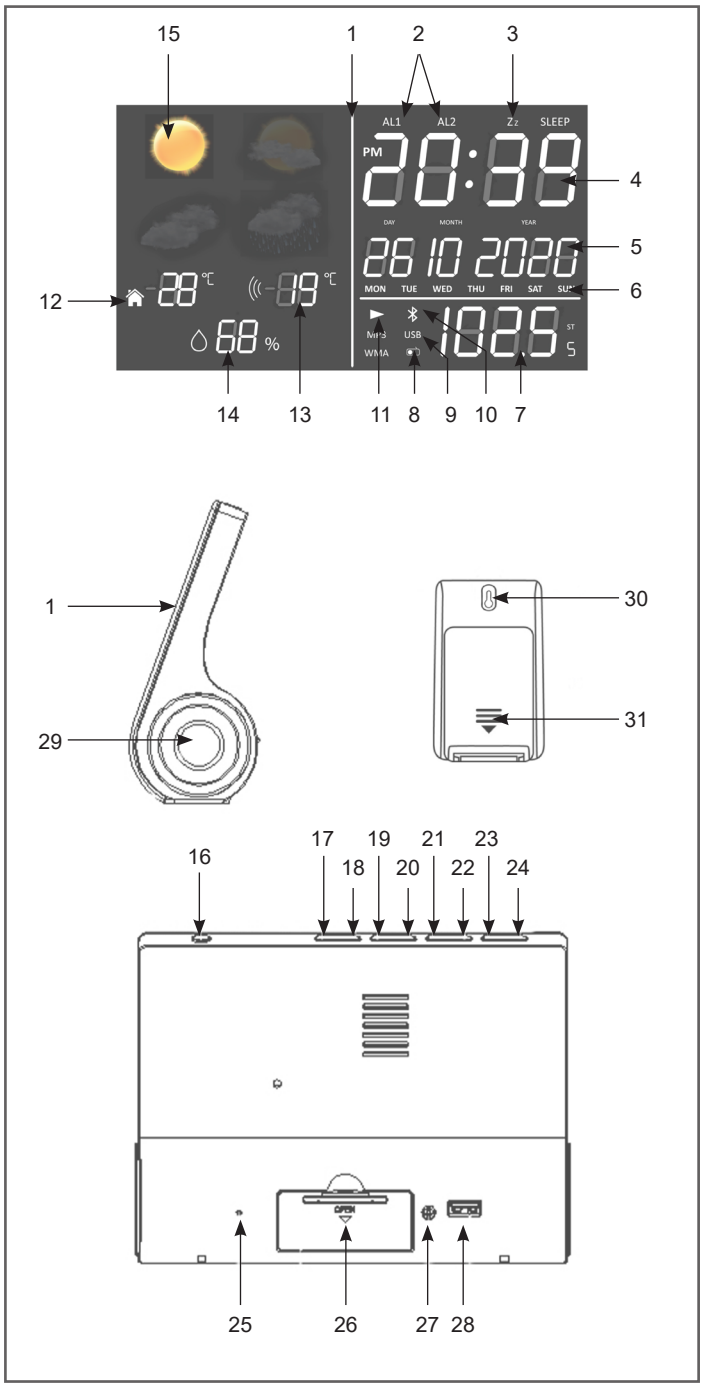

CARATTERISTICHE TECNICHE E FUNZIONI PRINCIPALI

- Visualizzazione del tempo: soleggiato, sprazzi di sole, nuvoloso, piovoso
- Visualizzazione della temperatura interna ed esterna
- Visualizzazione dell'umidità
- Visualizzazione dell'ora: 24H
- Funzione allarme: 2 allarmi
- Calendario: GG / MM / AAAA (dal 2000 al 2099), giorno della settimana
- Radio FM: frequenze da 87,5 a 108 MHz (memoria 10 stazioni)
- Potenza altoparlanti: 2x1W
- Portata massima del sensore wireless: 10 metri
- Porta compatibile: USB
- Formato audio accettato: MP3
- Connessione Bluetooth (versione: 3.0): distanza massima 10 metri
- Articoli forniti: stazione metereologica, alimentatore, 1 sensore wireless
- Dimensioni: 170 x 50 x 124 mm
- Peso: 390 g

ALIMENTATORE

ADATTATORE CA DELLA STAZIONE METEO

- Utilizzare l'adattatore CA in dotazione o un adattatore con le caratteristiche richieste nel rispetto delle normative vigenti: DC 5V ⎓ 1,5 A ; 7,5 W.
- Utilizzare l'adattatore solo all'interno, in ambienti protetti dall'umidità.
- Collegare l'adattatore CA all'apposita presa (27) sul retro dell'unità.
- Quindi collegare l'adattatore alla rete elettrica.

INSTALLAZIONE DELLE BATTERIE (CLOCK BACKUP) (batterie non incluse)

- Rimuovere il coperchio del vano batterie (26).
- Inserire 2 batterie LR03 (AAA) da 1,5 V, rispettando la polarità indicata.
- Rimettere il coperchio.

SENSORE WIRELESS (batterie non incluse)

- Aprire il coperchio del vano batterie (31) sul retro dell'unità.
- Inserire 2 batterie LR03 (AAA) da 1,5 V, rispettando la polarità indicata.
- Chiudere il coperchio.

INSTALLAZIONE/ USO

1 - UTILIZZO DELLA STAZIONE METEOROLOGICA

STAZIONE METEOROLOGICA

Posizionare la stazione meteorologica su una superficie orizzontale piana.

SENSORE

Il sensore può essere installato:

- sulla parete utilizzando una vite (non inclusa). Appendere il sensore attraverso il foro (30) sul retro.
- o orizzontalmente

Per ottenere i migliori risultati:

- Non esporre il sensore alla luce solare diretta o all'umidità.
- Non posizionare il sensore a più di 10 metri dalla stazione meteorologica.
- Ridurre al minimo gli ostacoli (porte, pareti e mobili) tra il sensore e la stazione meteorologica.
- Tenere il sensore lontano da oggetti metallici o elettronici.

TEMPERATURE E UMIDITÀ

La stazione meteorologica mostra le seguenti informazioni:

- Temperatura interna (12) misurata dalla stazione meteorologica
- Temperatura esterna (13) e umidità (14) dal sensore

NOTA: Il sensore di temperatura interna si trova sul retro dell'unità, quindi si prega di non ostruire quest'area in quanto ciò potrebbe influire sulla lettura della temperatura.

INDICATORE METEO

Quando l'unità è accesa, la stazione meteorologica mostrerà le condizioni meteorologiche sotto forma di icone:

ICONA	DESCRIZIONE
	Soleggiato
	Sprazzi di sole
	Nuvoloso
	Piovoso

COLLEGAMENTO DEL SENSORE ESTERNO ALLA STAZIONE METEOROLOGICA

Il sensore esterno si collega automaticamente dopo 1 minuto. In caso contrario, è possibile collegare manualmente i dispositivi:

- Premere il pulsante (20) per 3 secondi.
- Quando la stazione meteorologica rileva il sensore, verrà visualizzata la temperatura esterna (13).
- I dati del sensore vengono inviati automaticamente ogni 3 minuti circa.

2 - IMPOSTAZIONE DELL'ORA E DELLA DATA

- Premere il pulsante (16) per 3 secondi per accedere alla modalità di impostazione dell'ora e della data.
- Utilizzare i pulsanti (21) e (22) per regolare i valori. Tenere premuti i pulsanti per velocizzare lo scorrimento.
- Il giorno della settimana viene visualizzato automaticamente (6).
- Se i pulsanti non vengono premuti, l'unità torna alla visualizzazione normale dopo 15 secondi.

3 - IMPOSTAZIONE DELL'ALLARME

IMPOSTAZIONE E ATTIVAZIONE DELL'ALLARME

- Premere il pulsante (17). Sullo schermo appare il simbolo «AL1».
- Utilizzare i pulsanti (21) e (22) per impostare l'ora dell'allarme. Premere il pulsante (17) per confermare. La cifra dei minuti lampeggia.
- Utilizzare i pulsanti (21) e (22) per impostare i minuti dell'allarme. Premere il pulsante (17) per confermare.
- Selezionare la modalità di allarme (bip/radio/USB) utilizzando i pulsanti (21) e (22)

● Allarme bip: sullo schermo appare il simbolo «bP».
● Allarme radio: la frequenza viene visualizzata sullo schermo. L'allarme attiverà l'ultima stazione ascoltata.
● Sullo schermo viene visualizzato il simbolo USB. Questa modalità di attivazione è valida solo se è stato inserito un dispositivo USB nella porta USB (28).

- Il simbolo «AL2» appare sullo schermo e lampeggia.
- Procedere nello stesso modo dell'allarme 1.
- Per selezionare uno dei due allarmi, premere il pulsante (17) in modalità standby (schermo con visualizzazione dell'ora). Sullo schermo verranno visualizzati consecutivamente i simboli «AL1», «AL2» e poi 2.
- Premere nuovamente il pulsante (17) per disattivare gli allarmi (non viene visualizzato nessun simbolo).

SPEGNERE L'ALLARME

L'allarme suonerà all'ora programmata. Per interrompere l'allarme, premere il pulsante (16). Suonerà di nuovo il giorno successivo alla stessa ora.

FUNZIONE SNOOZE

- Quando suona la sveglia, premere il pulsante (18): il simbolo Z^Z lampeggia.
- L'allarme suonerà di nuovo dopo 9 minuti.
- La funzione snooze è attiva finché il simbolo lampeggia sul display.
- Per annullare la funzione snooze, premere il pulsante (18).

4 - MODALITÀ RADIO

SELEZIONE STAZIONI
- Estendere il cavo dell'antenna (25) per una migliore ricezione delle stazioni FM.
- Premere il pulsante (16) finché la frequenza radio non viene visualizzata sullo schermo LED (7).
- Per selezionare manualmente una stazione radio, premere il pulsante (21) o (22) fino a visualizzare la frequenza della stazione.
- Per avviare una ricerca automatica della stazione, tenere premuto il pulsante (21) o (22) finché la frequenza non inizia a scorrere. La ricerca si interrompe quando viene trovata una stazione radio.
- La ricerca automatica può essere interrotta premendo il pulsante (21) o (22).

SALVATAGGIO DELLA STAZIONE
- Per selezionare una stazione radio, premere il pulsante (21) o (22) fino a visualizzare la frequenza della stazione.
- Premere il pulsante (19). Verrà visualizzato P01.
- Per selezionare una stazione salvata, premere il pulsante (21) o (22).
- Premere nuovamente il pulsante (19) per confermare l'impostazione, il numero di salvataggio smette di lampeggiare.
- Procedere come sopra per salvare altre stazioni radio. È possibile configurare fino a 10 stazioni radio.

ASCOLTARE UNA STAZIONE SALVATA
- Se si preme il pulsante (13), viene visualizzata l'ultima frequenza radio.
- Premere il pulsante (6) e quindi il pulsante (9) o (10) per selezionare un salvataggio (da P01 a P10)

5 - MODALITÀ BLUETOOTH

NOTIZIE
- La portata operativa tra questo dispositivo e un dispositivo Bluetooth è di circa 10 metri.
- Prima di collegare un dispositivo Bluetooth a questa unità, familiarizzare con le funzionalità Bluetooth di quel dispositivo.
- La compatibilità con tutti i dispositivi Bluetooth non è garantita.
- Qualsiasi ostacolo tra questo dispositivo e un dispositivo Bluetooth può ridurre la portata operativa.
- Tenere il dispositivo lontano da altri dispositivi elettronici per evitare interferenze.

ATTIVAZIONE BLUETOOTH
- Premere successivamente il pulsante (16) per accendere il dispositivo e (17) selezionare la funzione Bluetooth, il simbolo (bt) lampeggerà (10).
- Avviare la ricerca del profilo Bluetooth dal dispositivo audio sorgente.
- Selezionare il profilo SWB254 per sincronizzare i due dispositivi (il simbolo Bluetooth (10) non lampeggia più).
- Riproduzione di musica dal dispositivo audio sorgente.
- Premere il pulsante (20) per mettere in pausa. Premere nuovamente per riprendere la riproduzione.
- Premere il pulsante (21) per passare alla traccia successiva.
- Premere il pulsante (22) una volta per tornare all'inizio della traccia corrente, due volte per tornare alla traccia precedente.

REGOLARE IL VOLUME AL LIVELLO DI ASCOLTO CORRETTO
Quindi regolare il volume con i pulsanti +/- (23 e 24).

DISCONNETTERE IL BLUETOOTH
Premere il pulsante (16) per spegnere l'unità e scollegare il dispositivo Bluetooth.

NOTA: Il dispositivo non può ricevere musica da due dispositivi audio Bluetooth contemporaneamente. È necessario prima scollegare la funzione Bluetooth dal dispositivo associato e quindi cercare nuovamente il dispositivo Bluetooth da sincronizzare.

6 - MODALITÀ USB

RIPRODUZIONE DA CONNESSIONE USB

Questa unità può essere collegata a una sorgente audio esterna utilizzando la connessione USB (solo chiavetta USB).

- Premere il pulsante (16) e quindi il pulsante (17) finché lo schermo non mostra: USB (9).
- Collegare un dispositivo USB (chiavetta USB) alla porta USB (28). La riproduzione si avvia automaticamente, l'indicatore (11) si illumina.
- Premere il pulsante (20) per mettere in pausa. Premere nuovamente per riprendere la riproduzione.
- Premere il pulsante (21) per passare alla traccia successiva.
- Premere il pulsante (22) una volta per tornare all'inizio della traccia corrente, due volte per tornare alla traccia precedente.
- Per interrompere la riproduzione, premere il pulsante (19).

RICARICA DI UN DISPOSITIVO MOBILE CON LA CONNESSIONE USB

Per ottimizzare la ricarica, non spegnere la stazione meteorologica.

- Collegare il cavo originale del dispositivo mobile alla porta USB (28).
- Collegare il cavo originale al dispositivo mobile.
- Il dispositivo mobile inizia a caricarsi immediatamente.
- Scollegare il dispositivo mobile una volta che è completamente carico.

7 - USO AVANZATO

FUNZIONE DI SOSPENSIONE (SLEEP)

- Premere il pulsante (16) per selezionare una stazione radio o una periferica Bluetooth.
- Premere il pulsante (18) per 3 secondi per attivare la funzione di sospensione.
- Premere successivamente il pulsante (18) per selezionare un tempo di sospensione automatico

10 min → 20 min → 30 min → 40 min → 50 min → 60 min → 70 min →
80 min → 90 min → 100 min → 110 min → 120 min.

- Per annullare la sospensione automatica e spegnere la periferica radio/BT, premere il pulsante (16) e l'indicatore di sospensione (3) scompare.

REGOLAZIONE DELL'INTENSITÀ DELLA LUCE

- Per impostazione predefinita, l'intensità della visualizzazione della stazione meteorologica è impostata su alta.
- Per diminuire l'intensità della luce, premere il pulsante (18).
- Premere una seconda volta per tornare a un'intensità elevata.

8 - MANUTENZIONE E PULIZIA

- Rimuovere le batterie quando non vengono utilizzate per un lungo periodo.
- Scollegare l'unità prima di pulirla.
- Se necessario, pulire l'esterno dell'unità con un panno morbido.
- Non utilizzare detergenti aggressivi o spugne abrasive.
- Non usare mai alcol per pulire l'unità.

ATTENZIONE: Non immergere mai l'unità in acqua o altri liquidi.

INFORMATION ON SYMBOLS

CE	Notice of compliance for the European Union : products bearing the CE mark comply with the applicable European directives and associated harmonised European standards.
FC	This device complies with part 15 of the FCC Rules. Operation is subject to the following two conditions: (1) This device may not cause harmful interference, (2) this device must accept any interference received, including interference that may cause undesired operation. NOTE: This equipment has been tested and found to comply with the limits for a Class B digital device, pursuant to part 15 of the FCC Rules. These limits are designed to provide reasonable protection against harmful interference in a residential installation. This equipment generates, uses and can radiate radio frequency energy and, if not installed and used in accordance with the instructions, may cause harmful interference to radio communications. However, there is no guarantee that interference will not occur in a particular installation. If this equipment does cause harmful interference to radio or television reception, which can be determined by turning the equipment off and on, the user is encouraged to try to correct the interference by one or more of the following measures: - Reorient or relocate the receiving antenna. - Increase the separation between the equipment and receiver. - Connect the equipment into an outlet on a circuit different from that to which the receiver is connected. - Consult the dealer or an experienced radio/TV technician for help. Warning: Changes or modifications not expressly approved by the party responsible for compliance could void the user's authority to operate the equipment.
UK CA	Disposal of waste equipment by users in the European Union : this symbol means that according to local laws and regulations, it is prohibited to dispose of this product with household waste. Instead, it is your responsibility to protect the environment and human health by handing over your used device to a designated collection point for the recycling of waste electrical and electronic equipment. For more information about where you can drop off your waste equipment for recycling, please contact your local city office, your household waste disposal service or the shop where you purchased the product.

FURTHER INFORMATION

1 year limited warranty / Garantie limitée un an / 1 Jahr eingeschränkte Garantie / Garantía limitada de 1 año / Garanzia limitada di 1 anno / Garantia limitada de 1 ano / 1 jaar beperkte garantie / Roczna ograniczona gwarancja / 1 év korlátozott garancia / Omezená záruka 1 rok / 1 год ограниченной гарантии / 1 års begrenset garanti / 1 års begränsad garanti / 1 års begrænset garanti / 1 vuoden rajoitettu takuu / 1 árs takmörkuð ábyrgð

Made in China

After sales service / service après vente / Kundendienst / servicio postventa / servizio post vendita / serviço pós venda / dienst na verkoop / serwis posprzedażowy / értékesítés utáni szolgáltatás / poprodejní servis / послепродажное обслуживание / Kundeservice / Service efter försäljning / Eftersalgsservice / Myynnin jälkeinen palvelu / Þjónusta eftir sölu :
@ : aftersaleservice@gtcompany.fr - Tél. : + 33 (0) 1.85.49.10.26

Product manufactured for and distributed by :
GT COMPANY FR - 5 rue de la Galmy - 77700 CHESSY - FRANCE
GT COMPANY UK LTD - 11 Old Jewry - EC2R 8DU LONDON - UNITED KINGDOM
GT Company USA : 1251 avenue of the Americas, fl.3, 10020 New York USA
+33 (0) 1.61.10.09.25 - www.gtcompany.fr

NASA space program imagery: Source - International Space Archives LLC. NASA does not design, manufacture, distribute or endorse GT Company weather stations nor provide warranty support of GT Company weather stations. For service, support and warranty information on this product, contact the distributor or GT Company.