BED BATH & BEYOND®

SKU# 69680544
UPC# 444800415624
Item# 3142801

Simply Essential.™

Wireless Charging Bunk Shelf
Assembly Instructions

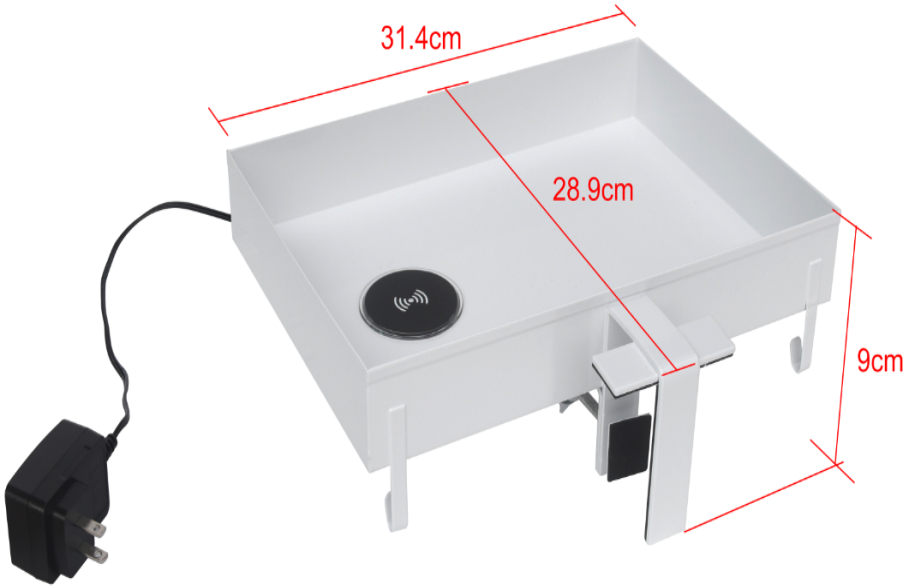

Tablette de chargement sans fil
Instructions de Montage

Repisa para carga inalámbrica
Instrucciones de Montaje

SKU# 69680544/ ITEM# 3142801
Wireless Charging Bunk Shelf
Tablette de chargement sans fil
Repisa para carga inalámbrica

BUNK SHELF/ TABLETTE/ REPISA PARA

STEP 1: Affix the clamp to your ideal position of the bed frame.
ÉTAPE 1: Fixez la pince à votre position idéale du cadre de lit.
PASO 1: Fije la abrazadera a su posición ideal del marco de la cama.

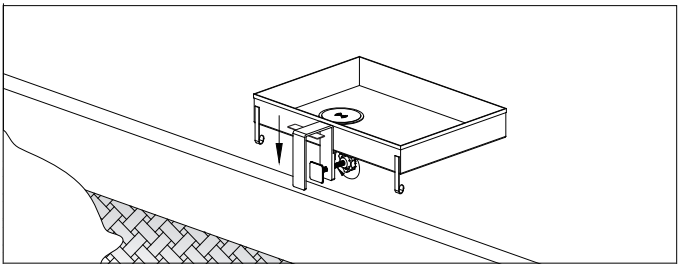

STEP 2: Adjust the rotary knob to tighten the clamp.
ÉTAPE 2: Ajustez le bouton rotatif pour serrer la pince.
PASO 2: Ajuste la perilla giratoria para apretar la abrazadera.

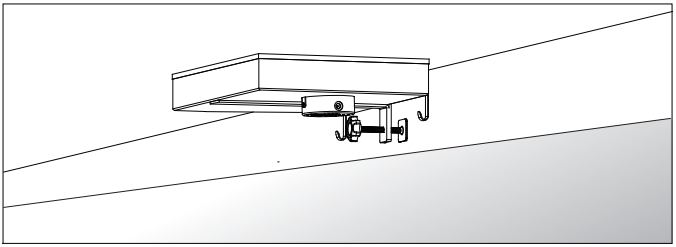

- This product is for household use only.
- This product is to be mounted to the bed frame.
- Maximum loading capacity: 20 lbs

- Ce produit est destiné à un usage domestique uniquement.
- Ce produit doit être monté sur le cadre du lit.
- Capacité de chargement maximale: 20 lb

- Este producto es solo para uso doméstico.
- Este producto se debe montar en el marco de la cama.
- Capacidad máxima de carga: 20 lbs

WIRELESS CHARGING/ CHARGEMENT SANS FIL/ CARGA INALAMBRICA

Supports/ Les soutiens/ Apoya:
iPhone 11 Pro Max | 11 Pro | 11 | Xs Max | Xs | X | XR | 8 Plus | 8
Samsung Galaxy S20 | S10+ | S10 | S10e | S9+| S9 | S8+ | S8 | Note 10 | Note 9 | Note 8
and other Qi enabled devices/ et autres appareils compatibles Qi/ y otros dispositivos habilitados para Qi

Specification input/ Entrée de spécification/ Entrada de especificación: DC 5V 2.4A
Wireless charging output/ Sortie de charge sans fil/ Salida de carga inalámbrica: 5V 1A
Charging distance/ Distance de charge/ Distancia de carga: 1 ~ 5 mm

Connect the AC adapter to DC jack on the wireless charger, and plug into outlet.

Connectez l'adaptateur secteur à la prise CC du chargeur sans fil et branchez-le dans la prise.

Conecte el adaptador de CA a la toma de CC del cargador inalámbrico y enchúfelo a la toma de corriente.

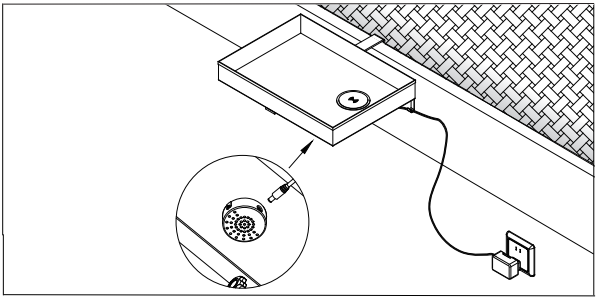

Place Qi compatible device face up on the charging pad. Charging status will be indicated as per below:

- Solid blue light: Device is charging. Light will shut off 10 seconds after charging starts.
- Blinking blue light: Device is not charging. Reposition device.
- Blinking purple light: Foreign object on the charging pad. Please remove before charging.

Placez l'appareil compatible Qi face vers le haut sur le chargeur. Le statut de charge sera indiqué comme suit:

- Lumière bleue fixe: L'appareil est en charge. La lumière s'éteindra 10 secondes après le début du chargement.
- Voyant bleu clignotant: L'appareil ne se charge pas. Dispositif de repositionnement.
- Lumière violette clignotante: Corps étranger sur le chargeur. Veuillez retirer avant de charger.

Coloque el dispositivo compatible con Qi boca arriba en la plataforma de carga. El estado de carga se indicará de la siguiente manera:

- Luz azul fija: El dispositivo se está cargando. La luz se apagará 10 segundos después de que comience la carga.
- Luz azul intermitente: El dispositivo no se está cargando. Dispositivo de reposición.
- Luz púrpura intermitente: Objeto extraño en la plataforma de carga. Retire antes de cargar.

CAUTION: Remove any metal protective case before charging your phone. Do not place magnetic or metal objects on charger during charging. Qi compatible phones with metallic looking finishes will charge normally.

ATTENTION: Retirez tout étui de protection métallique avant de charger votre téléphone. Ne placez pas d'objets magnétiques ou métalliques sur le chargeur pendant la charge. Les téléphones compatibles Qi avec des finitions d'aspect métallique se chargeront normalement.

PRECAUCIÓN: Retire cualquier funda protectora de metal antes de cargar su teléfono. No coloque objetos magnéticos o metálicos sobre el cargador durante la carga. Los teléfonos compatibles con Qi con acabados de aspecto metálico se cargarán normalmente.

FCC INFORMATION/ FCC INFORMATION/ INFORMACIÓN DE LA FCC

This device complies with Part 15 of the FCC Rules. Operation is subject to the following two conditions: (1) This device may not cause harmful interference, and (2) this device must accept any interference received, including interference that may cause undesired operation.

Caution: Changes or modifications not expressly approved by the party responsible for compliance could void the user's authority to operate equipment.

Note: This equipment has been tested and found to comply with the limits for a Class B digital device, pursuant to Part 15 of the FCC Rules. These limits are designed to provide reasonable protection against harmful interference in a residential installation. This equipment generates, uses and can radiate radio frequency energy and, if not installed and used in accordance with the instructions, may cause harmful interference to radio communications. However, there is no guarantee that interference will not occur in particular installation. If this equipment does cause harmfil interference to radio or television reception, which can be determined by turning the equipment off and on, the user is encouraged to try to correct the interference by one or more of the following measures:

- Reorient or relocate the receiving antenna.
- Increase the separation between the equipment and receiver.
- Connect the equipment into an outlet on a circuit different from that to which the receiver is connected.
- Consult the dealer or an experienced radio/TV technician for help.

CAN ICES-3(B)/ NMB-3(B)

Cet appareil est conforme à la partie 15 des règles de la FCC. Son fonctionnement est soumis aux deux conditions suivantes: (1) Cet appareil ne doit pas provoquer d'interférences nuisibles et (2) cet appareil doit accepter toute interférence reçue, y compris les interférences susceptibles de provoquer un fonctionnement indésirable.

Attention: Les changements ou modifications non expressément approuvés par la partie responsable de la conformité peuvent annuler le droit de l'utilisateur à utiliser l'équipement.

Remarque: Cet équipement a été testé et déclaré conforme aux limites d'un appareil numérique de classe B, conformément à la partie 15 des règles de la FCC. Ces limites sont conçues pour fournir une protection raisonnable contre les interférences nuisibles dans une installation résidentielle. Cet équipement génère, utilise et peut émettre de l'énergie radiofréquence et, s'il n'est pas installé et utilisé conformément aux instructions, peut provoquer des interférences nuisibles aux communications radio. Cependant, il n'y a aucune garantie que des interférences ne se produiront pas dans une installation particulière. Si cet équipement cause des interférences nuisibles à la réception de la radio ou de la télévision, ce qui peut être déterminé en éteignant et en rallumant l'équipement, l'utilisateur est encouragé à essayer de corriger les interférences par une ou plusieurs des mesures suivantes:

- Réorientez ou déplacez l'antenne de réception.
- Augmentez la distance entre l'équipement et le récepteur.
- Connectez l'équipement à une prise sur un circuit différent de celui auquel le récepteur est connecté.
- Consultez le revendeur ou un technicien radio / TV expérimenté pour obtenir de l'aide.

CAN ICES-3(B)/ NMB-3(B)

Este dispositivo cumple con la Parte 15 de las Reglas de la FCC. El funcionamiento está sujeto a las dos condiciones siguientes: (1) este dispositivo no puede causar interferencias perjudiciales y (2) este dispositivo debe aceptar cualquier interferencia recibida, incluidas las interferencias que pueden causar un funcionamiento no deseado.

Precaución: los cambios o modificaciones no aprobados expresamente por la parte responsable del cumplimiento pueden anular la autoridad del usuario para operar el equipo.

Nota: Este equipo ha sido probado y cumple con los límites para un dispositivo digital de Clase B, de conformidad con la Parte 15 de las Reglas de la FCC. Estos límites están diseñados para proporcionar una protección razonable contra interferencias perjudiciales en una instalación residencial. Este equipo genera, usa y puede irradiar energía de radiofrecuencia y, si no se instala y usa de acuerdo con las instrucciones, puede causar interferencias dañinas en las comunicaciones por radio. Sin embargo, no hay garantía de que no se produzcan interferencias en una instalación particular. Si este equipo causa interferencia dañina en la recepción de radio o televisión, lo cual se puede determinar encendiendo y apagando el equipo, se recomienda al usuario que intente corregir la interferencia mediante una o más de las siguientes medidas:

- Reorientar o reubicar la antena receptora.
- Aumente la separación entre el equipo y el receptor.
- Conecte el equipo a una toma de corriente en un circuito diferente al que está conectado el receptor.
- Consulte al distribuidor oa un técnico experimentado de radio / TV para obtener ayuda.

CAN ICES-3(B)/ NMB-3(B)

Wireless charger manufacturer/ Fabricant de chargeur sans fil/ Fabricante de cargador inalámbrico: Yulin Tech Co., Ltd.

Adapter manufacurer/ Fabricant de l'adaptateur/ Fabricante del adaptador: Dongguan Jingcheng Electronic Technology Co., Ltd.

Produced and assembled by/ Produit et assemblé par/ Producido y ensamblado por: Dongguan Jiufeng Metal and Plastic Manufacturing Ltd.

MADE EXCLUSIVELY FOR
BED BATH & BEYOND®
650 LIBERTY AVENUE, UNION, NJ 07083
© BED BATH & BEYOND INC. AND ITS SUBSIDIARIES
www.bedbathandbeyond.com
www.bedbathandbeyond.ca
IMPORTADORA BBBMEX S. DE R.L. DE C.V.
BLVD. MANUEL AVILA CAMACHO No. 3228
COL. BOULEVARES, NAUCALPAN DE JUÁREZ
ESTADO DE MÉXICO C.P. 53140 MÉXICO
R.F.C. IBB-060425-DI8
55-5321-3000

MADE IN CHINA / FABRIQUÉ EN CHINE / HECHO EN CHINA

SAVE THESE INSTRUCTIONS/ CONSERVEZ CES INSTRUCTIONS/ GUARDA ESTAS INSTRUCCIONES

Customer service/ Service Clients/ Servicio al Cliente 1-800-266-6000

The device has been evaluated to meet general RF exposure requirement.
To maintain compliance with FCC’s RF exposure guidelines, this equipment should be installed and operated with a minimum distance of 12cm between the radiator and your body.

The device has been evaluated to meet general RF exposure requirement.
To maintain compliance with RSS-102 — Radio Frequency (RF) Exposure guidelines, this equipment shouldbe installed and operated with a minimum distance of 12cm between the radiator and your body.
le dispositif de a été évalué à répondre général rf exposition exigence.
pourmaintenir laconformité avec les directives d'exposition du
RSS-102-Radio Fréquence (RF). ce matériel doitêtreinstallé et exploité à une distance minimale de 12 cm entre le radiateur et votre corps.