Winees

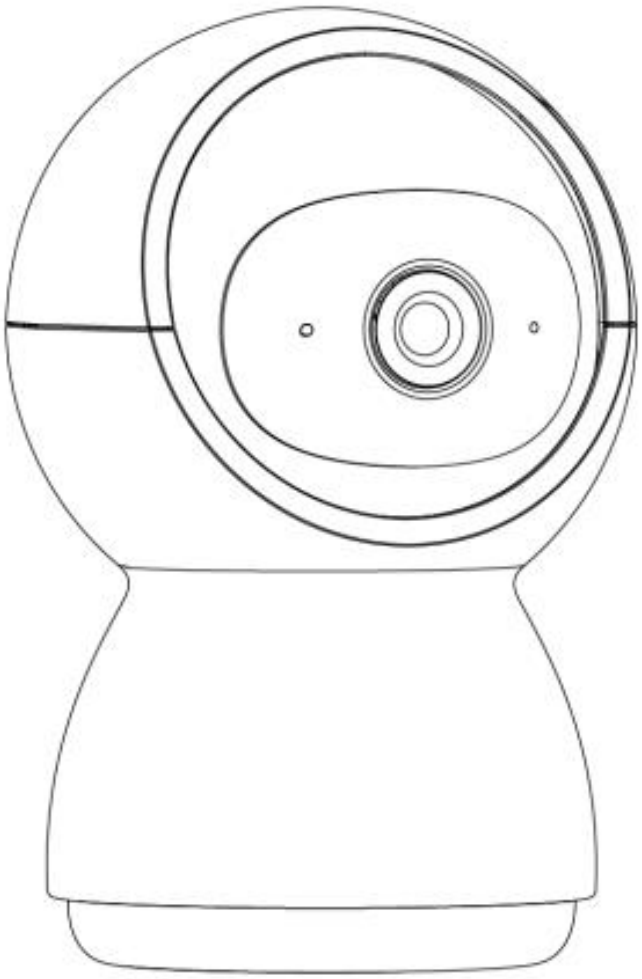

Winees M2X Indoor PTZ Cam

Model WP2700 (NA)
Model WP2700 (EU)
Model WP2700 (J P)
Model WP2700 (UK)

Cautions

To avoid personal injury and/or possible product damage, the following cautions must be followed:

1. Please use the provided adapter instead of others in case of any damage to the product.

2. Keep out of reach of children. This product contains small magnets and other small parts, which can cause choking or injury if ingested.

3. To prevent early failure, the camera should only be installed in operating environments ranging between -20°C ~ 50°C(-4°F ~ 122°F).

4. Do not install

- close to heat source

- near the metal objects and mirrors that cause radio signal attenuation or shading.

5. Do not disassemble or reinstall the camera, otherwise it may cause security risks.

6. Unplug the power cord before cleaning. Do not clean the camera with any liquids, spray cleaner or wet cloth.

7. The slot and opening are used for ventilation, not allowed to be blocked or covered.

8. This product only can be connected to 2.4G WIFI.

Package Contents

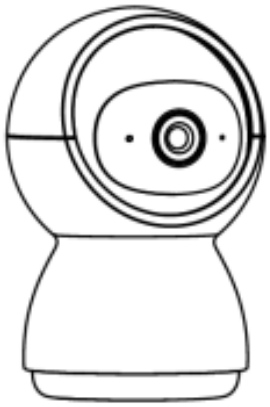

Camera

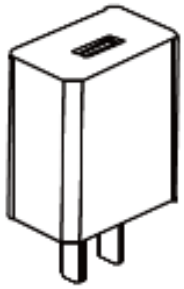

Power Adaptor

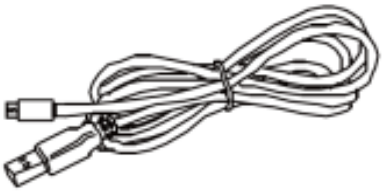

USB Cable

Bracket

Screws

Manual

Description

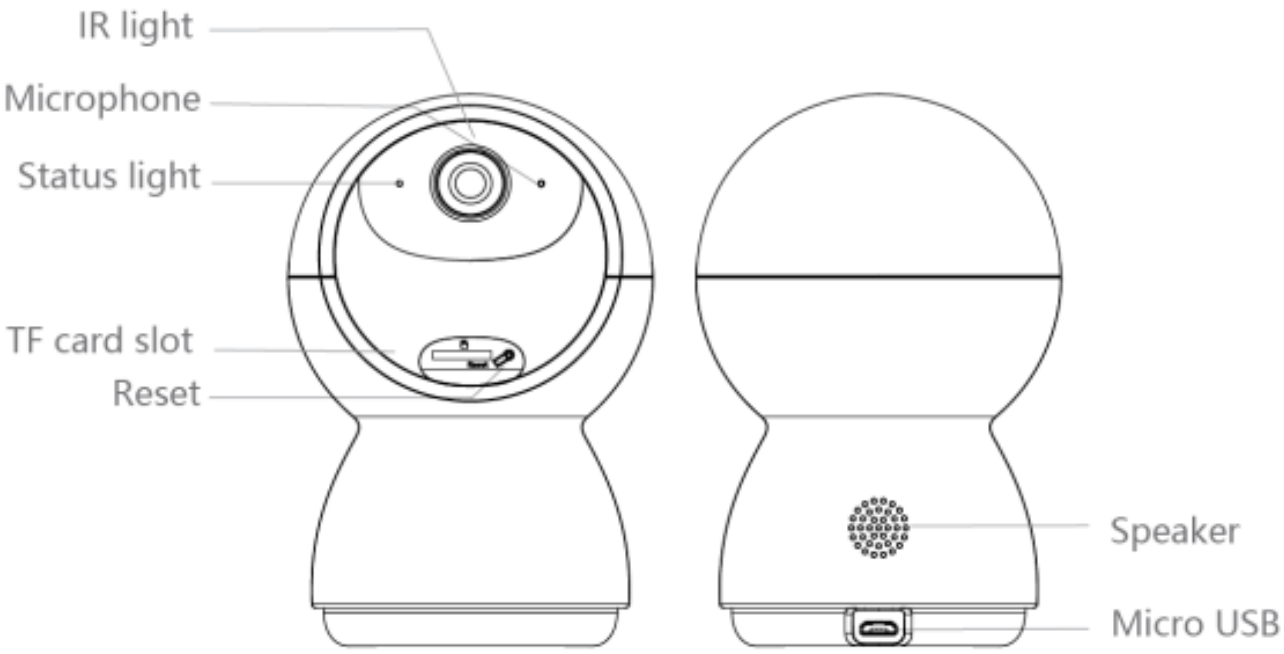

Power	DC 5V/1A
Status light	• Blinking red light: wait for network connection (slow)connecting the network (fast) • Solid blue light on: camera is working correctly • Solid red light on: camera is malfunctional
Microphone	Capture sound for your video
SD card slot	Support local SD Card storage (Max.128 GB)
Reset	Press and hold for 5 seconds to reset the camera (if you have modified settings, they will return to factory defaults)

Installation

1. Put the camera on a flat surface.

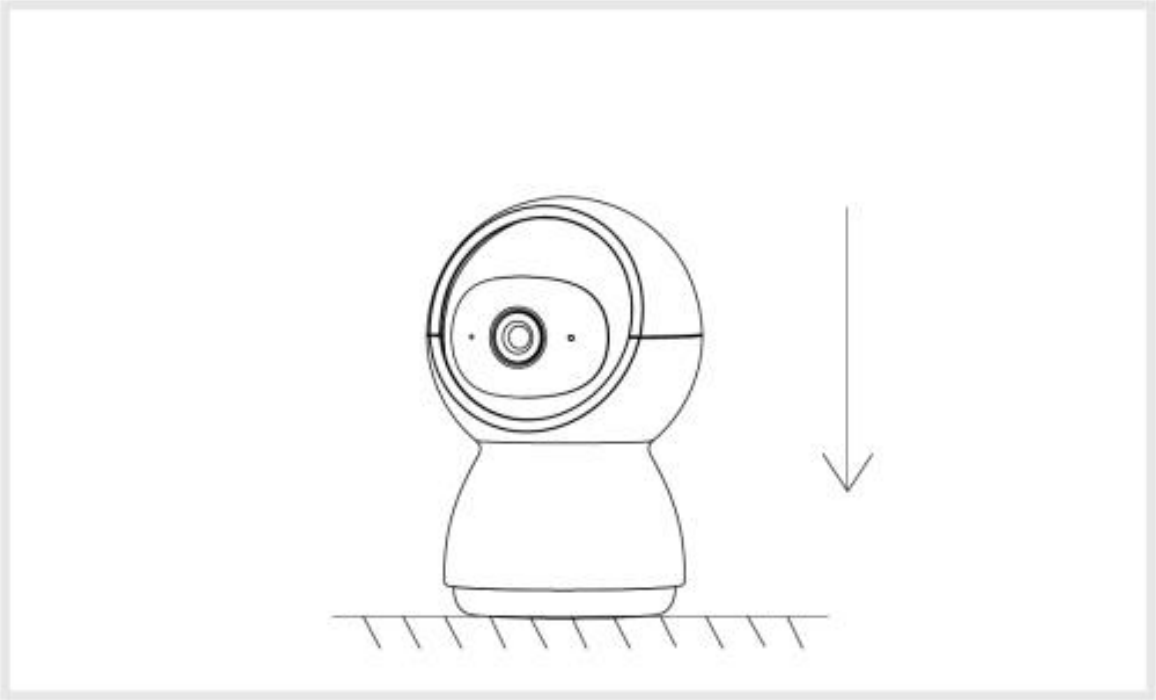

2 . Use the included mounting bracket to fix the camera to a clean surface.

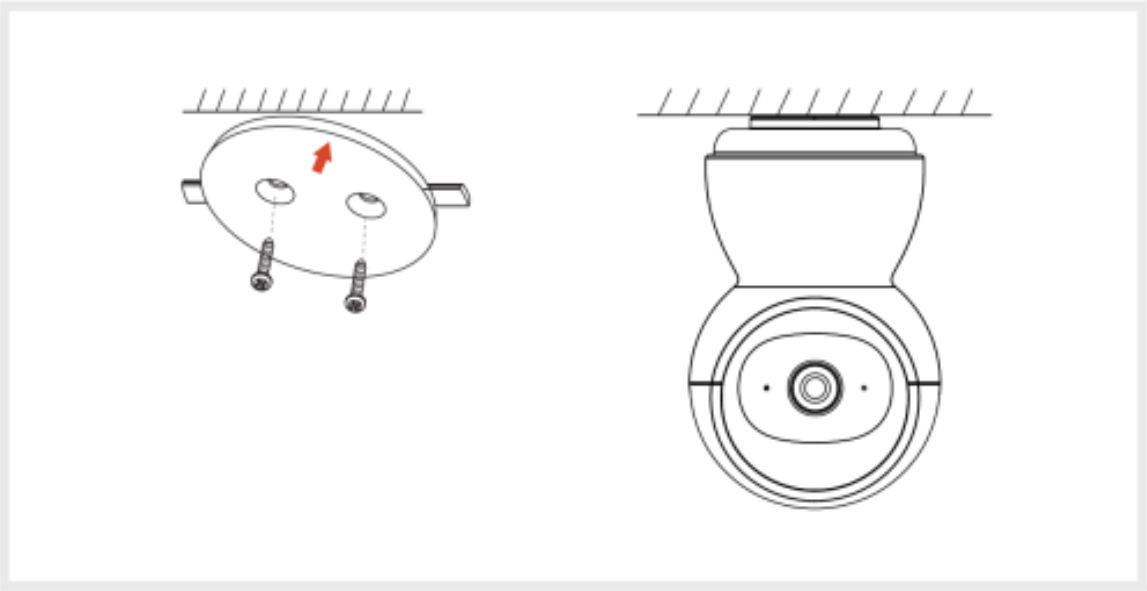

Connection

1. Scan the QR code below to download the CloudEdge APP from App store or Google Play.

Or search for “CloudEdge” in App Store or Google Play.

2. Log in the CloudEdge, select "Add Device", and add the smart camera to the App according to the screen tips(Make the smart camera close to the router when configuring).

NOTE: If you need to re-select the WiFi network, please press and hold the "RESET" button for 5 seconds, the device will restart, and the indicator will be flashing red.

3. Place the Winees M2X PTZ Cam in the area where you plan to install to test the video quality, ensure that the camera can work normally after the final installation.

Functions

Pan/Tilt

Rotate your camera by sliding on your smartphone, providing you with a good vision.

Video flip

Flip your video stream up or down for maximum flexibility.

Full color vision

With white light, the captured pictures and videos of motion detection are colorful which can provide you a better vision.

Motion detection

Support smart motion detection. The camera will detect movements, and then send you push notifications and app alerts.

Record

Support 24H continuous recording with high capacity SD storage or Cloud storage.

Day & Night

Never miss a moment, even in complete darkness, with powerful night-vision technology.

Daytime

Night

FCC Statement

This device complies with Part 15 of the FCC Rules.
Operation is subject to the following two conditions:

(1) This device may not cause harmful interference.

(2) This device must accept any interference received, including interference that may cause undesired operation.

Note: The grantee is not responsible for any changes or modifications not expressly approved by the party responsible for compliance. Such modifications could void the user's authority to operate the equipment.

Note: This equipment has been tested and found to comply with the limits for a Class B digital device, pursuant to part 15 of the FCC Rules. These limits are designed to provide reasonable protection against harmful interference in a residential installation.
This equipment generates uses and can radiate radio frequency energy and, if not installed and used in accordance with the instructions, may
cause harmful interference to radio communications. However, there is no guarantee that interference will not occur in a particular installation. If this equipment does cause harmful interference to radio or television reception, which can be determined by turning the equipment off and on, the user is encouraged to try to correct the interference by one or more of the following measures:

- Reorient or relocate the receiving antenna.

- Increase the separation between the equipment and receiver.

- Connect the equipment into an outlet on a circuit different from that to which the receiver is connected.

- Consult the dealer or an experienced radio/TV technician for help.

RF Exposure Statement

This equipment complies with FCC radiation exposure limits set forth for an uncontrolled environment. This equipment should be installed and operated with minimum distance of 20 cm between the radiator and your body.

ISED Statement

This device contains licence-exempt transmitter(s)/receiver(s) that comply with Innovation, Science and Economic Development Canada's licence-exempt RSS(s). Operation is subject to the following two conditions:
1.This device may not cause interference.
2.This device must accept any interference, including interference that may cause undesired operation of the device.
L'émetteur/récepteur exempt de licence contenu dans le présent appareil est conforme aux CNR d'Innovation, Sciences et Développement économique Canada applicables aux appareils radio exempts de licence.
L'exploitation est autorisée aux deux conditions suivantes :
1. L'appareil ne doit pas produire de brouillage;
2. L'appareil doit accepter tout brouillage radioélectrique subi, même si le brouillage est susceptible d'en compromettre le fonctionnement.
This equipment complies with ISED RSS-102 radiation exposure limits set forth for an uncontrolled environment.
This equipment should be installed and operated with a minimum distance of 20cm between the radiator and any part of your body.
Pour se conformer aux exigences de conformité CNR 102 RF exposition, une distance de séparation d'au moins 20 cm doit être maintenue entre l'antenne de cet appareil ettoutes les personnes.

Contact us

Linkzone Technology Co., Limited
Room 510, 5/F, Wayson Commercial Building, 28 Connaught Road West, Sheung Wan, Hong Kong, China
Phone: 1-855-334-9800
Website: www.iwinees.com
Email: support@iwinees.com
Made in China

Winees

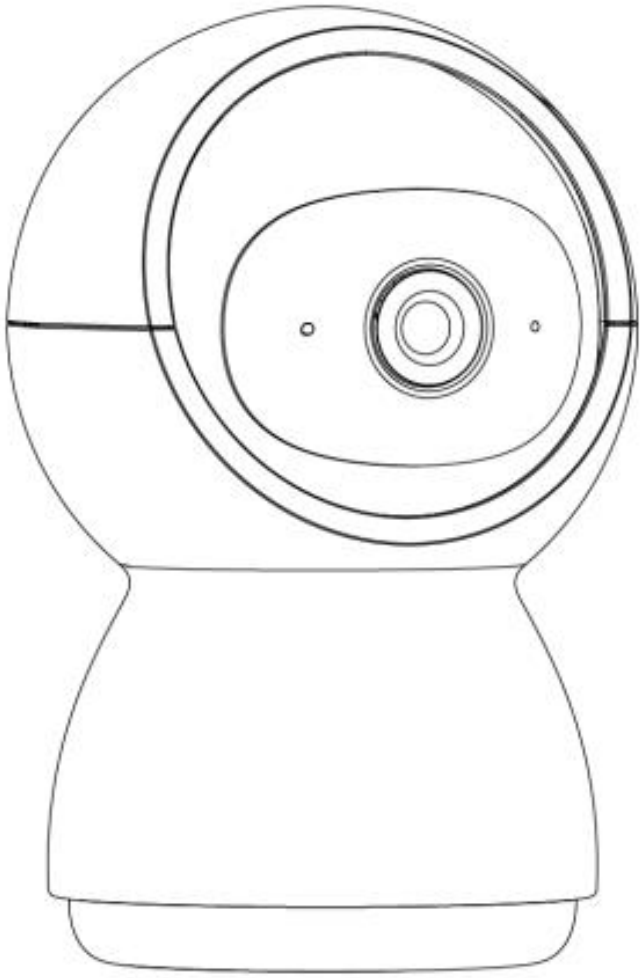

Winees M2X PTZ Innen Kamera

Model WP2700 (NA)
Model WP2700 (EU)
Model WP2700 (J P)
Model WP2700 (UK)

Vorsichtsmaßnahme

Um Verletzungen und/oder mögliche Produktschäden zu vermeiden, müssen die folgenden Vorsichtsmaßnahmen befolgt werden:

1. Bitte verwenden Sie stattdessen den mitgelieferten Adapter andere im Falle einer Beschädigung des Produkts.

2. Außerhalb der Reichweite von Kindern aufbewahren. Dieses Produkt enthält kleine Magnete und andere Kleinteile, die verursachen können Verschlucken oder Verletzungen bei Verschlucken.

3. Um einen vorzeitigen Ausfall zu verhindern, sollte die Kamera nur sein installiert in Betriebsumgebungen zwischen

-20 °C ~ 50 °C (-4 °F ~ 122 °F).

4. Nicht installieren

- in der Nähe einer Wärmequelle

- in der Nähe von Metallgegenständen und Spiegeln, die eine Dämpfung oder Abschattung des Funksignals verursachen.

5. Bauen Sie die Kamera andernfalls nicht auseinander und installieren Sie sie nicht neu Dies kann Sicherheitsrisiken verursachen.

6. Ziehen Sie vor der Reinigung das Netzkabel ab. Nicht säubern die Kamera mit Flüssigkeiten, Sprühreiniger oder einem feuchten Tuch.

7. Der Schlitz und die Öffnung dienen der Belüftung, nicht darf gesperrt oder abgedeckt werden.

8. Dieses Produkt kann nur mit 2,4 G WIFI verbunden werden.

Inhalt der Packung

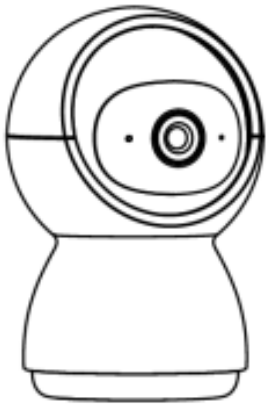

Kamera

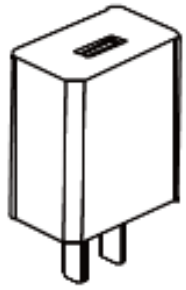

Netzadapter

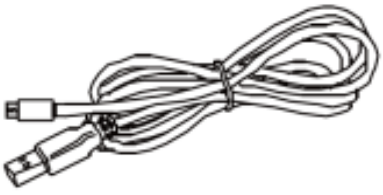

USB-Kabel

Halterung

Schraubenpaket

Handbuch

Beschreibung

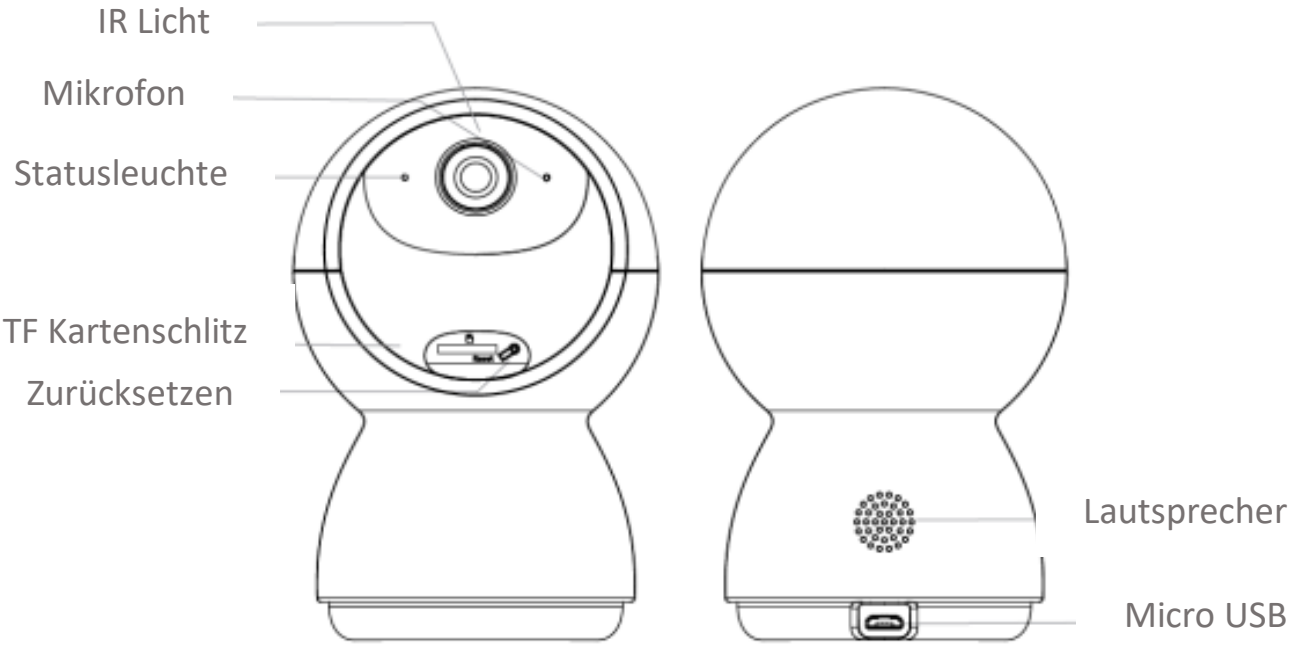

Leistung	DC5V/1A
Statuslicht	• Blinkendes rotes Licht: Warten auf Netzwerkverbindung (langsam) Verbinden des Netzwerks (schnell) • Dauerhaft blaues Licht an: Kamera funktioniert ordnungsgemäß • Dauerhaft rotes Licht an: Kamera funktioniert nicht
Mikrofon	Nehmen Sie Ton für Ihr Video auf
TF-Kartensteckplatz	Unterstützt lokalen TF-Kartenspeicher (Max. 128 GB)
Zurücksetzen	Halten Sie 5 Sekunden lang gedrückt, um die Kamera zurückzusetzen (falls Sie Einstellungen geändert haben, werden sie auf die Werkseinstellungen zurückgesetzt)

Installation

1. Stellen Sie die Kamera auf eine ebene Fläche.

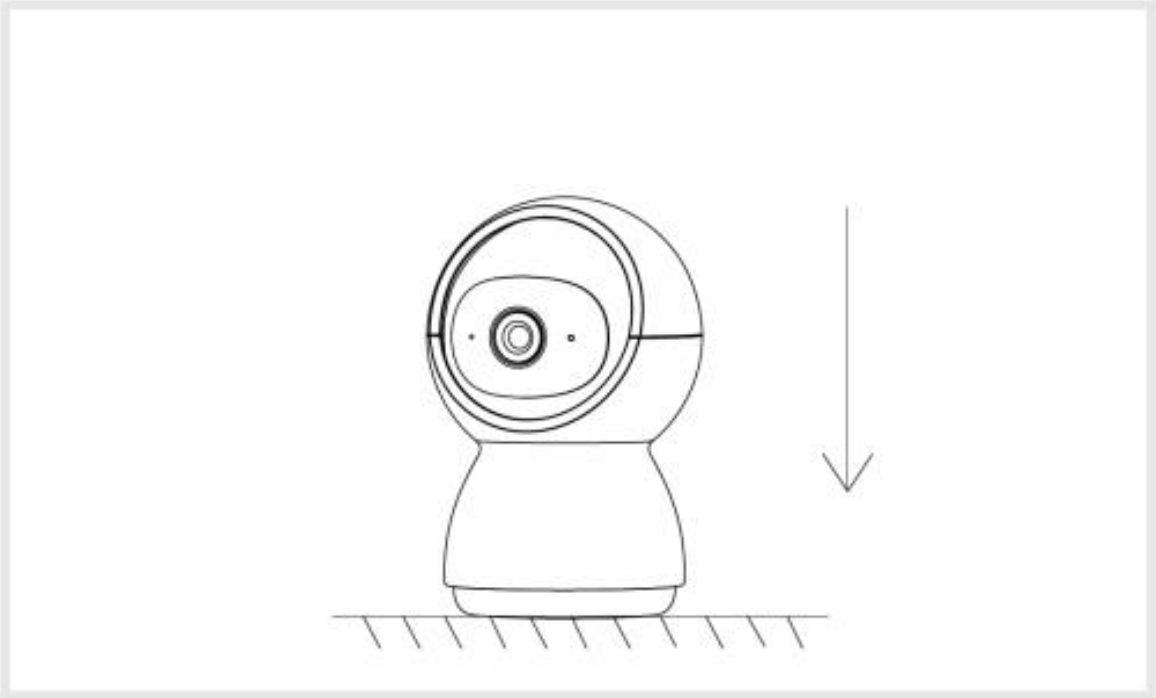

2 . Verwenden Sie die mitgelieferte Halterung, um die Kamera auf einer sauberen Oberfläche zu befestigen.

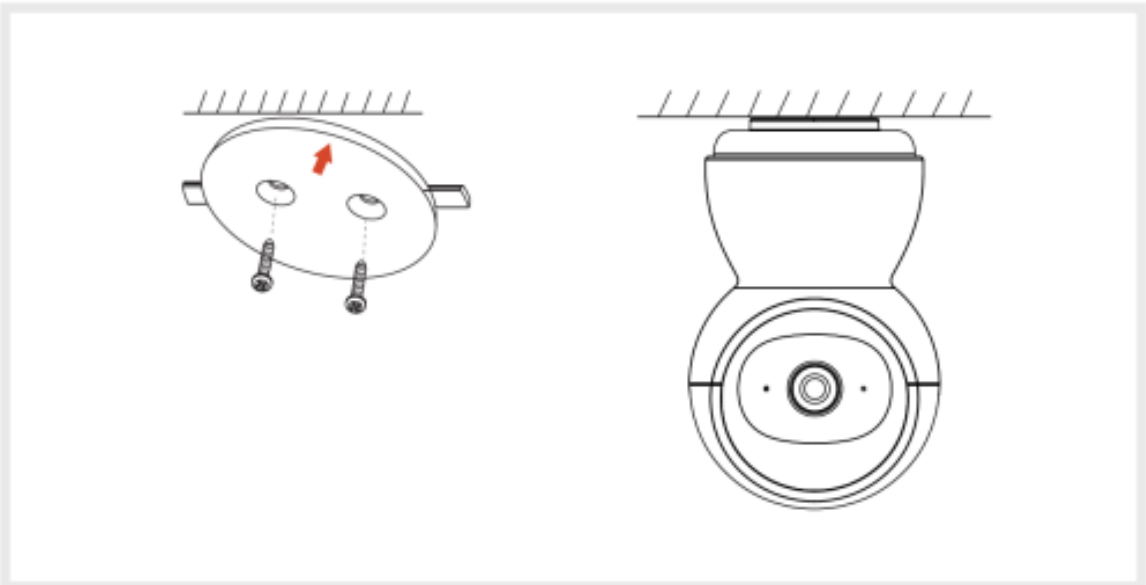

Verbindung

1. Scannen Sie den nachstehenden QR-Code, um die CloudEdge-APP aus dem App Store oder von Google Play herunterzuladen.

Oder suchen Sie nach "CloudEdge" im App Store oder bei Google Play.

2. „Melden Sie sich bei CloudEdge an, wählen Sie „Gerät hinzufügen“ und fügen Sie die Smart-Kamera gemäß den Bildschirmtipps zur App hinzu. (Stellen Sie die Smart-Kamera bei der Konfiguration in die Nähe des Routers).“

HINWEIS: Wenn Sie das WLAN-Netzwerk erneut auswählen müssen, halten Sie bitte die Taste "RESET" 5 Sekunden lang gedrückt, das Gerät wird neu gestartet und die Anzeige blinkt rot.

3. Platzieren Sie den Kamera in dem Bereich, in dem Sie die Installation planen, um die Videoqualität zu testen und sicherzustellen, dass die Kamera nach der endgültigen Installation normal funktioniert.

Funktionen

Schwenken/Neigen

Drehen Sie Ihre Kamera, indem Sie sie auf Ihrem Smartphone verschieben, und verschaffen Sie sich so eine gute Sicht.

Video spiegeln

Drehen Sie Ihren Videostream nach oben oder unten für maximale Flexibilität.

Vollfarbige Sicht

Mit weißem Licht sind die aufgenommenen Bilder und Videos der Bewegungserkennung farbig, was Ihnen eine bessere Sicht ermöglicht.

Bewegungserkennung

Unterstützt intelligente Bewegungserkennung. Die Kamera erkennt Bewegungen und sendet Ihnen dann Push-Benachrichtigungen und App-Benachrichtigungen.

Aufzeichnung

Unterstützt 24 Stunden kontinuierliche Aufzeichnung mit hoher Kapazität SD-Speicher oder Cloud-Speicher.

Tag & Nacht

Mit der leistungsstarken Nachtsichttechnologie verpassen Sie auch bei völliger Dunkelheit keinen Moment.

Tageszeit

Nacht

BRAUCHEN SIE HILFE

EC REP

Business name: APEX CE SPECIALISTS LIMITED
Business address: UNIT 3D NORTH POINT HOUSE, NORTH POINT BUSINESS PARK, NEW MALLOW ROAD, CORK, T23 AT2P, IRELAND
Email: info@apex-ce.com
Tel: +353212066339

UK REP

Business name: APEX CE SPECIALISTS LIMITED
Business address: 89 Princess Street, Manchester, M1 4HT, UK
Email: info@apex-ce.com
Tel: +441616371080

Linkzone Technology Co., Limited
Room 510, 5/F, Wayson Commercial Building, 28 Connaught Road West, Sheung Wan, Hong Kong, China
Phone: 1-855-334-9800
Website: www.iwinees.com
Email: support@iwinees.com
Made in China

Winees

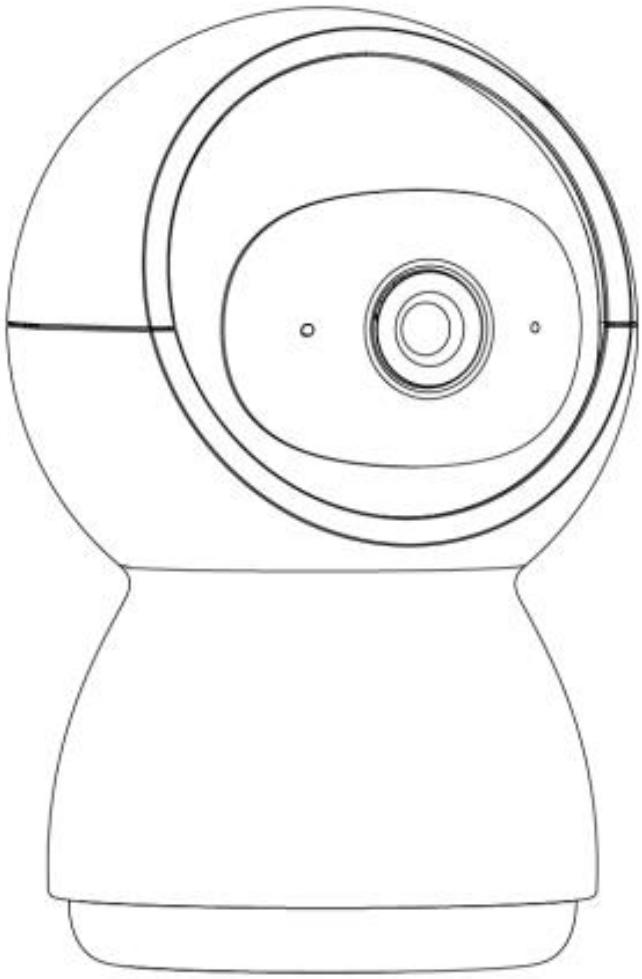

Winees M2X インドア PTZ カメラ

モデル WP2700 (NA)
モデル WP2700 (EU)
モデル WP2700 (J P)
モデル WP2700 (UK)

注意

人身事故や製品破損を防ぐため、以下の注意事項を必ず守ってください。

1.万一、破損した場合は、付属のアダプターを代用してください。

2.子供の手の届かないところに保管してください。本製品には小さな磁石などの部品が使われており、飲み込むと窒息、けがをしたりする可能性があります。

3.早期故障を防ぐため、カメラは-20°C〜50°C（-4°F〜122°F)の範囲の動作環境にのみ設置してください。

4.下記の設置場所は避けてください。

- 熱源に近い場所
- 電波の減衰や遮光の原因となる金属物や鏡の近くには設置しないでください。

5.カメラ本体分解をしたり、改造したりしないでください（故障の原因となります)

6.お手入れの際は、必ず電源コードを抜いてください。また、液体やスプレークリーナー、濡れた布などでカメラを拭かないでください（故障や感電の恐れがあります）。

7.スロットや開口部は熱の蓄積を防ぐため、カメラ周辺の空気循環を遮断しないでください。

8.本製品は、2.4G WIFIのみ接続可能です。

パッケージ内容

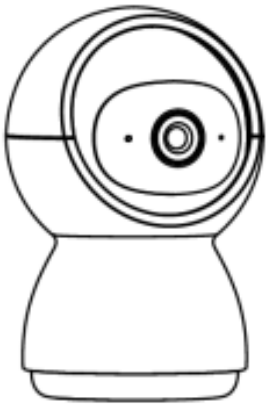

カメラ

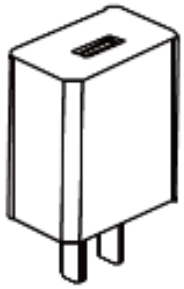

電源アダプター

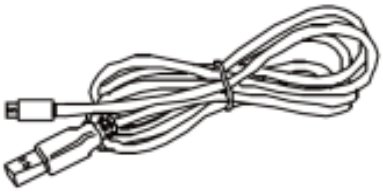

USBケーブル

ブラケット

ネジパッケージ

マニュアル

商品説明

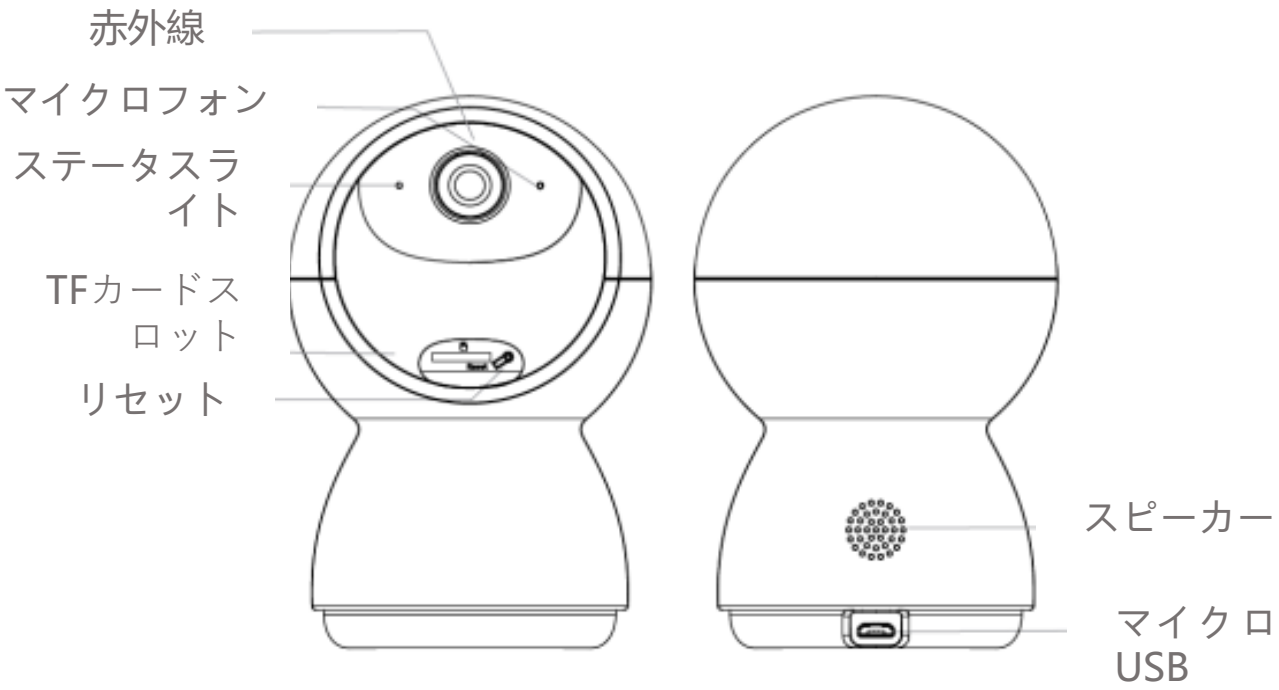

電源	DC 5V/1A
ステータスライト	1、赤ランプ点滅：ネットワーク接続待ち（遅い） ネットワークに接続中（高速） 2、青色点灯：カメラは正常に動作しています 3、赤色点灯：カメラに異常があります。
マイクロフォン	ビデオのサウンドをキャプチャする
SDカードスロット	ローカルSDカードストレージをサポート（最大128GB）
リセット	カメラをリセットするには、5秒間押し続けます（設定を変更した場合は、工場出荷時のデフォルトに戻ります）

インストール

1.カメラを平らな場所に置く。

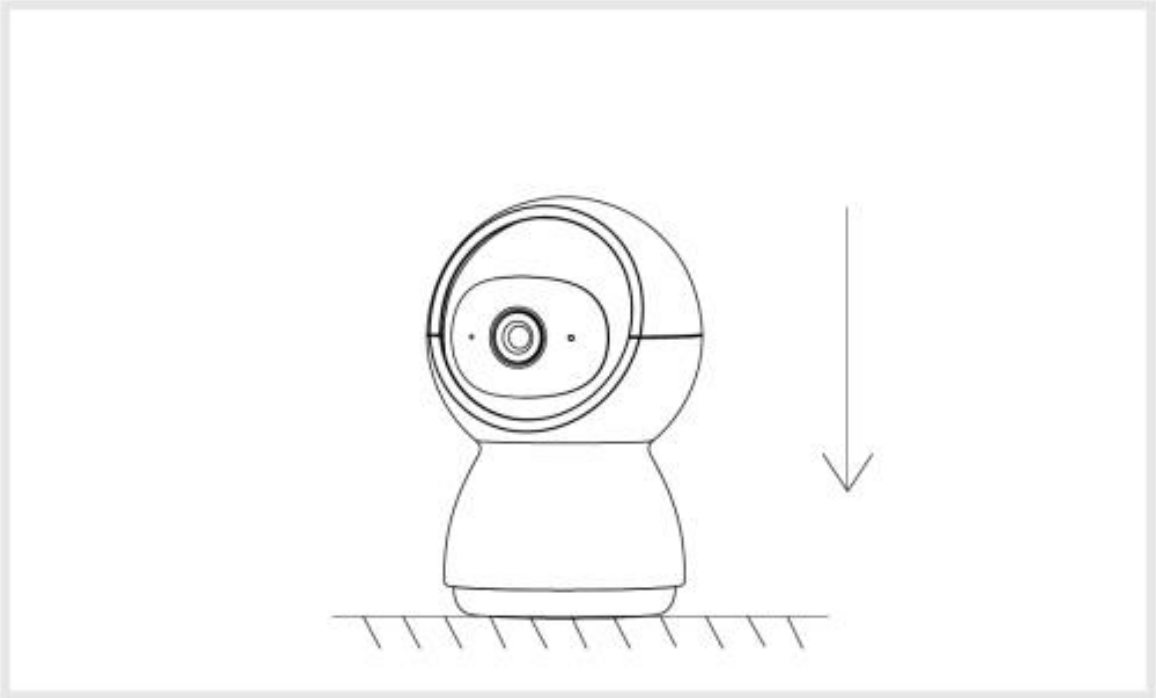

2 .付属の取り付けブラケットを使用して、カメラをきれいな面に固定します。

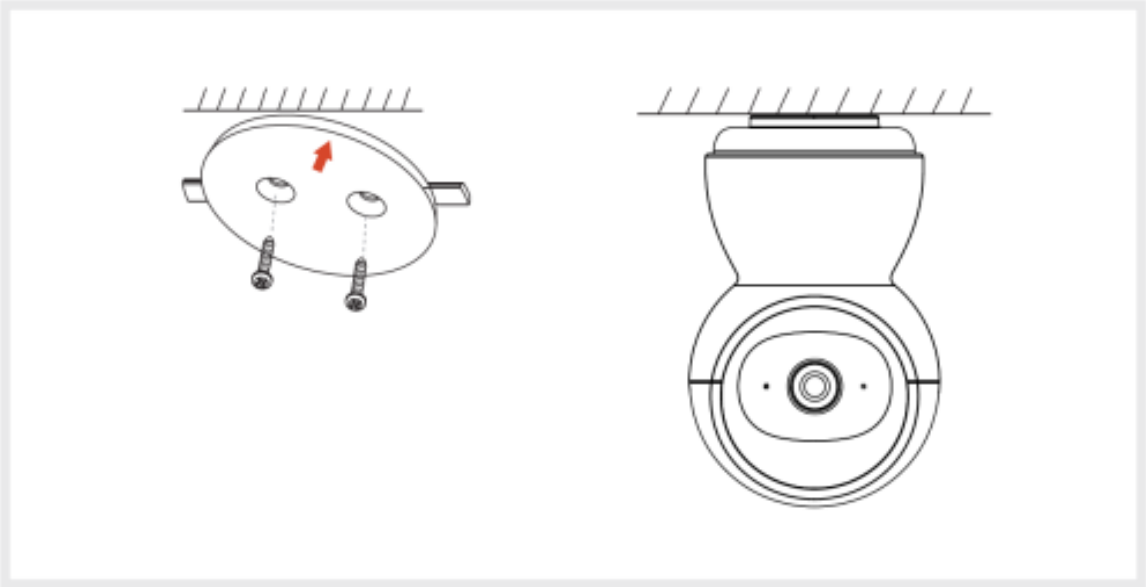

接続方法

1. 以下のQRコードをスキャンして、AppStoreまたはGooglePlayから CloudEdgeAPPをダウンロードします.

または、AppStoreまたはGooglePlayで「CloudEdge」を検索してください。

2. CloudEdgeにログインし、[デバイスの追加]を選択して、画面のヒントに従ってスマートカメラをアプリに追加します。（設定時にスマートカメラをルーターの近くに配置します）。

注意: WiFiネットワークを再選択する必要がある場合は、[リセット]ボタンを5秒間押し続けると、デバイスが再起動し、インジケーターが赤く点滅します。

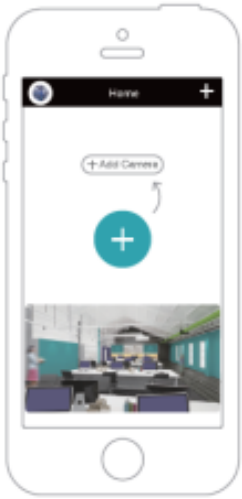

4. M2X カメラの設置位を決めたら、設置する前に必ずアプリで画質の角度・画質をテストし、ニーズに応じて調整してください。そうすることで、設置完成後の調整の手間を省くことができます。

機能

パン/チルト

スマートフォンをスライドさせてカメラを回転させ、良好な視界を提供します。

ビデオフリップ

ビデオストリームを上下に反転させて、最大限の柔軟性を実現します。

フルカラービジョン

白色光では、動体検知で撮影した写真や動画がカラフルになり、より良い視界を提供できます。

動体検知

スマートモーション検出をサポートします。 カメラが動きを検出し、プッシュ通知とアプリアラートを送信します

記録

大容量SDストレージまたはクラウドストレージで24時間連続録画をサポートします。

デイ＆ナイト

強力なナイトビジョン技術で、完全な暗闇の中でも一瞬を逃さないでください。

デイ

ナイト

助けが必要？

サポートチームへお問い合わせください。
support@iwinees.com

Linkzone Technology Co., Limited
Room 510, 5/F, Wayson Commercial Building, 28 Connaught Road West, Sheung Wan, Hong Kong, China
Phone: 1-855-334-9800
Website: www.iwinees.com
メール: support@iwinees.com
中国製

:

FCC WARNING

This device complies with part 15 of the FCC Rules. Operation is subject to the following two conditions: (1) this device may not cause harmful interference, and (2) this device must accept any interference received, including interference that may cause undesired operation.

Any changes or modifications not expressly approved by the party responsible for compliance could void the user's authority to operate the equipment.

NOTE: This equipment has been tested and found to comply with the limits for a Class B digital device, pursuant to Part 15 of the FCC Rules. These limits are designed to provide reasonable protection against harmful interference in a residential installation. This equipment generates, uses and can radiate radio frequency energy and, if not installed and used in accordance with the instructions, may cause harmful interference to radio communications. However, there is no guarantee that interference will not occur in a particular installation.

If this equipment does cause harmful interference to radio or television reception,
which can be determined by turning the equipment off and on, the user is encouraged to try to correct the interference by one or more of the following measures:

-- Reorient or relocate the receiving antenna.

-- Increase the separation between the equipment and receiver.

-- Connect the equipment into an outlet on a circuit different
from that to which the receiver is connected.

-- Consult the dealer or an experienced radio/TV technician for help.

To maintain compliance with FCC’s RF Exposure guidelines, This equipment should be installed and operated with minimum 20cm distance between the radiator and your body: Use only the supplied antenna.