Benutzerhandbuch | Manuel d'Utilisation | Manual del usuario |
Manuale d' Utilizzo

User Manual

SOLAR POWER BANK

MODEL: HI-S320PWX

[U363]

: chargers@support20h.com
: Top Outdoor Products Support
: 1 (866) -781-6628

Kindly Remind:
If you encounter a problem when using this product, but the return window has been closed. You can contact us via the Service Email (chargers@support20h.com), we will send you a Replacement or Refund.

Layout

FR : Disposition | ES : Diseno

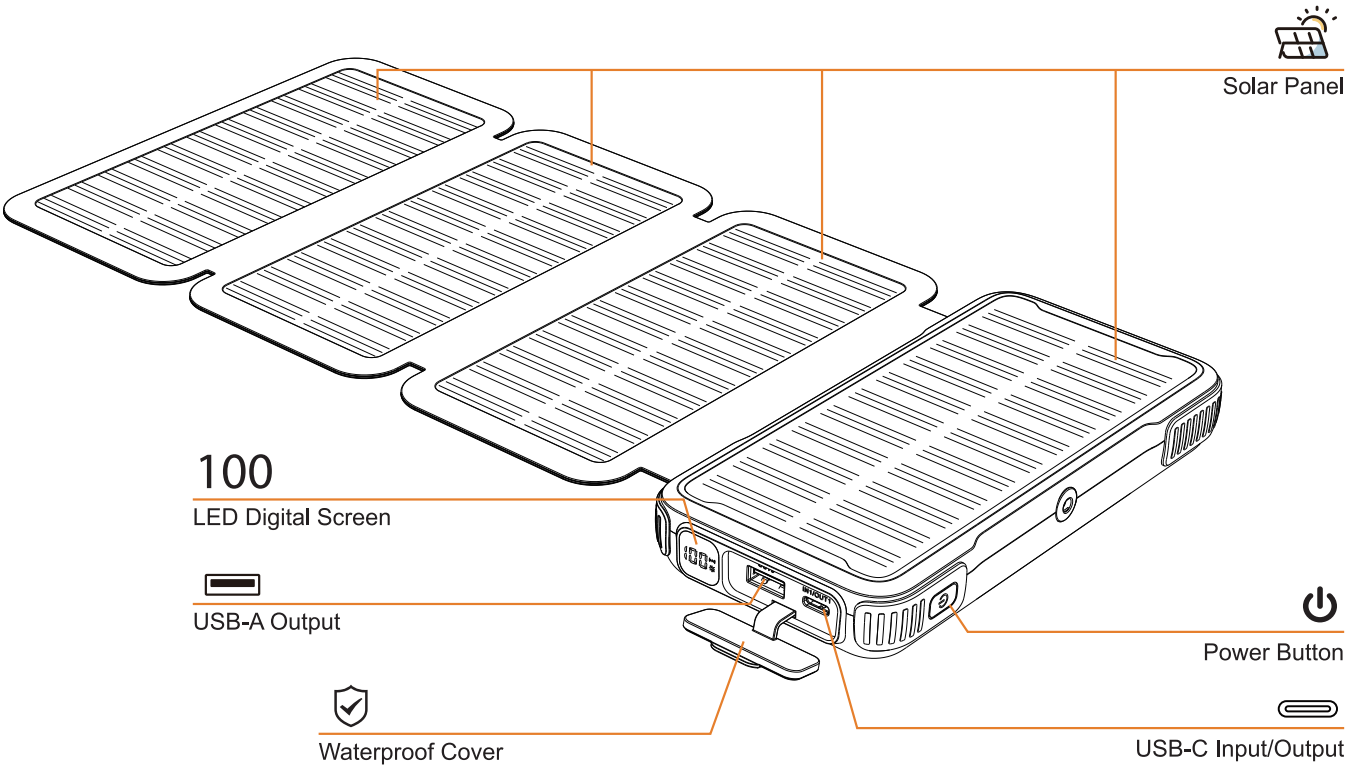

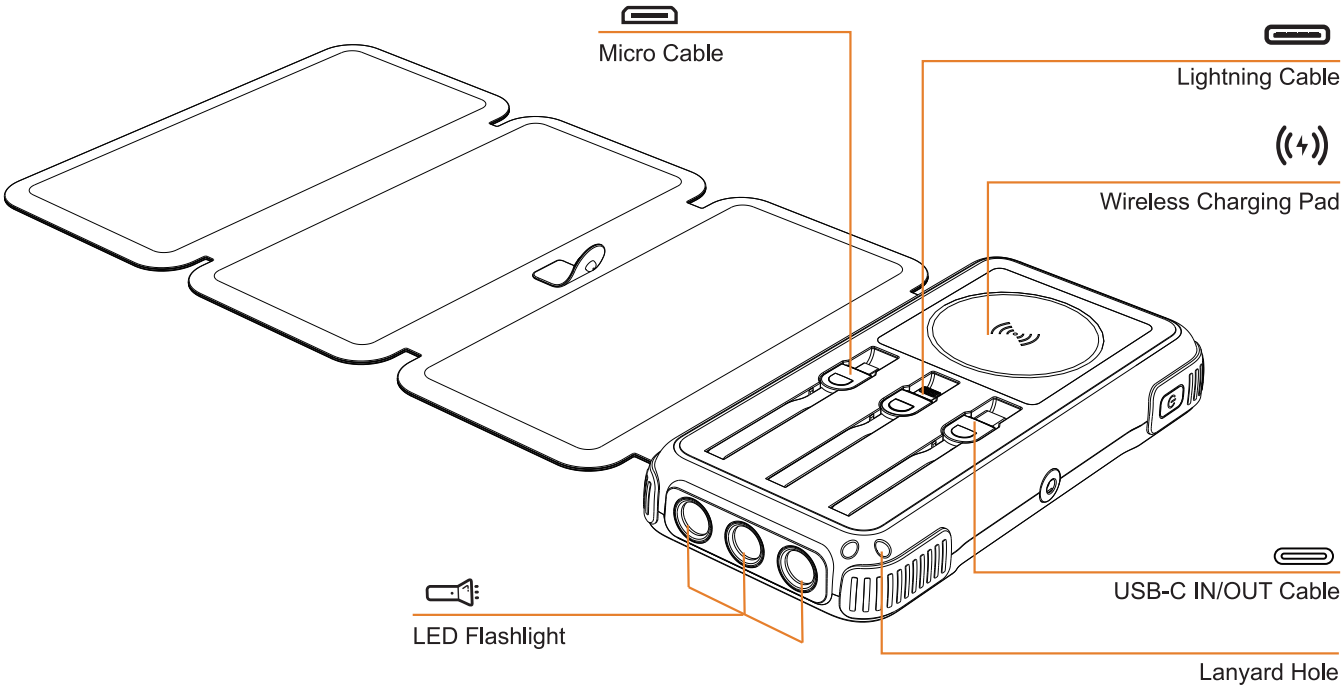

Specification

DE : Spezifikation | FR : Spécification | ES: Especificación | IT: Specifica

Item	HI-S320PWX
Solar panel	4 Solar Panels/6W
Battery Type	Li-polymer Battery
Output(Max)	OUT1: 5V⎓3A 9V⎓2.22A 12V⎓1.67A (USB-C Port) OUT2: 5V⎓3A 9V⎓2.22A 12V⎓1.67A (USB-C Cable) OUT3: 5V⎓3A (USB-A Port) OUT4: 5V⎓2A (Micro Cable) OUT5: 5V⎓2.4A (Lightning Cable)
Input(Max)	IN1: 5V⎓3A 9V⎓2A 12V⎓1.5A (USB-C Port) IN2: 5V⎓3A 9V⎓2A 12V⎓1.5A (USB-C Cable)
Wireless charger	15W(MAX)
Dimensions	6.93X3.50X1.17in (176X89X29.6mm)

How to use the Flashlight?

Press and hold the power button for 3 seconds to turn the flashlight on or off. When the flashlight is on, short press to switch between strong-SOS-strobe-off.

DE: Halten Sie die Ein-/Aus-Taste 3 Sekunden lang gedrückt, um die Taschenlampe ein-oder auszuschalten. Wenn die Taschenlampe eingeschaltet ist, drücken Sie kurz, um zwischen den Modi Stark-SOS-Stroboskop-Aus zu wechseln.

FR: Maintenez le bouton d'alimentation enfoncé pendant 3 secondes pour allumer ou éteindre la lampe de poche. Lorsque la lampe de poche est allumée, appuyez brièvement pour passer entre les modes fort-SOS-stroboscope-éteint.

ES: Mantenga presionado el botón de encendido durante 3 segundos para encender o apagar la linterna. Cuando la linterna está encendida, presione brevemente para cambiar entre los modos fuerte-SOS-estroboscópico-apagado.

IT: Premere e tenere premuto il pulsante di accensione per 3 secondi per accendere o spegnere la torcia. Quando la torcia è accesa, premere brevemente per passare tra le modalità forte-SOS-strobo-spento.

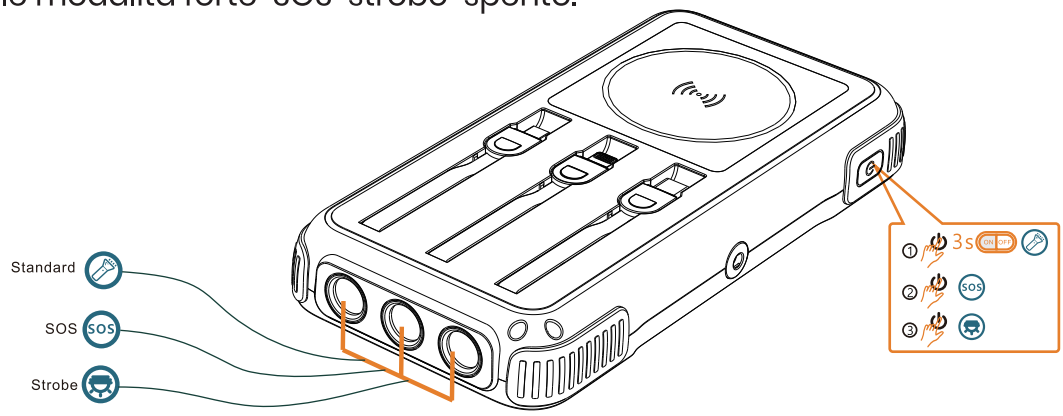

How to recharge the Solar Charger?

1. By USB Cable (Use PD/QC adapter to achieve faster charging).

DE: Per USB-Kabel (Verwenden Sie den PD/QC-Adapter, um noch chnseller zu laden).

FR: Par câble USB (Utiliser l'adapteur PD/QC pour avoir une charge rapide.).

ES: Mediante el cable USB (Usa adaptador PD/QC para lograr una carga más rápida.).

IT : Con cavo USB (Utilizzando l'adattatore PD/QC per ottenere la ricarica veloce.).

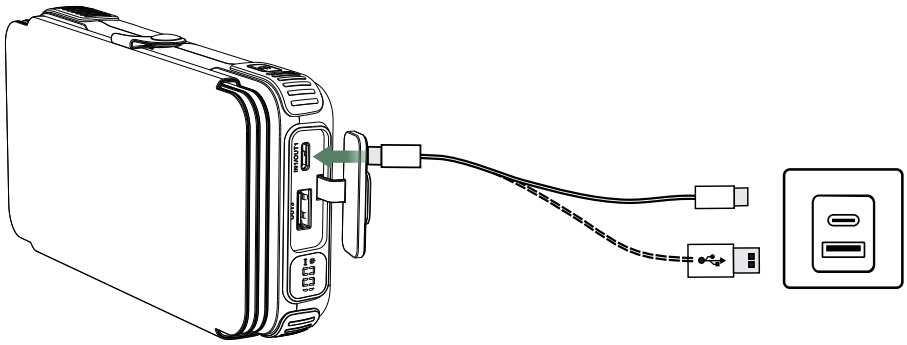

2. By Built-in USB-C Cable

DE: Durch integriertes USB-C-Kabel **FR**: Via le câble USB - C intégré

ES: Por cable USB-C incorporado **IT** : Tramite cavo USB-C integrato

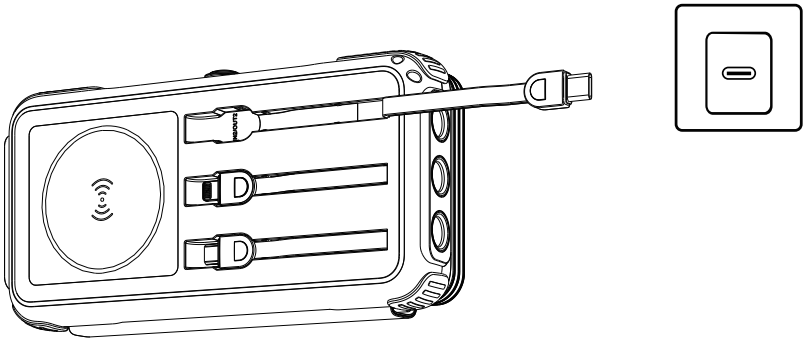

3. Solar Charging

Position the solar charger outdoors where direct sunlight hits. The screen will illuminate with a green light and blinking numbers, signaling the charging process. Once it reaches 100 on the display, charging is complete, and you can bring the solar charger indoors. Remember to keep the port cover closed while charging outdoors.(Do not leave the Solar Charger in an unattended vehicle, as the high temperature can damage the unit.)

DE: Setzen Sie das Solargerät in Freien, wo die Sonne direkt scheint. Der Bildschirm leuchtet mit einer grünen Anzeige und blinkenden Zahlen auf, was den Ladevorgang signalisiert. Sobald die Anzeige 100 erreicht, ist das Laden abgeschlossen und Sie können das Solarladegerät nach drinnen bringen. Denken Sie bitte daran, die Anschlussabdeckung wahrend des Ladens im Freien geschlossen zu halten. (Lassen Sie den Solarladegerät nicht in einem unbeaufsichtigten Fahrzeug, da die hohe Temperatur das Gerät beschadigen kann.)

FR: Placez le chargeur solaire à l'extérieur où la lumière du soleil directe l'atteint. L'écran s'illuminera d'une lumière verte et de chiffres clignotants, indiquant le processus de chargement. Une fois qu'il atteint 100 sur l'écran, la charge est terminée, et vous pouvez ramener le chargeur solaire à l'intérieur. N'oubliez pas de garder le couvercle du port fermé pendant le chargement à l'extérieur. (Ne laissez pas le chargeur solaire dans un véhicule non surveillé, car la température élevée peut endommager l'appareil.)

ES: Coloca el cargador solar al aire libre donde reciba luz solar directa. La pantalla se iluminará con una luz verde y números parpadeantes, indicando el proceso de carga. Una vez que alcance el número 100 en la pantalla, la carga estará completa y podrás llevar el cargador solar al interior. Recuerda mantener la cubierta del puerto cerrada mientras cargas al aire libre. (No deje el cargador solar en un vehículo sin supervisión, ya que la alta temperatura puede dañar la unidad.)

IT: Posiziona il caricatore solare all'esterno dove batte la luce solare diretta. Lo schermo si illuminerà con una luce verde e numeri lampeggianti, segnalando il processo di ricarica. Una volta raggiunto il numero 100 sul display, la carica è completa e puoi portare il caricatore solare all'interno. Ricorda di mantenere chiuso il coperchio del porto durante la ricarica all'aperto. (Non lasciare il caricatore solare in un veicolo non sorvegliato, poiché l'alta temperatura può danneggiare l'unità.)

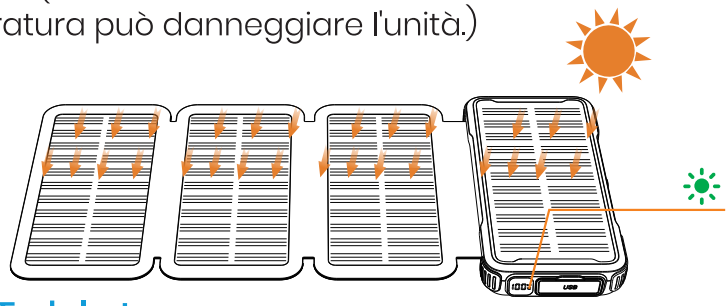

Charge Your Phone or Tablet.

DE: Laden Sie Ihr Handy oder Tablet. **FR:** Rechargez votre téléphone ou votre tablette.

ES: Cargar tu teléfono o tableta. **IT:** Carica il tuo telefono o tablet.

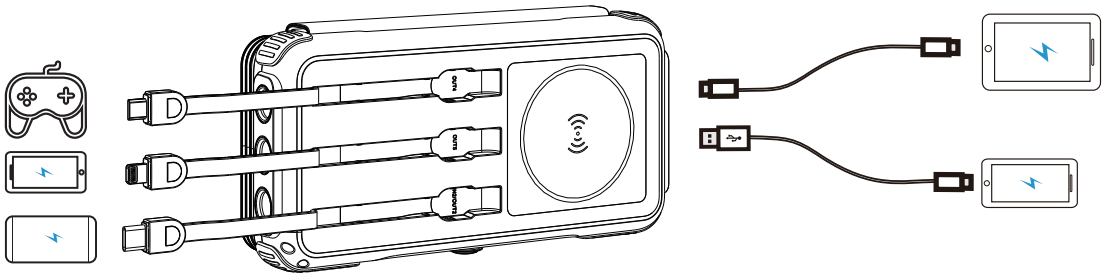

How to Charge Your Phone by Wireless Charging Function?

P.S. Your phone must be equipped with Qi charging function.

DE: Wie lade ich mein Handy mit der Drahtlos-Funktion?
(Achtung: Ihr Handy muss mit Qi Funktion ausgestattet sein.)

FR: Comment recharger votre téléphone grâce à la fonction de recharge sans fil ?
(N.B: Votre téléphone doit être équipé de la fonction de recharge Qi.)

ES: ¿Cómo cargar su teléfono mediante la función de carga inalámbrica?
(P.D . su teléfono debe estar equipado con la función de carga Qi.)

IT: Come caricare il telefono tramite la funzione di ricarica wireless?
(P.S. Il telefono deve essere dotato della funzione di ricarica Qi.)

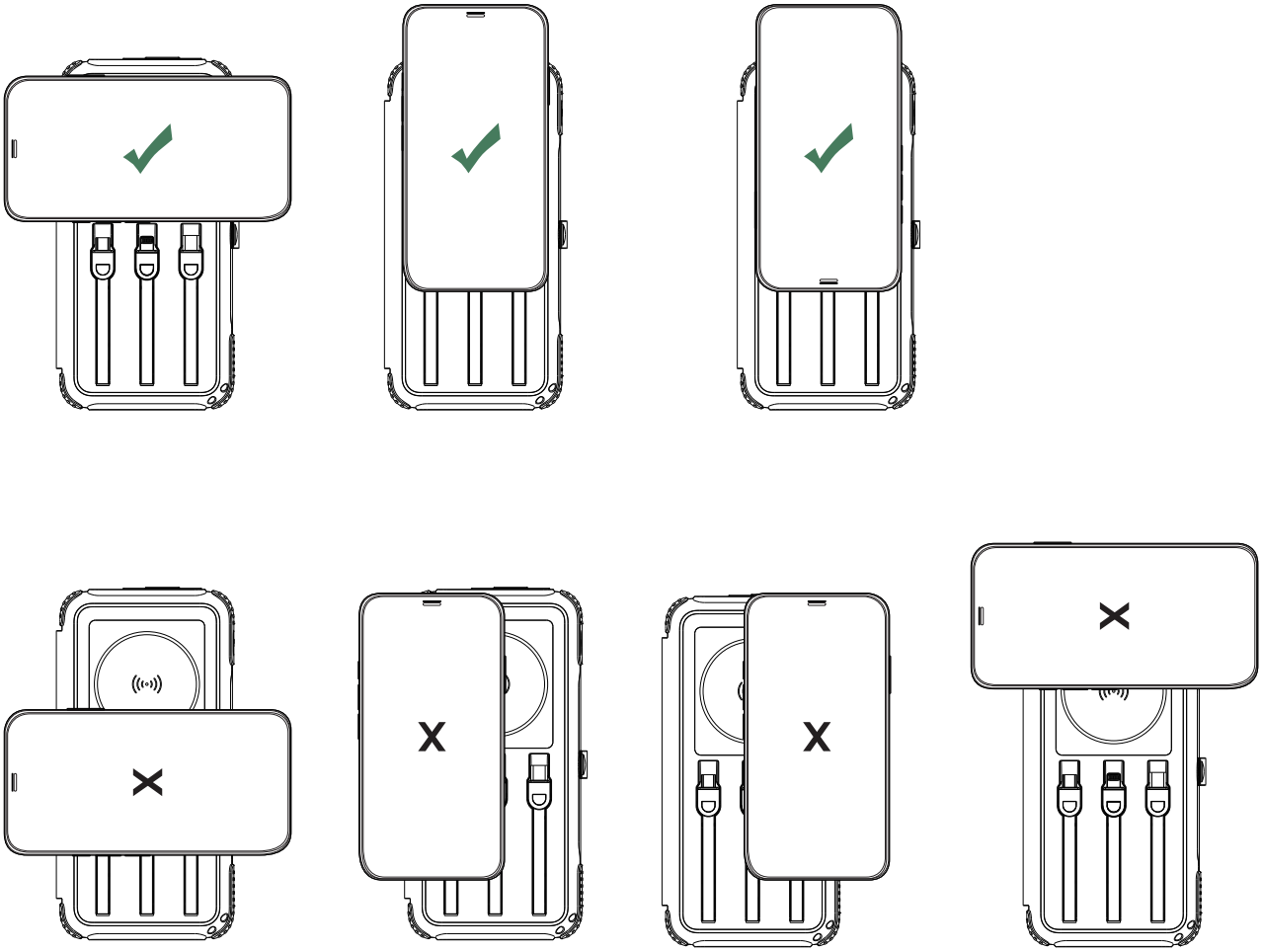

Reminder

1. Fully charge the solar charger before first-time use.
2. When the solar charger has only 10% or less battery remaining, please stop charging your devices and recharge the solar charger as soon as possible.
3. When charging your phone, please use the original cable provided with your phone to ensure intelligent recognition and rapid charging.
4. To extend battery life, fully charge the unit with a wall charger every 3 months.
5. Avoid scratching the solar panels.
6. Solar charging speed is subject to sun intensity, temperature and weather conditions. Therefore, it is recommended to use it as a backup power source only.
7. Do not place the solar charger into fire or water.
8. It is normal for the solar charger to become slightly warm during charging or discharging.

DE: Erinnerung

1. Laden Sie den Solarladegerät vor der ersten Verwendung vollständig auf.
2. Wenn der Solarladegerät nur noch 10% oder weniger Batteriekapazität hat, bitte das Laden von Geräten stoppen und das Solarladegerät so schnell wie möglich wieder aufladen.
3. Verwenden Sie beim Laden Ihres Telefons bitte das mitgelieferte Originalkabel, um eine intelligente Erkennung und schnelles Laden zu gewährleisten.
4. Laden Sie das Gerät alle 3 Monate vollständig mit einem Wandladegerät auf, um die Batterielebensdauer zu verlängern.
5. Vermeiden Sie es, die Solarpaneele zu zerkratzen.
6. Die Geschwindigkeit des Solarladens hängt von der Sonnenintensität, der Temperatur und den Wetterbedingungen ab. Daher wird empfohlen, es nur als Backup-Stromquelle zu verwenden.
7. Legen Sie das Solarladegerät nicht ins Feuer oder ins Wasser.
8. Es ist normal, dass der Solarladegerät beim Laden oder Entladen leicht warm wird.

FR: Rappel

1. Chargez complètement le chargeur solaire avant la première utilisation.
2. Lorsque le chargeur solaire atteint seulement 10 % ou moins de batterie restante, veuillez arrêter de charger les appareils et recharger le chargeur solaire dès que possible.
3. Lorsque vous chargez votre téléphone, utilisez le câble d'origine fourni avec votre téléphone pour assurer une reconnaissance intelligente et une charge rapide.
4. Pour prolonger la durée de vie de la batterie, chargez complètement l'unité avec un chargeur mural tous les 3 mois.
5. Évitez de rayer les panneaux solaires.
6. La vitesse de charge solaire dépend de l'intensité du soleil, de la température et des conditions météorologiques. Par conséquent, il est recommandé de l'utiliser uniquement comme source d'alimentation de secours.
7. Ne placez pas le chargeur solaire dans le feu ou dans l'eau.
8. Il est normal que le chargeur solaire devienne légèrement chaud pendant la charge ou la décharge.

ES: Recordatorio

1. Cargue completamente el cargador solar antes del primer uso.
2. Cuando el cargador solar tenga solo un 10% o menos de batería restante, por favor, detén la carga de dispositivos y recarga el cargador solar tan pronto como sea posible.
3. Al cargar su teléfono, utilice el cable original proporcionado con su teléfono para garantizar el reconocimiento inteligente y la carga rápida.
4. Para prolongar la vida útil de la batería, cargue completamente la unidad con un cargador de pared cada 3 meses.
5. Evite rayar los paneles solares.
6. La velocidad de carga solar depende de la intensidad del sol, la temperatura y las condiciones climáticas. Por lo tanto, se recomienda utilizarlo solo como fuente de energía de respaldo.
7. No coloque el cargador solar en el fuego o en el agua.
8. Es normal que el cargador solar se caliente ligeramente durante la carga o descarga.

IT: Promemoria

1. Carica completamente il caricatore solare prima del primo utilizzo.
2. 2. Quando il caricatore solare ha solo il 10% o meno di batteria rimanente, si prega di smettere di caricare i dispositivi e ricaricare il caricatore solare il prima possibile.
3. Durante la ricarica del telefono, utilizzare il cavo originale fornito con il telefono per garantire un riconoscimento intelligente e una ricarica rapida.
4. Per prolungare la durata della batteria, caricare completamente l'unità con un caricabatterie a parete ogni 3 mesi.
5. Evitare di graffiare i pannelli solari.
6. La velocità di ricarica solare dipende dall'intensità del sole, dalla temperatura e dalle condizioni meteorologiche. Pertanto, è consigliabile util.
7. Non mettere il caricatore solare nel fuoco o nell'acqua.

WARNING

1. This product is not a toy, please keep it out of the reach of children to avoid accidents.
2. When charging the product outdoors using solar power, please bring it back inside after sunset. Humid weather at night may cause short circuits and battery failure.
3. The operating temperature of this product is **0°C~45°C (32°F~113°F)**. Please do not expose it to temperatures above **60°C (140°F)**, including areas near heat sources such as stoves or heaters.
4. This product contains a Li-polymer battery, so it is strictly prohibited to disassemble, squeeze, puncture, or expose it to water or fire, as it may damage the battery, cause short circuits, fires, or burning.
5. If there is bulging, deformation, liquid leakage, overheating, or significant power loss, please stop using it immediately, dispose of it properly, and contact us for a replacement or a full refund.

DE: WARNUNG

1. Dieses Produkt ist kein Spielzeug, bitte halten Sie es außerhalb der Reichweite von Kindern, um Unfälle zu vermeiden.
2. Wenn Sie das Produkt im Freien mit Solarenergie aufladen, bringen Sie es bitte nach Sonnenuntergang zurück ins Innere. Feuchtes Wetter in der Nacht kann zu Kurzschlüssen und Batterieausfällen führen.
3. Die Betriebstemperatur dieses Produkts liegt bei **0°C~45°C (32°F~113°F)**. Bitte setzen Sie es keinen Temperaturen über **60°C (140°F)** aus, einschließlich Bereichen in der Nähe von Wärmequellen wie Öfen oder Heizgeräten.
4. Dieses Produkt enthält einen Li-Polymer-Akku. Es ist daher strengstens untersagt, es zu zerlegen, zu quetschen, zu durchstechen oder Feuer oder Wasser auszusetzen, da dies den Akku beschädigen, Kurzschlüsse, Brände oder Verbrennungen verursachen kann.
5. Bei Ausbeulungen, Verformungen, Flüssigkeitsaustritt, Überhitzung oder starkem Leistungsabfall stellen Sie bitte die Verwendung sofort ein und entsorgen Sie das Produkt ordnungsgemäß, und kontaktieren Sie uns.

FR: AVERTISSEMENT

1. Ce produit n'est pas un jouet, veuillez le tenir hors de portée des enfants pour éviter les accidents.
2. Lorsque vous chargez le produit à l'extérieur en utilisant l'énergie solaire, veuillez le ramener à l'intérieur après le coucher du soleil. Les conditions humides la nuit peuvent causer des courts-circuits et des pannes de batterie.
3. La température de fonctionnement de ce produit est de **0°C~45°C (32°F~113°F)**. Veuillez ne pas l'exposer à des températures supérieures à **60°C (140°F)**, y compris les endroits proches de sources de chaleur telles que les poêles ou les radiateurs.

4. Ce produit contient une batterie Li-polymère, il est donc strictement interdit de le démonter, de le presser, de le percer ou de l'exposer à l'eau ou au feu, car cela peut endommager la batterie, provoquer des courts-circuits, des incendies ou des brûlures.
5. Si le produit présente des gonflements, des déformations, des fuites de liquide, une surchauffe ou une perte de puissance importante, veuillez arrêter immédiatement de l'utiliser, le jeter correctement et nous contacter pour obtenir un remplacement ou un remboursement intégral.

ES: ADVERTENCIA

1. Este producto no es un juguete, por favor manténgalo fuera del alcance de los niños para evitar accidentes.
2. Al cargar el producto con energía solar al aire libre, por favor lleve el producto adentro después del atardecer. El clima húmedo durante la noche puede causar cortocircuitos y fallos en la batería.
3. La temperatura de operación de este producto es de **0°C~45°C (32°F~113°F)**. Por favor no lo exponga a temperaturas superiores a **60°C (140°F)**, incluyendo áreas cercanas a fuentes de calor como estufas o calentadores.
4. Este producto contiene una batería Li-polímero, por lo que está estrictamente prohibido desmontarlo, apretarlo, perforarlo o exponerlo al agua o al fuego, ya que puede dañar la batería, causar cortocircuitos, incendios o quemaduras.
5. Si hay hinchazón, deformación, fuga de líquido, sobrecalentamiento o una pérdida significativa de energía, por favor detenga su uso inmediatamente, deséchelo correctamente y contáctenos para obtener un reemplazo o un reembolso completo.

IT: ATTENZIONE

1. Questo prodotto non è un giocattolo, per favore tenetelo fuori dalla portata dei bambini per evitare incidenti.
2. Durante la ricarica del prodotto all'aperto utilizzando l'energia solare, si prega di riportarlo al chiuso dopo il tramonto. Il clima umido di notte potrebbe causare cortocircuiti e guasti della batteria.
3. La temperatura di esercizio di questo prodotto è compresa tra **0°C~45°C (32°F~113°F)**. Si prega di non esporlo a temperature superiori a **60°C (140°F)**, compresi i luoghi vicini a fonti di calore come fornelli o riscaldatori.
4. Questo prodotto contiene una batteria al Li-polimero, quindi è strettamente proibito smontarlo, schiacciarlo, perforarlo o esporlo all'acqua o al fuoco, poiché potrebbe danneggiare la batteria, causare cortocircuiti, incendi o bruciature.
5. Se si riscontrano rigonfiamenti, deformazioni, perdite di liquido, surriscaldamento o significativa perdita di potenza, si prega di smettere immediatamente di usarlo, di disporlo correttamente e di contattarci per una sostituzione o un rimborso completo.

FCC Compliance Statement

This device complies with Part 15 of the FCC Rules. Operation is subject to the following two conditions: (1) this device may not cause harmful interference, and (2) this device must accept any interference received, including interference that may cause undesired operation.

NOTE: This equipment has been tested and found to comply with the limits for a Class B digital device, pursuant to Part 15 of the FCC Rules. These limits are designed to provide reasonable protection against harmful interference in a residential installation. This equipment generates, uses and can radiate radio frequency energy and, if not installed and used in accordance with the instructions, may cause harmful interference to radio communications. However, there is no guarantee that interference will not occur in a particular installation. If this equipment does cause harmful interference to radio or television reception, which can be determined by turning the equipment off and on, the user is encouraged to try to correct the interference by one or more of the following measures:

- Reorient or relocate the receiving antenna.
- Increase the separation between the equipment and receiver.
- Connect the equipment into an outlet on a circuit different from that to which the receiver is connected.
- Consult the dealer or an experienced radio/TV technician for help.

CAUTION: Changes or modifications not expressly approved by the party responsible for compliance could void the user's authority to operate the product.