HYUNDAI

L300

Atenciones

Desconectar en hospitales

Por favor respete las disposiciones o reglamentos pertinentes. Por favor apague su teléfono móvil cerca de equipo médico.

Apague cuando recargue combustible

No uses el teléfono en un punto de recarga. No use cerca de combustible o productos químicos.

Las tarjetas SIM son portables

Mantenga el teléfono, las piezas del teléfono y los accesorios fuera del alcance de los niños.

Batería

Por favor, no destruya o dañe la batería, puede ser peligroso y causar un incendio.
Por favor, no arroje la batería al fuego para evitar riesgos.
Cuando la batería no ser utilizado, Dispose por favor en el ambiente seguro.
Si la batería o el cargador está roto o viejo, deje por favor de usarlos, y substituya con la batería genuina certificada

Utilizar equipos de calidad

Utilice equipo autorizado para evitar el peligro

La seguridad vial es lo primero

Dar atención completa mientras conduce, estacione antes de usar su teléfono. Por favor siga las reglas de tráfico de la ciudad local.

Interferencia

Todos los dispositivos inalámbricos pueden ser susceptibles a causar interferencias, lo que podría afectar el rendimiento.

Apagar en aeronaves

Inalámbrico los dispositivos pueden causar interferencia en las aeronaves. No sólo es peligroso, sino también ilegal utilizar el teléfono móvil en un avión.

Empezar

Llegar a agarrarse con lo básico y tener su teléfono en marcha en ningún momento.

Over View

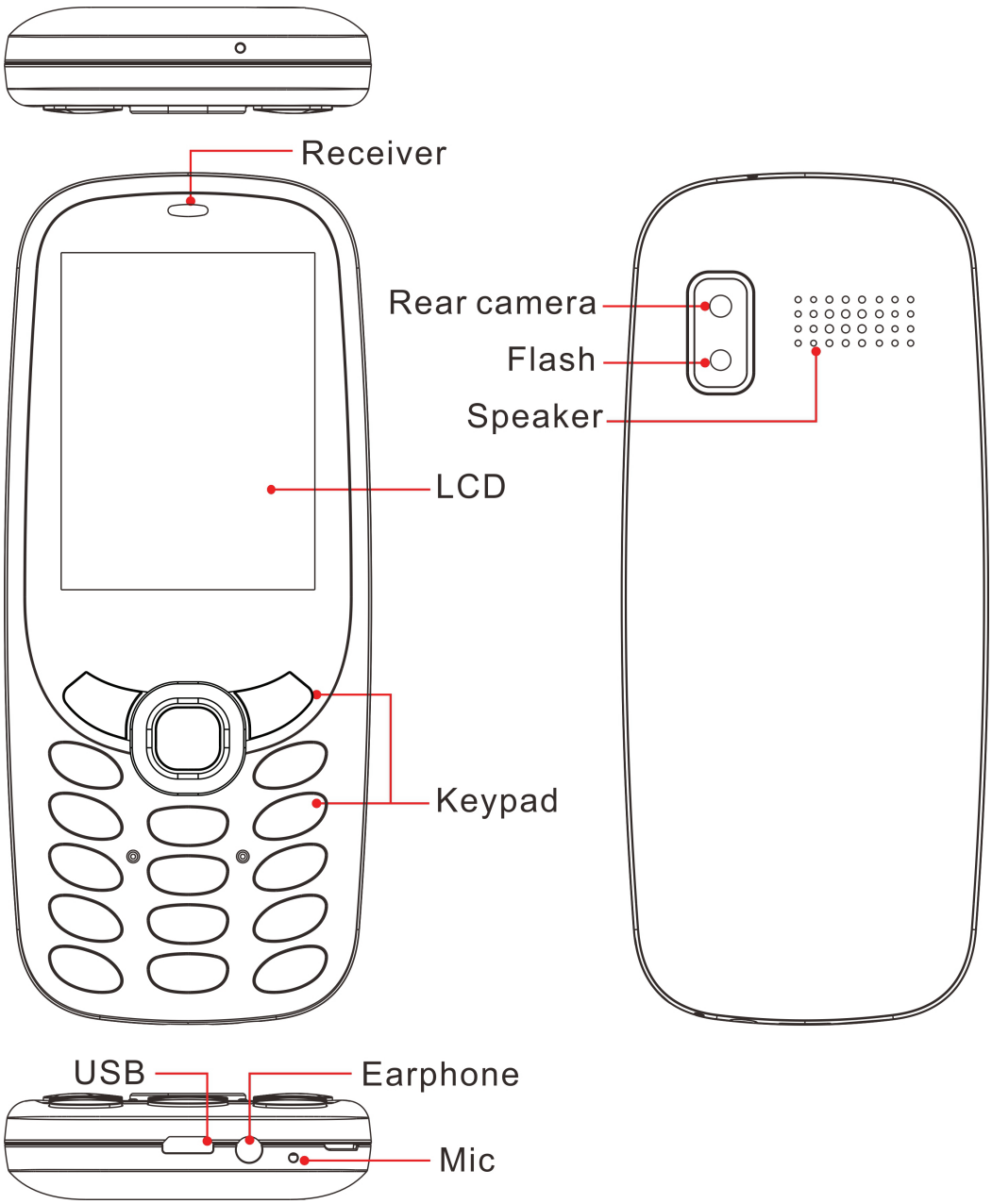

Definición de claves:

Llaves	Definición
Tecla de encendido (Tecla fin)	✧ Púlselo para finalizar una llamada que se está marcando o finalizar una llamada en curso ✧ Presiónelo para salir del menú y volver al estado de espera. ✧ Usted puede sostenerlo por dos o tres segundos puede encender/apagar el teléfono móvil
Tecla dial	✧ Púlselo para originar una llamada introducir el número llamado o seleccionar un contacto de la agenda ✧ Presiónelo para recibir una llamada entrante ✧ Presiónelo en estado de espera para mostrar los últimos registros de llamadas. Si quieres marcar una llamada,
Tecla de dirección	✧ Presiónelos para desplazarse por las opciones cuando navegue por una lista de funciones. ✧ En el estado de edición, presione las teclas de dirección para navegar.
Tecla suave izquierda y derecha	La línea inferior en la pantalla muestra las funciones de la tecla suave izquierda y derecha.
Tecla OK	Presiónelo para confirmar Selección.
Teclas numéricas, tecla * y tecla #	✧ Oprima las teclas numéricas 0 Por 9 para introducir o editar el estado a los números de entrada y caracteres; ✧ En la pantalla inactiva, puede oprimir la tecla suave izquierda y presionar * para bloquear/desbloquear el teclado. ✧ Pulse dos veces la tecla * para introducir "+" en interfaz en espera. Cuando aparezca el símbolo "+", ✧ Pulse la * tecla rápidamente para introducir "p" o "w", "p" y "w" se utilizan para llamar a la extensión; "+" se utilizan para marcar una llamada internacional.

Insertar tarjeta SIM

1.Retire la tapa de la batería

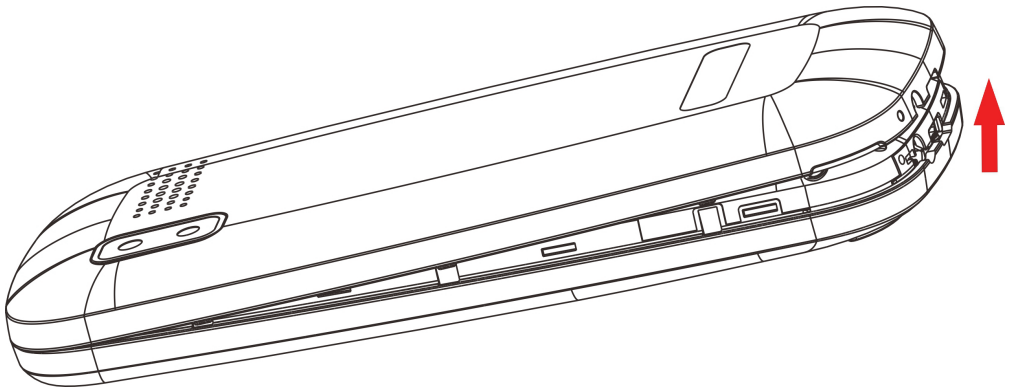

2.PUT la tarjeta SIM en la ranura

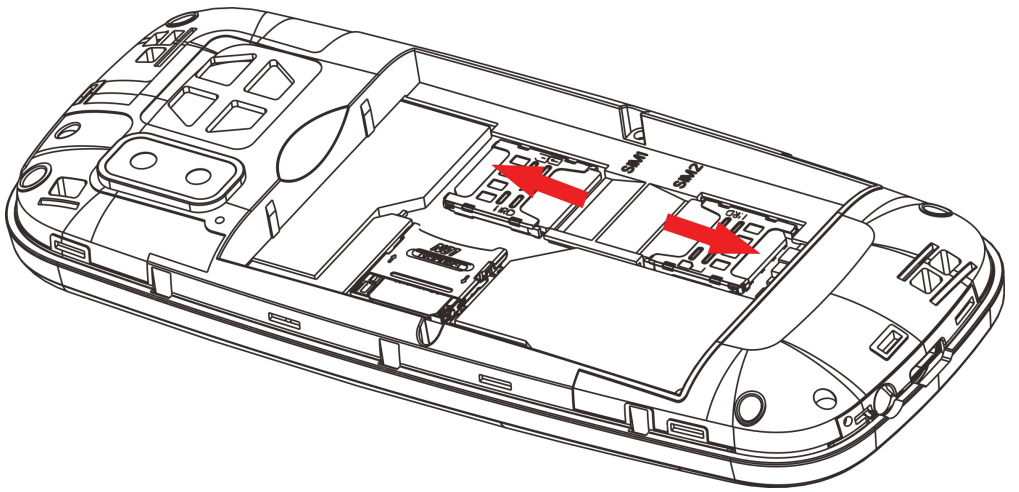

3.Coloque la tarjeta SD en la ranura para tarjeta.

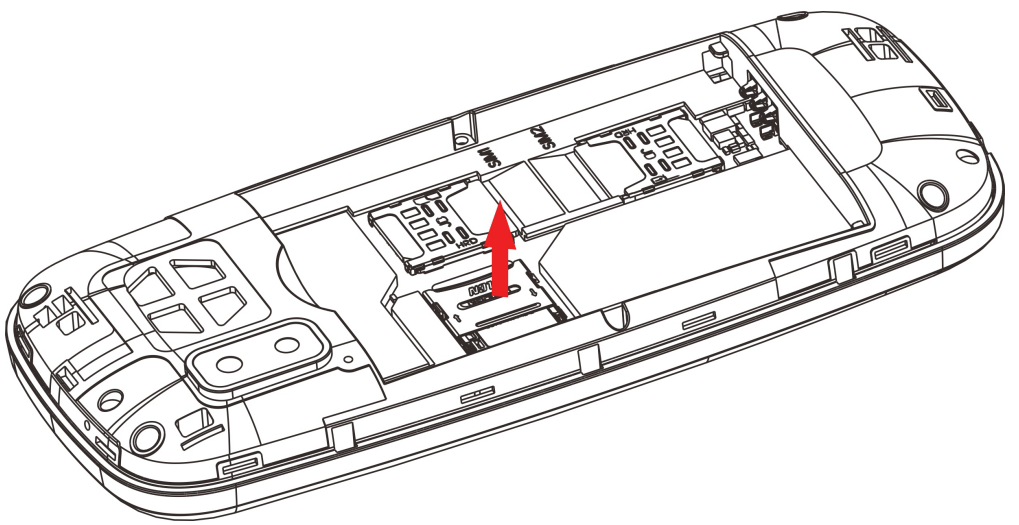

Punta: La tarjeta SIM/SD son piezas pequeñas. Por favor, Manténgase alejado de los niños para evitar tragar la tarjeta por accidente.
No toque por favor la superficie del metal de la tarjeta de SIM y lejos del campo electromágnetico para evitar datos de daños.

Cargue la batería

Cargue la batería antes de usarla. Conecte el cable USB al adaptador de corriente USB y, a continuación, enchufe el extremo del cable USB en el puerto USB.

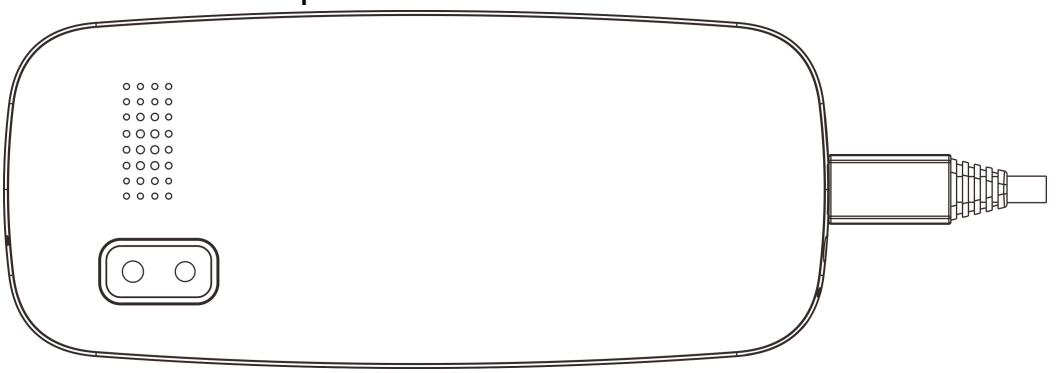

Configuración

Configuración de la llamada

En este menú, usted puede fijar según diferente situarionesDual-SIM, Desvío de llamadas, llamada en espera, llamada restricción, Ocultar ID, otros.)

Configuración del teléfono

En este menú, puede establecer de acuerdo a sus preferencias y en diferentes situaciones (fecha y hora, configuración del idioma, ajustes de acceso directo, encendido/apagado automático, restaurar hechoconfiguración de ORY)
Notas: la contraseña es 1234

Pantalla

En este menú, puede establecer de acuerdo a sus preferencias y en diferentes situaciones (ajustes de papel tapiz, ajustes de pantalla inactiva, contraste, retroiluminación, tiempo de retroiluminación del teclado)

Seguridad

Esta función le proporciona configuraciones relacionadas con el uso de seguridad (PIN, Modificar PIN2, Teléfono bloqueado, Modificar contraseña de privacidad, Privacidad, Bloqueo de guardia, Bloqueo automático del teclado, Bloqueo de pantalla por tecla de finalización, Número de marcación fija, Lista negra).

Configuración de la llamada
En este menú, puede configurar según las diferentes situaciones. (Dual-SIM, Desvío de llamadas, Llamada en espera, Bloqueo de llamadas, Ocultar ID, Otros).
Conexiones
En este menú, puede configurar según diferentes situaciones. (Cuenta de red, Servicio de datos, Roaming de datos, SIM de datos preferidos Selección de red Tipo de red VoLTE).
Advertencias y notas
IMPORTANTINFORMATION en la operación segura y eficiente. Lea esta información antes de usar su teléfono. Para el seguro y eficiente funcionamiento del teléfono, respete estas pautas:
Potencialmente explosivo en atmósferas: Apague el teléfono cuando esté en cualquier área con un potencial explosivo atmósfera, tal como áreas que aprovisionan de combustible (gasolineras, debajo de la cubierta en los barcos), almacenaje instalaciones para combustible o productos químicos, áreas de voladuras y áreas cercanas a los detonadores eléctricos, y áreas donde hay químicos o partículas (tales como polvos metálicos, granos y polvo) en el aire.
Interferencia a dispositivos electrónicos médicos y personales: Más bUT no todos los equipos electrónicos están protegidos de señales RF y es posible que ciertos equipos electrónicos no estén protegidos contra las señales RF de su teléfono.
Seguridad de audio: Este teléfono es capaz de producir ruidos fuertes que pueden dañar su audición. Al usar la función de altavoz del teléfono, se recomienda que coloque el teléfono a una distancia segura de su oreja.
Otros dispositivos de los medios, hospitales: Si usted utiliza cualquier otro dispositivo médico personal, consulte la fabricación de su dispositivo para determinar si es adecuadamente shielded de la energía externa del RF. Es posible que su médico pueda ayudarle a obtener esta información. Apague su teléfono en establecimientos de atención médica cuando cualquier reglamentación Publicada en estas áreas le indique que lo haga. Hospitales o centros de atención médica pueden estar utilizando equipos que podrían ser sensibles a la energía RF externa.
Declaración del producto sobre manejo y uso: Sólo usted es responsable de cómo utilizar su teléfono y cualquier consecuencia de su uso.
Siempre debe apagar el teléfono donde el uso de un phone está

prohibido. El uso de su teléfono está sujeto a medidas de seguridad diseñadas para proteger a los usuarios y su entorno.
Siempre trate su teléfono y sus accesorios con cuidado y manténgalo en un lugar limpio y libre de polvo
Batería: Tenga en cuenta que el uso de ciertos datos las aplicaciones pueden resultar en un uso intensivo de la batería y pueden requerir carga frecuente de batería. Cualquier disposición del teléfono o de la batería debe cumplir con las leyes y reglamentos relativos a las baterías de iones de litio o de polímeros de iones de litio.
Productos defectuosos y dañados: Hacer No intente desmontar el teléfono o su accesorio. Sólo el personal cualificado debe servir o reparar el teléfono o su accesorio. Si su teléfono o su accesorio han sido sumergidos en agua, pinchados o sometidos a una caída grave, no lo use hasta que lo han tomado para ser chequeado en un centro de servicio autorizado.

Información de certificación de la Tasa específica de absorción (SAR)

El dispositivo cumple con las normas de la Comisión Federal de Comunicaciones de Estados Unidos (FCC) que limitan la exposición de las personas a la energía de radiofrecuencia (RF) que emiten los equipos de radio y telecomunicaciones. Estas normas evitan la venta de dispositivos móviles que excedan el nivel de exposición máximo (conocido como Tasa específica de absorción o SAR) de 1,6 watts por kilogramo. Para ver información de SAR sobre este y ortos modelos de dispositivos móviles, visite transition.fcc.gov/oet/rfsafety/sar.html.

En el uso normal, es probable que el índice de SAR real sea mucho menor, puesto que el dispositivo fue diseñado para emitir sólo la energía de RF necesaria para transmitir una señal a la estación base más cercana. Al emitir automáticamente niveles más bajos cada vez que es posible, el dispositivo reduce su exposición general a la energía de RF.

La FCC ha otorgado una Autorización de equipo para este modelo de dispositivo basado en el cumplimiento para todos los niveles SAR informados con las directrices de exposición a RF de la FCC. Este dispositivo tiene un número de identificación de la FCC : 2AZP5-L300FS [Número de modelo : L300] y los niveles de SAR específicos para este dispositivo se puede encontrar en el siguiente sitio web de la FCC : www.fcc.gov/oet/ea/.

Advertencia de la FCC

15.19 Requisitos de etiquetado.

Este dispositivo cumple con la parte 15 de las normas de la FCC. Su funcionamiento está sujeto a las dos condiciones siguientes: (1) Este dispositivo no puede causar interferencias perjudiciales, y (2) este dispositivo debe aceptar cualquier interferencia recibida, incluidas las que puedan causar un funcionamiento no deseado.

15.21 Información al usuario.

Cualquier cambio o modificación no aprobado expresamente por la parte responsable del cumplimiento podría anular la autoridad del usuario para operar el equipo.

15.105 Información al usuario.

Nota: Este equipo ha sido probado y se ha comprobado que cumple con los límites de un dispositivo digital de clase B, de acuerdo con la parte 15 de las normas de la FCC. Estos límites están diseñados para proporcionar una protección razonable contra las interferencias perjudiciales en una instalación residencial. Este equipo genera utiliza y puede irradiar energía de radiofrecuencia y, si no se instala y utiliza de acuerdo con las instrucciones, puede causar interferencias perjudiciales en las comunicaciones de radio. Sin embargo, no se puede garantizar que no se produzcan interferencias en una instalación concreta. Si este equipo causa interferencias perjudiciales en la recepción de radio o televisión, lo cual puede determinarse apagando y encendiendo el equipo, se recomienda al usuario que intente corregir las interferencias mediante una o varias de las siguientes medidas:

-Reorientar o reubicar la antena receptora.

-Aumentar la separación entre el equipo y el receptor.

-Conectar el equipo a una toma de corriente en un circuito diferente al que está conectado el receptor.

-Consultar al distribuidor o a un técnico de radio/TV con experiencia para que le ayude.

Información sobre la tasa de absorción (SAR):

Este dispositivo cumple los requisitos del gobierno para la exposición a las ondas de radio. Las directrices se basan en normas desarrolladas por organizaciones científicas independientes mediante la evaluación periódica y exhaustiva de estudios científicos. Las normas incluyen un margen de seguridad sustancial diseñado para garantizar la seguridad de todas las personas, independientemente de su edad o estado de salud.

Información y declaración de exposición a RF de la FCC El límite

SAR de EE.UU. (FCC) es de 1,6 W/kg de media sobre un gramo de tejido. Este dispositivo fue probado para operaciones típicas de uso corporal con la cabeza a 0mm y 10mm del cuerpo. Para mantener el cumplimiento de los requisitos de exposición a RF de la FCC, utilice accesorios que mantengan una distancia de separación adecuada entre el cuerpo del usuario y la parte posterior del dispositivo. El uso de clips de cinturón, fundas y accesorios similares no debe contener componentes metálicos en su montaje. El uso de accesorios que no satisfagan estos requisitos puede no cumplir con los requisitos de exposición a RF de la FCC, y debe evitarse. Utilice únicamente la antena suministrada o una aprobada.

Attentions

SWITCH OFF IN HOSPITALS

Please abide by relevant provisions or regulations. Please turn off your mobile phone near medical equipment.

SWITCH OFF WHEN REFUELING

Don’t use the phone at a refueling point. Don’t use near fuel or chemicals.

SIM CARDS ARE PORTABLE

Keep your phone, phone parts and accessories out of children’s reach.

BATTERY

Please do not destroy or damage the battery, it can be dangerous and cause fire.

Please do not throw battery in fire to avoid hazard.

When battery cannot be used, please dispose in safe environment.

If the battery or the charger is broken or old, please stop using them, and replace with certified genuine battery.

USE QUALITY EQUIPMENT

Use authorized equipment to avoid danger.

ROAD SAFETY COMES FIRST

Give full attention while driving, Park before using your phone. Please follow traffic rules of local citytown.

INTERFERENCE

All wireless devices may be susceptible to cause interference, which could affect performance.

SWITCH OFF IN AIRCRAFT

Wireless devices can cause interference in aircraft. It's not only dangerous but also illegal to use mobile phone in an aircraft.

Get Started

Get to grip with the basics and have your phone up and running in no time.

Over view

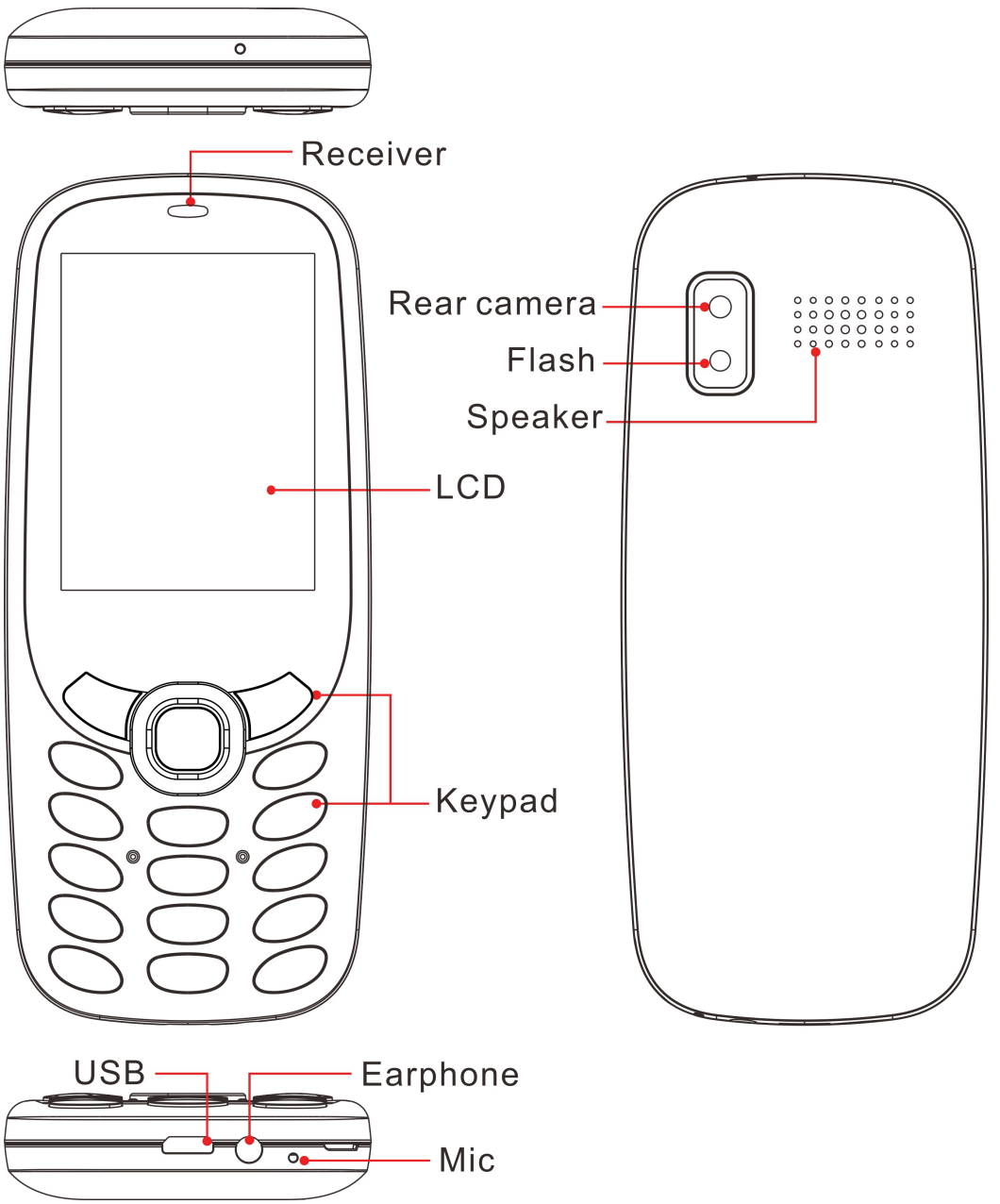

Keys definition:

Keys	Definition
Power key(End key)	✧ Press it to end a call being dialed or end an ongoing call. ✧ Press it to exit the menu and return to the standby state. ✧ You can hold it for two or three seconds can power on/off the mobile phone.
Dial key	✧ Press it to originate a call by entering the called number or selecting a contact from the phonebook. ✧ Press it to receive an incoming call. ✧ Press it in standby state to show the latest call records .if you want to dial a call.
Direction key	✧ Press them to scroll the options when browsing a function list. ✧ In edit state, press direction keys to navigate.
Left and right soft key	The bottom line on the screen displays the functions of the Left and Right soft key.
OK key	Press it to confirm a selection.
Number keys, * key and # key	✧ Press number keys 0 through 9 to input or edit state to input numbers and characters. ✧ In idle screen, you can press left soft key then press * to lock/unlock keypad. ✧ Press two times the key * to input "+" in standby interface. When the symbol "+" appears. ✧ Press the * key quickly to input "P" or "W","P" and "W" are used for calling the extension; "+" are used for dialing an international call.

Insert SIM card

1.Remove the battery cover

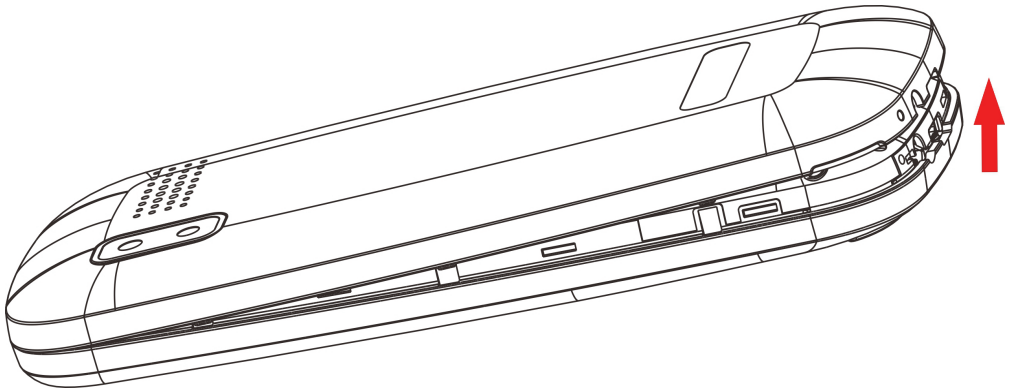

2.Put the SIM card into the slot

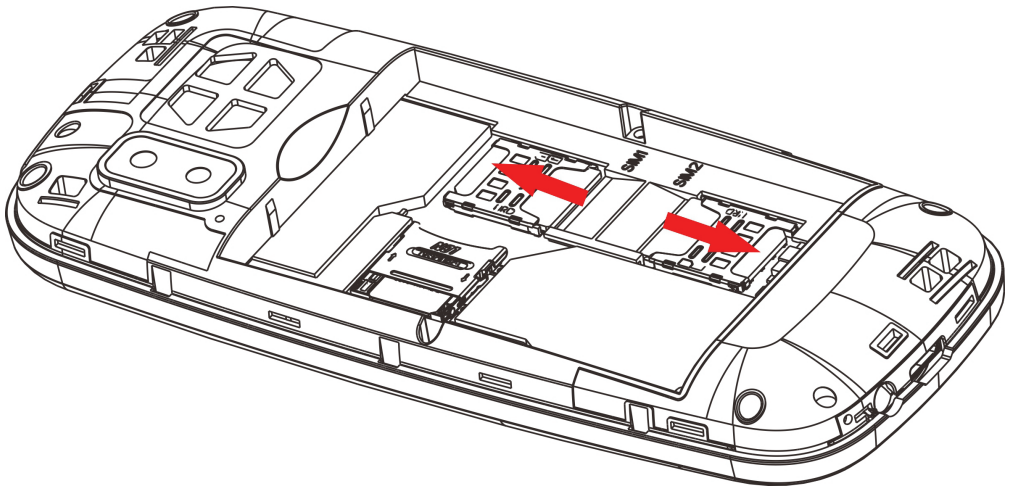

3.Put the SD card into card slot.

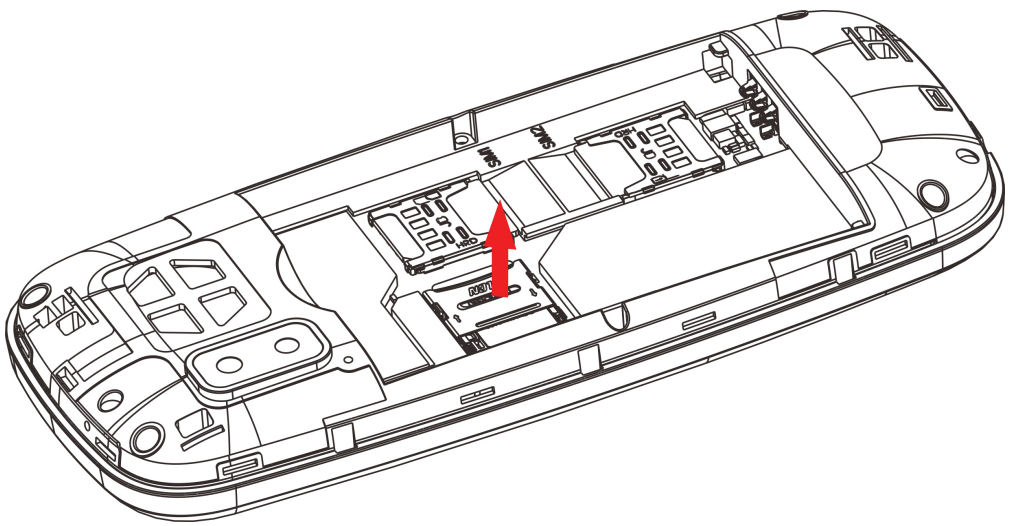

Tip: The SIM/SD card are small parts. Please keep away from Children to avoid swallowing the card by accident.
Please do not touch the metal surface of SIM card and away from electromagnetic field to avoid damage data.

Charge the Battery

Charge the battery before using it. Connect the USB cable to the USB power adaptor, and then plug the end of the USB cable into the USB Port.

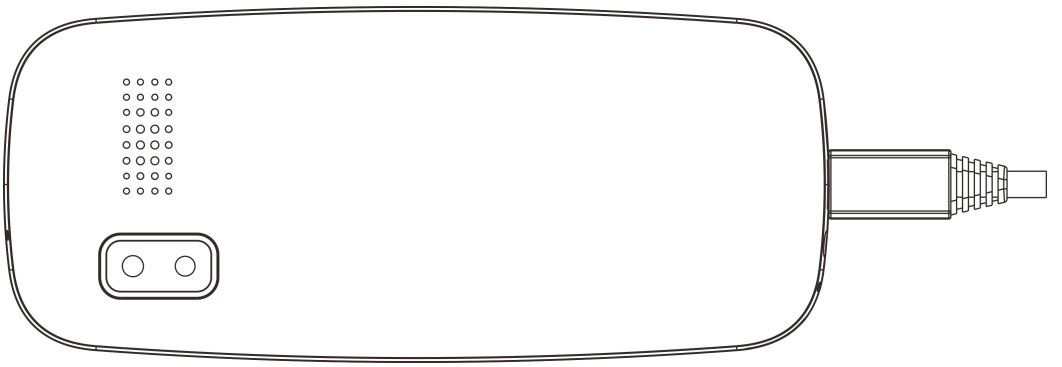

Settings

Phone settings

In this menu, you can set according to your preferences and in different situations (Time & date, Language settings, Shortcut settings, Auto power on/off, Power management,Restore factory settings).
Notes: The password is 1234.

Display

In this menu, you can set according to your preferences and in different situations (Animation effect,Wallpaper settings, Idle display settings, Screen saver settings,Contrast, Keypad backlight time,Auto keypad lock).

Security

This function provides you with related settings about safety use (PIN, Modify PIN2, Phone locked, Modify the cellphone password, Privacy , Lock screen by end-key, Fixed dialing number,Blacklist).

Call Settings

In this menu, you can set according to different situations.

(Dual-SIM,Call divert, Call waiting, Call barring, Hide ID, Others.)

Connections

In this menu, you can set according to different situations.
(Network account, Data Service, Data roaming, Preferred data SIM,Network selection, Network type,VoLTE)

Warnings and notes

IMPORTANTINFORMATION ON SAFE AND EFFICIENT OPERATION. Read this information before using your phone. For the safe and efficient operation of your phone, observe these guidelines:

Potentially explosive at atmospheres: Turn off your phone when you are in any areas with a potentially explosive atmosphere, such as fueling areas (gas or petrol stations, below deck on boats), storage facilities for fuel or chemicals, blasting areas and areas near electrical blasting caps, and areas where there are chemicals or particles (Such as metal powders, grains, and dust) in the air.

Interference to medical and personal Electronic Devices: Most but not all electronic equipment is shielded from RF signals and certain electronic equipment may not be shielded against the RF signals from your phone.

Audio Safety: This phone is capable of producing loud noises which may damage your hearing. When using the speaker phone feature, it is recommended that you place your phone at a safe distance from your ear.

Other Media Devices, hospitals: If you use any other personal medical device, consult the manufacture of your device to determine if it is adequately shielded from external RF energy. Your physician may be able to assist you in obtaining this information. Turn your phone OFF in health care facilities when any regulations posted in these areas instruct you to do so. Hospitals or health care facilities may be using equipment that could be sensitive to external RF energy.

Product statement on handling and use: You alone are responsible for how you use your phone and any consequences of its use.

You must always switch off your phone wherever the use of a

phone is prohibited. Use of your phone is subject to safety measures designed to protect users and their environment.
Always treat your phone and its accessories with care and keep it in a clean and dust-free place.
Battery: Please note that use of certain data applications can result in heavy battery use and may require frequent battery charging. Any disposal of the phone or battery must comply with laws and regulations pertaining to lithium-ion or lithium-ion polymer batteries.
Faulty and damaged products: Do not attempt to disassemble the phone or its accessory. Only qualified personnel must service or repair the phone or its accessory. If your phone or its accessory has been submerged in water, Punctured, or subjected to a severe fall, do not use it until you have taken it to be checked at an authorized service center.

Specific Absorption Rate (SAR) certification information

Your device conforms to U.S. Federal Communications Commission (FCC) standards that limit human exposure to radio frequency (RF) energy emitted by radio and telecommunications equipment. These standards prevent the sale of mobile devices that exceed a maximum exposure level (known as the Specific Absorption Rate, or SAR) of 1.6W/kg. SAR information on this and other model devices can be accessed online on the FCC's website through transition.fcc.gov/oet/rfsafety/sar.html.
In normal use, the actual SAR is likely to be much lower, as the device has been designed to emit only the RF energy necessary to transmit a signal to the nearest base station. By automatically emitting lower levels when possible, your device reduces your overall exposure to RF energy.
The FCC has granted an Equipment Authorization for this model device based on the compliance of all reported SAR levels with the FCC RF exposure guidelines. This device has a FCC ID number : 2AZP5-L300FS [Model Number : L300] and the specific SAR levels for this device can be found at the following FCC website : www.fcc.gov/oet/ea/.

FCC Warning

15.19 Labeling requirements.

This device complies with part 15 of the FCC Rules. Operation is subject to the following two conditions: (1) This device may not cause harmful interference, and (2) this device must accept any interference received, including interference that may cause undesired operation.

15.21 Information to user.

Any Changes or modifications not expressly approved by the party responsible for compliance could void the user's authority to operate the equipment.

15.105 Information to the user.

Note: This equipment has been tested and found to comply with the limits for a Class B digital device, pursuant to part 15 of the FCC Rules. These limits are designed to provide reasonable protection against harmful interference in a residential installation. This equipment generates uses and can radiate radio frequency energy and, if not installed and used in accordance with the instructions, may cause harmful interference to radio communications. However, there is no guarantee that interference will not occur in a particular installation. If this equipment does cause harmful interference to radio or television reception, which can be determined by turning the equipment off and on, the user is encouraged to try to correct the interference by one or more of the following measures:

-Reorient or relocate the receiving antenna.

-Increase the separation between the equipment and receiver.

-Connect the equipment into an outlet on a circuit different from that to which the receiver is connected.

-Consult the dealer or an experienced radio/TV technician for help.

Absorption Rate (SAR) information:

This device meets the government's requirements for exposure to radio waves. The guidelines are based on standards that were developed by independent scientific organizations through periodic and thorough evaluation of scientific studies. The standards include a substantial safety margin designed to assure the safety of all persons regardless of age or health.

FCC RF Exposure Information and Statement The SAR limit of USA (FCC) is 1.6 W/kg averaged over one gram of tissue. This device was tested for typical body-worn operations with the head

0mm and 10mm from the body. To maintain compliance with FCC RF exposure requirements, use accessories that maintain a appropriate separation distance between the user's body and the back of the device. The use of belt clips, holsters and similar accessories should not contain metallic components in its assembly. The use of accessories that do not satisfy these requirements may not comply with FCC RF exposure requirements, and should be avoided. Use only the supplied or an approved antenna.

HYUNDAI
MOBILE

Imported/distributed by DUO AMERICA, LLC
Licensed by HYUNDAI Corporation Holdings, Korea