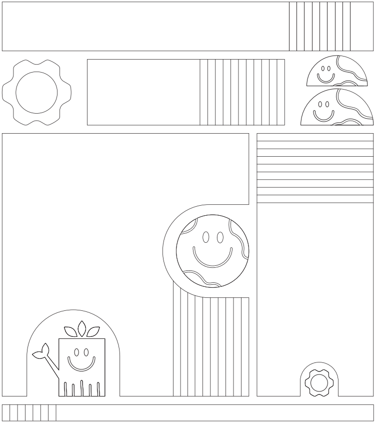

Framework Computer Inc
1870 Ogden Dr, Burlingame, CA 94010, USA

HF3BA000100

Framework™ Laptop
Modèle : FRANBP0000
Guide de configuration du produit, sécurité et manipulation, réglementation du produit

Veuillez consulter les informations relatives à la configuration de l'ordinateur portable Framework™ avant de l'utiliser.

Des informations détaillées concernant la configuration du produit, la sécurité et la manipulation, ainsi que des informations réglementaires détaillées sont disponibles sur le lien suivant : https://frame.work/support.

Conditions de vente et garantie limitée de Framework Computer Inc

Votre utilisation d'un ordinateur portable Framework™ est soumise aux conditions de vente figurant sur le lien suivant : https://frame.work/terms-of-sale, et à la garantie limitée figurant sur le lien suivant : http://frame.work/warranty.

Si vous refusez les conditions de vente et de garantie, veuillez renvoyer le produit dans le délai de retour indiqué dans les conditions de vente de Framework.

Licences de logiciel

Pour obtenir des informations sur les licences de logiciel pour les micrologiciels intégrés ou les logiciels inclus dans le produit, consultez la page des licences de logiciel disponible ici : https://frame.work/software-licenses

AVERTISSEMENT : Risques d'étouffement

L'ordinateur portable Framework™ contient de petites pièces qui peuvent présenter un risque d'étouffement pour les jeunes enfants et les animaux domestiques. Conservez les petites pièces hors de portée des enfants.

AVERTISSEMENT : Batterie rechargeable au lithium-ion

Attention : Risque d'explosion si la batterie est remplacée par un modèle inapproprié. La batterie utilisée dans cet appareil peut présenter un risque d'incendie ou de brûlure chimique en cas d'usage inapproprié. N'utilisez pas l'ordinateur portable Framework ™ si son couvercle ou le couvercle en plastique ou en mylar de la batterie a été fissuré ou endommagé. N'utilisez pas la batterie en cas de fuite. N'exposez pas la batterie à un choc important, à une chaleur excessive ou au feu. N'essayez pas de démonter, percer, déformer ou couper la batterie et n'essayez pas de la réparer.

Nous vous recommandons de remplacer la batterie par le modèle FRANBBAT01 ou d'autres batteries recommandées par Framework uniquement. Pour plus d'informations sur les batteries recommandées par Framework et les instructions de recyclage des batteries usagées, visitez le site https://fr.mw/FRANBBAT01. Tenir hors de portée des enfants. Pour plus d'informations sur les piles, veuillez consulter notre manuel d'utilisation en ligne qui se trouve sur le lien suivant : https://frame.work/support.

AVERTISSEMENT : Pile bouton

L'ordinateur portable Framework™ contient des piles boutons.

La pile bouton de ce produit peut contenir du perchlorate et peut nécessiter une opération spéciale lors de son recyclage ou de sa mise au rebut. Pour plus d'informations, consultez le site www.dtsc.ca.gov/hazardouswaste/perchlorate.

Ne pas ingérer la batterie, risque de brûlure chimique.

Si la pile bouton est avalée, elle peut provoquer de graves brûlures internes et entraîner la mort. Une fois les pièces internes installées, n'oubliez pas de bien replacer tous les couvercles. Si la pile bouton n'est pas bien fixée dans son support, cessez d'utiliser le produit et gardez-le hors de portée des enfants. Si vous pensez que les piles ont pu être avalées ou introduites dans une partie quelconque du corps, consultez immédiatement un médecin.

AVERTISSEMENT : Dommages auditifs

Pour éviter tout dommage auditif, ne pas écouter à un niveau de volume élevé pendant de longues périodes.

AVERTISSEMENT : Le matériel non installé peut entraîner un dysfonctionnement du système

Veuillez suivre les instructions du site https://frame.work/support lors de la réparation ou de la mise à jour de votre système. Un démontage ou une réparation incomplète ou incorrecte peut entraîner des dommages ou un dysfonctionnement du système.

AVERTISSEMENT : Risque de brûlure - Manipulation inappropriée

Veuillez suivre les instructions du site https://frame.work/-support lors de la réparation ou de la mise à jour de votre système. Assurez-vous que votre système est hors tension et froid au toucher avant de l'ouvrir. Une température excessive peut entraîner des blessures liées à la chaleur.

Guide d'utilisation : Température, stockage, utilisation et réparations

Utilisez et rangez l'ordinateur Framework™ dans un endroit où la température est comprise entre 5°C et 35°C (41°F et 95°F) (lors de l'utilisation) -25°C et 45°C (-13°F - 113°F) (stockage).

N'utilisez pas l'ordinateur portable Framework sur vos genoux ou sur votre peau pendant de longues périodes. Une température excessive sur la durée peut entraîner des blessures liées à la chaleur.

Suivez les guides pas à pas publiés par Framework et soyez prudent lors du remplacement ou de la mise à jour des composants internes.

Guide d'utilisation : Chargement

Vérifiez régulièrement que le câble, la prise, le boîtier et les autres pièces de l'adaptateur ne sont pas endommagés. N'utilisez jamais un cordon d'adaptateur secteur endommagé. N'utilisez que des adaptateurs et des câbles d'alimentation ayant passé les tests réglementaires de votre région. Une mauvaise utilisation peut provoquer une électrocution. La prise de courant doit être située à proximité de l'équipement et doit être facilement accessible.

Tension d'entrée : 100-240 VAC, Tension de sortie : 5V-20V, Courant d'entrée 1,5A, Fréquence d'entrée 50-60hz, Courant de sortie nominal (Max) 3A, Puissance Max 60W, Puissance à vide <0,15W, Protocole USB PD 3.0, Courant de sortie 3A, Prise de sortie USB-C

Union européenne

CE

L'ordinateur portable Framework™ est conforme au règlement de l'Union européenne (CE) n° 1907/2006 et à la directive ROHS 2011/65/EU.

Framework Computer Inc déclare que Framework™ laptop, FRANBP0000, est conforme à la directive 2014/53/EU de l'Union européenne suivante. La déclaration complète de conformité de l'UE peut être consultée à l'adresse https://frame.work/support.

(a) bande(s) de fréquence et (b) puissance radiofréquence maximale

Type de radio / Description		Fréquence de l'émetteur (MHz)	Puissance de sortie maximale (dBm)
Bluetooth	BR+EDR	2402~2480	10
	Batterie faible	2402~2480	10
WLAN 2.4G		2412~2472	20
WLAN 5G		5150-5350	23
		5470-5725	23
		5745-5825	23
		5725-5875	13.98

(c) accessoires : Cordon d'alimentation / Câble CC (USB-C) / Adaptateur / QSG / Tournevis

(d) Logiciel : Déclarations Windows

(e) ci-dessous Exigences dans AT/BE/BG/CZ/DK/EE/FR/DE/IS/IE/IT/EL/ES CY/LV/LI/LT/LU/HU/MT/NL/NO/PL/PT/RO/SI/SK/TR/FI/SE/HR/CH/UK(NI).5150MHz~5350MHz est destiné à une utilisation en intérieur uniquement. L'équipement ne doit pas accepter de logiciels et/ou de micrologiciels qui font que l'équipement n'est plus conforme aux exigences du DFS, par exemple : les logiciels et/ou micrologiciels fournis par le fabricant mais destinés à d'autres régimes réglementaires ; logiciel et/ou micrologiciel modifié lorsque le logiciel et/ou micrologiciel est disponible sous forme de code source ouvert ; versions précédentes du logiciel et/ou du firmware (downgrade).

Cet équipement doit être installé et utilisé avec une distance minimale de 0 cm entre le radiateur et votre corps

Le DAS est mesuré avec l'appareil à 0 mm du corps, tout en transmettant au niveau de puissance de sortie certifié le plus élevé dans toutes les bandes de fréquences de l'appareil. La valeur DAS maximale est de 0,334 W/kg (corps) en moyenne sur 10 grammes de tissu.

États-Unis

15.19

Cet appareil est conforme à la partie 15 des règles de la FCC. Son fonctionnement est soumis aux deux conditions suivantes :

(1) cet appareil ne doit pas provoquer d'interférences nuisibles et

(2) et appareil doit accepter toute interférence reçue, y compris les interférences pouvant provoquer un fonctionnement indésirable.

15.105(b)

Cet équipement a été testé et déclaré conforme aux limites d'un appareil numérique de classe B, conformément à la partie 15 des règles de la FCC. Ces limites sont conçues pour fournir une protection raisonnable contre les interférences nuisibles dans une installation résidentielle.

Cet équipement génère, utilise et peut émettre de l'énergie radiofréquence et, s'il n'est pas installé et utilisé conformément aux instructions, peut provoquer des interférences nuisibles aux communications radio. Cependant, il n'y a aucune garantie que des interférences ne se produiront pas dans une installation particulière. Si cet équipement provoque des interférences nuisibles à la réception de la radio ou de la télévision, ce qui peut être déterminé en éteignant et en rallumant l'équipement, l'utilisateur est encouragé à essayer de corriger les interférences par une ou plusieurs des mesures suivantes :

- Réorienter ou déplacer le récepteur antenne.
- Augmenter la séparation entre l'équipement et le récepteur.
- Connectez l'équipement à une prise sur un circuit différent de celui auquel le récepteur est connecté.

15.21

Vous êtes averti que les changements ou modifications non expressément approuvés par la partie responsable de la conformité pourraient annuler l'autorité de l'utilisateur à utiliser l'équipement.

Déclaration de la FCC sur l'exposition aux rayonnements RF :

1. Cet émetteur ne doit pas être co-localisé ou fonctionner en conjonction avec une autre antenne ou émetteur.
2. Pour un fonctionnement porté sur le corps, cet appareil a été testé et répond aux directives d'exposition RF de la FCC. Lorsqu'il est utilisé avec un accessoire contenant du métal, il peut ne pas garantir la conformité aux directives d'exposition RF de la FCC.

Canada

RSS sans licence de Sciences et Développement économique Canada. Son fonctionnement est soumis aux deux conditions suivantes :

1. Cet appareil ne doit pas provoquer d'interférences, et
2. Cet appareil doit accepter toute interférence, y compris les interférences susceptibles de provoquer un fonctionnement indésirable de l'appareil.

Mise en garde : Exposition aux rayonnements radioélectriques

1. Pour se conformer aux exigences de conformité canadiennes en matière d'exposition aux RF, cet appareil et son antenne ne doivent pas être co-localisés ou fonctionner en conjonction avec une autre antenne ou émetteur.
2. Pour un fonctionnement porté sur le corps, cet appareil a été testé et répond 彳aux directives d'exposition aux RF lorsqu'il est utilisé avec un accessoire qui ne contient pas de métal. L'utilisation d'autres accessoires peut ne pas garantir la conformité aux directives d'exposition aux RF.

"Pour la fréquence 5600 5650 MHz, aucune opération n'est autorisée"

Conformité à Energy Star

En tant que partenaire ENERGY STAR, Framework a estimé que ce produit répond aux directives ENERGY STAR en matière d'efficacité énergétique. Le programme ENERGY STAR est un partenariat avec les fabricants d'équipements électroniques visant à promouvoir les produits à haut rendement énergétique. La réduction de la consommation d'énergie des produits permet de faire des économies et de préserver les ressources. Pour de plus amples informations, veuillez consulter le site energystar.gov.

Informations sur le traitement et le recyclage

Le symbole de la poubelle sur l'ordinateur portable Framework™ ou sur son emballage indique que le produit ne doit pas être jeté avec vos autres déchets ménagers, conformément à la directive 2012/19/UE. A la place, il vous incombe de protéger la santé humaine et l'environnement en remettant votre équipement usagé à un point de collecte agréé pour le recyclage des déchets d'équipements électriques et électroniques. Pour plus d'informations sur les endroits où vous pouvez déposer vos déchets d'équipements pour le recyclage, veuillez contacter votre mairie ou votre service d'élimination des déchets ménagers.

La désignation et les logos Bluetooth® sont des marques déposées appartenant à Bluetooth SIG, Inc. et toute utilisation de ces marques par Framework se fait sous licence.

Copyright © 2021 Framework Computer Inc.
Tous droits réservés.

Toutes les marques commerciales mentionnées dans ce guide sont la propriété de leurs propriétaires respectifs.

framework

USING YOUR
FRAMEWOR

① 🎙	Microp Interru
② 📷	Came Interru
③ ☐	Power digital

R FRAMEWORK LAPTOP/ UTILISATION DE VOTRE ORDINATEUR PORTABLE K/ USO DEL ORDENADOR PORTÁTIL FRAMEWORK/ 使用FRAMEWORK筆記型電腦

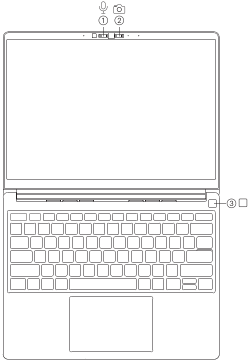

phone Privacy Switch/ Paramètres de confidentialité du microphone/ uptor de privacidad del micrófono/ 麥克風隱私開關	
ra Privacy Switch/ Paramètres de confidentialité de la caméra/ uptor de privacidad de la cámara/ 攝影機隱私開關	
r Button and Fingerprint Reader/Bouton d'alimentation et lecteur d'empreintes es/ Botón de encendido y lector de huellas dactilares/ 電源按鈕及指紋辨識器	

USING YOUR FRAMEWORK LAPTOP/ UTILISATION DE VOTRE ORDINATEUR PORTABLE FRAMEWORK/ USO DEL ORDENADOR PORTÁTIL FRAMEWORK/ 使用FRAMEWORK筆記型電腦

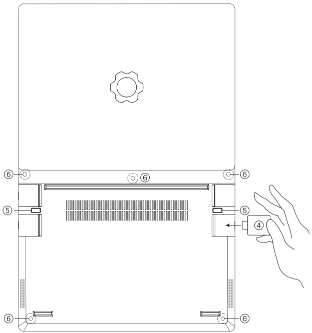

④	Expansion Card/ Carte d'extension/ Tarjeta de expansión/ 擴充卡
⑤ ▭	Expansion Card Release Button/ Bouton de libération de la carte d'extension/ Botón de liberación de la tarjeta de expansión/ 擴充卡釋放鈕
⑥ ○	Five Fasteners - Fasteners to get inside the Framework Laptop/ Cinq éléments de fixation Éléments de/ fixation permettant de regarder à l'intérieur de l'ordinateur portable Framework Cinco tornillos Tornillos para acceder al ordenador portátil Framework/ 五處緊固件 - 鬆開緊固件以拆卸 Framework 筆記型電腦

USER MANUAL

Framework™ Laptop
Model Number: FRANBP0000

Product Setup Guide, Safety and Handling, Regulatory Guides

Please reference the Framework™ Laptop setup information prior to use. Detailed information regarding product setup information, product safety and handling, and detailed regulatory information can be found at the following link: https://frame.work/support.

Framework Computer Inc Terms of Sale and Limited Warranty

Your use of a Framework™ Laptop is subject to the Terms of Sale at the following link: https://frame.work/terms-of-sale, and the Limited Warranty at the following link: http://frame.work/warranty. If you do not agree to the terms of the Terms of Sale and Limited Warranty, please return the Product within the return period stated in Framework's Terms of Sale.

Software Licenses

For information on software licenses for embedded firmware or included software in the product, check the software licenses page at the following link: https://frame.work/software-licenses

WARNING: Choking Hazards

The Framework™ Laptop contains small parts which may present a choking hazard to small children and pets. Keep small parts away from small children.

WARNING: Rechargeable Lithium Ion Battery

Caution: Risk of explosion if battery is replaced with the incorrect type. The battery used in this device may present a risk of fire or chemical burn if mistreated.

- Do not use the Framework™ Laptop if its cover or the battery's plastic or mylar cover has been cracked or compromised in any way.
- Do not use the battery in the event of battery leakage.
- Do not expose the battery to excessive physical shock, excessive heat, or fire.
- Do not attempt to dismantle, pierce, distort, or cut the battery and do not attempt to repair the battery.

We recommend that you replace the battery with model FRANBBAT01 or other Framework-recommended batteries only. For more information in regards to Framework-recommended batteries and used battery recycling instructions please visit https://fr.mw/FRANBBAT01.

Keep away from children.

For more battery handling information please visit our online user manual that can be found at the following link: https://frame.work/-support.

WARNING: Coin Cell Battery

The Framework™ Laptop contains coin/button cell batteries. This product's coin/button cell battery may contain perchlorate and may require special handling when recycled or disposed of. For more information, see www.dtsc.ca.gov/hazardouswaste/perchlorate.

- Do not ingest battery, Chemical Burn Hazard. If the coin/button cell battery is swallowed it can cause severe internal burns and can lead to death.
- After the internal parts have been installed, remember to replace all covers securely.
- If the coin/button cell battery is not secure in the holder, stop using the product and keep away from children.
- If you think the batteries may have been swallowed or placed inside any part of the body, seek immediate attention.

WARNING: Hearing Damage

To prevent possible hearing damage, do not listen at high volume levels for long periods.

WARNING: Uninstalled Hardware can lead to System Malfunction

Please follow the instructions at https://frame.work/support when repairing or upgrading your system. Incomplete or improper disassembly or repair can lead to system damage or malfunction.

WARNING: Burn Risk - Improper Handling

Please follow the instructions at https://frame.work/support when repairing or upgrading your system. Make sure your system is powered off and cool to the touch before opening. Excessive temperature can result in heat-related injuries.

Operating Guide: Temperature, Storage, Use, and Repairs

Operate and store the Framework™ Laptop in a place where the temperature is between 5C -35C (41F - 95F) (operating) -25C- 45C (-13F - 113F) (storage).

Do not use the Framework Laptop on your lap or exposed skin for long periods of time. Excessive temperature over time can result in heat-related injuries.

Follow Framework's published step by step guides and use caution when replacing or upgrading internal components.

Operating Guide: Charging

Examine the power adapter regularly for damage to the cord, plug, enclosure, or other parts. Never use a damaged power adapter cord. Use only power adapters and AC cords that have passed regulatory testing in your region. Misuse can cause electrical shock. The socket outlet should be located near the equipment and should be easily accessible.

Input Voltage: 100-240 VAC, Output Voltage: 5V-20V, Input Current 1.5A, Input Frequency 50-60hz, Rated Output Current(Max) 3A, Max Power 60W, No load Power <0.15W, Protocol USB PD 3.0, Output Current 3A, Output receptacle USB-C

European Union

CE

Framework™ Laptop is in compliance with the following European Union Regulation (EC) No 1907/2006 and ROHS 2011/65/EU. Framework Computer Inc declares that the Framework™ Laptop, FRANBP0000, is in compliance with the following European Union directive 2014/53/EU. The full EU Declaration of Conformity can be found at https://frame.work/support.

(a) frequency band(s) and (b) maximum radio-frequency power

Radio Type/Description		Transmitter Frequency (MHz)	Maximum Output Power (dBm)
Bluetooth	BR+EDR	2402-2480	10
	Low Energy	2402-2480	10
WLAN 2.4G		2412-2472	20
WLAN 5G		5150-5350	23
		5470-5725	23
		5745-5825	23
		5725-5875	13.98

(c) accessories: Power Cord / DC Cable(USB-C) / Adapter / QSG / Screwdriver

(d) software: Windows

(e) statements below

Requirements in AT/BE/BG/CZ/DK/EE/FR/DE/IS/IE/IT/EL/ES CY/LV/LI/LT/LU/HU/MT/NL/NO/PL/PT/RO/SI/SK/TR/FI/SE/HR/CH/UK(NI).5150MHz-5350MHz is for indoor use only.

The equipment should not accept software and/or firmware which results in the equipment no longer being compliant with the DFS requirements, e.g.: software and/or firmware provided by the manufacturer but intended for other regulatory regimes; modified software and/or firmware where the software and/or firmware is available as open source code; previous versions of the software and/or firmware (downgrade).

This equipment should be installed and operated with a minimum distance of 0 cm between the radiator and your body

SAR is measured with the device at 0mm to the body, while transmitting at the highest certified output power level in all frequency bands of the device. The maximum SAR value is, 0.334 W/kg (body) averaged over 10 gram of tissue.

United States

15.19

This device complies with Part 15 of the FCC Rules.
Operation is subject to the following two conditions:
(1) this device may not cause harmful interference and
(2) this device must accept any interference received, including interference that may cause undesired operation.

15.105(b)

This equipment has been tested and found to comply with the limits for a Class B digital device, pursuant to part 15 of the FCC rules. These limits are designed to provide reasonable protection against harmful interference in a residential installation.

This equipment generates, uses and can radiate radio frequency energy and, if not installed and used in accordance with the instructions, may cause harmful interference to radio communications. However, there is no guarantee that interference will not occur in a particular installation. If this equipment does cause harmful interference to radio or television reception, which can be determined by turning the equipment off and on, the user is encouraged to try to correct the interference by one or more of the following measures:

- Reorient or relocate the receiving antenna.
- Increase the separation between the equipment and receiver.
- Connect the equipment into an outlet on a circuit different from that to which the receiver is connected.

15.21

You are cautioned that changes or modifications not expressly approved by the part responsible for compliance could void the user's authority to operate the equipment.

FCC RF Radiation Exposure Statement:

1. This Transmitter must not be co-located or operating in conjunction with any other antenna or transmitter.
2. For body worn operation, this device has been tested and meets FCC RF exposure guidelines. When used with an accessory that contains metal may not ensure compliance with FCC RF exposure guidelines.

Canada

This device contains licence-exempt transmitter(s)/receiver(s) that comply with Innovation, Science and Economic Development Canada's licence-exempt RSS(s). Operation is subject to the following two conditions:

1. This device may not cause interference, and
2. This device must accept any interference, including interference that may cause undesired operation of the device.

Caution: Exposure to Radio Frequency Radiation

1. To comply with the Canadian RF exposure compliance requirements, this device and its antenna must not be co-located or operating in conjunction with any other antenna or transmitter.
2. For body worn operation, this device has been tested and meets RF exposure guidelines when used with an accessory that contains no metal. Use of other accessories may not ensure compliance with RF exposure guidelines.

"For the frequency 5600-5650 MHz, no operation is permitted"

Energy Star Compliance

As an ENERGY STAR partner, Framework has determined that this product meets the ENERGY STAR guidelines for energy efficiency. The ENERGY STAR program is a partnership with electronic equipment manufacturers to promote energy-efficient products. Reducing energy consumption of products saves money and helps conserve valuable resources. For more information please visit energystar.gov.

Disposal and Recycling Information

The trash can symbol on Framework™ Laptop or on its packaging indicates that the product must not be disposed of with your other household waste, pursuant to 2012/19/EU. Instead, it is your responsibility to protect human health and the environment by handing your waste equipment over to a designated collection point for the recycling of waste electrical and electronic equipment. For more information about where you can drop off your waste equipment for recycling, please contact your local city office or your household waste disposal service.

The Bluetooth® word mark and logos are registered trademarks owned by Bluetooth SIG, Inc. and any use of such marks by Framework is under license.

Copyright © 2021 Framework Computer Inc.
All Rights Reserved.
All trademarks mentioned in this guide are the property of their respective owners.

使用者手冊

Framework™ Laptop
型號：FRANBP0000

產品設定指南、安全和處理、產品法規指南

使用前請參考 Framework™ 筆記型電腦設定資訊。有關產品設定指南、產品安全和處理，以及產品法規指南的詳細資訊，可透過以下連結取得：https://frame.work/support。

Framework Computer Inc 銷售條款和有限保固

Framework™ 筆記型電腦的使用將受到以下連結之「銷售條款」https://frame.work/terms-of-sale 及以下連結之「有限保固」http://frame.work/warranty 的約束。
如果您不同意「銷售條款」和「有限保固」之條款，請在 Framework 的「銷售條款」所述之退貨期間內退回商品。

軟體授權

如需有關本產品之嵌入韌體或隨附軟體的軟體授權資訊，請查看以下連結的軟體授權頁面：
https://frame.work/software-licenses

警告：窒息危險

Framework™ 筆記型電腦包含可能導致嬰幼兒和寵物發生窒息危險的小型零件。請將小型零件放置於遠離嬰幼兒的場所。

警告：充電式鋰電池

注意：如果更換使用錯誤類型的電池，可能會有發生爆炸的風險。如果不當處置本裝置內的電池，可能會有發生火災或化學燃燒的風險。

- 如果 Framework™筆記型電腦的外殼或電池的塑膠或聚脂樹脂外殼出現任何裂縫或損壞的情形，請勿使用 Framework™ Laptop
- 如果電池有洩漏的情形，請勿使用電池。
- 請勿使電池受到過度的物理衝擊、接觸過高的溫度或火源。
- 請勿嘗試拆卸、刺穿、扭曲或切割電池，也不要嘗試修理電池。

我們建議您僅更換使用型號 FRANBBAT01 的電池或 Framework 建議的其他電池。有關 Framework 建議的電池以及舊電池回收說明的詳細資訊請參閱 https://fr.mw/FRANBBAT01。請放置於遠離兒童的位置。如需有關電池處理的詳細資訊，請參閱我們的線上使用手冊，連結網址：https://frame.work/support。

警告：鈕扣型電池

Framework™ 筆記型電腦包含鈕扣型電池。
本產品的鈕扣型電池可能含有過氯酸鹽，在回收或處置時可能需要特殊處理。如需詳細資訊，請參閱 www.dtsc.ca.gov/hazardouswaste/perchlorate。

- 請勿吞食電池，以免發生化學灼傷危險。如果吞下鈕扣型電池，將會導致嚴重的體內灼傷，並可能導致死亡。
- 安裝完內部零件之後，請記得確實裝回所有外殼。
- 如果鈕扣型電池未安裝在固定座上，請停止使用本產品，並放置於遠離兒童的位置。
- 如果您認為電池已被吞下或置入身體的任何部位內，請立即尋求協助。

警告：聽力損傷

為避免可能發生的聽力損傷，請勿長時間以高音量聆聽。

警告：卸載硬體可能會導致電腦故障

維修或升級您的電腦時，請遵循 https://frame.work/support 中的說明不完整或不當的拆卸或維修可能會導致電腦損壞或故障。

警告：燒傷風險 - 不當處理

維修或升級您的電腦時，請遵循 https://frame.work/support 中的說明在開啟電腦之前，請確定電腦的電源已關閉且溫度已降低。過高的溫度可能會導致與高溫相關的傷害。

操作指南：溫度、儲存、使用及維修

操作和儲存 Framework™ 筆記型電腦時，請於溫度介於 5°C - 35°C (41°F - 95°F) (操作) 及 -25°C - 45°C (-13°F - 113°F) (儲存) 的場所進行。

請勿將 Framework 筆記型電腦長時間放在膝蓋或外露的皮膚上使用過高的溫度可能會隨著時間經過而導致與高溫相關的傷害。更換或升級內部零組件時，請依照 Framework 公佈的逐步操作指南並謹慎操作。

操作指南：充電

請定期檢查電源變壓器，查看電線、插頭、外殼或其他零組件是否有損壞。切勿使用已損壞的電源線。務必使用已通過您所在地區法規測試的電源變壓器和 AC 電源線。錯誤使用可能會導致觸電。電源插座應位於設備附近且易於觸及。

輸入電壓：100-240 VAC、輸出電壓：5V-20V、輸入電流 1.5A輸入頻率 50-60hz、額定輸出電流 (最大) 3A、最大功率 60W、無負載功率 <0.15W、協定 USB PD 3.0、輸出電流 3A、輸出插座 USB-C

歐盟

Framework™ 筆記型電腦符合以下歐盟法規 (EC) No 1907/2006 與 ROHS 2011/65/EU。

Framework Computer Inc 聲明 Framework™ 筆記型電腦 FRANBP0000 符合以下歐盟指令 2014/53/EU。
完整的歐盟符合性聲明 (EU Declaration of Conformity) 網址：https://frame.work/support。

美國

此裝置符合 FCC 規則的 FCC CFR Title 47, Part 15, Subpart B, Class B 操作時需符合以下兩項條件：(1) 本裝置不會造成有害干擾，以及 (2) 本裝置必須接受任何干擾。

加拿大

此設備符合加拿大工業部免製造 RSS 標準。操作時需符合以下兩項條件 (1) 此設備不會造成干擾，且 (2) 此設備必須接受任何干擾，包括可能導致此設備不必要之操作的干擾。
此設備不適合在可能有兒童的地方使用。

台灣

使用過度恐傷害視力

(1) 使用三十分鐘請休息十分鐘。
(2) 未滿兩歲幼兒不看螢幕，兩歲以上
每天看螢幕不要超過一小時。

能源之星合規

做為「能源之星」(ENERGY STAR) 的合作夥伴，Framework 已確定本產品符合「能源之星」的能源效率指南。「能源之星」計畫是與電子設備製造商合作推廣節能產品的計畫。降低產品的能源消耗可節省支出並有助於保護寶貴的資源。如需詳細資訊，請參閱 energystar.gov。

處置和回收資訊

根據 2012/19/EU 規定，Framework™ 筆記型電腦或其包裝上的垃圾桶標誌表示該產品不得與您的其他家庭垃圾一起處理。反之，您有責任將廢棄設備交給指定的回收點以回收廢棄的電氣和電子設備，以保護人類健康和環境。如需有關廢棄設備丟棄回收地點的詳細資訊，請聯絡您當地的市政府或家庭垃圾處理服務單位。Bluetooth® 文字標記和標誌是 Bluetooth SIG, Inc. 擁有的註冊商標，Framework 對此類標記的任何使用均已獲得授權。Copyright © 2021 Framework Computer Inc. 著作權所有。本指南提及之所有商標均為其各自所有者之財產。

MANUAL DE USUARIO

Framework™ Laptop
Número de modelo: FRANBP0000

Guía de configuración del producto, Seguridad y manipulación, Guías reguladoras del producto

Consulte la información de configuración del ordenador portátil Framework™ antes de usarlo. En el siguiente enlace encontrará información detallada sobre la configuración del producto, la seguridad y la manipulación del mismo, así como información reglamentaria detallada: https://frame.work/support.

Condiciones de venta y Garantía limitada de Framework Computer Inc

El uso de un ordenador portátil Framework™ está sujeto a las Condiciones de venta en el siguiente enlace: https://frame.work/terms-of-sale, y la Garantía limitada en el siguiente enlace: http://frame.work/warranty. Si no está de acuerdo con las condiciones de las Condiciones de venta y la Garantía limitada, devuelva el Producto dentro del período de devolución establecido en las Condiciones de venta de Framework.

Licencias de software

Para obtener información sobre las licencias de software para el firmware integrado o el software incluido en el producto, consulte la página de licencias de software en el siguiente enlace:
https://frame.work/software-licenses

ADVERTENCIA: Riesgo de asfixia

El ordenador portátil Framework™ contiene piezas pequeñas que pueden representar un riesgo de asfixia para niños pequeños y mascotas. Mantenga las piezas pequeñas fuera del alcance de niños pequeños.

ADVERTENCIA: Batería recargable de iones de litio

Precaución: Existe riesgo de explosión si se sustituye la batería por una del tipo incorrecto. La batería utilizada en este dispositivo puede presentar un riesgo de incendio o quemaduras químicas si se utiliza de forma incorrecta. No utilice el ordenador portátil Framework™ si su cubierta, la cubierta de plástico o el material aislante de la batería se han agrietado o dañado de alguna manera. No utilice la batería en caso de fuga. No someta la batería a golpes bruscos, calor excesivo o fuego. No intente desmontar, perforar, deformar, cortar o reparar la batería.

Le recomendamos que sustituya la batería por el modelo FRANBBAT01 o por otras baterías recomendadas por Framework. Para obtener más información sobre las baterías recomendadas por Framework y las instrucciones de reciclaje de baterías usadas, visite https://fr.mw/FRANBBAT01. Mantener fuera del alcance de los niños. Para obtener más información sobre el uso de la batería, visite nuestro manual del usuario en línea, lo podrá encontrar en el siguiente enlace: https://frame.work/support.

ADVERTENCIA: Pilas de botón

El ordenador portátil Framework™ utiliza pilas de botón.
Las pilas de botón de este producto pueden contener perclorato y pueden requerir un tratamiento especial cuando se reciclen o se desechen. Para obtener más información, visite www.dtsc.ca.gov/hazardouswaste/perchlorate.

No ingiera las pilas, peligro de quemaduras químicas. Ingerir una pila de botón puede causar graves quemaduras internas y provocar la muerte. Una vez instaladas las piezas internas, recuerde volver a colocar todas las cubiertas de forma segura. Si la pila de botón no está bien colocada en el soporte, deje de utilizar el producto y manténgalo alejado de los niños.

Si sospecha que las pilas pueden haber sido ingeridas o introducidas dentro de cualquier cavidad corporal, busque asistencia inmediata.

ADVERTENCIA: Lesiones auditivas

Para evitar posibles lesiones auditivas, no utilice el ordenador portátil a niveles de volumen alto durante períodos prolongados.

ADVERTENCIA: La desinstalación de hardware puede provocar un mal funcionamiento del sistema

Siga las instrucciones que encontrará en https://frame.work/support al reparar o actualizar su sistema. El desmontaje o la reparación incompletos o inadecuados pueden provocar daños o mal funcionamiento del sistema.

ADVERTENCIA: Riesgo de quemaduras por manipulación inadecuada

Siga las instrucciones que encontrará en https://frame.work/support al reparar o actualizar su sistema. Asegúrese de que su sistema esté apagado y frío al tacto antes de abrirlo. Una temperatura excesiva puede provocar lesiones relacionadas con el calor.

Guía de funcionamiento: Temperatura, almacenamiento, uso y reparaciones

Utilice y guarde el ordenador portátil Framework™ en un lugar donde la temperatura esté entre 5ºC - 35ºC (41ºF - 95ºF) (en funcionamiento) -25ºC - 45ºC (-13ºF - 113ºF)
(en almacenamiento).

No utilice el ordenador portátil Framework en su regazo o sobre la piel expuesta durante largos períodos de tiempo. Una temperatura excesiva y prolongada puede provocar lesiones relacionadas con el calor.
Siga las guías paso a paso publicadas por Framework y tenga cuidado al sustituir o actualizar los componentes internos.

Guía de funcionamiento: Carga

Examine regularmente el adaptador de corriente para ver si el cable, el enchufe, la carcasa u otras piezas están dañadas. No utilice nunca un cable de alimentación dañado. Utilice únicamente adaptadores de corriente y cables de CA que hayan superado las pruebas reglamentarias de su región. El uso inadecuado puede provocar una descarga eléctrica. La toma de corriente debe estar situada cerca del equipo y debe ser de fácil acceso.

Tensión de entrada: 100-240 VCA, Tensión de salida: 5-20 V, corriente de entrada 1,5 A, frecuencia de entrada 50-60 hz, corriente nominal de salida (máx.) 3 A, potencia máxima 60 W, potencia sin carga <0,15 W, protocolo USB PD 3.0, corriente de salida 3 A, receptáculo de salida USB-C

Unión Europea

El ordenador portátil Framework™ cumple con el siguiente Reglamento de la Unión Europea (CE) n.º 1907/2006 y ROHS 2011/65/EU.
Framework Computer Inc declara que el ordenador portátil Framework™, FRANBP0000, cumple con la siguiente directiva de la Unión Europea 2014/53/EU. La Declaración UE de conformidad completa se puede encontrar en https://frame.work/support.

(a) banda (s) de frecuencia y (b) potencia máxima de radiofrecuencia

Type de radio / Description		Frecuencia del transmisor (MHz)	Potencia de salida máxima (dBm)
Bluetooth	BR+EDR	2402~2480	10
	Energía baja	2402~2480	10
WLAN 2.4G		2412~2472	20
WLAN 5G		5150-5350	23
		5470-5725	23
		5745-5825	23
		5725-5875	13.98

(c) accesorios: cable de alimentación / cable de CC (USB-C) / adaptador / QSG / destornillador

(d) software: Windows

(e) declaraciones a continuación Requisitos en
AT/BE/BG/CZ/DK/EE/FR/DE/IS/IE/IT/EL/ES
CY/LV/LI/LT/LU/HU/MT/NL/NO/PL/PT/RO/SI/SK/TR/FI/SE/HR/CH/UK(NI) .5150MHz ~ 5350MHz es solo para uso en interiores.

El equipo no debe aceptar software y / o firmware que den como resultado que el equipo ya no cumpla con los requisitos de DFS, por ejemplo: software y / o firmware proporcionados por el fabricante pero destinados a otros regímenes regulatorios; software y / o firmware modificado donde el software y / o firmware está disponible como código fuente abierto; versiones anteriores del software y / o firmware (degradación).

Este equipo debe instalarse y utilizarse con una distancia mínima de 0 cm entre el radiador y su cuerpo.

La SAR se mide con el dispositivo a 0 mm del cuerpo, mientras se transmite al nivel de potencia de salida certificado más alto en todas las bandas de frecuencia del dispositivo. El valor máximo de SAR es 0,334 W / kg (cuerpo) en promedio sobre 10 gramos de tejido.

Estados Unidos

15.19

Este dispositivo cumple con la Parte 15 de las Reglas de la FCC.
El funcionamiento está sujeto a las dos condiciones siguientes:

(1) este dispositivo no puede causar interferencias perjudiciales y
(2) este dispositivo debe aceptar cualquier interferencia recibida, incluidas las interferencias que puedan provocar un funcionamiento no deseado.

15.105(b)

Este equipo ha sido probado y cumple con los límites para un dispositivo digital de Clase B, de acuerdo con la parte 15 de las reglas de la FCC. Estos límites están diseñados para proporcionar una protección razonable contra interferencias perjudiciales en una instalación residencial.

Este equipo genera, usa y puede irradiar energía de radiofrecuencia y, si no se instala y usa de acuerdo con las instrucciones, puede causar interferencias perjudiciales en las comunicaciones por radio. Sin embargo, no hay garantía de que no se produzcan interferencias en una instalación en particular. Si este equipo causa interferencia dañina en la recepción de radio o televisión, lo cual se puede determinar encendiendo y apagando el equipo, se recomienda al usuario que intente corregir la interferencia mediante una o más de las siguientes medidas:

- Reorientar o reubicar el receptor antena.
- Aumente la separación entre el equipo y el receptor.
- Conectar el equipo a una toma de corriente de un circuito diferente al que está conectado el receptor.

15.21

Se le advierte que los cambios o modificaciones no aprobados expresamente por la parte responsable del cumplimiento podrían anular la autoridad del usuario para operar el equipo.

Declaración de exposición a la radiación de RF de la FCC:

1. Este transmisor no debe colocarse ni utilizarse junto con ninguna otra antena o transmisor.
2. Para uso en el cuerpo, este dispositivo ha sido probado y cumple con las pautas de exposición a RF de la FCC. Cuando se utiliza con un accesorio que contiene metal, puede no garantizar el cumplimiento de las pautas de exposición a RF de la FCC.

Canadá

La licencia de Science and Economic Development Canada exime a los RSS. El funcionamiento está sujeto a las dos condiciones siguientes:

1. Este dispositivo no puede causar interferencias, y
2. Este dispositivo debe aceptar cualquier interferencia, incluida la interferencia que pueda causar un funcionamiento no deseado del dispositivo.

Precaución: Exposición a radiación de radiofrecuencia

1. Para cumplir con los requisitos de cumplimiento de exposición a radiofrecuencia de Canadá, este dispositivo y su antena no deben ubicarse ni funcionar junto con ninguna otra antena o transmisor.
2. Para uso en el cuerpo, este dispositivo ha sido probado y cumple con las pautas de exposición a RF cuando se usa con un accesorio que no contiene metal. Es posible que el uso de otros accesorios no garantice el cumplimiento de las pautas de exposición a RF.

"Para la frecuencia 5600 5650 MHz, no se permite ninguna operación"

Cumplimiento de Energy Star

Como socio de ENERGY STAR, Framework ha determinado que este producto cumple las directrices de eficiencia energética de ENERGY STAR. El programa ENERGY STAR es una iniciativa de colaboración con los fabricantes de equipos electrónicos para promover los productos energéticamente eficientes. Reducir el consumo energético de los productos permite ahorrar costes y ayuda a conservar valiosos recursos. Para obtener más información, visite energystar.gov.

Información sobre eliminación y reciclaje

El símbolo del cubo de basura en el ordenador portátil Framework™ o en su embalaje indica que el producto no debe eliminarse con el resto de residuos domésticos, de acuerdo con la normativa 2012/19/UE. Es su responsabilidad proteger la salud humana y el medio ambiente entregando sus equipos de desecho en un punto de recogida designado para el reciclaje de residuos de aparatos eléctricos y electrónicos. Para obtener más información sobre dónde puede depositar sus equipos de desecho para su reciclaje, póngase en contacto con la oficina local de su ciudad o con su servicio de eliminación de residuos domésticos.

La marca y los logotipos de Bluetooth® son marcas registradas propiedad de Bluetooth SIG, Inc. y cualquier uso de dichas marcas por parte de Framework se realiza bajo licencia.

Copyright © 2021 Framework Computer Inc.
Todos los derechos reservados.
Todas las marcas comerciales mencionadas en esta guía son propiedad de sus respectivos propietarios.

MANUEL DE L'UTILISATEUR