Industry-leading thermal transfer printing technology

If you have been using thermal transfer label printers, you know that they all print labels with a blank tape feed prior to the prints, wasting the tape and making the whole process inconvenient.

However, this is not the case with SUPVAN G15M Mini. Being one-of-a-kind in the field, this printer does not leave any blank space when printing the label. The precision-printing technology makes sure the prints appear in the center of the label. Saving tape paper while creating perfect pieces of thermal labels.

Branchenführende Thermotransferdruck-Technologie

Wenn Sie Thermotransfer-Etikettendrucker verwendet haben, wissen Sie, dass alle Etiketten vor dem Drucken mit einem leeren Bandeinzug gedruckt werden, wodurch das Band verschwendet wird und der gesamte Vorgang unpraktisch wird.

Dies ist jedoch beim SUPVAN G15M Mini nicht der Fall. Dieser Drucker ist einzigartig und druckt also keine unnötigen leeren Etiketten. Die Präzisionsdrucktechnologie sorgt dafür, dass die gedruckten Inhalte in der Mitte des Etiketts erscheinen. Somit sparen Sie das Etikettenband und erstellen Sie perfekte Thermoetiketten.

G15M Mini

Label Printer User Manual

Etikettendrucker Bedienungsanleitung

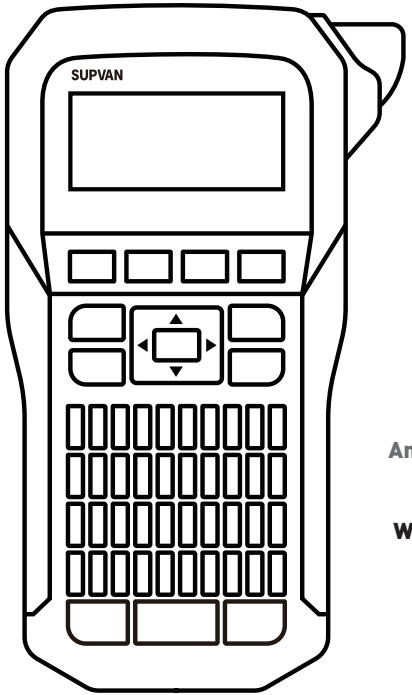

Scan the QR Code for multi-language guide and support.

Scannen Sie den QR-Code für mehrsprachige Anleitung und Unterstützung.

Website & Customer Service:
us.supvan.com
support@supvan.com

SUPVAN

Contents

English

Checklist	1
Install the Label Tape	2
Display Information	3
Keys	3
Features	6
Troubleshooting	7
Maintenance	7
Safety Information	8
Warranty / Disclaimer	10
Product Specifications	11

Deutsch

Checkliste	1
Legen Sie das Etikettenband	12
Schnittstelleninformationen	13
Tasten	13
Besonderheiten	16
Fehlerbehebung	17
Wartung	17
Sicherheitsinformationen	18
Garantie / Haftungsausschluss	20
Produktspezifikation	21

Checklist
Checkliste

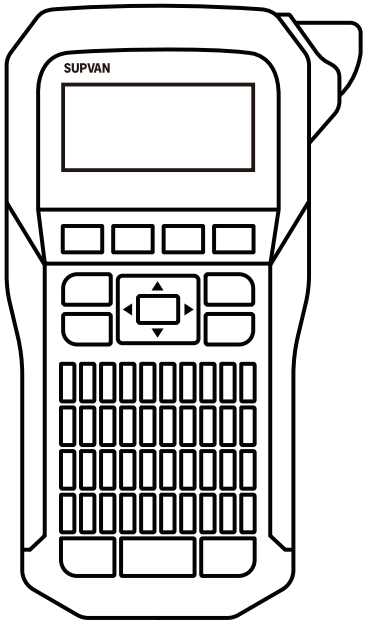

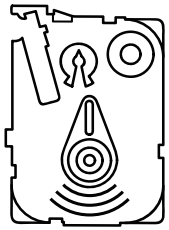

1 Label Tape
1 Etikettenband

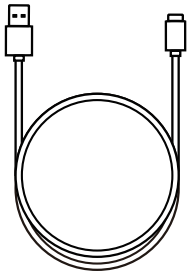

1 Printer
1 Drucker

1 USB-C Cabel*
1 USB-C Kabel*

* For charging only, data transfer not supported.
* Nur zum Aufladen. Die Datenübertragung wird nicht unterstützt.

Install the Label Tape

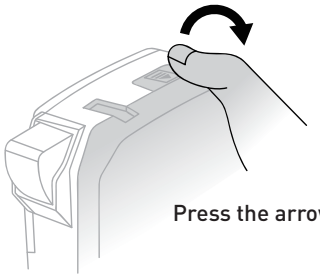

Press the arrow on the top to open the back cover.

Please make sure the front end of label tape is flat and smooth, without any wrinkles. Otherwise the tape may get stuck during operation.

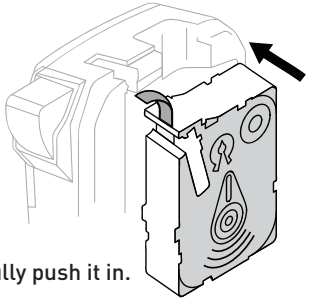

Insert the label tape and fully push it in.

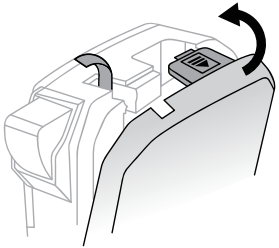

Pull the front end of label out, make sure it is streched out from the paper exit.

Please fully close the back cover for the printer to properly work.

Display Information

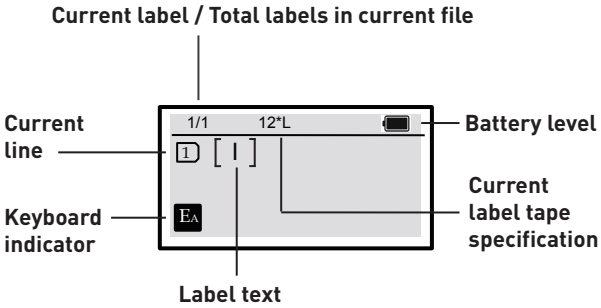

Keys

⏻	Long press to turn the printer on / Press to turn off.
Set	Press to enter Settings for length, character size and width, font, align, bold, light, frame, orientation, cut, char space, density, margins, file, backlit, underline, format, DIY
Add	Add new label (auto-identify the installed label), with the format of the last label. Cannot add new label if current input content is empty. Long press Up and Down button to switch between labels.
🖶	Press to enter print settings, press again to print. Douple-press to quick print current label.

⊠	Delete all text and format / Only delete all text / Delete current segment.
⌫	Backspace / Long press to delete current line.
Esc	Cancel the current setting or content / Back to previous menu.
↵	Enter to confirm / Return to start next line.
▲ ▼ ◀ ▶	Move the cursor Up / Down / Left / Right. Long press Up / Down to switch between segments.
	Auto-add sequence numbers.
$@&	Symbols.
Äêñ	Press to add accent mark to the inputted letter.
␣	Enter blank space.
A/a	Switch between upper and lower case input.

Press [Fn], then press other keys

0-9, A-Z	Enter the symbols shown on the keyboard.
	Print options Cursor printing: print current page. Range printing: set start and end pages.
⊠	Move to the previous label.
⌫	Move to the next label.
Esc	Set the alignment style of the current label text.
$@&	Input electrical sign and complex / graphic signs.

X^2	Add superscript.
X_2	Add subscript.
␣	Change system language.
A/a	Add barcode & QR-code.
▲	Move to the beginning of the label text.
▼	Move to the end of the label text.
◀	Move to the beginning of the segment.
▶	Move to the end of the segment.

Hold [Fn], and press other keys

Q-P	In Set - Customize, customize shortcut functions.
Z	Adjust LCD Display contrast.
X	Adjust LCD Display brightness.
C	Copy all characters in current line (Cannot copy sequence number and barcode).
V	Paste the copied characters.
N	Display the usage information of current label tape.
M	Adjust print position vertically / horizontally.

Features

Thermal transfer printing technology
High clarity prints. Long term preservation.

Precise label positioning
Automatically detect the label paper position when printing job starts. Precisely retract the paper to the standby position and avoid wasting.

Auto-recognize label paper
The printer will auto-recognize the label paper specification and enter the corresponding editing mode.

In-printer memory
After the last printing, the device will store the edited information.You may repeat the last printing job, or start batch printing, by simply press print button to quick print.

Multiple labels printing
Edit and print multiple labels in a single job.

Various types of label
Use with continuous label, die-cut label, tag, plate, wire label, and wrap-around label, etc.

Troubleshooting

Prompt	Status	Fault	Solution
Low battery	Prints blurred	Low battery	Charge
Label not identified, please re-install	Label installed, the printer does not identify it	Non-original manufacturer product / Label not installed properly	Replace label / Re-install label
Out of labels, please replace label tape	Printer not running / stop running	Printer detects no label	Check the remaining labels / replace label
Label error, press any key to return	Printer not running / stop printing	Label jam / electrical-optical ID error	Check the label exit and re-install label / replace label

Print Head Maintenance
Turn off the printer, open the back cover and take out the label tape. The print head is on the metal plate next to the paper exit. Use a cloth or cotton swab with ethanol alcohol, wipe the print head gently. Wait for it to completely dry before turn on.

<u>If you see blank gaps on the prints, it may be stain on the print head, please follow the instruction above to clean it.</u>

Max. Print Length
It is advised to not print out more than 7m or a full cassette of label in a single print job.

Battery
If not used for a long time, please charge the printer every 3 months to avoid the natural loss of lithium battery.

Safety Information

Please carefully read this manual before use the product.

Please keep this product and its accessories away from children, to avoid potential danger.

Do not disassemble the printer if you are not an authorized service person; Do not open the cover when the printer is printing;

Please use SUPVAN's factory original products and consumables, otherwise may result in bad printing quality or damage to the printer.

Do not pull the label forcibly during the printing process, to avoid damage to the printer;

This product is a precision product, please use on a plain surface, avoid fall and other impacts.

The print head of this product is a precision part. Do not scratch it to avoid affecting the printing function;

Do not throw the printer into fire or high temperature;

Please use a single power socket, instead of multiple sockets with multiple devices plugged in, which may cause fire or electric shock;

Please do not use an adapter that does not support DC 5V output;

When charging, do not let printer / power supply / power socket to be in contact with water, and do not plug or unplug the power with wet hands, to prevent electric shock;

Please do not let metal or liquid enter the equipment, to prevent fire or electric shock, or damage to the internal parts and the printer;

Please use the printer in a clean environment. Do not use it on rug or blanket, or dusts may cause short circuit.

Please keep the printer away from flammable solutions such as alcohol or gasoline, and away from fire to avoid explosion and fire hazards.

Please do not touch the print head with your hand. If you touch it at the end of the printer, it may cause skin burns;

Please do not press the printer;

The printer and label paper supplies should be stored in a room temperature, dry, ventilated place without direct sunlight.

If peculiar smell or sound is detected when using the printer, please turn it off immediately and contact the seller.

After long period of working, the lithium battery may generate heat and diffuse on the bottom side of the printer. This is normal. You may pause the printer and wait it to cool to resume normal work.

Warranty

Beginning from the date of purchase, 3 months warranty on the print head or total print length of 30 km, whichever comes first; 12 months warranty on the other parts.
The warranty of newly serviced parts is subject to the warranty of the whole device.
No warranty on the label consumables. If there is a quality problem, they can be replaced free of charge.

Disclaimer

SUPVAN will not be responsible for any consequences caused by:

- Failure to operate the device according to the instructions and safety warnings listed in this manual.
- Use of non-SUPVAN factory's consumables.
- Unauthorized disassemble, service, or customization to the product.
- Malfunctions caused by abnormal voltage or improper operating environment.
- Damage caused by fall, press, water, moisture, or any human actions.
- Damage caused by force majeure such as flood, fire, or lightning strike.
- Uses other than the designed uses of this printer.

SUPVAN reserves the right to change the contents of this manual due to product upgrading.

The non-SUPVAN trademarks and symbols included in this manual are owned by other companies.

Specifications

Name:	Label Printer
Model:	G15M Mini
Printing Method:	Thermal transfer
Resolution:	203 dpi
Label Width:	≤15 mm
Max. Effective Printing Width:	10 mm
Print Speed:	20 mm/s
Battery Capacity:	1200 mAh
Product Dimension:	170 mm x 85 mm x 43 mm
Product Weight:	400 g
Power Supply:	5V⎓1A
Working Environment:	10°C - 35°C
Storage Environment:	-5°C - 55°C
Working Humidity:	20% - 90% No frost
Storage Humidity:	20% - 90% No frost

Installieren Sie das Etikettenband

Drücken Sie auf den Pfeil oben, um die hintere Abdeckung zu öffnen.

* Bitte stellen Sie sicher, dass das vordere Ende des Etikettenbandes flach und glatt ist, also faltenfrei. Andernfalls kann das Band während des Betriebs hängen bleiben.

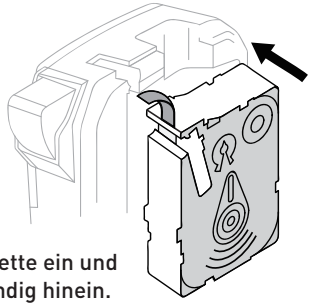

Legen Sie die Bandkassette ein und schieben Sie sie vollständig hinein.

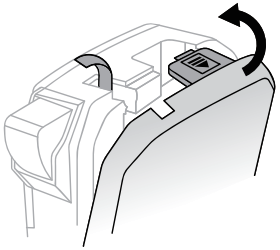

Ziehen Sie das vordere Ende des Etiketts heraus und stellen Sie sicher, dass es aus dem Papierausgang herausgestreckt ist.

Schließen Sie die hintere Abdeckung vollständig, damit der Drucker ordnungsgemäß funktioniert.

Schnittstelleninformationen

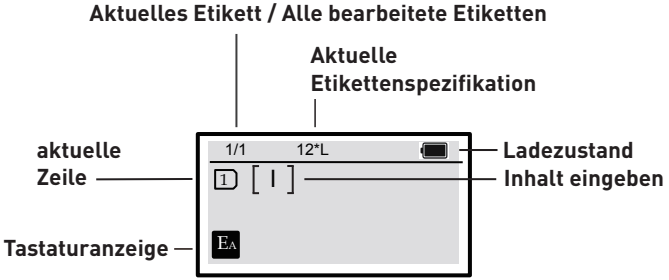

Tasten

⏻	Drücken Sie lange, um den Drucker einzuschalten / Drücken Sie, um den Drucker auszuschalten.
Set	Drücken Sie, um Einstellungen für Länge, Zeichengröße, Zeichenbreite, Schriftart, Ausrichten, Fett, Hell, Rahmen, Orientierung, Ausschneiden, Wortzwischenraum, Dichte, Ränder, Reinigen, Hintergrundlicht, Unterstreichen, Zurücksetzen, und DIY.
Add	Fügen Sie ein neues Etikett mit dem Format des letzten Etiketts hinzu (Das Gerät ermittelt automatisch die Spezifikationen des Etiketts anhand der Verbrauchsmaterialien und wechselt dann automatisch in den entsprechenden Bearbeitungsmodus). Es kann kein neues Etikett hinzugefügt werden, wenn der aktuelle Eingabeinhalt leer ist.Halten Sie die Aufwärts- und Abwärtstaste gedrückt, um die Seite umzublättern.
🖶	Drücken Sie, um die Druckeinstellungen aufzurufen, und drücken Sie erneut, um zu drucken. Doppelklicken Sie, um das aktuelle Etikett schnell zu drucke.

⊠	Alle Texte und Formate löschen / Nur alle Text löschen / Aktuelles Segment löschen.
⌫	Rücktaste / Lange drücken, um die aktuelle Zeile zu löschen.
Esc	Bricht die aktuelle Einstellung oder den Inhalt ab / Zurück zum vorherigen Menü.
↵	Eingabetaste zum Bestätigen / Zurück zum Start der nächsten Zeile
▲ ▼ ◄ ►	Bewegen Sie den Cursor nach oben / unten / links / rechts. Langes Drücken nach oben / unten, um zwischen den Segmenten zu wechseln.
1 2 3	Sequenznummern automatisch hinzufügen.
$@&	Symbole.
Äêñ	Drücken Sie, um einen Umlaut bzw. dem eingegebenen Buchstaben ein Akzentzeichen hinzuzufügen.
␣	Leerzeichen eingeben.
A/a	Umschalten zwischen Groß- und Kleinbuchstaben-Eingang.

Drücken Sie [Fn] und dann andere Tasten

0-9, A-Z	Geben Sie die auf der Tastatur angezeigten Symbole ein.
🖶	Drucken anhand der Cursorposition: Aktuelle Seite Bereich drucken: Start- und Endseiten festlegen.
⊠	Wechseln Sie zum vorherigen Etikett.
⌫	Wechseln Sie zum nächsten Etikett.

Esc	Legen Sie den Ausrichtungsstil des aktuellen Beschriftungstexts fest.
$@&	Geben Sie elektrische Zeichen und komplexe / grafische Zeichen ein.
X^2	Den hochgestellten Index hinzufügen.
X_2	Den tiefgestellten Index hinzufügen.
␣	Systemsprache ändern.
A/a	Fügen Sie Barcode und QR-Code hinzu.
▲	Gehen Sie zum Anfang des Beschriftungstextes.
▼	Gehen Sie zum Ende des Beschriftungstexts.
◄	Gehen Sie zum Anfang des Segments.
►	Gehen Sie zum Ende des Segments.

Halten Sie [Fn] gedrückt und drücken Sie andere Tasten

Q-P	Passen Sie unter Festlegen - Anpassen Verknüpfungsfunktionen an.
Z	Stellen Sie den Kontrast des LCD-Displays ein.
X	Stellen Sie die Helligkeit des LCD-Displays ein.
X	Alle Zeichen in der aktuellen Zeile kopieren.
V	Fügen Sie die kopierten Zeichen ein.
N	Zeigt die Nutzungsinformationen des aktuellen Etikettenbands an.
M	Passen Sie die Druckposition vertikal / horizontal an.

Besonderheiten

Thermotransferdrucktechnologie
Drucke mit hoher Klarheit. Langzeitkonservierung.

Präzise Etikettenpositionierung
Erkennt automatisch die Position des Etikettenpapiers, wenn der Druckauftrag gestartet wird.
Ziehen Sie das Band präzise in die Standby-Position zurück und vermeiden Sie Verschwendung.

Etikettenband automatisch erkennen
Der Drucker erkennt die Spezifikation des Etikettenbands automatisch und wechselt in den entsprechenden Bearbeitungsmodus.

Speicher im Drucker
Nach dem letzten Druck speichert das Gerät die bearbeiteten Informationen. Sie können den letzten Druckauftrag wiederholen, oder starten Sie den Stapeldruck, indem Sie einfach die Drucktaste drücken, um schnell zu drucken.

Drucken mehrerer Etiketten
Sie können mehr als ein Etikett in einem einzigen Auftrag Bearbeiten und drucken.

Verschiedene Arten von Etiketten
Zur verfugung wie z.B. fortlaufende Etikettenbänder, Etikettband mit fester Größe, Etikett, Platte, Drahtetikett und Rundum-Etikett usw.

Fehlerbehebung

Hinweise	Status	Fehler	Lösung
Schwache Batterie	Die gedruckte Zeichen verschwommen	Schwache Batterie	Aufladen
Das Etikett nicht identifiziert, bitte neu installieren	Das Etikett installiert, der Drucker identifiziert es nicht	Nicht originales Herstellerprodukt / Das Etikett nicht ordnungsgemß installiert	Das Etikett ersetzen / Das Etikett neu installieren
Keine Etiketten mehr, bitte Etikett ersetzen	Der Drucker läuft nicht / Der Druck stoppt	Der Drucker erkennt kein Etikett	Überprüfen Sie die verbleibenden Etiketten / Ersetzen Sie das Etikett
Etikettenfehler, drücken Sie eine beliebige Taste, um zurückzukeh-	Der Drucker läuft nicht / Der Druckvorgang stoppt plötzlich	Etikettenstau / elektrisch-optischer ID-Fehler	Überprüfen Sie den Ausgang des Etikettenbands und installieren Sie das

Wartung des Druckkopfs
Schalten Sie den Drucker aus, öffnen Sie die hintere Abdeckung und nehmen Sie die Etikettenkassette heraus.
Wischen Sie den Druckkopf 1-2 Minuten lang vorsichtig mit einem Tuch oder Wattestäbchen mit Ethanolalkohol ab.
Warten Sie, bis es vollständig getrocknet ist, bevor Sie den Drucker einschalten.

Wenn Sie leere Lücken auf den Drucken sehen, kann es sich um Flecken auf dem Druckkopf handeln. Befolgen Sie bitte die obigen Anweisungen, um ihn zu reinigen.

Batterie
Wenn Sie den Drucker längere Zeit nicht benutzen, laden Sie ihn bitte alle 3 Monate auf, um den natürlichen Verlust der Lithiumbatterie zu vermeiden.

Sicherheitsinformationen

Bitte lesen Sie dieses Handbuch sorgfältig durch, bevor Sie das Produkt verwenden.

Bitte halten Sie dieses Produkt und sein Zubehör von Kindern fern, um potenzielle Gefahren zu vermeiden.

Zerlegen Sie den Drucker nicht, wenn Sie kein autorisierter Servicetechniker sind. Öffnen Sie die Abdeckung nicht, wenn der Drucker druckt.

Bitte verwenden Sie die Originalprodukte und Verbrauchsmaterialien von SUPVAN. Andernfalls kann dies zu einer schlechten Druckqualität oder Beschädigung des Druckers führen.

Ziehen Sie während des Druckvorgangs nicht gewaltsam am Etikett, um Schäden am Drucker zu vermeiden.

Dieses Produkt ist ein Präzisionsprodukt, bitte auf einer ebenen Fläche verwenden, Stürze und andere Stöße vermeiden.

Der Druckkopf dieses Produkts ist ein Präzisionsteil. Zerkratzen Sie den Druckkopf nicht, um die Druckfunktion nicht zu beeinträchtigen.

Werfen Sie den Drucker nicht ins Feuer oder stellen Sie ihn nicht in eine Umgebung mit hohen Temperaturen.

Bitte verwenden Sie eine einzelne Steckdose anstelle von Mehrfachsteckdosen mit mehreren angeschlossenen Geräten, da dies zu Bränden oder Stromschlägen führen kann.

Bitte verwenden Sie keinen Adapter, der keinen 5V DC Ausgang unterstützt.

Lassen Sie den Drucker / das Netzteil / die Steckdose während des Ladevorgangs nicht mit Wasser in Berührung kommen und stecken oder trennen Sie den Netzstecker nicht mit nassen Händen, um einen Stromschlag zu vermeiden.

Bitte lassen Sie kein Metall oder Flüssigkeit in das Gerät eindringen, um Feuer oder Stromschlag oder Schäden an den Innenteilen und dem Drucker zu vermeiden.

Bitte verwenden Sie den Drucker in einer sauberen Umgebung. Verwenden Sie den Drucker nicht auf Teppichen oder Decken, da sonst Staub einen Kurzschluss verursachen kann.

Bitte halten Sie den Drucker von brennbaren Lösungen wie Alkohol oder Benzin und von Feuer fern, um Explosions- und Brandgefahren zu vermeiden

Bitte berühren Sie den Druckkopf nicht mit der Hand. Wenn Sie ihn am Ende des Druckers berühren, kann es zu Hautverbrennungen kommen

Bitte drücken Sie nicht auf den Drucker.

Drucker und Zubehör (Etikettenbänder) sollten an einem trockenen, belüfteten Ort mit Raumtemperatur und ohne direkte Sonneneinstrahlung gelagert werden.

Wenn bei der Verwendung des Druckers ein eigenartiger Geruch oder Geräusch festgestellt wird, schalten Sie ihn bitte sofort aus und wenden Sie sich an den Verkäufer.

Nach längerer Arbeitszeit kann die Lithiumbatterie Wärme erzeugen und auf der Unterseite des Druckers diffundieren. Das ist normal. Sie können den Drucker anhalten und warten, bis er abgekühlt ist, um die normale Arbeit fortzusetzen.

Garantie

Ab Kaufdatum 3 Monate Garantie auf den Druckkopf oder eine Gesamtdrucklänge von 30 km, je nachdem, was zuerst eintritt; 12 Monate Garantie auf die anderen Teile.

Die Garantie für neu gewartete Teile unterliegt der Garantie des gesamten Geräts.

Keine Garantie auf die Etikettenverbrauchsmaterialien. Wenn es ein Qualitätsproblem gibt, können sie kostenlos ersetzt werden.

Haftungsausschluss

SUPVAN haftet nicht für Folgen, die durch Folgendes verursacht werden:

- Nichtbeachtung des Geräts gemäß den in diesem Handbuch aufgeführten Anweisungen und Sicherheitshinweisen;
- Verwendung von Verbrauchsmaterialien, die nicht von SUPVAN stammen;
- Nicht autorisierte Demontage, Wartung oder Anpassung des products;
- Fehlfunktionen, die durch abnormale Spannung oder unsachgemäße Betriebsumgebung verursacht werden;
- Schäden durch Sturz, Presse, Wasser, Feuchtigkeit oder menschliche Handlungen;
- Schäden durch höhere Gewalt wie Überschwemmung, Feuer oder Blitzschlag;
- alle anderen Verwendungen, die zu Designzwecken dieses Druckers nicht passen.

SUPVAN behält sich das Recht vor, den Inhalt dieses Handbuchs aufgrund von Produktverbesserungen zu ändern.

Die in diesem Handbuch enthaltenen Nicht-SUPVAN-Marken und -Symbole sind Eigentum anderer Unternehmen.

Produktspezifikation

Name:	Label Printer
Modell:	G15M Mini
Druckverfahren:	Thermotransfer
Auflösung:	203 dpi
Etikettenbreite:	≤15 mm
Max. Effektive Druckbreite:	10 mm
Druckgeschwindigkeit:	20 mm/s
Batteriekapazität:	1200 mAh
Produktabmessung:	170 mm x 85 mm x 43 mm
Produktgewicht:	400 g
Stromversorgung:	5V⎓1A
Arbeitsumgebung:	10°C - 35°C
Speicherumgebung:	-5°C - 55°C
Arbeitsfeuchtigkeit:	20% - 90% kein Frost
Luftfeuchtigkeit bei Lagerung:	20% - 90% kein Frost

Max. Drucklänge
Es wird empfohlen, nicht mehr als 7 m oder eine volle Rolle Etikettenband in einem einzigen Druckauftrag auszudrucken.

FCC Warnning:

This equipment has been tested and found to comply with the limits for a Class B digital device, pursuant to part 15 of the FCC Rules. These limits are designed to provide reasonable protection againstharmful interference in a residential installation. This equipment generates, uses and can radiateradio frequency energy and, if not installed and used in accordance with the instructions, maycause harmful interference to radio communications. However, there is no guarantee thatinterference will not occur in a particular installation. If this equipment does cause harmfulinterference to radio or television reception, which can be determined by turning the equipmentoff and on, the user is encouraged to try to correct the interference by one or more of thefollowing measures:

- Reorient or relocate the receiving antenna.
- Increase the separation between the equipment and receiver.
- Connect the equipment into an outlet on a circuit different from that to which the receiver is connected.
- Consult the dealer or an experienced radio/TV technician for help.

Caution: Any changes or modifications to this device not explicitly approved by manufacturer could void your authority to operate this equipment.

This device complies with part 15 of the FCC Rules. Operation is subject to the following two conditions:

(1)This device may not cause harmful interference, and (2) this device must accept any interference received, including interference that may cause undesired operation.

This equipment complies with FCC radiation exposure limits set forth for an uncontrolled environment. This equipment should be installed and operated with minimum distance 0cm between the radiator and your body.