GeoSmartPro

AirLit
User Manual

Carefully read this instruction manual before switching on your AirLit for your utmost safety.

CONTENTS

Warnings and Cautions …**Page 4-6**

AirLit Assembly ...**Page 7-10**

Operating Instructions ...**Page 11-15**

Cleaning, Maintenance and Specifications ...**Page 16-17**

Warranty …**Page 18**

App setup ...**Page 19-20**

Troubleshoot ...**Page 21-23**

CONTENTS

What’s in the box

AirLit

Mirror

Phone holder

Manual

Charging cable

WARNINGS AND CAUTIONS

WARNINGS

-This appliance can only be used by children aged from 9 years and above and persons with reduced physical, sensory or mental capabilities or lack of experience and knowledge if they have been given supervision or instruction concerning use of the appliance in a safe way and understand the hazards involved.

-Ensure that the fan is switched off unplugged and detached from base unit before removing the guard.

- Do not look into the light from less than 40cm distance. This may cause eye damage.

-Never leave AirLit unattended or cover it while plugged in or in use.

- Only operate with USB plug 5V/2A and ensure the voltage is consistent before use.
- Never place the unit near any gas appliances, fire, or flammable liquids.
- Fire may cause the battery to explode.
- Never hit or shake the unit to prevent damage.
- Never cover or obstruct the air inlet or outlet to prevent overheating.
- Never spray water or place the unit near water to prevent electric shock.

-Make sure to have a professional technician, manufacturer, or a service agent to re- place a damaged power cord.

- Never share the power outlet with other appliances.
- Never connect or disconnect the power plug with wet hands to avoid electric shocks.
- Never put rods or objects into the opening of the unit.
- Never insert any object or block the power inlet/outlet

WARNINGS AND CAUTIONS

CAUTIONS

- Be sure the unit is placed on a stable surface when operating to avoid overturning.
- The unit must not be used if the guards are not fastened according to instructions.
- The appliance is for indoor use only.
- Do not plug into the power socket before installation is complete.
- Avoid sudden and rapid unplugging.
- Never insert fingers, pencils, or any other object through the guard when fan is running.
- Power plug must be removed from power socket before cleaning, servicing, maintenance and when moving from one location to another.
- The unit should not be placed in a damp place or where humidity is high (such as a bathroom).
- Keep the unit at least 1 metre away from electric appliances such as TV's and radios, to avoid electromagnetic interference.
- Do not expose the unit under direct sunlight to avoid surface colour fading.
- Handle with care while transporting and moving from one location to another.
- Place the unit on a flat surface with less than 5-degree inclination.
- Do not use chemical solvents (i.e. Benzene, alcohol-grazer) to clean the unit surface to avoid scratching and damaging the surface.
- Do not use your appliance with an extension cord unless it has been checked and tested by a qualified electrician or electrical supplier.
- Do not dismantle or disassemble the product yourself for repair or use against its original intended purpose. This voids the warranty and removes manufacturer from liability for damage.

WARNINGS AND CAUTIONS

-Ensure that the phone attachment is clean and securely attached to avoid any damages to your phone
-Do not attach an object to the mobile holder over 300 grams/10.6 Oz.
-Allow the product to cool off after use.
-It is advised to keep the product clean and regularly maintain it.
-Keep away from reach of children or keep children under supervision to ensure that children do not play with the appliance.
- For the purposes of recharging the battery, only use the detachable supply unit provided with this appliance
-Cleaning and user maintenance shall not be made by children without supervision
-This appliance contains batteries that are only replaceable by skilled persons.
- The battery must be removed from the appliance before it is scrapped.
- The appliance must be disconnected from the supply mains when removing the battery.
- The battery is to be disposed of safely.

AIRLIT
ASSEMBLY

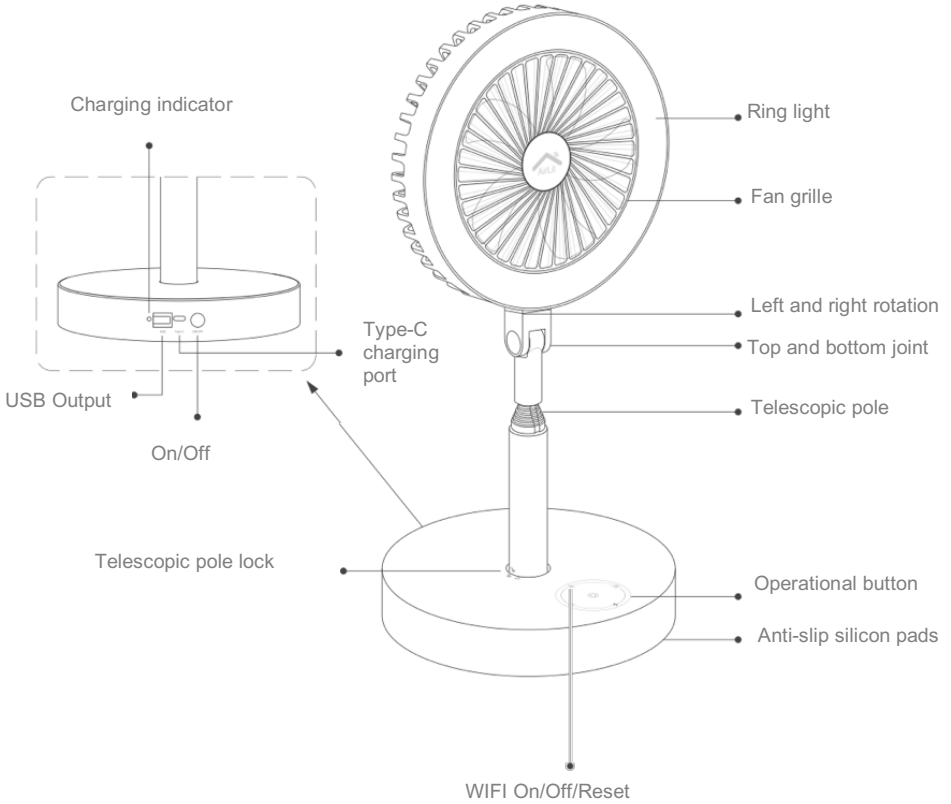

AIRLIT
ASSEMBLY

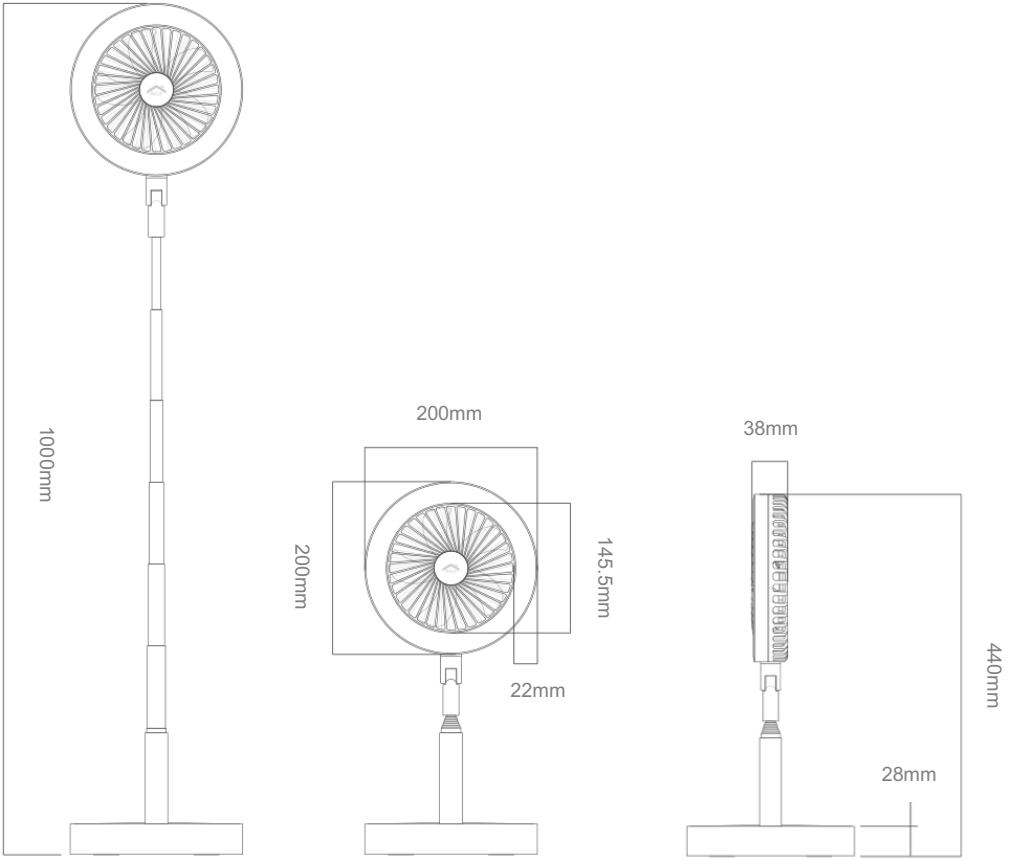

AIRLIT
ASSEMBLY

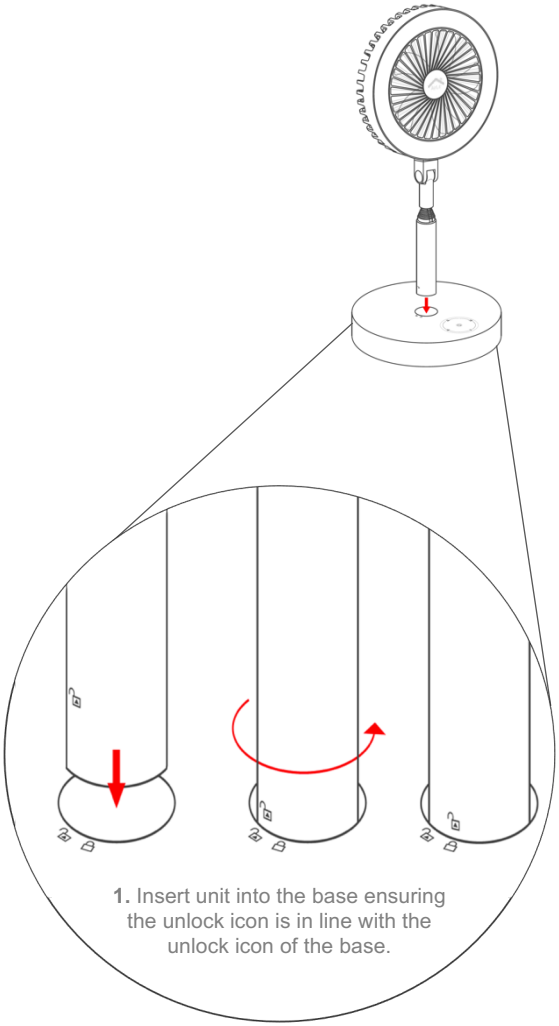

1. Insert unit into the base ensuring the unlock icon is in line with the unlock icon of the base.

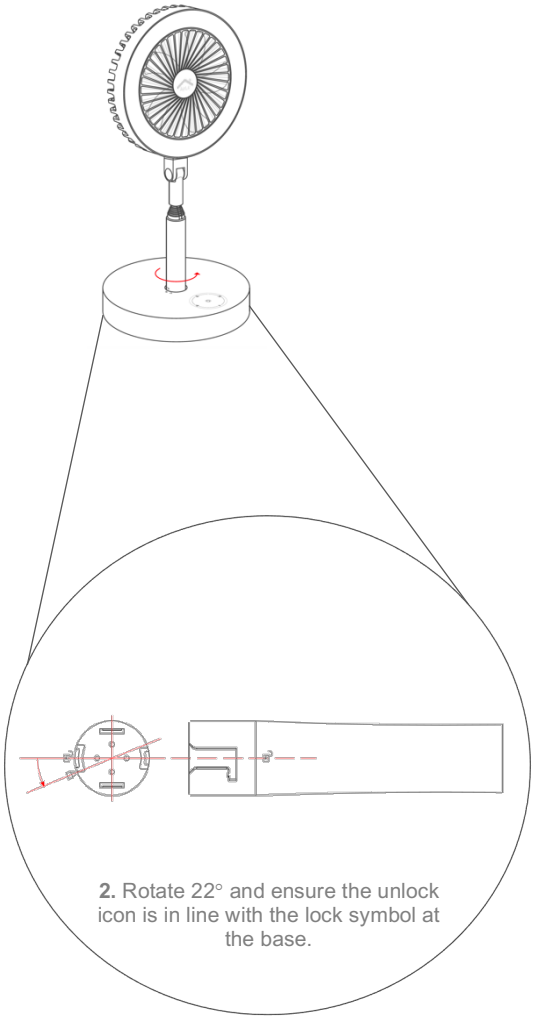

2. Rotate 22° and ensure the unlock icon is in line with the lock symbol at the base.

AIRLIT ASSEMBLY

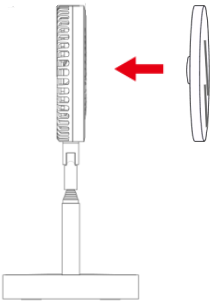

1. Attach the mirror by aligning it on to the centre of your AirLit. Ensure the fan is switched off when attaching the magic mirror.

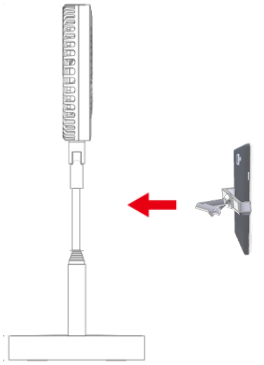

2. Loosen the bolt by rotating anticlockwise and then press down the two ends of the clip to attach your phone holder onto the telescopic pole of your AirLit. Ensure that you rotate the bolt clockwise.

OPERATING INSTRUCTIONS

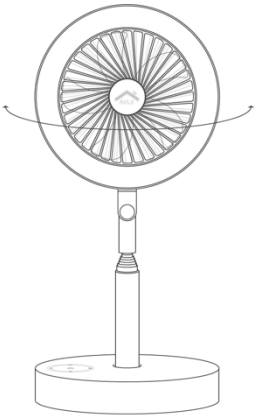

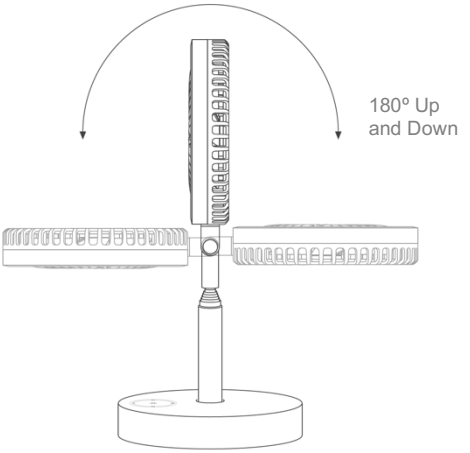

OPERATING INSTRUCTIONS

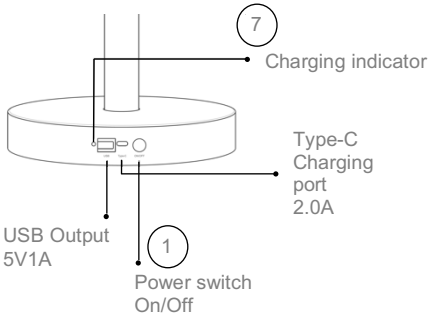

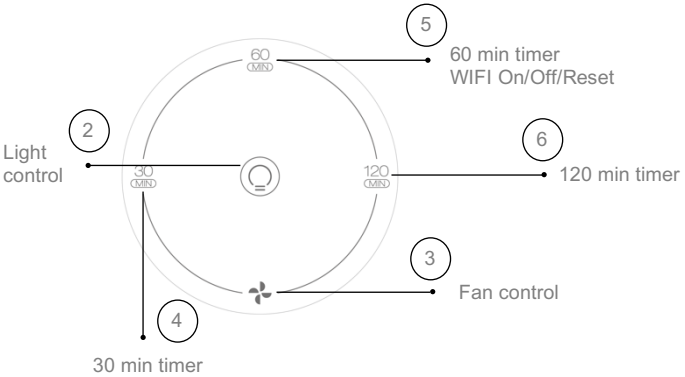

OPERATING INSTRUCTIONS

Wi-Fi pairing: Soft touch sensor

- Long press and hold the 60 MIN icon for 5 seconds to activate the Wi-Fi pairing. The flashing light of the indicates that your AirLit is now ready to pair. The flashing light of your will change to still once successfully paired.

Power switch: Button mode 1

- Click once to turn on your AirLit, the light on will indicate that your AirLit is now ready to use.
- Click once to turn off your AirLit, the light off on will indicate that your AirLit is now switched off but connected to the Wi-Fi.
- Click the power button twice to turn off the device and disconnect it from the Wi-Fi.

Light controls only – Soft touch sensor 2

- Turn on your device following the steps in 1 and press the icon once to turn on the light.
- Quick press the icon twice to switch between white light, cool light and warm light.
- Press and hold the icon for stepless dimming of all light modes. This will increase or decrease the brightness to suit your needs.
- Press to switch off the light.

OPERATING INSTRUCTIONS

Fan controls only – Soft touch sensor (3)

- Turn on your device following the steps in (1) and press the icon once to turn on the fan at speed level 1.
- Pressing the icon 2nd time will increase the speed to level 2.
- Pressing the icon 3rd time will increase the speed to level 3.
- Pressing the icon 4th time will set the fan to Nature mode.
- Pressing the icon 5th time will turn it off.

Timing function – Soft touch sensor (4) (5) (6)

- Timing function can be set for your AirLit while using it as a fan or light.
- To set the timing function, you must first turn on your desired function of Light/Fan.
- Press the 30 MIN icon to activate the 30min timer, while the light/fan is on; double tap the 30 MIN icon to cancel the 30 min timer.
- Press the 60 MIN icon to activate the 60min timer, while the light/fan is on; double tap the 60 MIN icon to cancel the 60 min timer.
- Press the 120 MIN icon to activate the 120min timer, while the light/fan is on; double tap the 120 MIN icon to cancel the 120 min timer.

OPERATING INSTRUCTIONS

Battery light indicator (7)

- Low Battery: Red blinking
- Charging: Green blinking
- Fully Charged: Steady green (When unplugged, indicator turns into steady red)
- Discharging (in use/not connected to power): Steady red

CLEANING, USES AND SPECIFICATIONS

Technical Specification

Product name: AirLit

Product model: ALF01GB

Lamp bead chip: 2835 LED indicator

Brightness range: 10% -100% stepless dimming

Rated power: 6W (40 * 0.15W / LED module)

Colour rendering index: Ra90

Colour temperature range: 3000-5000K natural colour

Lighting level: no video flash / blue light reduction

Illumination: ≥350LM (centre illuminance 30MM distance test value)

Light power: 6W

Fan power: 4W

Wind speed: 1.8-4 m/s

Wind noise: 30-65db

Power input: Type-C 5V2A

USB charging output: 5V1A

Lithium polymer battery: 3.7V 10,000mah

Executive standard: GB 4706.27-2008

CLEANING, USES AND SPECIFICATIONS

Warning: Always unplug the appliance before cleaning.

1. Always disconnect the appliance from the mains by switching it off and removing the plug from the power outlet before cleaning.

2. To clean the outer surface of the appliance, use a lightly damp cloth. Then, dry it thoroughly with a soft, dry cloth before using again.

3. Rotate the front grille clockwise to release the lock to remove the front grille for cleaning. Remember to attach it back and lock it by rotating it anti-clockwise prior to using your AirLit.

4. Do not allow water to penetrate the motor during cleaning.

5. Do not reconnect the unit until it is completely dry.

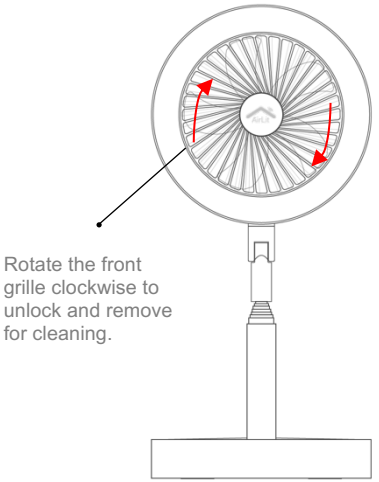

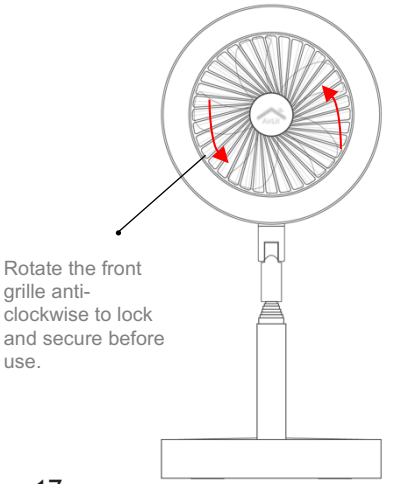

WARRANTY

Please keep your receipt as this is mandatory for any claims under this warranty. **AirLit has a warranty for 12 months from the date of purchase as described in this document. (24 months where applicable by law)**

During this warranty period, if in the unlikely event the AirLit no longer functions due to a manufacturing fault, please contact us at support@geosmartpro.com with your proof of purchase and details of the GeoSmartPro product and the faults. The rights and benefits under this warranty are additional to your statutory rights, which are not affected by this warranty. Only GeoSmartPro Ltd. (“GeoSmartPro”) has the right to change these terms. GeoSmartPro undertakes within the warranty period to repair or - replace the appliance at its discretion with same or a similar functionality GeoSmartPro product, or any part of appliance found to have a manufacturing fault free of charge provided that:

- you promptly notify GeoSmartPro Ltd. of the problem with proof of purchase; and
- the appliance is within the warranty period and has not been altered in any way or subjected to damage, misuse, abuse, repair or alteration by a person other than a person authorised by GeoSmartPro Ltd. Faults that occur through; improper use, accidental damage, abuse, use with incorrect voltage, acts of nature, events beyond the control of GeoSmartPro, repair or alteration by a person other than a person authorised by GeoSmartPro or failure to follow instructions for use are not covered by this warranty. Additionally, normal wear and tear, including, but not limited to, minor discoloration and scratches are not covered by this warranty.

The rights under this warranty shall only apply to the original purchaser and shall not extend to commercial or communal use.

Waste electrical products should not be disposed of with Household waste. Please recycle where facilities exist.

CONNECT TO THE GEOSMARTPRO APP

It is highly advised to ensure your router is set to 2.4Ghz and the 5Ghz is temporarily turned off to pair your AirLit.

1. Download the GeoSmartPro app from the App Store or Google Play.

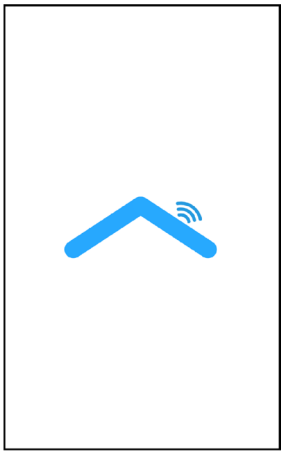

2. **Registration:**
Enter your email address on the registration interface to receive a verification code. Enter the code and follow the instructions displayed.

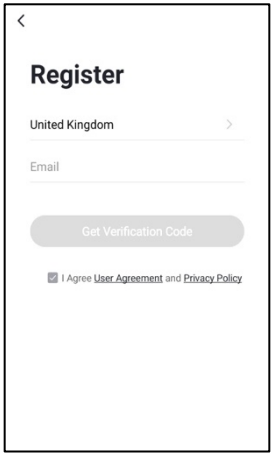

CONNECT TO THE GEOSMARTPRO APP

⚠ Remember to turn on and give permission of your location, Bluetooth and Wi-Fi settings to the GeoSmartPro app.

3. Connection:

1. Preparation: Plug your AirLit to charge and turn it on by pressing the “On/Off ”button. Now press and hold the “ 60 MIN ” button for 5 seconds until the “ ” rapidly blinks. Click “ + ” located on the top right-hand corner of GeoSmartPro’s app homepage.

2. The option to add AirLit will automatically appear. If not, click on the AirLit icon to connect. When prompted, enter your Wi-Fi details and click next. Confirm the “ ” is rapidly blinking.

3. Once you’ve entered all the details, the app will now scan to add your AirLit and connect it through your Wi-Fi network for remote access.

4. Wait until your configuration is successful, then tap ”Complete” & Enjoy your AirLit!

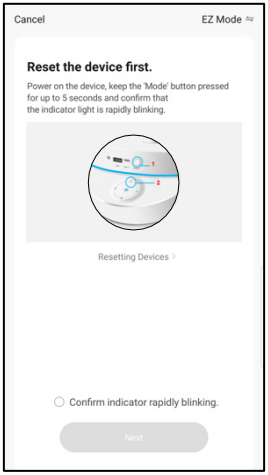

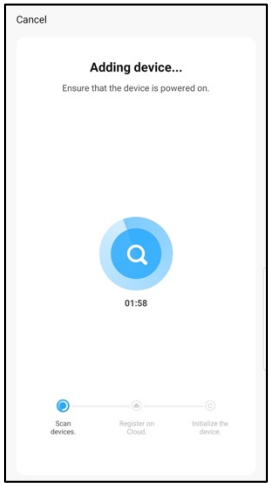

TROUBLESHOOT

1. **Unable to charge the AirLit.**

   - Ensure that the charger is plugged in properly and that you are using a power adaptor under 25W. A 5V2A adaptor is recommended for optimal charging. The indicator light next to the USB A port starts blinking in green when connected and charging. The indicator light is steady green when fully charged.
   - Ensure you are charging via the Type-C port.

2. **Unable to charge your phone**

   - Ensure that the AirLit is fully charged.
   - Your phone can only be charged using the USB A port. Do not use the Type-C port to charge your phone.

3. **Unable to pair and connect AirLit to the Wi-Fi network.**

   - Ensure your device is fully charged (Plug in to a power adaptor and ensure the light indicator is blinking).
   - Check your device is turned on and the connectivity has been reset.
   - Verify you have entered the correct Wi-Fi password.
   - Check that your Wi-Fi router is set to 2.4GHz.
   - Ensure your phone location and Bluetooth.
   - Allow GeoSmartPro app access to your phones Wi-Fi, Bluetooth and location settings.

TROUBLESHOOT

4. **The ring light turns on, but the fan does not turn on**.
   - The ring light uses less power on a lower setting and can be used when AirLit is on low battery. Charge your AirLit to use the fan setting.

5. **The fan turns off after a few seconds.**
   - This indicated that the AirLit is low on battery. Please plug in and charge the AirLit.

6. **Some of the touch sensors are not responding to their function.**
   - This indicated that the AirLit is low on battery. Please plug in and charge the AirLit.

7. **The ring light or fan turns off when charging a mobile device.**
   - It is not recommended to use light and fan function together when charging your phone simultaneously.
   - Only use 2 functions at a time, for e.g.,
   1. Ring light and fan.
   2. Ring light and charging a mobile.
   3. Fan and charging a mobile.

8. **Unable to control AirLit from your GeoSmartPro app.**
   - This means that the AirLit is nearly out of battery and requires charging. You will also notice the fan settings will not turn on and the ring light will not turn on or stay at minimum brightness when turned on.

TROUBLESHOOT

Charge your device when encountering any of the above issues. Ensure you are using an adaptor under 25W and the light is blinking when plugged in.

More FAQ available on GeoSmartPro app and at www.geosmartpro.com

---

Information on the disposal for Waste Electrical & Electronic Equipment (WEEE) This symbol on the products and accompanying documents means that used electrical and electronic products should not be mixed with general household waste. For proper disposal for treatment, recovery and recycling, please take these products to designated collection points where they will be accepted on a free of charge basis. In some countries you may be able to return your products to your local retailer upon the purchase of a new product. Disposing of this product correctly will help you save valuable resources and prevent any possible effects on human health and the environment, which could otherwise arise from inappropriate waste handling. Please contact your local authority for further details of your nearest collection point for WEEE.

FCC AND IC WARNING

This device complies with Part 15 of the FCC Rules. Operation is subject to the following two conditions:

(1) this device may not cause harmful interference, and

(2) this device must accept any interference received, including interference that may cause undesired operation

This device has been tested and found to comply with the limits for a Class B digital device, pursuant to Part 15 of the FCC Rules. These limits are designed to provide reasonable protection against harmful interference in a residential installation. This device generates, uses and can radiate radio frequency energy and, if not installed and used in accordance with the instructions, may cause harmful interference to radio communications.

However, there is no guarantee that interference will not occur in a particular installation. If this device does cause harmful interference to radio or television reception, which can be determined by turning the device off and on, the user is encouraged to try to correct the interference by one or more of the following measures:

--Reorient or relocate the receiving antenna.

--Increase the separation between the device and receiver.

--Connect the device into an outlet on a circuit different from that to which the receiver is connected.

--Consult the dealer or an experienced radio/TV technician for help

Changes or modifications not expressly approved by the party responsible for compliance could void the user's authority to operate the equipment

FCC Radiation Exposure Statement

The antennas used for this transmitter must be installed to provide a separation distance of at least 20 cm from all pe rsons and must not be co-located for operating in conjunction with any other antenna or transmitter.

This device contains licence-exempt transmitter(s)/receiver(s) that comply with Innovation, Science and Economic Development Canada’s licence-exempt RSS(s). Operation is subject to the following two conditions:

(1) This device may not cause interference.

(2) This device must accept any interference, including interference that may cause undesired operation of the device

The distance between user and products should be no less than 20cm.

ADDRESS

GeoSmartPro Ltd, Watford
Croxley, 1st Floor, Building 2,
Croxley Business Park, Watford,
Hertfordshire, WD18 8YA.

ONLINE

www.geosmartpro.com
support@geosmartpro.com

IC:27300-ALF01GB
FCC ID: 2AZYH-ALF01GB

GeoSmartPro

AirLit

Manuel de l'Utilisateur

Lisez attentivement ce manuel d'instructions avant d'allumer votre AirLit pour votre plus grande sécurité.

CONTENU

Avertissements et mises en garde	**…Page 4-6**
Assemblage AirLit	**...Page 7-10**
Mode d'emploi	**...Pages 11-15**
Nettoyage, entretien et Caractéristiques	**...Pages 16-17**
Garantie	**…Page 18**
Configuration de l'application	**...Page 19-20**
Dépannage	**...Pages 21-23**

CONTENU

Qu'y a-t-il dans la boite

MISES EN GARDE ET MISES EN

MISES EN GARDE

-Cet appareil ne peut être utilisé que par des enfants âgés de 9 ans et plus et des personnes ayant des capacités physiques, sensorielles ou mentales réduites ou un manque d'expérience et de connaissances s'ils ont reçu une supervision ou des instructions concernant l'utilisation de l'appareil en toute sécurité et comprennent les dangers impliqués.

-Assurez-vous que le ventilateur est éteint, débranché et détaché de l'unité de base avant de retirer la protection.

- Ne regardez pas la lumière à moins de 40 cm de distance. Cela peut provoquer des lésions oculaires.

-Ne laissez jamais AirLit sans surveillance et ne le couvrez pas lorsqu'il est branché ou en cours d'utilisation.

- Ne fonctionne qu'avec une prise USB 5V/2A et assurez-vous que la tension est constante avant utilisation.
- Ne placez jamais l'appareil à proximité d'appareils à gaz, d'un feu ou de liquides inflammables.
- Un incendie peut faire exploser la batterie.
- Ne jamais frapper ou secouer l'appareil pour éviter de l'endommager.
- Ne jamais couvrir ou obstruer l'entrée ou la sortie d'air pour éviter une surchauffe.
- Ne vaporisez jamais d'eau et ne placez jamais l'appareil près de l'eau pour éviter les chocs électriques.

-Assurez-vous d'avoir un technicien professionnel, un fabricant ou un agent de service pour remplacer un cordon d'alimentation endommagé.

- Ne partagez jamais la prise de courant avec d'autres appareils.
- Ne jamais brancher ou débrancher la prise d'alimentation avec les mains mouillées

MISES EN GARDE ET MISES EN

pour éviter les chocs électriques.
- Ne jamais mettre de tiges ou d'objets dans l'ouverture de l'appareil.
- Ne jamais insérer d'objet ou bloquer l'entrée/la prise de courant

MISES EN GARDE

- Assurez-vous que l'appareil est placé sur une surface stable lors de l'utilisation pour éviter de se renverser.
-L'unité ne doit pas être utilisée si les protections ne sont pas fixées conformément aux instructions.
-L'appareil est destiné à un usage intérieur uniquement.
- Ne pas brancher sur la prise de courant avant la fin de l'installation.
- Evitez les débranchements brusques et rapides.
-N'insérez jamais vos doigts, crayons ou tout autre objet dans la protection lorsque le ventilateur fonctionne.
-La fiche d'alimentation doit être retirée de la prise de courant avant le nettoyage, l'entretien, la maintenance et lors du déplacement d'un endroit à un autre.
-L'unité ne doit pas être placée dans un endroit humide ou où l'humidité est élevée (comme une salle de bain).
-Gardez l'unité à au moins 1 mètre des appareils électriques tels que les téléviseurs et les radios, pour éviter les interférences électromagnétiques.
- N'exposez pas l'appareil à la lumière directe du soleil pour éviter la décoloration de la surface.
- Manipuler avec précaution lors du transport et du déplacement d'un endroit à un autre.

MISES EN GARDE ET MISES EN

- Placez l'appareil sur une surface plane avec une inclinaison inférieure à 5 degrés.
-N'utilisez pas de solvants chimiques (par ex. benzène, alcool à brûler) pour nettoyer la surface de l'unité afin d'éviter de rayer et d'endommager la surface.
-N'utilisez pas votre appareil avec une rallonge à moins qu'elle n'ait été vérifiée et testée par un électricien qualifié ou un fournisseur d'électricité.
-Ne démontez pas ou ne désassemblez pas le produit vous-même pour le réparer ou l'utiliser contre son objectif initial. Cela annule la garantie et dégage le fabricant de toute responsabilité en cas de dommages.
-Assurez-vous que la pièce jointe du téléphone est propre et solidement fixée pour éviter tout dommage à votre téléphone
-N'attachez pas d'objet au support mobile de plus de 300 grammes/10,6 oz.
-Laisser le produit refroidir après utilisation.
-Il est conseillé de garder le produit propre et de l'entretenir régulièrement.
-Tenir hors de portée des enfants ou garder les enfants sous surveillance pour s'assurer qu'ils ne jouent pas avec l'appareil.
- Pour recharger la batterie, n'utilisez que le bloc d'alimentation amovible fourni avec cet appareil
-Le nettoyage et la maintenance par l'utilisateur ne doivent pas être effectués par des enfants sans surveillance
-Cet appareil contient des piles qui ne peuvent être remplacées que par des personnes qualifiées。
- La batterie doit être retirée de l'appareil avant sa mise au rebut.
- L'appareil doit être débranché du secteur lors du retrait de la batterie.
- La batterie doit être éliminée en toute sécurité.

ASSEMBLAGE AIRLIT

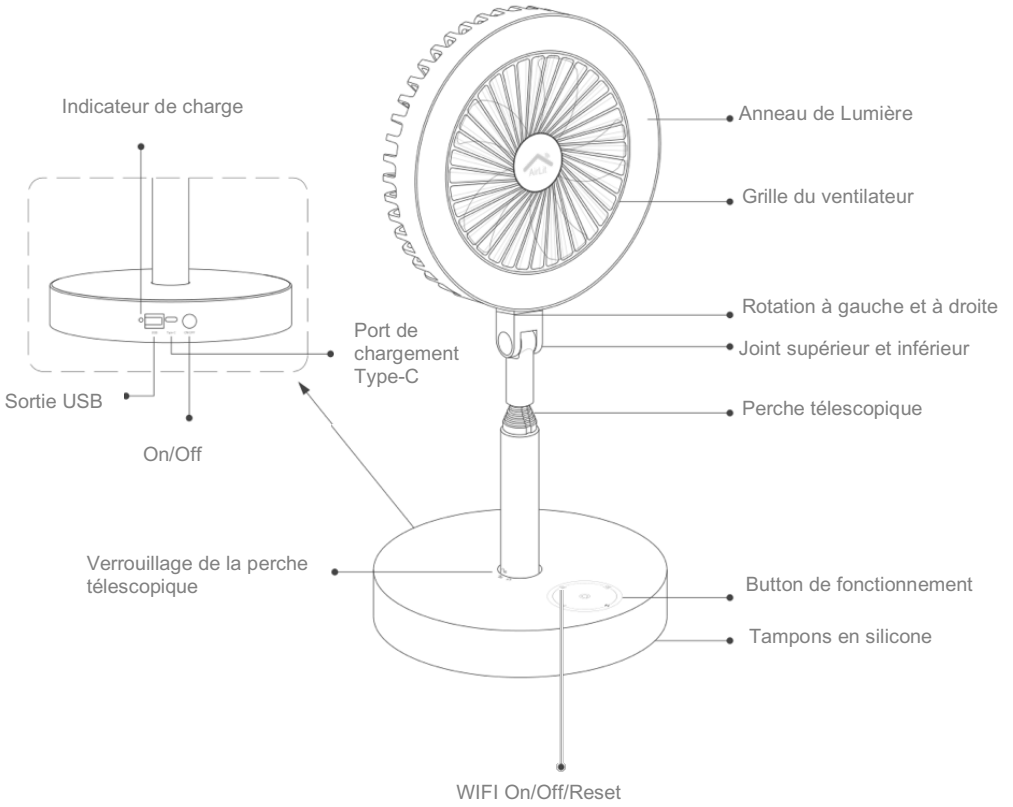

ASSEMBLAGE
AIRLIT

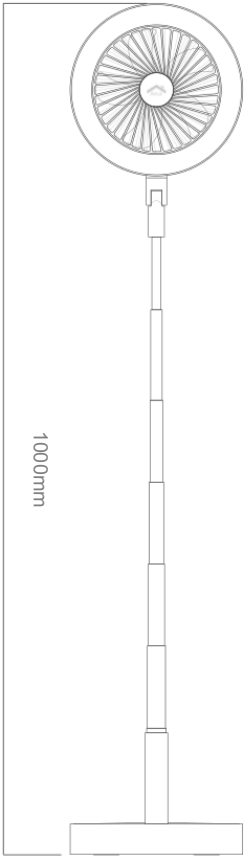

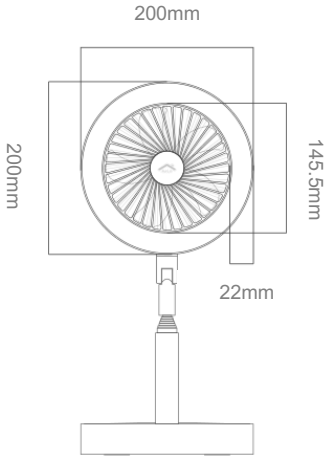

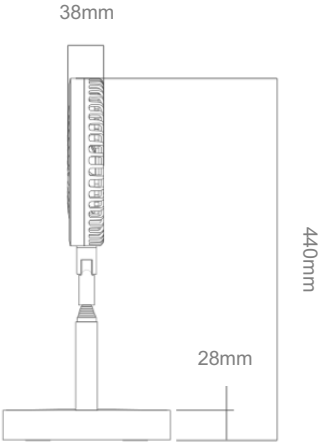

ASSEMBLAGE AIRLIT

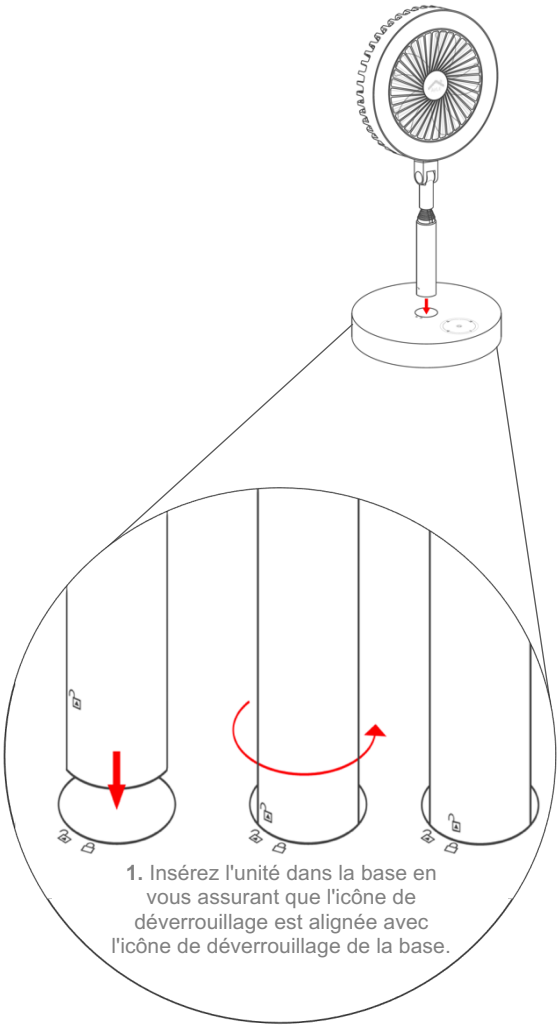

1. Insérez l'unité dans la base en vous assurant que l'icône de déverrouillage est alignée avec l'icône de déverrouillage de la base.

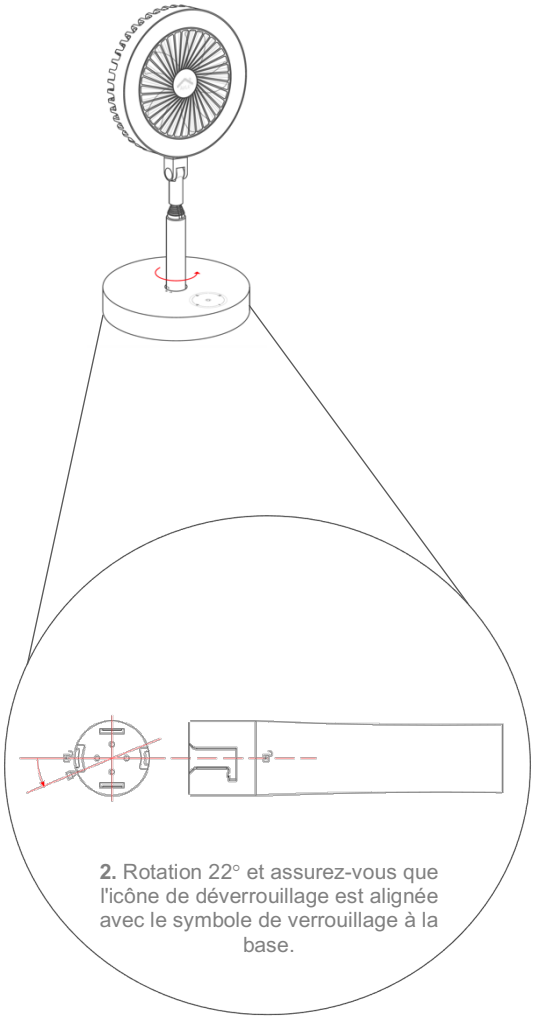

2. Rotation 22° et assurez-vous que l'icône de déverrouillage est alignée avec le symbole de verrouillage à la base.

ASSEMBLAGE AIRLIT

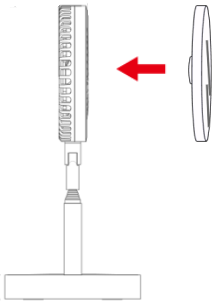

1. Fixez le miroir en l'alignant sur le centre de votre AirLit. Assurez-vous que le ventilateur est éteint lors de la fixation du miroir magique.

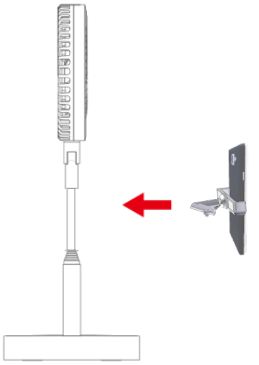

2. Desserrez le boulon en le tournant dans le sens inverse des aiguilles d'une montre, puis appuyez sur les deux extrémités du clip pour fixer votre support de téléphone sur la perche télescopique de votre AirLit.

MODE D'EMPLOI

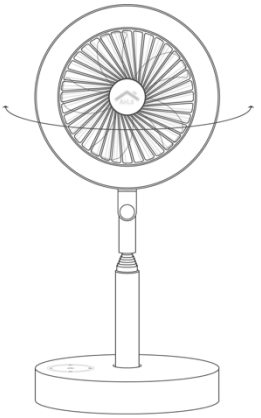

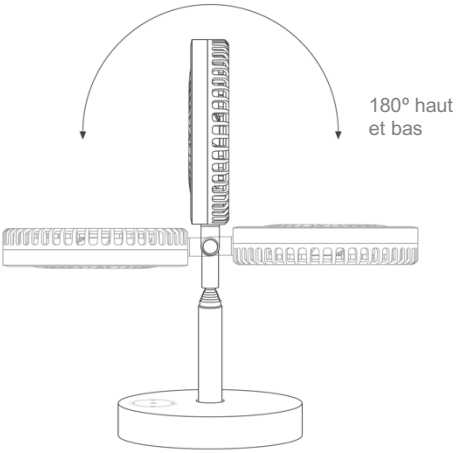

MODE D'EMPLOI

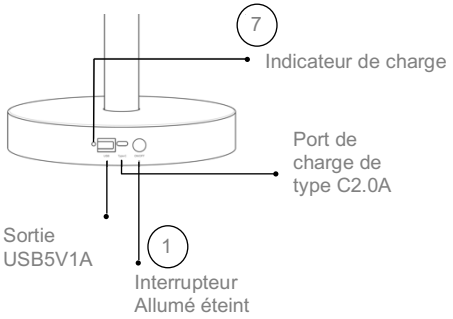

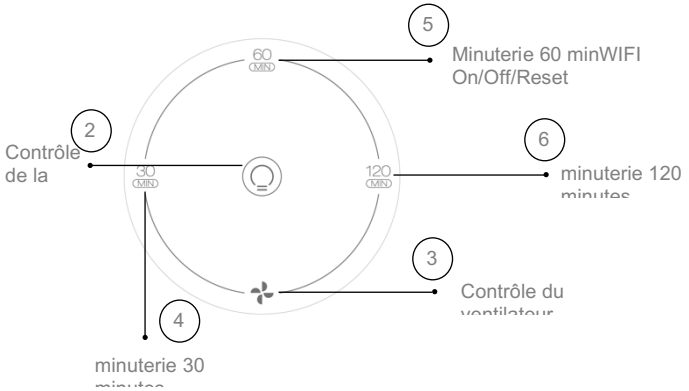

MODE D'EMPLOI

Couplage Wi-Fi : capteur tactile doux

- Appuyez Appuyez longuement sur l'icône 60 MIN et maintenez-la enfoncée pendant 5 secondes pour activer le couplage Wi-Fi. La lumière clignotante de l'icône ndique que votre AirLit est maintenant prêt à être couplé. Le voyant clignotant passera à l'état immobile une fois le jumelage réussi.

Interrupteur d'alimentation : mode bouton 1

- Cliquez une fois pour allumer votre AirLit, le voyant allumé indiquera que votre AirLit est maintenant prêt à être utilisé..
- Cliquez une fois pour éteindre votre AirLit, le voyant éteint indiquera que votre AirLit est maintenant éteint mais connecté au Wi-Fi.
- Cliquez deux fois sur le bouton d'alimentation pour éteindre l'appareil et le déconnecter du Wi-Fi.

Commandes d'éclairage uniquement - Capteur Soft Touch 2

- Allumez votre appareil en suivant les étapes décrites dans 1 et appuyez une fois sur l'icône pour allumer la lumière.
- Appuyez rapidement deux fois sur l'icône pour basculer entre la lumière blanche, la lumière froide et la lumière chaude.
- Appuyez sur l'icône et maintenez-la enfoncée pour une gradation progressive de tous les modes d'éclairage. Cela augmentera ou diminuera la luminosité en fonction de vos besoins.
- Appuyez pour éteindre la lumière.

MODE D'EMPLOI

Commandes du ventilateur uniquement – Capteur soft touch (3)

- Allumez votre appareil en suivant les étapes décrites dans (1) et appuyez une fois sur l'icône pour allumer le ventilateur au niveau de vitesse 1.
- En appuyant une 2ème fois sur l'icône , la vitesse passera au niveau 2.
- En appuyant une 3ème fois sur l'icône , la vitesse passera au niveau 3.
- En appuyant une 4ème fois sur l'icône , le ventilateur passera en mode Nature.
- Appuyez sur l'icône une 5ème fois pour l'éteindre.

Fonction de chronométrage – Capteur soft touch (4) (5) (6)

- La fonction de synchronisation peut être réglée pour votre AirLit tout en l'utilisant comme ventilateur ou lumière.
- Pour régler la fonction de minutage, vous devez d'abord activer la fonction de lumière/ventilateur souhaitée.
- Appuyez sur l'icône 30 MIN pour activer la minuterie de 30 minutes, tandis que la lumière/le ventilateur sont allumés ; appuyez deux fois sur l'icône 30 MIN pour annuler la minuterie de 30 minutes.
- Appuyez sur l'icône 60 MIN pour activer la minuterie de 60 minutes, tandis que la lumière/le ventilateur sont allumés ; appuyez deux fois sur l'icône 60 MIN pour annuler la minuterie de 60 minutes.
- Appuyez sur l'icône 120 MIN pour activer la minuterie de 120 minutes, alors que la lumière/le ventilateur sont allumés ; appuyez deux fois sur l'icône 120 MIN pour annuler la minuterie de 120 minutes.

Indicateur lumineux de batterie (7)

- Batterie faible : rouge clignotant
- Chargement : Vert clignotant
- Complètement chargé : vert fixe (lorsqu'il est débranché, l'indicateur devient rouge fixe)
- Décharge (en cours d'utilisation/non connecté à l'alimentation) : rouge fixe

NETTOYAGE, UTILISATIONS ET CARACTÉRISTIQUES

Spécifications techniques

Nom du produit : AirLit

Modèle du produit: ALF01GB

Puce de perle de lampe: 2835 indicateur LED

Plage de luminosité : 10% -100% de gradation en continu

Puissance nominale : 6W (40 * 0,15W/module LED)

Indice de rendu des couleurs : Ra90

Plage de température de couleur : 3000-5000K couleur naturelle

Niveau d'éclairage : pas de flash vidéo / réduction de la lumière bleue

Éclairage: ≥350LM (valeur de test de distance d'éclairement central 30MM)

Puissance légère: 6W

Puissance du ventilateur : 4W

Vitesse du vent: 1,8-4 m/s

Bruit du vent : 30-65db

Entrée de puissance: Type-C 5V2A

Sortie de charge USB: 5V1A

Batterie lithium-polymère : 3.7V 10 000 mah

Norme exécutive : GB 4706.27-2008

NETTOYAGE, UTILISATIONS ET CARACTÉRISTIQUES

Avertissement : Débranchez toujours l'appareil avant de le nettoyer.

1. Débranchez toujours l'appareil du secteur en l'éteignant et en débranchant la fiche de la prise de courant avant de le nettoyer.

2. À nettoyez la surface extérieure de l'appareil, utilisez un chiffon légèrement humide. Ensuite, séchez-le soigneusement avec un chiffon doux et sec avant de l'utiliser à nouveau.

3. Tournez la grille avant dans le sens des aiguilles d'une montre pour libérer le verrou et retirer la grille avant pour la nettoyer. N'oubliez pas de le remettre en place et de le verrouiller en le tournant dans le sens inverse des aiguilles d'une montre avant d'utiliser votre AirLit.

4. Ne laissez pas l'eau pénétrer dans le moteur pendant le nettoyage

5. Ne rebranchez pas l'appareil tant qu'il n'est pas complètement sec.

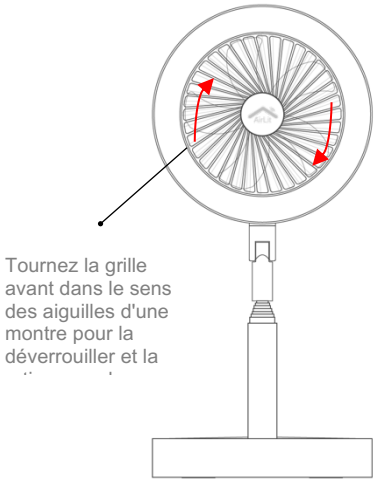

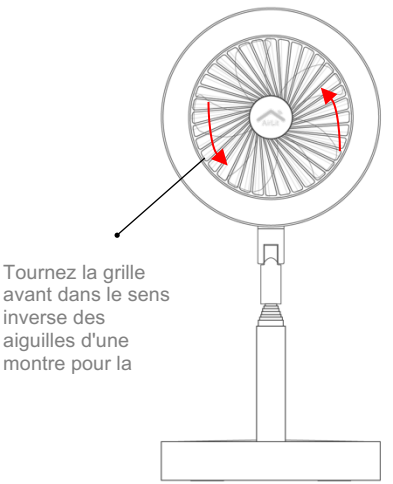

GARANTIE

Veuillez conserver votre reçu car il est obligatoire pour toute réclamation au titre de cette garantie. AirLit a une garantie de 12 mois à compter de la date d'achat, comme décrit dans ce document. (24 mois si applicable par la loi)

Pendant cette période de garantie, si dans le cas peu probable où AirLit ne fonctionnerait plus en raison d'un défaut de fabrication, veuillez nous contacter à support@geosmartpro.com avec votre preuve d'achat et les détails du produit GeoSmartPro et les défauts. Les droits et avantages en vertu de cette garantie s'ajoutent à vos droits statutaires, qui ne sont pas affectés par cette garantie. Seul GeoSmartPro Ltd. (« GeoSmartPro ») a le droit de modifier ces conditions.

GeoSmartPro s'engage pendant la période de garantie à réparer ou - remplacer l'appareil à sa discrétion par un produit GeoSmartPro à fonctionnalité identique ou similaire, ou toute partie de l'appareil présentant un défaut de fabrication gratuitement à condition que :

- vous avisez rapidement GeoSmartPro Ltd. du problème avec la preuve d'achat ; et
- l'appareil est dans la période de garantie et n'a pas été modifié de quelque manière que ce soit ou soumis à des dommages, une mauvaise utilisation, un abus, une réparation ou une modification par une personne autre qu'une personne autorisée par GeoSmartPro Ltd. une mauvaise utilisation, des dommages accidentels, un abus, une utilisation avec une tension incorrecte, des actes de la nature, des événements hors du contrôle de GeoSmartPro, une réparation ou une modification par une personne autre qu'une personne autorisée par GeoSmartPro ou le non-respect des instructions d'utilisation ne sont pas couverts par cette garantie . De plus, l'usure normale, y compris, mais sans s'y limiter, la décoloration et les rayures mineures ne sont pas couvertes par cette garantie.

Les droits en vertu de cette garantie ne s'appliqueront qu'à l'acheteur original et ne s'étendront pas à un usage commercial ou communautaire.

Les déchets de produits électriques ne doivent pas être jetés avec les déchets ménagers. Veuillez recycler là où les installations existent.

CONNECTEZ-VOUS AU APPLICATION GEOSMARTPRO

⚠ Il est fortement conseillé de vous assurer que votre routeur est réglé sur 2,4 GHz et que le 5 GHz est temporairement désactivé pour coupler votre AirLit.

1. Téléchargez le Application GeoSmartPro depuis l'App Store ou Google Play.

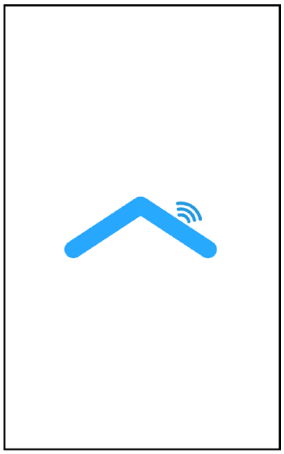

2. **Inscription:**
Entrez votre adresse e-mail sur l'interface d'inscription pour recevoir un code de vérification. Entrez le code et suivez les instructions affichées.

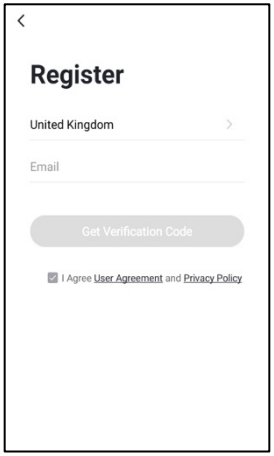

CONNECTEZ-VOUS AU APPLICATION GEOSMARTPRO

N'oubliez pas d'activer et d'autoriser votre emplacement, vos paramètres Bluetooth et Wi-Fi à l'application GeoSmartPro.

3. Connexion:

1. Préparation : Branchez votre AirLit pour le recharger et allumez-le en appuyant sur le bouton « On/Off ». Maintenant, maintenez enfoncé le bouton " 60 MIN " pendant 5 secondes jusqu'à ce que le " " clignote rapidement. Cliquez sur " + " situé dans le coin supérieur droit de la page d'accueil de l'application GeoSmartPro.

2. L'option d'ajout d'AirLit apparaîtra automatiquement. Sinon, cliquez sur l'icône AirLit pour vous connecter. Lorsque vous y êtes invité, eEntrez vos informations Wi-Fi et cliquez sur suivant. Confirmez que le " " clignote rapidement.

3. Une fois que vous avez entré tous les détails, l'application va maintenant scanner pour ajouter votre AirLit et le connecter via votre réseau Wi-Fi pour un accès à distance.

4. Attendez jusqu'à ce que votre configuration soit réussie, puis appuyez sur « Terminer » et profitez de votre AirLit !

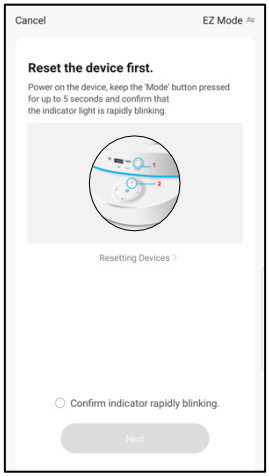

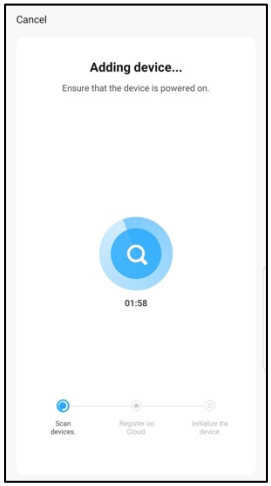

DÉPANNAGE

1. **Impossible de charger l'AirLit.**
   - Assurez-vous que le chargeur est correctement branché et que vous utilisez un adaptateur secteur de moins de 25W. Un adaptateur 5V2A est recommandé pour une charge optimale. Le voyant à côté du port USB A commence à clignoter en vert lorsqu'il est connecté et en charge. Le voyant est vert fixe lorsqu'il est complètement chargé. - Assurez-vous que vous chargez via le port de type C.

2. **Impossible de charger votre téléphone**
   - Assurez-vous que l'AirLit est complètement chargé.- Votre téléphone ne peut être chargé qu'à l'aide du port USB A. N'utilisez pas le port de type C pour charger votre téléphone.

3. **Impossible de coupler et de connecter AirLit au réseau Wi-Fi.**
   - Assurez-vous que votre appareil est complètement chargé (branchez-le sur un adaptateur secteur et assurez-vous que le voyant lumineux clignote).- Vérifiez que votre appareil est allumé et que la connectivité a été réinitialisée.- Vérifiez que vous avez entré le bon mot de passe Wi-Fi.- Vérifiez que votre routeur Wi-Fi est réglé sur 2,4 GHz.- Assurez-vous de l'emplacement de votre téléphone et Bluetooth.- Autorisez l'application GeoSmartPro à accéder aux paramètres Wi-Fi, Bluetooth et de localisation de votre téléphone.

DÉPANNAGE

4. **La lumière annulaire s'allume, mais le ventilateur ne s'allume pas**.- La lampe annulaire utilise moins d'énergie sur un réglage inférieur et peut être utilisée lorsque AirLit est sur batterie faible. Chargez votre AirLit pour utiliser le réglage du ventilateur.

5. **Le ventilateur s'éteint au bout de quelques secondes.**
   - Cela indique que la batterie de l'AirLit est faible. Veuillez brancher et charger l'AirLit.

6. **Certains capteurs tactiles ne répondent pas à leur fonction.**
   - Cela indique que la batterie de l'AirLit est faible. Veuillez brancher et charger l'AirLit.

7. **L'anneau lumineux ou le ventilateur s'éteint lors du chargement d'un appareil mobile.**
   - Il n'est pas recommandé d'utiliser simultanément les fonctions d'éclairage et de ventilateur lorsque vous chargez votre téléphone simultanément. - N'utilisez que 2 fonctions à la fois, par exemple, 1. Anneau lumineux et ventilateur.2. Anneau lumineux et chargement d'un mobile.3. Ventilateur et recharge d'un mobile.

8. **Impossible de contrôler AirLit depuis votre application GeoSmartPro.**
   - Cela signifie que l'AirLit est presque à court de batterie et doit être rechargé. Vous remarquerez également que les paramètres du ventilateur ne s'allumeront pas et que la lumière annulaire ne s'allumera pas ou ne restera pas à la luminosité minimale lorsqu'elle est allumée.

DÉPANNAGE

Chargez votre appareil lorsque vous rencontrez l'un des problèmes ci-dessus. Assurez-vous que vous utilisez un adaptateur de moins de 25 W et que le voyant clignote lorsqu'il est branché.

Plus de FAQ disponible sur l'application GeoSmartPro et sur www.geosmartpro.com

---

Informations sur l'élimination des déchets d'équipements électriques et électroniques (DEEE) Ce symbole sur les produits et les documents d'accompagnement signifie que les produits électriques et électroniques usagés ne doivent pas être mélangés avec les déchets ménagers généraux. Pour une élimination appropriée pour le traitement, la récupération et le recyclage, veuillez apporter ces produits aux points de collecte désignés où ils seront acceptés gratuitement. Dans certains pays, vous pourrez peut-être retourner vos produits à votre revendeur local lors de l'achat d'un nouveau produit. L'élimination correcte de ce produit vous aidera à économiser des ressources précieuses et à prévenir tout effet possible sur la santé humaine et l'environnement, qui pourrait autrement résulter d'une manipulation inappropriée des déchets. Veuillez contacter votre autorité locale pour plus de détails sur votre point de collecte de DEEE le plus proche.

AVERTISSEMENT FCC & IC

Cet appareil est conforme à la partie 15 des règles de la FCC. L'exploitation est soumise au deux conditions suivantes :

(1) cet appareil ne doit pas causer d'interférences nuisibles, et

(2) cet appareil doit accepter toute interférence reçue, y compris les interférences pouvant provoquer un fonctionnement indésirable Cet appareil a été testé et déclaré conforme aux limites d'un appareil numérique de classe B, conformément à la partie 15 des règles de la FCC. Ces limites sont conçues pour fournir une protection raisonnable contre les interférences nuisibles dans une installation résidentielle. Cet appareil génère, utilise et peut émettre de l'énergie radiofréquence et, s'il n'est pas installé et utilisé conformément aux instructions, peut provoquer des interférences nuisibles aux communications radio.

Cependant, il n'y a aucune garantie que des interférences ne se produiront pas dans une installation particulière. Si cet appareil provoque des interférences nuisibles à la réception de la radio ou de la télévision, ce qui peut être déterminé en éteignant et en allumant l'appareil, l'utilisateur est encouragé à essayer de corriger les interférences par une ou plusieurs des mesures suivantes :

--Réorienter ou déplacer l'antenne de réception.

--Augmentez la séparation entre l'appareil et le récepteur.

--Connectez l'appareil à une prise sur un circuit différent de celui auquel le récepteur est connecté.

--Consultez le revendeur ou un technicien radio/TV expérimenté pour obtenir de l'aide

Les changements ou modifications non expressément approuvés par la partie responsable de la conformité pourraient annuler le droit de l'utilisateur à utiliser l'équipement

Déclaration de la FCC sur l'exposition aux rayonnements

Les antennes utilisées pour cet émetteur doivent être installées pour fournir une distance de séparation d'au moins 20 cm de toutes les personnes et ne doivent pas être co-localisées pour fonctionner en conjonction avec toute autre antenne ou émetteur.

Cet appareil contient des émetteurs / récepteurs exemptés de licence conformes aux RSS (RSS) d'Innovation, Sciences et Développement économique Canada. Le fonctionnement est soumis aux deux conditions suivantes : (1) Cet appareil ne doit pas causer d'interférences. (2) Cet appareil doit accepter toutes les interférences, y compris celles susceptibles de provoquer un fonctionnement indésirable de l'appareil

La distance entre l'utilisateur et de produits ne devrait pas être inférieure à 20cm.

ADRESSE

GeoSmartPro Ltd, Watford
Croxley, 1er étage, bâtiment 2,
Croxley Business Park, Watford,
Hertfordshire, WD18 8YA.

EN LIGNE

www.geosmartpro.com
support@geosmartpro.com

IC:27300-ALF01GB
Identifiant FCC : 2AZYH-ALF01GB