GRIPBANK
GB-WL3000

Easytok Compatible

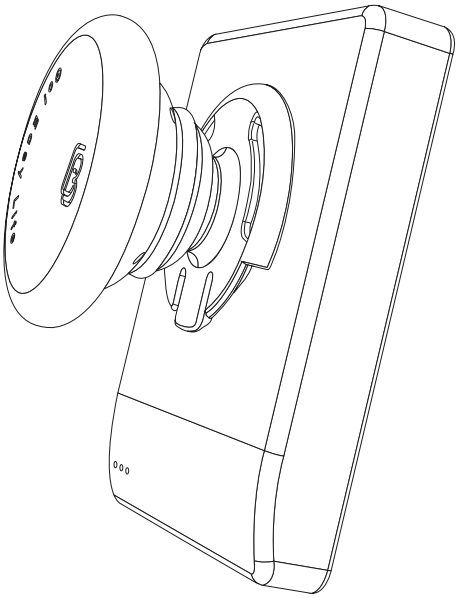

제품 사용 전 반드시 설명서를 읽어 보시기 바랍니다.
Please read an instruction manual carefully before using the product.

제품명칭 / PARTS

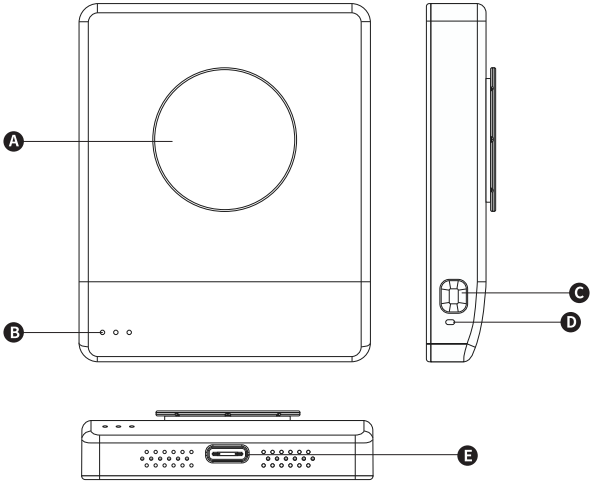

A 마운트
Mount

B 배터리 잔량 표시등
Battery Remaining Indicator Lamp

C 전원버튼
Power Button

D 작동상태 표시등
Operation Status Indicator Lamp

E USB Type-C 충전포트
USB-C to USB-C Charging Terminal

제품 구성품 / PACKAGE COMPONENTS

· **무선충전 보조배터리, USB Type-C 케이블, 이지톡, 매뉴얼 (추가 이지톡 별도 구매 가능)**
Magnetic Wireless Powerbank, USB-C to USB-C Cable (1M), EasyTok, Manual (EasyTok purchase available separately too)

제품 규격 / SPECIFICATIONS

모델명	GB-WL3000
사용시간	약 40분 ~ 1시간
배터리사양	Li-Polymer 3.7V 3,000mAh
충전시간	1시간 30분
충전온도조건	5°C ~ 40°C
충전단자	USB Type-C
충전종료전류	300mA
방전종류전압	3.1V
사이즈	65 x 81 x 15(mm)
무게	111g
재질	폴리카보네이트, ABS, PVC

Model Name	GB-WL3000
Operating Time	approx. 40 mins to 1 hour
Battery Specification	Li-Polymer 3.7V 3,000mAh
Charging Time	1 hour 30 minutes
Charging Temp Condition	5°C ~ 40°C
Charging Terminal	USB Type-C
Charge Cut-Off Current	300mA
Discharge Cut-Off Voltage	3.1V
Size	65 x 81 x 15(mm)
Weight	111g
Material	Polycarbonate, ABS, PVC

충전 전압, 전류 / Input	Cable	5V 2A / 9V 1.12A 10W USB-C type
방전 전압,전류 / Output	Cable	5V 2A / 9V 1.67A 10W USB-C type
	Wireless	5V 2A / 9V 1.67A 10W Wireless charging

** 제품의 외관 및 사양 등은 성능 향상을 위해 예고 없이 변경될 수 있습니다.
The product appearance and specifications are subject to change without notice for performance enhancement.

사용방법 / HOW TO USE

사용 전 주의사항 / Precautions Before Use

최초 사용 시 본 제품을 100% 충전 후 사용해주세요. 제품 충전 시 정격전압에 맞는 충전기를 사용하여 충전해주세요. (정격출력 5V 충전 어댑터에연결된 USB 케이블로 충전을 권장합니다.)

Please fully charge the product before first time use.
Please use a charger that has proper voltage for this product. (We recommend charging with a USB cable connected to the output 5V charging adapter.)

본체 충전 방법 / How To Charge POWERBANK

하단의 c타입 단자에 USB 케이블과 충전 어댑터와 연결하면 배터리 잔량 표시등이 점등하면서 제품 충전이 시작됩니다. (충전시간 : 약 1시간 30분 , 5V 2A 기준)
** 사용환경(정격, 케이블)과 외부환경(온도 및 습도)에 따라 기준시간보다 오래 걸릴 수 있습니다.

Please connect a USB cable to the C-type charging terminal at the bottom of a power bank. The battery level indicator lights up and the product charging starts.
(Charging Time: approx. 1hour 30minutes, based on 5V 2A)
**Depends on the usage (rated voltage, cable and etc.) and external environment (temperature, humidity and etc.), it may take longer than the standard charging time.

배터리 잔여량 표시등	● ○ ○	1~30%
	● ● ○	31~60%
	● ● ●	61~100%

Battery level indicator	● ○ ○	1 to 30%
	● ● ○	31 to 60%
	● ● ●	61 to 100%

제품을 통한 모바일 기기 충전 방법
/ How To Charge Mobile Devices From The POWERBANK

1. 무선 충전을 지원하는 스마트폰 후면에 마운트를 부착해주세요. (이지톡 설명서를 참고)
2. 전원 버튼을 누른 후 마운트 위로 그립뱅크를 올려주면 충전이 시작됩니다.
3. 무선 충전이 중지 되어 바로 다시 충전을 할 경우, 버튼을 1회 눌러주면 충전이 다시 시작됩니다.

1. Attach the provided mount to the back of smartphone which supports wireless charging function. (*Refer to the provided EasyTok instruction).
2. Place the Grip Bank on the mount and press the power button to start charging.
3. If wireless charging is stopped for some reason and you want to try charging again immediately, please press the power button once to start charging again.

작동상태 표시등

전원버튼	전원버튼 1회	전원버튼 2회
	켜짐	꺼짐

본체 충전 시	충전중	충전 완료
	적색 점멸 3번	청색

무선 충전 시	충전중	충전 완료
	분홍	꺼짐
	배터리 분리 후 30초 후 자동으로 전원 꺼짐	

Operation Status Indicator

Power Button	Press one time	Press two times
	ON	OFF

Charging POWERBANK	Charging	Completed chrging
	Red light flashes 3 times	Blue

When Charging Smartphone (*Wireless)	Charging	Completed chrging
	Pink	Off
	When the Grip Bank is removed from the phone, it automatically powers off after 30 seconds.	

안전을 위한 주의사항 / SAFETY PRECAUTIONS

**** 안전한 사용을 위해 하단의 내용을 모두 읽어 주시기 바랍니다.**

· 본 제품을 고온 다습한 환경에서 보관 및 사용을 자제해 주십시오. 물에 닿으면 고장의 원인이 됩니다.
· 물이나 액체가 제품 안으로 들어갔을 때 즉시 전원을 종료하고 건조한곳에서 충분히 말린 후 사용하십시오.
· 제품에 강한 충격을 가하거나 던지지 마십시오. 충격이 반복 될 경우 내부 고장의 원인이 됩니다.
· 제품 보관 시 반드시 전원이 꺼진 상태로 보관시고 장기간 제품을 보관 시 고온다습한 환경을 피해주십시오.
· 전압이 초과되는 제품은 충전하지 마십시오.
· 어린아이가 사용하지 않도록 주의하십시오.
· 카펫이나 이불 등 쉽게 타는 소재 위에서 충전하지 말고 충전이 완료되면 USB 케이블을 분리하십시오.
· 본 제품을 임의 분해 및 개조, 수리를 금합니다. (A/S 불가능)
· 본 제품은 배터리가 내장되어있습니다. 자치단체의 폐기 방침에 따라 배출해주십시오.
· 만약, 제품에서 액체가 나와 눈에 묻으면 절대 문지르지 마시고 맑은 물에 헹군 다음 의사에게 진찰을 받으세요.

**** Please read all the contents below for safety use.**

· Please refrain from storing and using this product under high temperature and humid weather. It causes defects if the product touches water.
· When water or liquid enters this product, immediately turn off the power and dry it under dry place before using it.
· Do not impact or throw this product. Repeated shocks can cause internal failure.
· Please make sure to store this product turned off, and avoid hot and humid environments when storing it for long term.
· Do not charge products that exceeds our suggested voltage.
· Avoid children to use this product.
· Avoid charging products on the flammable materials such as carpets, and recommend to disconnect the USB cable after charging completed.
· Please do not self disassembly, modification, or repair of this product. (*Warranty not possible for this case)
· This product contains batteries. Please discharge it according to the local government's disposal policy.
· In case liquid comes out of the product and gets on your eyes, do not rub it, rinse it with clear water, and see a doctor.

보조배터리 폐기지침 / BATTERIES DISPOSAL INSTRUCTIONS

· 사용을 완료한 보조배터리는 함부로 버리지 마세요.
· 보조배터리를 폐기할 경우 소각 및 불 속에 버리지 마세요. (폭발 및 화재가 발생할 수 있습니다.)
· 보조배터리는 재활용으로 분리배출 하세요.
· 단락, 쇼트 등으로 인하여 발열이 될 수 있으니 폐기 시 보조배터리를 완전히 방전하여 폐기하여 주세요.

· Do not throw away used batteries anywhere.
· When you dispose the battery, do not incinerate or throw it in the fire. (Explosion or fire may occur.)
· Please discharge batteries into recycling bins.
· As it may cause the heat due to short and etc., please completely discharge it then dispose the battery.

제품 보증서

본 제품의 품질 보증기간은 12개월이며, 한국에서만 적용됩니다.

고객성명		고객 연락처	
구입처		구입일	

A/S 처리규정

품질보증 기간 이내에 정상적인 사용 상태에서 발생한 제품의 성능, 기능상의 고장에 한해서
3개월 무상 A/S가 가능합니다.

구입일로부터 30일 이내 : 왕복 배송비 본사부담
구입일로부터 30일 이후 : 왕복 배송비 고객부담

* 충격 및 침수 등 고객 과실에 의한 고장은 수리비가 청구됩니다.

A/S 처리규정

힉스코리아 고객센터를 통해 A/S 접수 및 진행이 가능합니다. 제품 발송 시 운송 도중 손상되지 않게 완충제와 함께 포장하신 후, 기입하신 제품 보증서를 첨부해주시기 바랍니다.

A/S 내용	정상적인 사용 상태에서 발생한 성능, 기능상의 고장 발생 시 - 구입 후 10일 이내에 중요한 수리를 요할 때 : 교환 또는 구입가 환급 - 구입 후 1개월 이내에 중요한 수리를 요할 때 : 교환 또는 무상 수리 - 제품 구입 시 운송 과정 중에 발생된 피해 : 제품 교환 - 30일 이내 동일 하자로 2회 이상 고장 발생 시 : 무상 수리 또는 교환
	소비자의 과실로 인한 고장 발생 시 : 유상 수리 또는 제품 유상 교환 - 사용설명서 내 주의사항을 지키지 않아 발생한 고장 - 정격을 초과한 전기 용량의 사용으로 인해 고장이 발생 시 - 떨어뜨림 등의 외부충격, 침수 및 이물질의 침투로 인한 고장, 손상

※ 공정거래위원회 소비자 분쟁해결 기준에 따라 당사는 상기와 같이 제품 보증을 시행합니다.

031-687-8771
(우) 14059 경기도 안양시 동안구 흥안대로
427번길 57-2, 308B호 (아이에스비즈타워)

XU103065-23002A
R-R-Hgs-GB-WL3000
Designed by higgskorea
Manufactured by
Digiway Electronics
Made in China

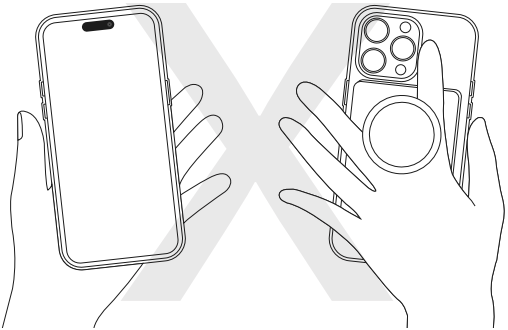

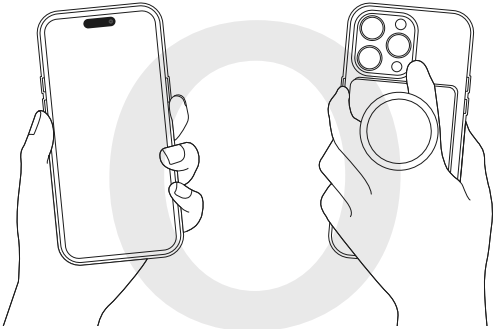

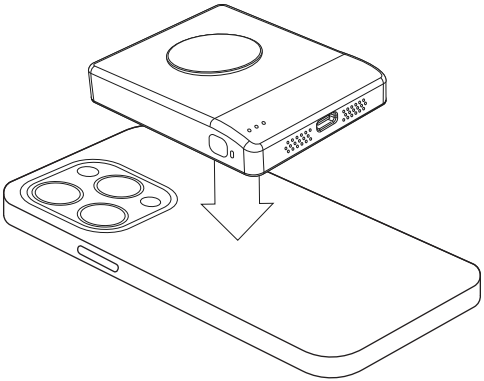

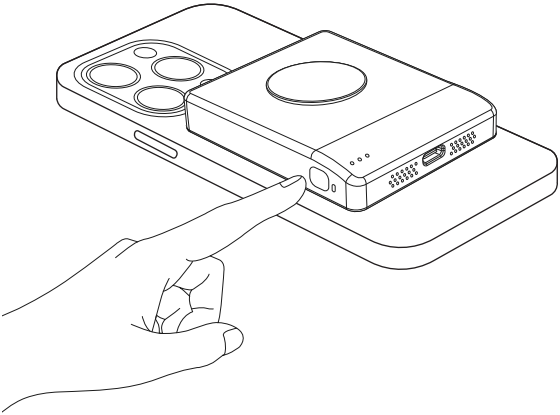

FCC Compliance Statement

This device complies with part 15 of the FCC rules. Operation is subject to the following two conditions: (1) This device may not cause harmful interference, and (2) this device must accept any interference received, including interference that may cause undesired operation.

FCC Interference Statement

This equipment has been tested and found to comply with the limits for a Class B digital device, pursuant to part 15 of the FCC Rules. These limits are designed to provide reasonable protection against harmful interference in a residential installation. This equipment generates, uses and can radiate radio frequency energy and, if not installed and used in accordance with the instructions, may cause harmful interference to radio communications. However, there is no guarantee that interference will not occur in a particular installation. If this equipment does cause harmful interference to radio or television reception, which can be determined by turning the equipment off and on, the user is encouraged to correct the interference by one of the following measures:

• Reorient or relocate the receiving antenna.
• Increase the separation between the equipment and receiver.
• Connect the equipment into an outlet on a circuit different from which the receiver is connected.
• Consult the dealer or an experienced radio/TV technician for help.

FCC Caution

Any changes or modifications not expressly approved by the party responsible for compliance could void the user's authority to operate this equipment. This transmitter must not be co-located or operating in conjunction with any other antenna or transmitter.

FCC Radiation Exposure Statement

This equipment complies with FCC radiation exposure limits set forth for an uncontrolled environment. This equipment should be installed and operated with minimum distance 20 cm between the radiator and your body. This transmitter must not be co-located or operating in conjunction with any other antenna or transmitter.

Label & Label Location

Wireless Power Bank

MODEL : GB-WL3000
FCC ID : 2BA5M-GB-WL3000
Power source : DC 3.7 V (Battery)
Manufacturer : DIGIWAY ELECTRONICS CO., LTD

This device complies with part 15 of the FCC rules. Operation is subject to the following two conditions: (1) This device may not cause harmful interference, and (2) this device must accept any interference received, including interference that may cause undesired operation