lumie®
bodyclock®
luxe 700FM (US)

ENG FRA ESP

Safety

WARNING - To reduce the risk of fire, electric shock or injury:

Read instructions for use.

If the unit is damaged, contact Lumie before use.

Keep away from water and damp.

For indoor use only.

The unit gets warm when the light is on, so make sure that it is not covered.

Use only the mains power adaptor supplied.

Keep the mains power adaptor and cable away from heated surfaces. If either are damaged, they should be replaced with an approved Lumie product.

This appliance does not have a on/off switch. To power down or reset, remove the mains power adaptor from the wall socket. You should therefore ensure the socket is easily accessible.

Only to be used by adults and by children when supervised.

Do not attempt to service or modify any part of the unit.

If the unit has been stored outside the recommended operating temperature range (5 °C to 35 °C / 41 °F to 95 °F), allow it to stand for at least 1 hour before applying power to avoid condensation or overheating.

Not to be used by or on individuals who are unconscious, anaesthetised or incapacitated e.g. under the influence of alcohol.

CAUTION

Do not drop the unit on the floor, hit it hard or expose it to other shocks.

Place the unit on a stable, level and non-slippery surface.

Always unplug the unit before cleaning and allow it to cool down.

Not to be used with light dimmers, timers, motion detectors, voltage transformers or extension cords.

Consult your doctor before you start using Bodyclock if you have suffered from or are suffering from serious depression.

Do not use Bodyclock as a means to reduce your hours of sleep. It is designed to help you wake up more easily, it does not diminish your need for sleep.

Intended for household use, including similar use in hotels. Do not use attachments not recommended by Lumie.

Disclaimer

It is not possible for Lumie to warn the consumer about every possible danger related to installation and use of the product. The consumer must use his or her own common sense and good judgment when installing and using the product.

SN	Serial number		Read instructions for use		Double-insulated (Class II electrical)
	Keep dry		For indoor use only		DC (direct current) power supply
	Manufacturer: Outside In (Cambridge) Ltd, 3 The Links,Bar Hill, Cambridge, CB23 8UD, UK.		Caution		Recyclable

Electromagnetic compatibility

This equipment has been tested and found to comply with the limits for a Class B digital device, pursuant to part 15 of the FCC Rules. These limits are designed to provide reasonable protection against harmful interference in a residential installation. This equipment generates, uses and can radiate radio frequency energy and, if not installed and used in accordance with the instructions, may cause harmful interference to radio communications. However, there is no guarantee that interference will not occur in a particular installation. If this equipment does cause harmful interference to radio or television reception, which can be determined by turning the equipment off and on, the user is encouraged to try to correct the interference by one or more of the following measures:

• Reorient or relocate the receiving antenna.

• Increase the separation between the equipment and receiver.

• Connect the equipment into an outlet on a circuit different from that to which the receiver is connected.

• Consult the dealer or an experienced radio/TV technician for help.

This device complies with part 15 of the FCC Rules. Operation is subject to the following two conditions (1) This device may not cause harmful interference, and (2) this device must accept any interference received, including interference that may cause undesired operation.

Changes or modifications not expressly approved by the party responsible for compliance could void the user's authority to operate the equipment.

This equipment complies with FCC radiation exposure limits set forth for an uncontrolled environment. This equipment should be installed and operated with a minimum distance of 20cm between the radiator and your body. This transmitter must not be co-located or operating in conjunction with any other antenna or transmitter.

This Class B digital apparatus complies with Canadian ICES-003.

This device complies with Industry Canada license-exempt RSS standard(s). Operation is subject to the following two conditions:

(1) This device may not cause interference, and

(2) This device must accept any interference, including interference that may cause undesired operation of the device.

For further detailed information on the electromagnetic environment in which the device can be operated refer to the website:

www.lumie.com/pages/e-m-c.

Disposal

Do not throw out the mains power adaptor or the unit with normal domestic waste. Take them to an official recycling point to be disposed of responsibly.

Contents

Introduction	6
Getting started	7
Setting the alarm time	9
Using the bedside light	11
Using the sunrise alarm	12
Using the fading sunset	14
Display brightness	15
Using the audio	16
Changing the settings	19
Sunrise options	21
Sunset options	23
Maintenance	25
Warranty	25
Technical description	26
Contact us	27

Introduction

Lumie Bodyclock wakes you naturally with a sunrise. Waking with light has been shown to improve mood, energy, productivity and the quality of sleep and awakening.[1]

Wake-up lights can also help sufferers of SAD (Seasonal Affective Disorder) and winter blues cope with dark winter mornings.

At bedtime, a fading sunset helps you naturally unwind by promoting the production of the sleep hormone, melatonin.[2] Use together with the low-blue light feature to minimise the alerting effect of blue light and prepare for sleep.[3]

Lumie invented the very first wake-up light in 1993. Use all year round to encourage a regular sleep-wake pattern.

1 Acta Psychiatr Scand. 1993 Jul;88(1):67-71.
2 Sleep Biol Rhythms. 2016 Jan;14(1):47-53.
3 J Pineal Res. 2012 Aug;53(1):47-59.

Getting started

The ideal place for Lumie Bodyclock is on a bedside table near a mains socket.

- Connect the mains power adaptor to the socket in the base of the unit.
- Plug into a mains power supply and switch on.

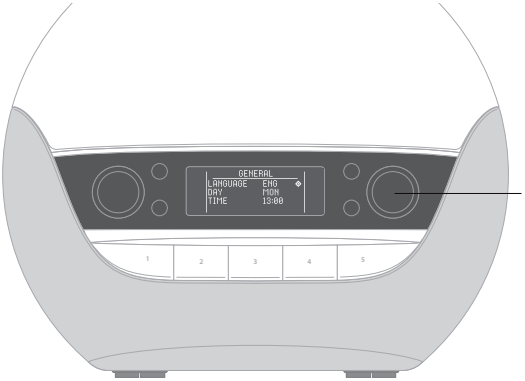

Turn to change setting; press to confirm

The display shows the GENERAL menu.

A cursor will prompt you to enter the essential settings:

GENERAL LANGUAGE ENG DAY MON TIME 13:00	• Turn the right dial to choose a language. • Press to confirm and continue.
GENERAL LANGUAGE ENG DAY MON TIME 13:00	• Turn the dial to set the day. • Press to confirm and continue.
GENERAL LANGUAGE ENG DAY MON TIME 10:56	• Turn the dial to set the hour. • Press to confirm. • Do the same for the minutes. • Press to confirm and exit to the current time.

Bodyclock Luxe 700FM is now ready to use as a wake-up light, bedside light and bedside music player.

Note: The time on Bodyclock Luxe 700FM is displayed in a 24-hour format.

Front panel

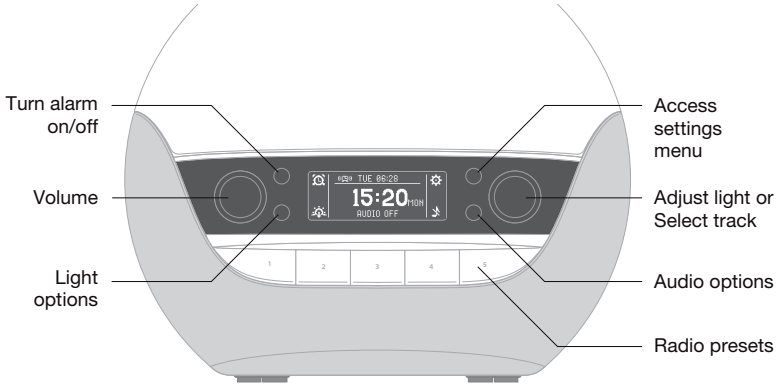

The four black buttons have specific functions indicated by the icon next to them on the display. The bottom right icon changes to show the audio option playing.

The left dial adjusts the audio volume.

The right dial adjusts the light or selects audio tracks.

To adjust the light when playing audio, press the light options button to switch to adjusting the light. To switch back to selecting tracks, press the audio options button next to the current audio icon.

The five preset buttons allow you to save and play your favourite radio stations.

Setting the alarm time

Bodyclock Luxe 700FM has two types of alarm:

With DAILY you set one alarm time and turn it on manually when you go to bed.

With WEEKLY you can set the alarm time, or choose not to have an alarm, for each day individually. For example, you may want to wake up earlier on Monday and have no alarm at the weekend.

Note: The time on Bodyclock Luxe 700FM is displayed in a 24-hour format.

To choose DAILY or WEEKLY alarm type

- Press the settings button .

The display shows the first settings menu, ALARM:

ALARM TYPE 	• Press the right dial to edit ALARM TYPE. The cursor changes to to show that you are editing the item. • Turn to choose DAILY or WEEKLY and press to confirm. The cursor will move to the next setting.

To set the DAILY alarm

If you selected DAILY use SET TIME to set an alarm time:

SET TIME 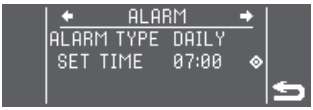 	• Press the right dial to edit the hour. • Turn to set the hour and press to confirm. • Do the same for the minutes. • Press the button next to to exit from settings.

To set the WEEKLY alarm

If you selected WEEKLY you can choose for each day whether the alarm is OFF or ON, and if ON, the alarm time:

MON 	• Press the right dial to edit the day; for example, MON. The cursor changes to to show that you are editing the item. • Turn to choose OFF or ON and press to confirm.
SET TIME 	If you selected ON, an additional SET TIME item appears below the day. • Turn to set the hour and press to confirm. • Do the same for the minutes. • Repeat for each day. • Press the button next to to exit from settings.

After setting the alarm time(s), the next alarm is turned on and shown on the top line of the display:

Bodyclock Luxe 700FM is preset with a 30-minute sunrise and 30-minute sunset. To use it with these settings read the following sections.

To add an audio alarm or change any other settings see *Changing the settings*, page 19, *Sunrise options*, page 21, and *Sunset options*, page 23.

To cancel an alarm

• Press the alarm button .

OFF appears at the top of the display.

If you selected WEEKLY, when the cancelled alarm time has passed the next alarm time is shown.

Using the bedside light

Lumie Bodyclock can be used as a fully dimmable bedside light.

To adjust the bedside light

Turn to adjust light; press to switch light colour

- Turn the right dial to adjust the brightness of the light, shown from 00 to 20 on the right of the display.

To switch to low-blue light

The blue part of the spectrum is known to have an alerting effect so it's good to minimise this at bedtime. Choose low-blue light (this looks warmer and more yellow than the white light) to optimise your bedroom lighting for relaxing sleep.

- Press the right dial to switch between normal white light and low-blue light.

  Timeout: If the bedside light is not turned off manually, the light will turn off automatically after 12 hours.

Using the sunrise alarm

To wake with a sunrise alarm

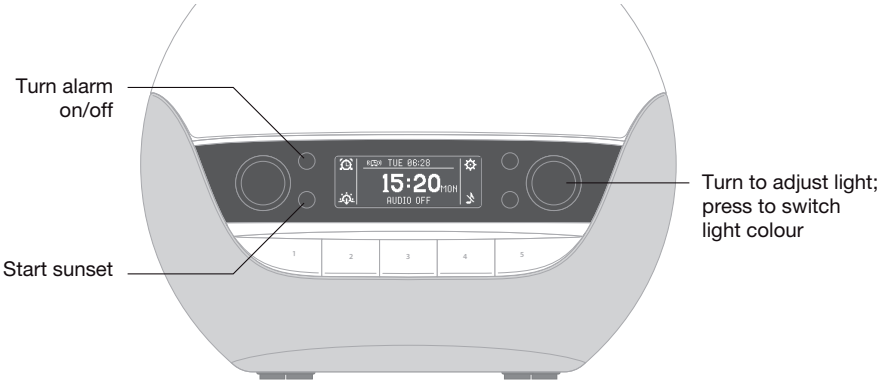

If you set the alarm type to DAILY, you must activate the alarm before you go to sleep each time:

- Press the alarm button .

If you set the alarm type to WEEKLY, your alarm(s) will be turned on automatically.

The top line of the display shows the alarm time; for example:

In the morning

You'll wake with a gradual sunrise and any other sunrise options you have set. You can choose to have a wake sound or play the radio at the alarm time; see *Sunrise options*, page 21.

To snooze

- Tap the top of the lamp cover or press any preset key.

The sunrise, and audio alarm if set, will repeat after 9 minutes.

To deactivate the sunrise alarm

- Press the alarm button or either of the dials.

This also turns off the audio alarm if you've selected one.

- Turn the right dial to turn off the light.

Timeout: If the light and audio alarm are not turned off manually, they will turn off automatically after 90 minutes.

Using the fading sunset

When you're ready to sleep, a fading sunset can help you to relax and unwind. You can choose to have the audio option you selected turn off or stay on at the end of the sunset, or gradually fade to off with the sunset; see *Sunset options*, page 23.

To start the sunset

- If you're playing audio, you may need to first press the light options button to switch to adjusting the light.
- Turn the right dial to set the light level.
- Press the sunset button .

The display shows to confirm the sunset is activated.

The light will start to fade and any other sunset options you have set will be activated.

To stop the sunset

- Press the sunset button .

The display shows .

Display brightness

The display automatically adjusts to match the light level in your room when the room is dark and drops to low brightness you're ready to sleep.

You can change this setting if you prefer the display to turn off completely when the room is dark:

- Press the settings button .
- Turn the left dial to select DISPLAY menu.
- Press the right dial to edit.
- Turn to set OFF or LOW.
- Press to confirm.
- Press the button next to to exit from settings.

To check the time when the display is off

- Tap the top of the lamp cover.

The display will turn on for just a few seconds.

Using the audio

Bodyclock Luxe 700FM incorporates a high-quality audio system with FM radio that can also play music from a smartphone or other device via Bluetooth.

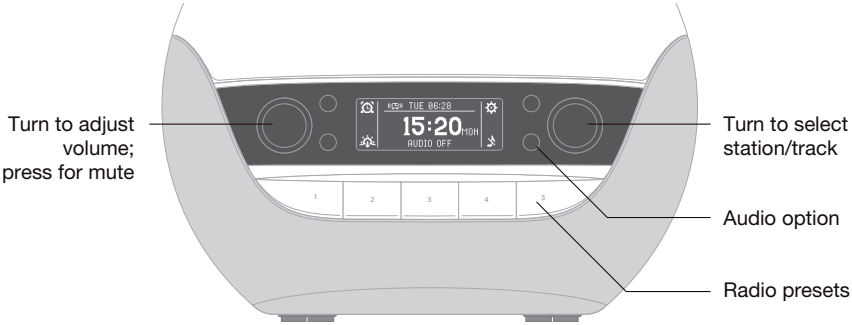

To select an audio option

- If you're already listening to audio, press the audio option button to select to turn off current audio.
- Press the audio button to choose FM radio FM, Bluetooth , internal sounds or no audio .

After two seconds the audio source shown is selected.

- Use the left dial to adjust the volume, shown from 00 to 20 on the left of the display.

The following sections give more information about each of the audio options.

To play internal sounds

Bodyclock Luxe 700FM has over 20 sleep and wake sounds.

- Press the audio button until the icon next to it shows .

The display shows the SOUND menu.

- Turn the right dial to choose a sound and press to select.

- Press the button next to to exit from the menu.

During play, you can press the right dial to go back to the SOUND menu.

To use the FM radio

- Press the audio button until the icon next to it shows FM.
- Turn the right dial to tune manually or press it to search for the next station.

The station or frequency is shown on the bottom line of the display:

The signal strength is shown by the icon. If necessary adjust the telescopic aerial for best reception.

To save a station as a preset

You can save up to five stations for instant listening:

- Use the right dial to select the station you want to save.
- Press and hold a preset button until the display shows SAVED.
- Press the preset key to listen to your saved station.

To play the radio or music via Bluetooth

You can listen to the radio or play your own music using Bodyclock Luxe 700FM connected to your smartphone, tablet or other device via Bluetooth.

- Press the audio button until the icon next to it shows .
- On your other device, search for available Bluetooth devices and select **Lumie Luxe 700FM XXXX** for pairing (where **XXXX** refers to a random four-digit identifier).

The display will show BT PAIRED and you can now play music through Bodyclock Luxe 700FM:

Note: If you change to a different audio option, the Bluetooth pairing will be disconnected.

To turn off the audio

- Press the audio button so the icon next to it shows .

Changing the settings

This section summarises the alarm, sunrise, sunset and other options available with Bodyclock Luxe 700FM.

To access the settings menus

- Press the settings button .

The display shows the first settings menu, ALARM:

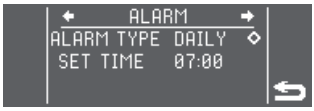

- Turn the left dial to step through the different menus.
- Turn the right dial to browse the current menu.

The currently highlighted item is shown by a cursor to its right.

Longer menus will scroll to show you all the items.

To edit a setting

- Press the right dial.

The cursor changes to to show that you are editing the item.

- Turn the right dial to change the item.
- Press the right dial to confirm the change.

The cursor will move to the next item on the menu.

To exit from the settings menus

- Press the button next to .

The following table summarises each menu and menu item:

Menu	Menu items	Options	Default
ALARM	ALARM TYPE	DAILY, WEEKLY	DAILY
	MON to SUN *	OFF, ON	ON
	SET TIME	HH:MM	07:00
SUNRISE	DURATION	OFF or 15 to 90 MIN	30 MIN
	LIGHT LEVEL	1 to 20	16
	LOW BLUE	OFF, ON	OFF
	ALARM SRC (alarm source)	OFF, RADIO or SOUND	OFF
	STATION *	P1 to P5	
	TRACK *	Filename	
	VOLUME *	1 to 20	10
SUNSET	DURATION	15 to 90 MIN	30 MIN
	NIGHTLIGHT	OFF or 1 to 10	OFF
	AUDIO SRC (audio source)	OFF, MANUAL or SOUND	MANUAL
	TRACK *	Filename	
	VOLUME *	OFF, ON or FADE	OFF
DISPLAY	DISPLAY	OFF, LOW	LOW
GENERAL	LANGUAGE	ENG, FRA or ESP	ENG
	DAY	MON to SUN	MON
	TIME		13:00

* Depending on previous settings.

To change the current time

Lumie Bodyclock will keep time for 30 minutes without power. All other settings are permanently saved.

If you need to set the time use the TIME setting in the GENERAL menu.

Sunrise options

- Press the settings button ⚙.
- Turn the left dial to select SUNRISE menu.
- Continue through the following sequence to set the sunrise options:

DURATION 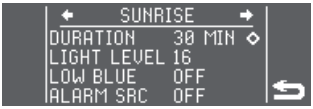 	• Press the right dial to edit. • Turn to set the duration of the sunrise: OFF or between 15 and 90 minutes. • Press to confirm and continue.
LIGHT LEVEL 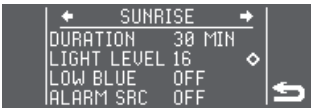 	*Only available if you have set a DURATION.* • Press the right dial to edit. • Turn to set the final brightness of the sunrise from 1 to 20. • Press to confirm and continue.
LOW BLUE 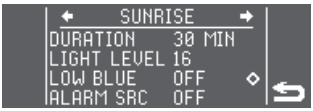 	*Only available if you have set a DURATION.* • Press the right dial to edit. • Turn to choose OFF for a bright white sunrise or ON for a low-blue sunrise which is warmer and more yellow. • Press to confirm and continue.
ALARM SRC 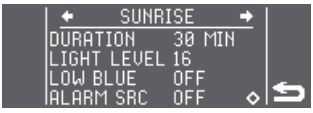 	• Press the right dial to edit. • Turn to set the audio alarm option for the end of the sunrise: OFF for no audio alarm, RADIO or SOUND for one of the wake sounds. • Press to confirm and continue.
STATION 	*Only available if you have set RADIO.* • Press the right dial to edit. • Turn to set the radio preset for the end of the sunrise. • Press to confirm and continue.

TRACK 	*Only available if you have set SOUND.* • Press the right dial to edit. • Turn to set a wake sound for the end of the sunrise. • Press to confirm and continue.
VOLUME 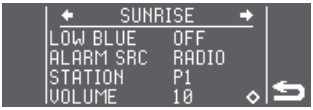 	*Only available if you have set RADIO or SOUND.* • Press the right dial to edit. • Turn to set the volume of the audio alarm from 1 to 20. • Press to confirm. • Press the button next to to exit from settings.

Sunset options

- Press the settings button .
- Turn the left dial to select SUNSET menu.
- Continue through the following sequence to set the sunset options:

DURATION 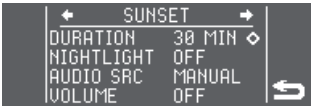 	• Press the right dial to edit. • Turn to set the duration of the sunset: between 15 and 90 minutes. • Press to confirm and continue. *Note: The actual duration will be less than this if you start the sunset with the light already dimmed.*
NIGHTLIGHT 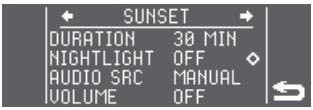 	• Press the right dial to edit. • Turn to set a nightlight: OFF for no nightlight (sunset fades to off) or a level from 1 to 10 (sunset fades to nightlight). • Press to confirm and continue.
AUDIO SRC 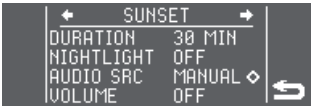 	• Press the right dial to edit. • Turn to control any audio at the start of the sunset: OFF to cancel any audio, MANUAL to leave any audio playing or SOUND to start playing one of the sleep sounds. • Press to confirm and continue.
TRACK 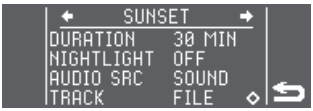 	*Only available if you have set SOUND.* • Press the right dial to edit. • Turn to set the sleep sound for the sunset. • Press to confirm and continue.

VOLUME 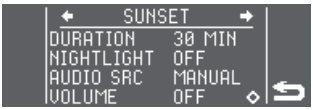 	*Only available if you have set MANUAL or SOUND.* • Press the right dial to edit. • Turn to control any audio at the end of the sunset: OFF to cancel any audio, ON to leave any audio playing or FADE to gradually decrease volume and turn off. • Press to confirm. • Press the button next to to exit from settings.

Maintenance

Clean only with a dry or lightly moistened cloth. Always unplug the unit first and let it cool if necessary.

Replacement mains power adaptors are available from Lumie.

To restore the default factory settings

Only the current time will be saved.

- Turn off the power at the mains.
- Press and hold preset 3 and turn the power back on.
- Release when the display shows FACTORY DEFAULT RESTORED.

LED lifetime

The LEDs in this product will typically last for many years, even with several hours use each day. Although it's unlikely, it's possible for individual LEDs to fail. If this happens, contact Lumie; do not attempt to replace them.

Warranty

This unit is covered under warranty by Lumie LLC against any manufacturing defect for 3 years from the date of purchase. If you need to return the product for servicing, use the original packaging (including internal packing) if possible. Make sure the mains power adaptor is prevented from moving in transit and damaging the unit. If the unit is received damaged, through misuse or accidental damage, then we may have to charge to repair it; we will contact you first. Please contact Lumie for further advice.

Technical description

Subject to change without notice.

Bodyclock Luxe 700FM

Detachable accessory: Mains power adaptor (supplied) ⧈
Input: 100–240 Vac, 50/60 Hz, 1.2 A max.; Output: 24V ⎓ 1 A (24 W)

Operating conditions:
Temperature: 5 °C to 35 °C / 41 °F to 95 °F
Relative humidity: 15% to 93% (non-condensing)
Atmospheric pressure: 70 kPa to 106 kPa

Storage/transport conditions:
Temperature: -25 °C to +70 °C / -13 °F to +158 °F
Relative humidity: 15% to 93% (non-condensing)
Atmospheric pressure: 25 kPa to 106 kPa

The weights, dimensions, capacities, performance ratings, characteristics and other data displayed are mentioned only as general information. They shall not bind Lumie.

Contact us

If you have any questions or problems regarding this product, or have suggestions that you feel could help us improve our products or service please email the Lumie Careline at info@lumie.com.

Distributed in the US and Canada by:
Lumie LLC, 4600 140th Avenue N., Suite 180, Clearwater, FL 33762.

Online guide

You can view or download an online copy of the latest version of this guide on the appropriate product page of the Lumie website at https://www.lumie.com/en-us/.

Lumie retains the right to modify the guide as it deems appropriate.

The consumer is charged with the knowledge of the modifications set forth in the guide.

Outside In (Cambridge) Limited, 3 The Links,
Trafalgar Way, Bar Hill, Cambridge, CB23 8UD, UK.

Lumie is a registered trademark of:
Outside In (Cambridge) Limited, incorporated in England and Wales.
Registered Number: 2647359

lumie®
bodyclock®
luxe 700FM (US)

FRA

Sécurité

MISE EN GARDE – Pour réduire les risques d'incendie, de décharge électrique ou de blessure:

Lisez le mode d'emploi.

Si l'appareil est abîmé, contactez votre distributeur Lumie avant de l'utiliser.

Maintenez l'appareil à l'abri de l'eau et de l'humidité.

Pour un usage intérieur uniquement.

L'appareil devient chaud lorsque la lumière est allumée. Veillez à ce qu'il ne soit pas couvert.

Utilisez uniquement l'adaptateur d'alimentation secteur fourni.

Maintenez l'adaptateur d'alimentation et le câble à l'écart des surfaces chauffées. Si l'un d'eux est abîmé, il doit être remplacé par un produit Lumie agréé.

Cet appareil n'a pas d'interrupteur on/off. Pour éteindre l'appareil ou le réinitialiser, débranchez l'adaptateur d'alimentation secteur de la prise murale. Vous devez donc vous assurer que la prise est facilement accessible.

Seulement pour être utilisé par les adultes et par les enfants lorsqu'ils sont supervisés.

N'essayez pas de réparer ni de modifier des pièces de l'appareil.

Si l'appareil a été entreposé à une température hors de la plage recommandée pour son fonctionnement (de 5 °C à 35 °C / 41 °F à 95 °F), laissez-le reposer pendant au moins 1 heure avant de le mettre sous tension pour éviter toute condensation ou surchauffe.

Il ne doit pas être utilisé par ou sur des personnes inconscientes, anesthésiées ou hors de leur état normal (sous l'effet de l'alcool par exemple).

AVERTISSEMENTS

Évitez de faire tomber l'appareil et de le cogner et ne le soumettez pas à des chocs violents.

Placez l'appareil sur une surface stable, plane et non glissante.

Débranchez toujours l'appareil avant nettoyer et attendez qu'il refroidisse.

Ne pas utiliser avec des gradateurs d'éclairage, des minuteries, des détecteurs de mouvement, des transformateurs de tension ou des rallonges électriques.

Consultez un médecin avant d'utiliser Bodyclock si vous avez souffert ou souffrez de depression grave.

N'utilisez pas Bodyclock pour réduire votre nombre d'heures de sommeil. Cet appareil a été conçu uniquement pour faciliter votre éveil mais ne saurait en aucun cas réduire le nombre d'heures de repos dont vous avez besoin.

Cet appareil est destiné à un usage domestique ou similaire uniquement, notamment dans les hôtels. N'utilisez pas d'autres accessoires que ceux recommandés par Lumie.

Avis de non-responsabilité

Il n'est pas possible pour Lumie d'avertir le consommateur de tous les dangers possibles liés à l'installation et à l'utilisation du produit. Le consommateur doit faire preuve de bon sens et de bon jugement lors de l'installation et de l'utilisation du produit.

SN	Numéro série		Lisez la notice d'utilisation		Double-isolation (appareil électrique de classe II)
	Tenir au sec		Utilisation uniquement à l'intérieur		Alimentation CC (courant continu)
	Fabricant : Outside In (Cambridge) Ltd, 3 The Links,Bar Hill, Cambridge, CB23 8UD, UK.		Attention		Recyclable

Compatibilité électromagnétique

L’appareil a été testé et trouvé conforme aux limites d’un appareil numérique de catégorie B, en vertu de la partie 15 des règlements de la FCC. Ces limites sont conçues pour fournir une protection raisonnable contre l’interférence préjudiciable dans une installation résidentielle. L’appareil génère, utilise et peut émettre de l’énergie radiofréquence et, s’il n’est pas installé et utilisé conformément aux directives, peut causer de l’interférence préjudiciable aux radiocommunications. Rien ne garantit cependant que dans une installation en particulier, il n’y ait pas d’interférence. Si l’appareil crée effectivement de l’interférence préjudiciable à la reception de programmes de radio ou de télévision, ce qu’on peut déterminer en éteignant et en allumant l’appareil, on recommande à l’utilisateur d’essayer de corriger l’interférence au moyen des mesures suivantes :

• Réorientez ou déplacez l’antenne de réception.

• Augmentez la distance entre l’équipement et le récepteur.

• Branchez l’équipement sur une prise d’un circuit autre que celui auquel le récepteur est branché.

• Consultez le détaillant ou un technicien de radiotélévision expérimenté.

Cet appareil est conforme à l’alinéa 15 de la réglementation de la FCC. Son fonctionnement est assujetti aux deux conditions suivantes : (1) l’appareil ne doit pas causer d’interférences nuisibles ; (2) l’appareil doit accepter toute interférence reçue, y compris les interférences qui peuvent causer un fonctionnement non désiré.

Les changements ou modifications non expressément approuvés par la partie responsable de la conformité peuvent annuler l'autorité de l'utilisateur à faire fonctionner l'équipement.

Cet appareil est conforme aux limites d’exposition au rayonnement radioélectrique stipulées par la FCC pour une utilisation dans un environnement non contrôlé. Cet appareil doit être installé et utilisé en respectant une distance minimale de 20 cm entre l’élément rayonnant et votre corps. Cet émetteur ne doit pas être installé à proximité ou fonctionner en parallèle d’une autre antenne ou d’un autre émetteur.

Cet appareil numérique de classe B est conforme à la norme ICES-003 du Canada.

Le présent appareil est conforme aux CNR d'Industrie Canada applicables aux appareils radio exempts de licence. L'exploitation est autorisée aux deux conditions suivantes :

(1) l'appareil ne doit pas produire de brouillage, et

(2) l'utilisateur de l'appareil doit accepter tout brouillage radioélectrique subi, même si le brouillage est susceptible d'en compromettre le fonctionnement.

Pour d’autres informations détaillées sur l’environnement électromagnétique dans lequel le dispositif peut être utilisé, consultez le site web :

www.lumie.com/pages/e-m-c.

Mise au rebut

Ne jetez pas l'adaptateur secteur ou l'appareil avec les ordures ménagères ordinaires. Jetez-le de manière responsable dans un point de recyclage officiel.

Table des matières

Introduction	6
Prise en main	7
Réglage de l’heure de l’alarme	9
Utilisation de la lampe de chevet	12
Utilisation de l’alarme d’aube	13
Utilisation du crépuscule progressif	15
Luminosité d’affichage	16
Utilisation de l’audio	17
Modification des réglages	20
Options d’aube	22
Options de crépuscule	24
Entretien	26
Garantie	26
Description technique	27
Contactez-nous	28

Introduction

Lumie Bodyclock vous réveille naturellement avec l’aube. Il a été prouvé que se réveiller avec la lumière met de meilleure humeur, stimule l’énergie, augmente la productivité et améliore la qualité du sommeil et du réveil.[1]

Les simulateurs d’aube peuvent également aider les personnes souffrant du trouble affectif saisonnier (TAS) ou de « blues hivernal » à faire face aux sombres matins d’hiver.

Au moment du coucher, la fonction crépuscule progressif vous permet de vous détendre naturellement en favorisant la production de l’hormone du sommeil, la mélatonine.[2] Utilisez la fonction lumière bleue faible pour minimiser l'effet d'éveil de la lumière bleue et vous préparer à vous endormir.[3]

Lumie a inventé le tout premier simulateur d’aube en 1993. Utilisez-le toute l’année pour favoriser un rythme d’éveil-sommeil régulier.

1 Acta Psychiatr Scand. 1993 Jul;88(1):67-71.
2 Sleep Biol Rhythms. 2016 Jan;14(1):47-53.
3 J Pineal Res. 2012 Aug;53(1):47-59.

Prise en main

L’endroit idéal pour installer Lumie Bodyclock est une table de chevet près d’une prise de courant.

- Branchez l’adaptateur secteur sur la prise à la base de l’appareil.
- Branchez sur une alimentation secteur.

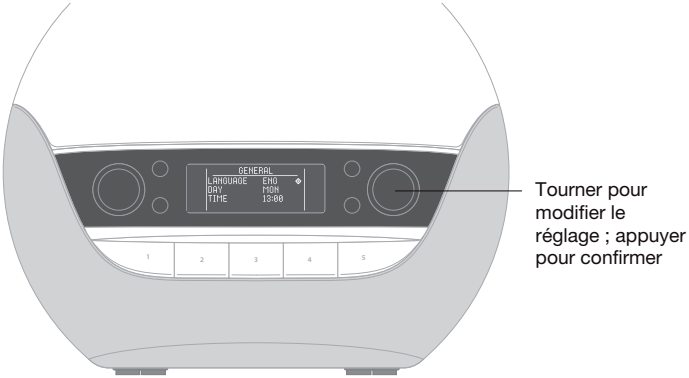

L'affichage indique le menu GENERAL.

Un curseur vous invitera à effectuer les réglages essentiels :

GENERAL LANGUAGE FRA DAY MON TIME 13:00	• Tournez le bouton de droite pour choisir une langue. • Appuyez pour confirmer et continuer.
GENERAL LANGUE FRA JOUR LUN HEURE 13:00	• Tournez le bouton de rotation pour régler le jour. • Appuyez pour confirmer et continuer.
GENERAL LANGUE FRA JOUR LUN HEURE 10:56	• Tournez le bouton de rotation pour régler l’heure. • Appuyez pour confirmer. • Répétez l’opération pour les minutes. • Appuyez pour confirmer et quitter à l’heure actuelle.

Bodyclock Luxe 700FM est désormais prêt à être utilisé comme simulateur d'aube, lampe de chevet et lecteur de musique de lampe de chevet.

Remarque : l'heure sur Bodyclock Luxe 700FM s'affiche en format 24 heures.

Face avant

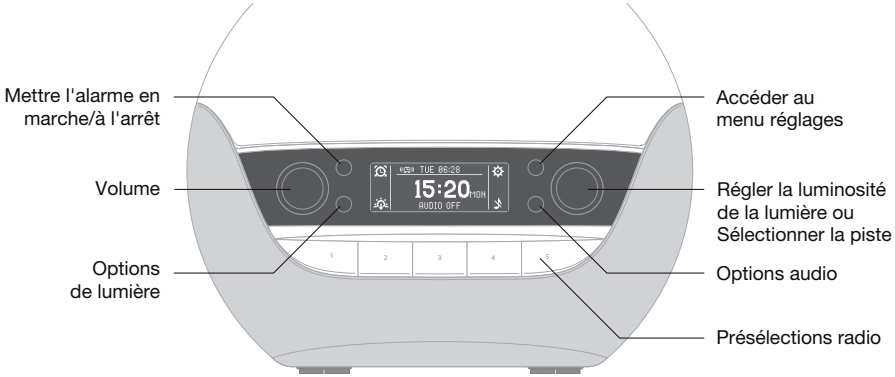

Les quatre boutons noirs permettent d'exécuter des fonctions spécifiques indiquées par l’icône située à côté de chacun d’eux. L’icône en bas et à droite indique l'option audio en cours de lecture.

Le bouton de rotation de gauche permet de régler le volume.

Le bouton de rotation de droite permet de régler le variateur de lumière ou de sélectionner une piste audio.

Pour régler le variateur de lumière lors de la lecture d’une piste audio, appuyez sur le bouton options du variateur de lumière , ce qui vous permet de passer au réglage du variateur de lumière. Pour repasser à la sélection d’une piste, il suffit d’appuyer sur le bouton audio qui se trouve à côté de l’icône audio affichée.

Les cinq touches de présélection vous permettent d'enregistrer et d'écouter vos stations radio préférées.

Réglage de l’heure de l’alarme

Bodyclock Luxe 700FM dispose de deux types d’alarme :

Avec JOUR, vous réglez une heure de l’alarme et vous l’activez manuellement lorsque vous allez au lit.

Avec HEBDO, vous pouvez régler l’heure de l’alarme ou choisir de ne pas avoir d’alarme pour chaque jour individuellement. Par exemple, vous pouvez souhaiter vous réveiller plus tôt le lundi et ne pas avoir d’alarme le week-end.

Remarque : l'heure sur Bodyclock Luxe 700FM s'affiche en format 24 heures.

Pour choisir le type d’alarme JOUR ou HEBDO

- Appuyez sur le bouton de réglages .

L’écran affiche le premier menu de réglages, ALARME :

TYPE ALARM

- Appuyez sur le bouton de rotation de droite pour modifier.

Le curseur se transforme en pour montrer que vous modifiez l’élément.

- Tournez le bouton de rotation pour choisir JOUR ou HEBDO.
- Appuyez pour confirmer et continuer.

Pour régler une alarme JOUR

Si vous avez sélectionné JOUR, utilisez REGLER HR pour régler l’heure de l’alarme :

REGLER HR

- Appuyez sur le bouton de rotation de droite pour modifier.
- Tournez pour régler l'heure.
- Appuyez pour confirmer.
- Répétez l’opération pour les minutes.
- Appuyez sur le bouton situé à côté de pour quitter les réglages.

Pour régler une alarme HEBDO

Si vous avez sélectionné HEBDO, vous pouvez choisir pour chaque jour si l’alarme est désactivée ou activée et, si elle est activée, l’heure de l’alarme :

LUN

- Appuyez sur le bouton de rotation de droite pour modifier le jour jour ; par exemple, LUN.

Le curseur se transforme en pour montrer que vous modifiez l’élément.

- Tournez le bouton de rotation pour choisir OFF ou ON et appuyez pour confirmer.

REGLER HR

Si vous avez sélectionné ON, un élément supplémentaire REGLER HR apparaît sous le jour.

- Tournez le bouton de rotation pour régler l'heure et appuyez pour confirmer.
- Répétez l’opération pour les minutes.
- Recommencez pour chaque jour.
- Appuyez sur le bouton situé à côté de pour quitter les réglages.

Après avoir réglé l’heure ou les heures de l’alarme, l’alarme suivante est activée et affichée sur la ligne supérieure de l’écran :

Bodyclock Luxe 700FM est préréglé avec une aube de 30 minutes et un crépuscule de 30 minutes. Pour l’utiliser avec ces réglages, lisez les sections suivantes.

Pour ajouter une alarme audio ou modifier d’autres réglages, voir *Modification des réglages* page 20, *Options d’aube* page 22 et *Options de crépuscule* page 24.

Pour annuler une alarme

• Appuyez sur le bouton d’alarme .

OFF apparaît en haut de l’écran.

Si vous avez sélectionné HEBDO, une fois que l'heure d'alarme annulée est passée, l’heure de l’alarme suivante s’affiche.

Utilisation de la lampe de chevet

Lumie Bodyclock peut être utilisé comme une lampe de chevet à variateur de lumière.

Pour ajuster la lampe de chevet

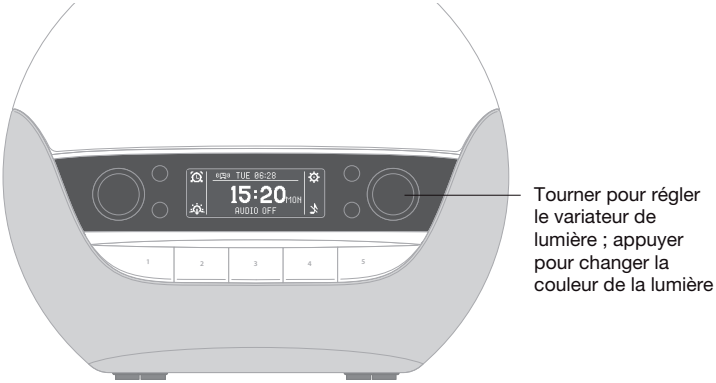

- Tournez le bouton de rotation de droite pour régler la luminosité de la lumière, entre 00 et 20 à droite de l'affichage.

Pour passer à la lumière bleue faible

Il est bien connu que la partie bleue du spectre a un effet d'éveil. Il est donc préférable de minimiser cet effet au moment du coucher. Choisissez la lumière bleue faible (elle paraît plus chaude et plus jaune que la lumière blanche) pour optimiser l'éclairage de votre chambre à coucher pour un sommeil détendu.

- Appuyez sur le bouton de rotation de droite pour basculer entre la lumière blanche normale et la lumière bleue faible.

  Délai avant extinction : si la veilleuse n'est pas éteinte manuellement, la lumière s'éteindra automatiquement au bout de 12 heures.

Utilisation de l’alarme d’aube

Pour se réveiller avec une alarme d’aube

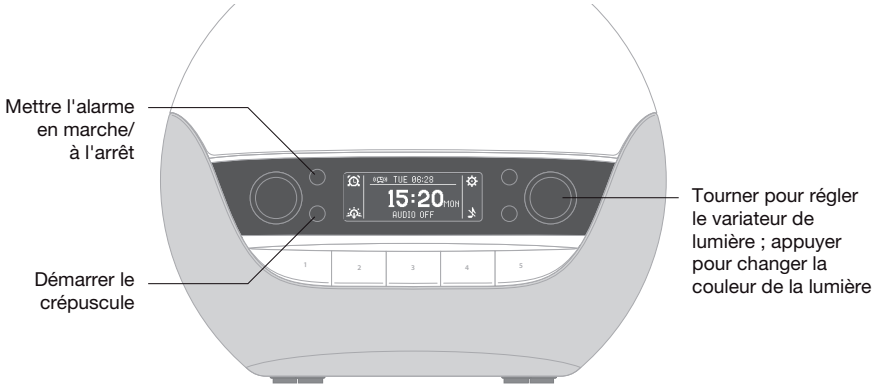

Si vous réglez le type d’alarme sur JOUR, vous devez activer l’alarme avant de vous coucher à chaque fois :

- Appuyez sur le bouton d’alarme .

Si vous réglez le type d’alarme sur HEBDO, vos alarmes seront automatiquement activées.

La ligne supérieure de l’écran indique l’heure de l’alarme ; par exemple :

Le matin

Vous vous réveillerez avec une aube progressive et les autres options d'aube que vous avez réglées. Vous pouvez choisir d’avoir une mélodie de réveil ou la radio à l’heure de l’alarme ; voir *Options d’aube* page 22.

Arrêt momentané

- Tapotez le dessus du globe ou appuyez sur une touche de présélection.

L’aube et l’alarme audio (le cas échéant) se déclencheront de nouveau au bout de 9 minutes.

Pour désactiver l’alarme d’aube

- Appuyez sur le bouton d’alarme ou sur l’un des boutons de rotation.

Cela désactive également l’alarme audio si vous en avez sélectionné une.

- Tournez le bouton de rotation de droite pour éteindre la lumière.

  Délai avant extinction : si la lumière et l'alarme audio ne sont pas éteintes manuellement, Ils s'éteindront automatiquement au bout de 90 minutes.

Utilisation du crépuscule progressif

Lorsque vous êtes prêt à vous endormir, un crépuscule progressif peut vous aider à vous détendre. Vous pouvez choisir de lire une mélodie interne ou de passer la radio pendant le crépuscule ; voir *Options de crépuscule* page 24.

Pour activer le crépuscule

- Si une lecture audio est en cours, appuyez sur le bouton options du variateur de lumière pour passer au réglage du variateur de lumière.
- Tournez le bouton de rotation de droite pour ajuster la lumière.
- Appuyez sur le bouton de crépuscule .

L'écran affiche pour confirmer que le crépuscule est activé.

La lumière commencera à s'affaiblir progressivement et les autres options de crépuscule que vous avez réglées seront activées.

Pour désactiver le crépuscule

- Appuyez sur le bouton de crépuscule .

L'écran indique .

Luminosité d’affichage

L'affichage s'ajuste automatiquement en fonction du niveau de luminosité de la pièce et passe en luminosité faible lorsque vous êtes prêt à vous endormir.

Vous pouvez modifier ce réglage si vous préférez que l'affichage s’éteigne complètement lorsque la pièce est sombre :

- Appuyez sur le bouton réglages .
- Tournez le bouton de rotation de gauche pour sélectionner le menu AFFICHAGE.
- Appuyez sur le bouton de rotation de droite pour modifier le réglage.
- Tournez pour régler sur OFF ou FAIBLE.
- Appuyez pour confirmer.
- Appuyez sur le bouton situé à côté de pour quitter les réglages.

Pour connaître l’heure lorsque l’affichage est éteint :

- Tapotez le dessus du globe.

L’affichage s’allumera durant quelques secondes.

Utilisation de l’audio

Bodyclock Luxe 700FM comprend un système audio de haute qualité avec radio FM intégrée, qui permet également de lire de la musique depuis un smartphone ou un autre appareil via Bluetooth.

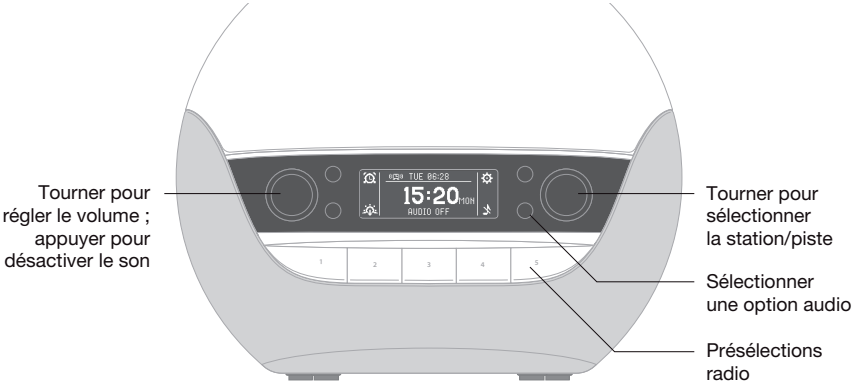

Pour sélectionner une source audio

- Si une lecture audio est en cours, appuyez sur le bouton audio puis sélectionnez pour l’arrêter.
- Appuyez sur le bouton audio pour choisir la radio FM FM, Bluetooth , les sons internes ou pas d’audio .

La source audio indiquée est sélectionnée au bout de deux secondes.

- Utilisez le bouton de rotation de gauche pour régler le volume, entre 00 et 20 à gauche de l'affichage.
- Les sections suivantes fournissent un complément d'information sur chacune des options audio.

Pour jouer les mélodies internes

Bodyclock Luxe 700FM offre plus de 20 mélodies de sommeil et d'éveil.

- Appuyez sur le bouton audio jusqu’à ce que l’icône située à côté affiche .

L'affichage indique le menu MELOD.

- Tournez le bouton de rotation de droite pour choisir une mélodie et appuyez pour faire votre sélection.
- Appuyez sur le bouton situé à côté de pour quitter le menu.

En cours de lecture, vous pouvez appuyer sur le bouton de rotation de droite pour revenir au menu MELOD.

Pour utiliser la radio FM

- Appuyez sur le bouton audio jusqu'à ce que l'icône juxtaposée indique FM.
- Tournez le bouton de rotation de droite pour régler manuellement la station ou appuyez le bouton pour rechercher la station suivante.

La station ou fréquence est affichée sur la ligne du bas de l'affichage :

La force du signal est indiquée par l'icône . Si nécessaire, ajustez l'antenne télescopique pour améliorer la réception.

Pour enregistrer une station comme présélection

Vous pouvez enregistrer jusqu'à cinq stations pour une écoute immédiate :

- Utilisez le bouton de rotation de droite pour sélectionner la station à sauvegarder.
- Appuyez sur une touche de présélection et maintenez-la enfoncée jusqu'à ce que l'affichage indique SAUVEGARDE.
- Appuyez sur la touche de présélection pour commencer à écouter votre station enregistrée.

Pour écouter la radio ou de la musique via Bluetooth

Vous pouvez écouter la radio ou votre musique en connectant Bodyclock Luxe 700FM à votre smartphone, à votre tablette ou à un autre appareil via Bluetooth.

- Appuyez le bouton audio jusqu'à ce que l'icône juxtaposée affiche .
- Sur votre dispositif, recherchez les appareils Bluetooth disponibles et sélectionnez **Lumie Luxe 700FM XXXX** pour le couplage (où **XXXX** désigne un identifiant aléatoire à quatre chiffres).

L'affichage indiquera COUPLAGE BT et vous pouvez alors écouter de la musique avec Bodyclock Luxe 700FM:

Remarque : si vous changez d’option audio, le couplage Bluetooth se déconnectera.

Pour éteindre l’audio

- Appuyez sur le bouton audio afin que l'icône en juxtaposée affiche .

Modification des réglages

Cette section résume l’alarme, l’aube, le crépuscule et d’autres options disponibles avec Bodyclock Luxe 700FM.

Pour accéder aux menus des réglages

- Appuyez sur le bouton de réglages .

L’écran affiche le premier menu de réglages, ALARME :

- Tournez le bouton de rotation de gauche pour parcourir les différents menus.
- Tournez le bouton de rotation de droite pour parcourir le menu actuel.

L’élément sélectionné est indiqué par un curseur à sa droite.

Des menus plus longs défileront pour vous montrer tous les éléments.

Pour modifier un réglage

- Appuyez sur le bouton de rotation de droite.

Le curseur passe à pour indiquer que vous êtes en train de modifier l'option.

- Tournez le bouton de rotation de droite pour modifier l'option.
- Appuyez sur le bouton de rotation de droite pour confirmer la modification.

Le curseur passera à l'option suivante au menu.

Pour quitter les menus des réglages

- Appuyez sur le bouton à côté de .

Le tableau suivant résume chaque menu et chaque élément de menu :

Menu	Éléments de menu	Options	Par défaut
ALARME	TYPE ALARM	JOUR, HEBDO	JOUR
	LUN à DIM *	OFF, ON	ON
	REGLER HR	HH:MM	07:00
AUBE	DUREE	OFF ou entre 15 et 90 MIN	30 MIN
	NIVEAU LUM	1 à 20	16
	BLEU FAIBLE	OFF, ON	OFF
	SRC ALARME (source d'alarme)	OFF, RADIO ou MELOD	OFF
	STATION *	P1 à P5	
	PISTE *	Nom de fichier	
	VOLUME *	Entre 1 et 20	10
CREPUSCULE	DUREE	Entre 15 et 90 MIN	30 MIN
	VEILLEUSE	OFF ou de 1 à 10	OFF
	SRC AUDIO (source audio)	OFF, MANUEL ou MELOD	MANUEL
	PISTE *	Nom de fichier	
	VOLUME *	OFF, ON ou FAIBLE	OFF
AFFICHAGE	AFFICHAGE	OFF ou FAIBLE	FAIBLE
GENERAL	LANGUE	ENG, FRA ou ESP	ENG
	JOUR	LUN à DIM	LUN
	HEURE		13:00

* En fonction des réglages précédents.

Pour changer l'heure actuelle

En cas de coupure de courant, Lumie Bodyclock mémorise l'heure pendant 30 minutes. Les autres réglages sont enregistrés de façon permanente.

Si vous devez régler l'heure, utilisez le réglage HEURE dans le menu GENERAL.

Options d’aube

- Appuyez sur le bouton de réglages ⚙.
- Tournez le bouton de rotation de gauche pour sélectionner le menu AUBE.
- Suivez les instructions ci-après pour régler les options d'aube :

DUREE 	• Appuyez sur le bouton de rotation de droite pour modifier. • Tournez pour régler la durée de l'aube : OFF ou entre 15 et 90 minutes. • Appuyez pour confirmer et continuer.
NIVEAU LUM 	*Disponible uniquement si vous avez sélectionné une DUREE.* • Appuyez sur le bouton de rotation de droite pour modifier. • Tournez pour régler la luminosité finale de l’aube de 1 à 20. • Appuyez pour confirmer et continuer.
BLEU FAIBLE 	*Disponible uniquement si vous avez sélectionné une DUREE.* • Appuyez sur le bouton de rotation de droite pour modifier. • Tournez-le pour sélectionner OFF pour une aube blanche lumineuse, ou ON pour une simulation d'aube avec une lumière bleue faible qui est plus chaude et plus jaune. • Appuyez pour confirmer et continuer.

SRC ALARME

- Appuyez sur le bouton de rotation de droite pour modifier.
- Tournez pour régler l’option d’alarme audio à la fin de l’aube : OFF pour aucune alarme audio, RADIO ou MELOD pour choisir l'une des mélodies de réveil.
- Appuyez pour confirmer et continuer.

STATION

Disponible uniquement si vous avez sélectionné RADIO.

- Appuyez sur le bouton de rotation de droite pour modifier.
- Tournez pour régler la radio présélectionnée à la fin de l’aube.
- Appuyez pour confirmer et continuer.

PISTE

Disponible uniquement si vous avez sélectionné un MELOD.

- Appuyez sur le bouton de rotation de droite pour modifier.
- Tournez pour régler une mélodie de réveil à la fin de l’aube.
- Appuyez pour confirmer et continuer.

VOLUME

Disponible uniquement si vous avez sélectionné la RADIO ou MELOD.

- Appuyez sur le bouton de rotation de droite pour modifier.
- Tournez pour régler le volume de l’alarme audio de 1 à 20.
- Appuyez pour confirmer.
- Appuyez sur le bouton situé à côté de ↩ pour quitter les réglages.

Options de crépuscule

- Appuyez sur le bouton de réglages ⚙.
- Tournez le bouton de rotation de gauche pour sélectionner le menu CRÉPUSCULE.
- Suivez les instructions ci-après pour régler les options de crépuscule :

DUREE 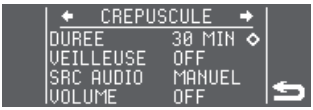 	• Appuyez sur le bouton de rotation de droite pour modifier. • Tournez pour régler la durée de crépuscule : entre 15 et 90 minutes. • Appuyez pour confirmer et continuer. *Remarque : la durée réelle peut être inférieure à celle-ci si vous démarrez le crépuscule avec la lumière déjà tamisée.*
VEILLEUSE 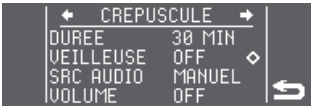 	• Appuyez sur le bouton de rotation de droite pour modifier. • Tournez pour régler une veilleuse : OFF pour aucune veilleuse (le crépuscule baisse progressivement jusqu'à l'extinction) ou un niveau de luminosité compris entre 1 et 10 (le crépuscule baisse progressivement jusqu'au passage en mode veilleuse). • Appuyez pour confirmer et continuer.
SRC AUDIO 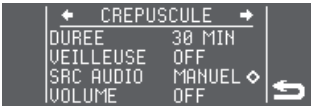 	• Appuyez sur le bouton de rotation de droite pour modifier. • Tournez pour régler l’audio au début du crépuscule : OFF pour annuler tout audio, MANUEL pour laisser l’audio activé ou MELOD pour écouter l’une des mélodies d’endormissement. • Appuyez pour confirmer et continuer.

PISTE

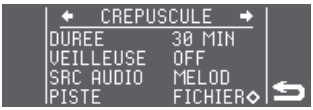

Disponible uniquement si vous avez sélectionné un MELOD.

- Appuyez sur le bouton de rotation de droite pour modifier.
- Tournez pour régler la mélodie d’endormissement pour le crépuscule.
- Appuyez pour confirmer et continuer.

VOLUME

Disponible uniquement si vous avez sélectionné MANUEL ou MELOD.

- Appuyez sur le bouton de rotation de droite pour modifier.
- Tournez pour régler l’audio à la fin du crépuscule : OFF pour annuler tout son, ON pour laisser l’audio activé ou BAISSE pour diminuer graduellement le volume jusqu'à l'extinction.
- Appuyez pour confirmer.
- Appuyez sur le bouton situé à côté de ↩ pour quitter les réglages.

Entretien

Nettoyez uniquement avec un chiffon sec ou légèrement humidifié. Débranchez toujours l'appareil en premier et laissez-le refroidir si nécessaire.

Les adaptateurs d'alimentation secteur de rechange sont disponibles auprès de Lumie.

Pour rétablir les réglages d’usine par défaut

Seule l'heure affichée sera conservée.

- Débranchez l’appareil du secteur.
- Appuyez sur la touche de présélection 3 et maintenez-la enfoncée alors que vous rebranchez l’appareil.
- Relâchez la touche lorsque l’affichage indique FACTORY DEFAULT RESTORED (réglages usine rétablis).

Durée de vie des LED

Les LED contenues dans ce produit sont conçues pour durer plusieurs années, même en cas d'utilisation quotidienne sur plusieurs heures. Bien que la défaillance des LED soit improbable, elle est possible. Si cela se produit, contactez Lumie; ne pas tenter de les remplacer.

Garantie

Cette unité est couverte par la garantie de Lumie LLC contre tout défaut de fabrication pendant 3 ans à compter de la date d'achat. Si vous devez rendre votre appareil pour le faire réparer, conditionnez-le dans la mesure de possible dans son emballage d'origine (y compris l'emballage interne). Veillez à ce que l'adaptateur secteur ne puisse pas se déplacer pendant le transport et endommager l'appareil. Si nous recevons l'appareil abîmé, en raison d'une mauvaise utilisation ou d'un dommage accidentel, nous serons susceptibles de vous facturer la réparation. Pour tout autre conseil, veuillez contacter votre distributeur Lumie.

Description technique

Sous réserve de modification sans préavis.

Bodyclock Luxe 700FM

Accessoire amovible : Adaptateur d’alimentation secteur (fourni) : ⧈
Entrée : 100-240 Vca, 50/60 Hz, 1.2 A max. ; Sortie : 24 V ⎓ 1 A (24 W)

Conditions d’exploitation :
Température : 5 °C à 35 °C / 41 °F à 95 °F
Humidité relative : 15% à 93% (non-condensation)
Pression atmosphérique : 70 kPa à 106 kPa

Conditions d’entreposage/transport :
Température : –25 °C à +70 °C / -13 °F à +158 °F
Humidité relative : 15% à 93% (non-condensation)
Pression atmosphérique : 25 kPa à 106 kPa

Les poids, dimensions, capacités, performances, caractéristiques et autres données affichées ne sont mentionnés qu'à titre d'information générale. Ils n'engageront pas Lumie.

Contactez-nous

Si vous avez des questions ou des problèmes concernant ce produit, ou si vous souhaitez nous faire part de suggestions susceptibles d'améliorer nos produits ou nos services, veuillez envoyer un e-mail au centre d'assistance Lumie Careline à info@lumie.com.

Distribué aux États-Unis et au Canada par :
Lumie LLC, 4600 140th Avenue N., Suite 180, Clearwater, FL 33762.

Guide en ligne

Vous pouvez consulter ou télécharger une copie en ligne de la dernière version de ce guide sur la page produit appropriée du site Web de Lumie à l'adresse https://www.lumie.com/en-us/.

Lumie se réserve le droit de modifier le guide s'il le juge nécessaire.

Le consommateur est considéré comme ayant connaissance des modifications énoncées dans le guide.

Outside In (Cambridge) Limited, 3 The Links,
Trafalgar Way, Bar Hill, Cambridge, CB23 8UD, UK.

Lumie est une marque déposée de :
Outside In (Cambridge) Limited, enregistrée en Angleterre et au Pays de Galles.
Numéro d’enregistrement : 2647359

lumie®
bodyclock®
luxe 700FM (US)

ESP

Seguridad

ADVERTENCIA: Para reducir el riesgo de incendio, descarga eléctrica o lesiones:

Lea las instrucciones de uso.

Si la unidad está dañada, póngase en contacto con un distribuidor Lumie antes de utilizarla.

Mantenga la unidad alejada del agua y de superficies húmedas.

Solo para uso en interiores.

La unidad se calienta cuando la luz está encendida, por lo que deberá asegurarse de que no está cubierta.

Utilice únicamente el adaptador de corriente suministrado.

Mantenga el adaptador de corriente y el cable alejados de superficies calientes. Si alguno de esos componentes sufre daños, deberá sustituirse por un producto aprobado por Lumie.

Este aparato no tiene interruptor on/off. Para apagar o reiniciar, retire el adaptador de red de la toma de corriente. Por lo tanto, debe asegurarse de que el socket es fácilmente accesible.

Solo para ser utilizado por adultos y por niños cuando estén supervisados.

No intente reparar o modificar ninguna pieza de la unidad.

Si la unidad se almacena a una temperatura de funcionamiento fuera del rango recomendado (de 5 °C a 35 °C / 41 °F a 95 °F), deje que pase al menos 1 hora antes de conectarla a alimentación eléctrica, para evitar condensación o sobrecalentamiento.

No debe ser utilizada por o en personas inconscientes, anestesiadas o incapacitadas, como por ejemplo, bajo la influencia del alcohol.

PRECAUTIÓN

No deje caer el aparato al suelo y no lo golpee bruscamente o lo exponga a golpes fuertes.

Coloque el aparato sobre una superficie estable, plana y no deslizante.

Siempre desenchufe la unidad antes de limpiarla y deja que se enfríe.

No debe utilizar con atenuadores de luz, temporizadores, detectores de movimiento, transformadores de voltaje o cables de extensión.

Consulte a su médico antes de comenzar a utilizar Bodyclock si ha padecido o padece una depresión grave.

No utilice Bodyclock con el fin de reducir sus horas de sueño. El propósito del mismo es ayudarle a despertarse con mayor facilidad, pero no reduce la necesidad de sueño.

Este aparato está destinado al uso doméstico solamente, incluye su uso similar en hoteles. No use accesorios que no estén recomendados por Lumie.

Descargo de responsabilidad

Lumie no tiene la capacidad de advertir al consumidor sobre la totalidad de peligros potenciales relacionados con la instalación y el uso del producto. El consumidor debe usar su propio sentido común y buen juicio en el momento de instalar y usar el producto.

SN	Número de serie		Lea las instrucciones para su utilización		Doble aislamiento (Clase II eléctrica)
	Mantener seco		Solo para uso en interiores		Alimentación CC (corriente continua)
	Fabricante: Outside In (Cambridge) Ltd, 3 The Links,Bar Hill, Cambridge, CB23 8UD, UK.		Precaución		Reciclable

Compatibilidad electromagnética

Este equipo ha sido probado y cumple los límites establecidos para los dispositivos digitales de clase B, de de conformidad con el apartado 15 de las normas de la FCC. Estos límites se han establecido para proporcionar una protección razonable contra las interferencias perjudiciales en instalaciones particulares. Este equipo genera, utiliza y puede irradiar energía en forma de radiofrecuencia y, si no se instala y utiliza de acuerdo con las instrucciones, puede originar interferencias perjudiciales en las comunicaciones de radio. No obstante, no hay garantías de que no se produzcan interferencias en una instalación particular. Si el equipo causa interferencias perjudiciales en la recepción de radio o televisión, que se puedan percibir encendiendo y apagando el equipo, se recomienda al usuario que intente corregirlas tomando una o más de las siguientes medidas:

• Reorientar o cambiar de lugar la antena receptora.

• Aumentar la separación entre el equipo y el receptor.

• Conectar el equipo a un tomacorriente de un circuito diferente al que está conectado el receptor.

• Comunicarse con el distribuidor o con un técnico de radio o televisión calificado para obtener ayuda.

Este dispositivo cumple el apartado 15 de las normas de la FCC (Comisión nacional de comunicaciones de EE.UU.). Su funcionamiento está sujeto a las dos siguientes condiciones: (1) este dispositivo no debe producir interferencias perjudiciales, y (2) este dispositivo debe aceptar todas las interferencias que reciba, incluso aquellas que puedan provocar un funcionamiento inadecuado.

Los cambios o modificaciones no aprobados expresamente por la parte responsable del cumplimiento podrían anular la autoridad del usuario para utilizar el equipo.

Este equipo cumple los límites de exposición a la radiación de la FCC establecidos para un entorno no controlado. Este equipo debe instalarse y utilizarse con una distancia mínima de 20 cm entre el radiador y su cuerpo. Este transmisor no debe colocarse ni funcionar junto con ninguna otra antena o transmisor.

Este aparato digital de Clase B cumple con la norma canadiense ICES-003.

Este dispositivo cumple con las normas RSS exentas de licencia de Industry Canada. Su funcionamiento está sujeto a las dos condiciones siguientes

(1) Este dispositivo no puede causar interferencias, y

(2) Este dispositivo debe aceptar cualquier interferencia, incluidas las interferencias que puedan causar un funcionamiento no deseado del dispositivo.

Para obtener información detallada sobre el entorno electromagnético en el que se puede utilizar el dispositivo, consulte el sitio web:

www.lumie.com/pages/e-m-c.

Eliminación

No deseche el adaptador de corriente ni la unidad con la basura doméstica normal. Depósitelos en un punto de reciclaje oficial para que sean desechados de forma responsable.

Contenido

Introducción	6
Primeros pasos	7
Configuración de la hora de la alarma	9
Uso de la luz de mesita de noche	12
Uso de la alarma para el amanecer	13
Uso del anochecer progresivo	15
Brillo de la pantalla	16
Uso del audio	17
Modificación de los ajustes	20
Opciones del amanecer	22
Opciones del anochecer	24
Mantenimiento	26
Garantía	26
Descripción técnica	27
Póngase en contacto con nosotros	28

Introducción

Lumie Bodyclock le despierta con un amanecer de forma natural. Se ha demostrado que despertarse con luz mejora el estado de ánimo, la energía, la productividad y la calidad del sueño y del despertar.[1]

Las luces para despertar también pueden ayudar a las personas que padecen TAE (Trastorno Afectivo Estacional) o melancolía invernal a sobrellevar las oscuras mañanas de invierno.

A la hora de irse a dormir, un anochecer progresivo le ayuda a relajarse de forma natural al promover la producción de melatonina, la hormona del sueño.[2] Haga uso de él junto a la opción de luz azul baja para minimizar el efecto de alteración de la luz azul y prepararse para dormir.[3]

Lumie fue el primero en inventar una luz para despertarse en 1993. Utilícela durante todo el año para estimular la regulación de su patrón de sueño y despertar.

1 Acta Psychiatr Scand. 1993 Jul;88(1):67-71.
2 Sleep Biol Rhythms. 2016 Jan;14(1):47-53.
3 J Pineal Res. 2012 Aug;53(1):47-59.

Primeros pasos

El sitio idóneo para Lumie Bodyclock es una mesita de noche cercana a una toma de corriente.

- Conecte el adaptador de corriente al enchufe en la base de la unidad.
- Conéctela a la fuente de alimentación.

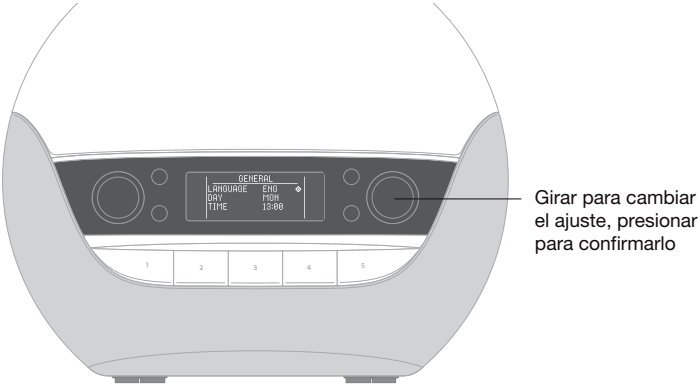

En la pantalla se mostrará el menú GENERAL.

Un cursor le indicará que configure estos ajustes esenciales:

GENERAL LANGUAGE ESP DAY MON TIME 13:00	• Gire el dial derecho para elegir un idioma. • Pulse para confirmar y continuar.
GENERAL IDIOMA ESP DIA LUN HORA 13:00	• Gire el dial para ajustar el día. • Pulse para confirmar y continuar.
GENERAL IDIOMA ESP DIA LUN HORA 10:56	• Gire el dial para ajustar la hora. • Pulse para confirmar. • Haga lo mismo para ajustar los minutos. • Pulse para confirmar y salir a la hora actual.

Bodyclock Luxe 700FM está listo para usar como luz para despertar, luz de mesita de noche y radio.

Nota: Bodyclock Luxe 700FM utiliza un formato de 24 horas.

Panel frontal

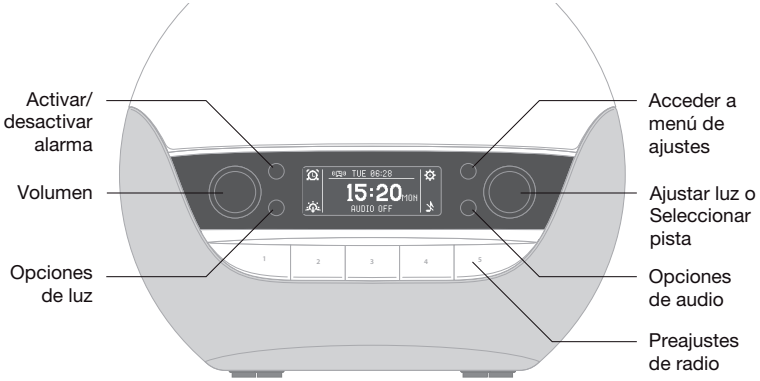

Los cuatro botones negros realizan funciones específicas indicadas por el icono correspondiente en la pantalla. El icono inferior derecho cambia para indicar qué opción de audio está reproduciéndose.

El dial izquierdo ajusta el volumen del audio.

El dial derecho ajusta la luz o selecciona las pistas de audio.

Para ajustar la luz mientras se esté reproduciendo audio, pulse el botón de opciones de luz para cambiar al ajuste de luz. Para volver a la selección de pistas, pulse el botón de opciones de audio correspondiente al icono de audio actual.

Los cinco botones preset le permiten guardar y reproducir sus emisoras de radio favoritas.

Configuración de la hora de la alarma

Bodyclock Luxe 700FM tiene dos tipos de alarma:

Con el modo DIARIO el usuario ajusta una hora de alarma y la activa manualmente al acostarse.

Con el modo SEMANA el usuario puede ajustar la hora de la alarma u optar por prescindir de ella individualmente para cada día. Por ejemplo, es posible que desee despertarse más temprano el lunes y no tener alarma durante el fin de semana.

Nota: Bodyclock Luxe 700FM utiliza un formato de 24 horas.

Para elegir entre el tipo de alarma DIARIO o SEMANA

- Pulse el botón de ajustes .

La pantalla muestra el primer menú de ajustes, ALARMA:

TIPO ALARMA

- Pulse el dial derecho para editar.

El cursor se convierte en para indicar que se está editando el elemento.

- Gire el dial para elegir DIARIO o SEMANA.

Pulse para confirmar y continuar.

Para ajustar la alarma DIARIO

Si ha seleccionado DIARIO, use AJUS HORA para ajustar una hora de alarma:

AJUS HORA

- Pulse el dial derecho para editar.
- Gire el dial para ajustar la hora.
- Pulse para confirmar.
- Haga lo mismo para ajustar los minutos.
- Pulse el botón junto a para salir de los ajustes.

Para ajustar la alarma SEMANA

Si ha seleccionado SEMANA, puede elegir día por día si la alarma debe estar DESACTIVADA o ACTIVADA y, de optar por activada, la hora de la alarma:

LUN 	• Pulse el dial derecho para editar el día, por ejemplo, LUN. El cursor se convierte en para indicar que se está editando el elemento. • Gire el dial para elegir DESACT o ACT y pulse para confirmar.
AJUS HORA 	Si ha seleccionado ACT, aparecerá una opción AJUS HORA adicional debajo del día. • Gire el dial para ajustar la hora y pulse para confirmar. • Haga lo mismo para ajustar los minutos. • Repita el proceso para cada día. • Pulse el botón junto a para salir de los ajustes.

Después de ajustar las horas de alarma, se activa la siguiente alarma y se muestra en la línea superior de la pantalla:

Bodyclock Luxe 700FM viene de fábrica con un amanecer y un anochecer de 30 minutos. Para usar la unidad con estos preajustes, lea las siguientes secciones.

Para agregar una alarma de audio o modificar otros ajustes, consulte la sección *Modificación de los ajustes*, en la página 20, *Opciones del amanecer*, en la página 22 y *Opciones del anochecer*, en la página 24.

Para cancelar una alarma

• Pulse el botón de alarma .

DESACT aparece en la parte superior de la pantalla.

Si ha seleccionado SEMANA, al pasar la hora de la alarma cancelada se muestra la siguiente hora de alarma.

Uso de la luz de mesita de noche

Puede usar Lumie Bodyclock como luz de mesita de noche completamente regulable.

Para ajustar la luz

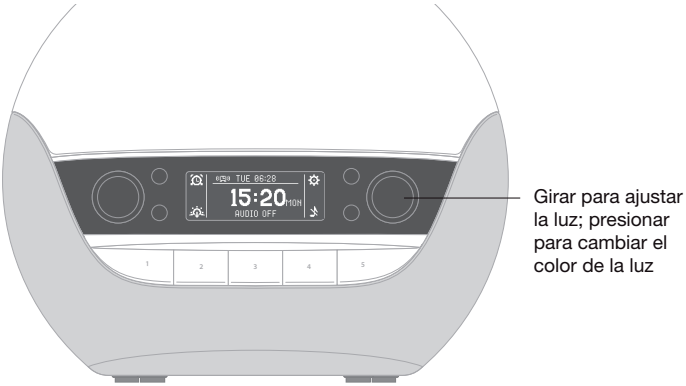

- Gire el dial derecho para ajustar la luz: el rango de 00 a 20 se muestra en la parte derecha de la pantalla.

Para cambiar a la luz azul baja

Se conoce que el color azul del espectro de luz provoca un estado de alerta, por lo que es recomendable minimizarlo a la hora de ir a dormir. Elija la opción de luz azul baja (con mayor calidez y más amarillenta que la luz blanca) para optimizar la luz del dormitorio y dormir de forma relajada.

- Pulse el dial derecho para cambiar entre la luz blanca normal y la luz azul baja.

  Tiempo de espera: si la luz de mesita de noche no se apaga de forma manual, se apagará automáticamente transcurridas 12 horas.

Uso de la alarma para el amanecer

Para despertar con una alarma para el amanecer

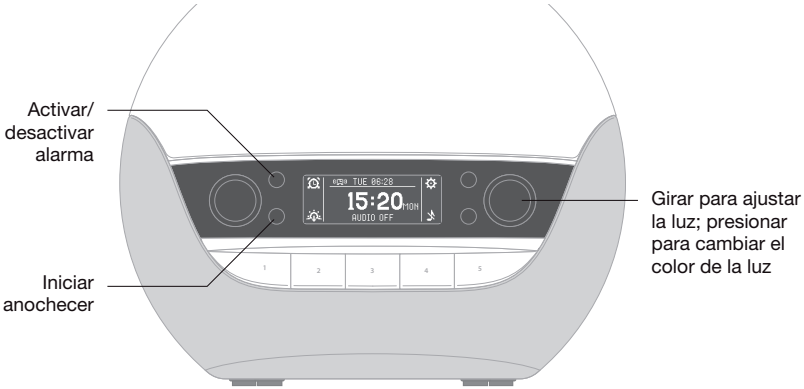

Si elige el modo de alarma DIARIO, debe activar la alarma antes de acostarse:

• Pulse el botón de alarma .

Si ajusta el modo de alarma SEMANA, las alarmas se activarán automáticamente.

En la línea superior de la pantalla se muestra la hora de la alarma, por ejemplo:

Por la mañana

Se despertará con un amanecer gradual, así como con el resto de opciones del amanecer que haya ajustado. Puede elegir reproducir un sonido para despertar o la radio a la hora de la alarma. Consulte la sección *Opciones del amanecer*, en la página 22.

Para la repetición

• Toque la parte superior de la lámpara o pulse cualquier botón preset.

El amanecer, y la alarma de audio si se ha ajustado, se repetirá al cabo de 9 minutos.

Para desactivar la alarma para el amanecer

• Pulse el botón de alarma o cualquiera de los diales.

De esta forma también se desactiva la alarma de audio, en caso de haberla seleccionado.

• Gire el dial derecho para apagar la luz.

Tiempo de espera: si la luz y la alarma de audio no se apagan de forma manual, se apagarán automáticamente transcurridos 90 minutos.

Uso del anochecer progresivo

Cuando llegue la hora de irse a dormir, un anochecer progresivo puede ayudarle a relajarse. Puede elegir que la opción de audio que haya seleccionado se apague o permanezca encendida al final del anochecer, o que se atenúe gradualmente en la misma medida. Consulte la sección *Opciones del anochecer*, en la página 24.

Para iniciar el anochecer

- Si se está reproduciendo audio, puede que primero tenga que pulsar el botón de opciones de luz para cambiar al ajuste de luz.
- Gire el dial derecho para ajustar la luz.
- Pulse el botón de anochecer .

La pantalla muestra para confirmar que el anochecer está activado.

La luz empezará a atenuarse de forma gradual y se activarán el resto de opciones del anochecer que haya ajustado.

Para detener el anochecer

- Pulse el botón de anochecer .

La pantalla muestra .

Brillo de la pantalla

La pantalla se ajusta de forma automática para adaptarse al nivel de luz de la habitación, con brillo bajo cuando la habitación está oscura y se dispone a dormir.

Puede cambiar este ajuste si prefiere que la pantalla se apague completamente cuando la habitación esté oscura:

- Pulse el botón de ajustes .
- Gire el dial izquierdo para elegir el menú PANTALLA.
- Pulse el dial derecho para editar.
- Gire para ajustar en DESACT o BAJO.
- Pulse para confirmar.
- Pulse el botón junto a para salir de los ajustes.

Para comprobar la hora cuando la pantalla está apagada:

- Toque la parte superior de la lámpara.

La pantalla cambiará a brillo bajo durante unos segundos.

Uso del audio

Bodyclock Luxe 700FM incorpora un sistema de audio de alta calidad con radio FM que también permite reproducir música desde un teléfono inteligente u otro dispositivo mediante Bluetooth.

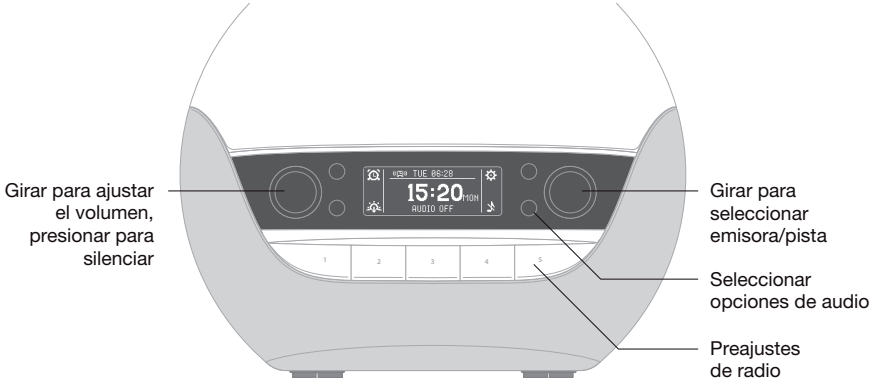

Para seleccionar una opción de audio

- Si ya está escuchando audio, pulse el botón de opciones de audio para seleccionar y desactivar la reproducción de audio actual.
- Pulse el botón de audio para elegir la radio FM FM, Bluetooth , sonidos internos o sin audio .

Tras dos segundos se selecciona la fuente de audio mostrada.

- Use el dial izquierdo para ajustar el volumen: el rango de 00 a 20 se muestra en la parte izquierda de la pantalla.

Las siguientes secciones contienen más información sobre las opciones de audio.

Para reproducir sonidos internos

Bodyclock Luxe 700FM tiene más de 20 sonidos para dormir y despertarse.

- Pulse el botón de audio hasta que el icono correspondiente muestre .

En la pantalla se mostrará el menú SONIDO.

- Gire el dial derecho para elegir un sonido y púlselo para seleccionarlo.
- Pulse el botón junto a para salir de las carpetas.

Durante la reproducción, puede pulsar el dial derecho para volver al menú SONIDO.

Para usar la radio FM

- Pulse el botón de audio hasta que el icono correspondiente muestre FM.
- Gire el dial derecho para sintonizarla manualmente la emisora o pulse el dial para buscar la siguiente emisora.

La emisora o frecuencia se muestra en la línea inferior de la pantalla:

La intensidad de la señal se indica mediante el icono . Si es necesario, ajuste la posición de la antena telescópica para mejorar la recepción.

Para guardar una emisora como un preajuste

Puede guardar hasta cinco emisoras para escuchar al instante:

- Use el dial derecho para seleccionar la emisora que quiera guardar.
- Mantenga pulsado un botón preset hasta que la pantalla muestre GUARDADO.
- Pulse la tecla preset para escuchar la emisora que ha guardado.

Para reproducir radio o música mediante Bluetooth

Puede escuchar la radio o reproducir su propia música si conecta Bodyclock Luxe 700FM a su teléfono inteligente, tableta u otro dispositivo mediante Bluetooth.

- Pulse el botón de audio hasta que el icono correspondiente muestre .
- En el dispositivo de su elección, busque los dispositivos Bluetooth disponibles y seleccione **Lumie Luxe 700FM XXXX** para emparejarlos (donde **XXXX** se refiere a un identificador aleatorio de cuatro dígitos).
- Se mostrará en la pantalla EMPAREJADO BT y podrá reproducir música con Bodyclock Luxe 700FM:

Nota: Si cambia a una opción de audio distinta, el emparejamiento Bluetooth se desconectará.

Para apagar el audio

- Pulse el botón de audio para que el icono correspondiente muestre .

Modificación de los ajustes

En esta sección se resumen las opciones de alarma, amanecer, anochecer y otras disponibles con Bodyclock Luxe 700FM.

Para acceder a los menús de ajustes

• Pulse el botón de ajustes .

La pantalla muestra el primer menú de ajustes, ALARMA:

• Gire el dial izquierdo para recorrer los menús.

• Gire el dial derecho para ver el menú actual.

El elemento resaltado en ese momento se identifica mediante un cursor a la derecha.

Los menús más largos se desplazan para mostrar todos los elementos.

Para editar un ajuste

• Pulse el dial derecho.

El cursor se convierte en para indicar que se está editando el elemento.

• Gire el dial para editar el elemento.

• Pulse para confirmar la edición.

El cursor se moverá a la siguiente opción del menú.

Para salir de los menús de ajustes

• Pulse el botón junto a .

En la siguiente tabla se resumen los menús y los elementos de cada uno de ellos:

Menú	Elementos de menú	Opciones	Predeter-minada
ALARMA	TIPO ALARMA	DIARIO, SEMANA	DIARIO
	LUN a DOM *	DESACT, ACT	ACT
	AJUS HORA	HH:MM	07:00
AMANECER	DURACION	DESACT o de 15 a 90 MIN	30 MIN
	NIVEL LUZ	1 a 20	16
	AZUL BAJO	DESACT, ACT	DESACT
	FUENTE ALAR (fuente de alarma)	DESACT, RADIO o SONIDO	DESACT
	EMISORA *	P1 a P5	
	PISTA *	Nombre de archivo	
	VOLUMEN *	1 a 20	10
ANOCHECER	DURACION	De 15 a 90 MIN	30 MIN
	LUZ NOCT	DESACT o 1 a 10	DESACT
	FUENTE AUD (fuente de audio)	DESACT, MANUAL o SONIDO	MANUAL
	PISTA *	Nombre de archivo	
	VOLUMEN *	DESACT, ACT o ATENU	DESACT
PANTALLA	PANTALLA	DESACT, BAJO	BAJO
GENERAL	IDIOMA	ENG, FRA o ESP	ENG
	DIA	LUN a DOM	LUN
	HORA		13:00

* Depende de ajustes anteriores.

Cambio de la hora actual

Si no tiene alimentación eléctrica, Lumie Bodyclock conservará la hora durante 30 minutos. El resto de los ajustes se guardan de forma permanente.

Si tiene que ajustar la hora, use HORA en el menú GENERAL.

Opciones del amanecer

- Pulse el botón de ajustes ⚙.
- Gire el dial izquierdo para seleccionar el menú AMANECER.
- Pase por la secuencia siguiente para ajustar las opciones del amanecer:

DURACION AMANECER DURACION 30 MIN NIVEL LUZ 16 AZUL BAJO DESACT FUENTE ALAR DESACT	• Pulse el dial derecho para editar. • Gire para ajustar la duración del amanecer: DESACT o entre 15 y 90 minutos. • Pulse para confirmar y continuar.
NIVEL LUZ AMANECER DURACION 30 MIN NIVEL LUZ 16 AZUL BAJO DESACT FUENTE ALAR DESACT	*Disponible únicamente si ha elegido un valor de DURACION.* • Pulse el dial derecho para editar. • Gire para ajustar el brillo final del amanecer con un valor entre 1 y 20. • Pulse para confirmar y continuar.
AZUL BAJO AMANECER DURACION 30 MIN NIVEL LUZ 16 AZUL BAJO DESACT FUENTE ALAR DESACT	• Pulse el dial derecho para editar. • Gire para elegir DESACT para un amanecer brillante blanco o ACT para un amanecer con luz azul baja, más cálido y amarillento. • Pulse para confirmar y continuar.
FUENTE ALAR AMANECER DURACION 30 MIN NIVEL LUZ 16 AZUL BAJO DESACT FUENTE ALAR DESACT	• Pulse el dial derecho para editar. • Gire para ajustar la opción de alarma de audio al final del amanecer: DESACT para no reproducir alarma de audio; RADIO o SONIDO para establecer un sonido para despertar. • Pulse para confirmar y continuar.

EMISORA 	*Disponible únicamente si ha ajustado RADIO.* • Pulse el dial derecho para editar. • Gírelo para ajustar la reproducción de la radio predeterminada al finalizar el amanecer. • Pulse para confirmar y continuar.
PISTA 	*Disponible únicamente si ha ajustado un SONIDO.* • Pulse el dial derecho para editar. • Gírelo para ajustar un sonido para despertar al finalizar el amanecer. • Pulse para confirmar y continuar.
VOLUMEN 	*Disponible únicamente si ha ajustado RADIO o SONIDO.* • Pulse el dial derecho para editar. • Gire para ajustar el volumen de la alarma de audio con un valor entre 1 y 20. • Pulse para confirmar. • Pulse el botón junto a para salir de los ajustes.

Opciones del anochecer

- Pulse el botón de ajustes .
- Gire el dial izquierdo para seleccionar el menú ANOCHECER:
- Pase por la secuencia siguiente para ajustar las opciones del anochecer:

DURACION 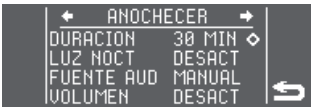 	• Pulse el dial derecho para editar. • Gire para ajustar la duración del anochecer con un valor entre 15 y 90 minutos. • Pulse para confirmar y continuar. *Nota: La duración real puede ser inferior si el anochecer comienza con la luz ya atenuada.*
LUZ NOCT 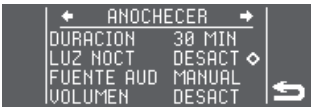 	• Pulse el dial derecho para editar. • Gire para ajustar una luz nocturna: DESACT para que no haya luz nocturna (el anochecer se apaga totalmente) o un nivel del 1 al 10 (para el anochecer que se va atenuando hasta alcanzar la luz nocturna). • Pulse para confirmar y continuar.
FUENTE AUD 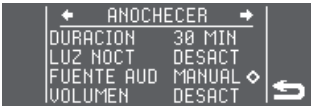 	• Pulse el dial derecho para editar. • Gire para controlar el audio al comienzo del anochecer: DESACT para cancelar cualquier audio, MANUAL para mantener el audio actual o SONIDO para comenzar la reproducción de uno de los sonidos para dormir. • Pulse para confirmar y continuar.

PISTA 	*Disponible únicamente si ha ajustado un SONIDO.* • Pulse el dial derecho para editar. • Gire para ajustar el sonido para dormir del anochecer. • Pulse para confirmar y continuar.
VOLUMEN 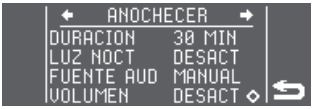 	• Disponible únicamente si ha ajustado MANUAL o SONIDO. • Pulse el dial derecho para editar. • Gire para controlar el audio al final del anochecer: DESACT para cancelar cualquier audio, ACT para mantener el audio actual o ATENU para disminuir gradualmente el volumen y apagar el audio. • Pulse para confirmar. • Pulse el botón junto a para salir de los ajustes.

Mantenimiento

Limpie la unidad solo con un trapo seco o ligeramente humedecido. Antes de eso debe desenchufar la unidad y dejarla enfriar si es necesario.

Lumie tiene disponibles repuestos para el adaptador de corriente.

Para restablecer los ajustes predeterminados de fábrica

Solo quedará guardada la hora actual.

- Desconecte la unidad de la toma de corriente.
- Mantenga pulsada la tecla preset 3 mientras vuelve a enchufar la unidad.
- Suelte el botón cuando se muestre FACTORY DEFAULT RESTORED (se han restablecido los ajustes de fábrica) en la pantalla.

Duración de LED

Los LED de este producto tienen una duración habitual de varios años, incluso si lo utiliza durante varias horas al día. Aunque es poco probable, existe la posibilidad de que un LED concreto no funcione. Si esto sucede, póngase en contacto con Lumie; no intente reemplazarlos.

Garantía

Esta unidad está cubierta por la garantía de Lumie LLC contra cualquier defecto de fabricación, durante un periodo de 3 años a partir de la fecha de compra. Si tiene que devolver el producto para su mantenimiento, utilice el embalaje original (incluido el embalaje interno) si es posible. Asegúrese de que el adaptador de la toma de corriente quede inmovilizado para evitar que se dañe la unidad en tránsito. Si se recibe la unidad con algún daño, debido a un mal uso o a daños fortuitos, se le cobrará la reparación, aunque primero nos pondremos en contacto con usted. Póngase en contacto con su distribuidor de Lumie si necesita más información.

Descripción técnica

Sujeta a cambios sin previo aviso.

Bodyclock Luxe 700FM

Accesorio desmontable: Adaptador de corriente (suministrado) ⧈
Entrada: 100-240 Vca, 50/60 Hz, 1.2 A máx.; Salida: 24 V ⎓ 1 A (24 W)

Condiciones de operación:
Temperatura: 5 °C a 35 °C / 41 °F a 95 °F
Humedad relativa: 15% a 93% (sin condensación)
Presión atmosférica: 70 kPa a 106 kPa

Condiciones de almacenamiento/transporte:
Temperatura: –25 °C a +70 °C / -13 °F a +158 °F
Humedad relativa: 15% a 93% (sin condensación)
Presión atmosférica: 25 kPa a 106 kPa

Los pesos, las dimensiones, las capacidades, los índices de rendimiento, las características y otros datos mostrados se mencionan solo como información general. No comprometerán a Lumie.

Póngase en contacto con nosotros

Si tiene alguna sugerencia para ayudarnos a mejorar nuestros productos o servicio técnico, o si tiene preguntas o problemas con la unidad, envíe un correo electrónico a la línea de atención de Lumie a info@lumie.com

Distribuido en los EE. UU. y Canadá por:
Lumie LLC, 4600 140th Avenue N., Suite 180, Clearwater, FL 33762.

Guía en línea

Puede ver o descargar una copia de la última versión de esta guía en la página del producto correspondiente dentro del sitio web de Lumie, en https://www.lumie.com/en-us/.

Lumie se reserva el derecho de modificar la guía según lo considere conveniente.

El consumidor es responsable de conocer las modificaciones realizadas en la guía.

Outside In (Cambridge) Limited, 3 The Links,
Trafalgar Way, Bar Hill, Cambridge, CB23 8UD, UK.

Lumie es una marca comercial registrada de:
Outside In (Cambridge) Limited, constituida en Inglaterra y Gales.
Número registrado: 2647359

lumie®

Lumie is a registered trademark of:
Outside In (Cambridge) Ltd
3 The Links, Trafalgar Way
Bar Hill
Cambridge CB23 8UD
UK

© Lumie 2023

NA-FMi2307a