Pioneer

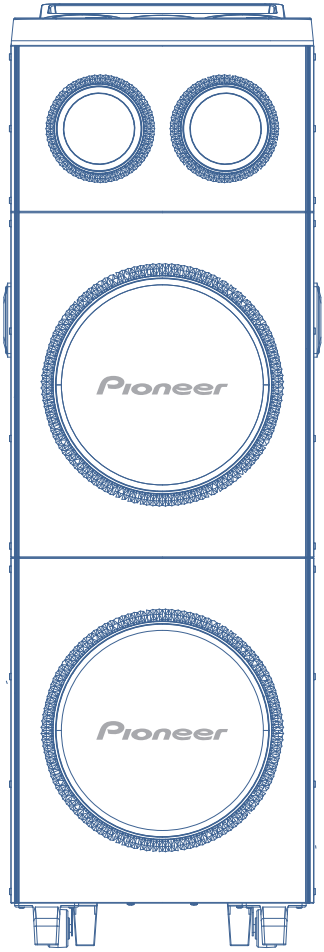


# PS122R1

## BLUETOOTH V5.4

PARTY SPEAKER

# PRODUCT SPECIFICATIONS

Model: PS122R1

Max music output power: 500W

AC input: AC100-240V~50/60Hz

Battery: 12V/7AH

Speaker frequency: 50Hz-15KHz

Bluetooth version: 5.4

Bluetooth range: Up to 33ft

**This product specifications and design are subject to change without notice!**

PACKAGE LIST:

1, Party Speaker X 1

2, Remote control X 1 (Including AAA Batteries X2)

3, Wireless Microphone x1 (Including AA Batteries X2)

4, User Manual X 1

5, AC Cable X 1

# Overview

Thank you for purchasing PS122R1 party speaker. Elevate your parties with the PS122R1! Enjoy immersive sound and vibrant RGB lights. Perfect for any gathering, indoors or out. The ultimate sound companion for unforgettable moments!

# Control Panel

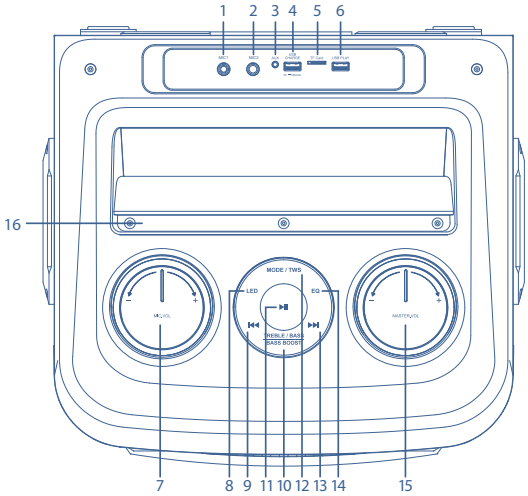


1.MIC1: 6.35mm Microphone jack

2.MIC2: 6.35mm Microphone jack

3.AUX: 3.5mm input jack

4.USB CHARGER output:  Max 1A output to charge your device

5.TF Card: TF / microSD memory card input (supports MP3 file format for high-quality audio playback)

6.USB PLAY: USB storage device playback input (supports MP3 file format for high-quality audio playback)

7.MIC.VOL: Microphone volume adjustment

8.LED: Short press to switch the lighting effect LED 1 - 8

9. ⏮: For Bluetooth, memory card, and USB playback,short press to switch to previous track. In FM mode, short press to switch to the previous preset station, long press to manually search upward

10. TREBLE / BASS / BASS BOOST : Short press and turn the Master VOL knob to adjust the treble and bass. Long press to turn on/off the bass boost effect

11. ⏯ : For Bluetooth, memory card, and USB playback, short press to play/pause, long press to disconnect connected Bluetooth device

12.MODE/TWS: Short press to switch between inputs, long press to enter into TWS pairing status

13. ⏭ : For Bluetooth, memory card, and USB playback, short press to switch to next track. In FM mode, short press to switch to the next preset station, long press to manually search downward

14.EQ: Press to switch EQ preset equalization mode

15.MASTER.VOL: Volume

16.Device Slot: Rest your tablet or smartphone here

# Remote Control

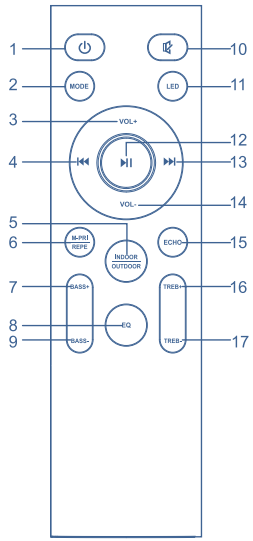


1. Press to turn on/standby
2. Press to switch between inputs
3. Press to increase volume
4. For Bluetooth, memory card, and USB playback, short press to switch to previous track. In FM mode, short press to switch to the previous preset station, long press to manually search upward
5. Press to switch indoor/outdoor sound effect
6. Short press to turn on/off microphone priority. Long press changes repeat mode: single-song repeat, all repeat, repeat OFF (TF card / microSD memory card playback ONLY).
7. Press to increase bass
8. Press to switch EQ preset equalization mode
9. Press to decrease bass
10. Press to mute/unmute
11. Short press to switch the lighting effect. Long press to turn off the light effect
12. For Bluetooth, memory card, and USB playback, short press to play/pause, long press to disconnect connected Bluetooth device
13. For Bluetooth, memory card, and USB playback, short press to switch to next track. In FM mode, short press to switch to the next preset station, long press to manually search downward
14. Press to decrease volume
15. Press ECHO and press “VOL+” or “VOL-” on remote control or turn the Master VOL knob on control panel to adjust the ECHO volume
16. Press to increase treble
17. Press to decrease treble

## Power on

Plug in the power cord to the power port of the speaker and the other side to an AC wall outlet. Press the power button to power on the speaker.

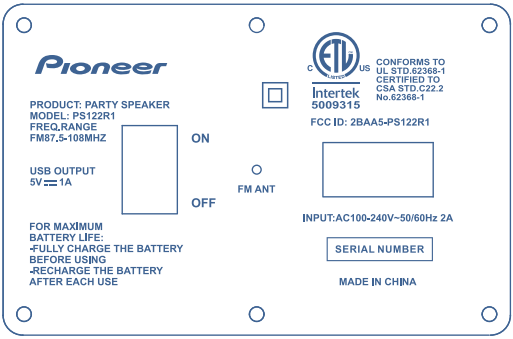


# Bluetooth Pairing

Pairing & playing Audio

After initial pairing, the unit will stay paired unless unpaired manually by the user or erased due to a reset of the device. If your device should become unpaired or you find it is unable to connect, repeat the steps listed here.

1. Press the Mode/BT button to select Bluetooth mode.
2. Using the controls on your Bluetooth device, scan for and select Pioneer PS122R1 in your Bluetooth settings to pair. If your device requests a password, enter the default password 0000. Refer to the user's manual for your specific device for instructions on pairing and connecting Bluetooth devices.
3. Use the controls on the connected device to select and begin playing audio. Audio played through the connected Bluetooth Device will now be heard through the speaker. Use the controls on the speaker or the connected device to play, pause and adjust volume.

# AUX IN

Requires a 3.5mm audio cable (not included)

1. Connect a 3.5mm audio cable to the PS122R1 AUX input jack and the audio output/headphone jack on an audio device.
2. Press the MODE switch on the PS122R1 or the remote to switch to the AUX input.
3. Use the controls on the connected device to select and play audio.

## EQ SETTING

The users can select the preset equalization modes by EQ button on the control panel or remote control.

## MIC INPUT

1.Connect the wired microphone to the MIC jack located on the top control panel of your speaker.

2.Adjust the volume level using the MIC VOL knob.

Attention: Wired microphone is not included with the product.

## WIRELESS MICROPHONE

1.Install batteries includes in packaging.

2.Turn on the speaker and the microphone.

3.The microphone will automatically connect with the speaker to work.

## FM RADIO

1.Press the mode button on control panel or remote control to switch to FM Radio mode.

2.Press ⏯ on control panel or remote control to scan and save radio stations automatically.

3.Press the ⏮/⏭ to switch the frequency manually.

## MEMORY CARD / USB INPUT

1. Load a TF / microSD memory card or USB storage device into the appropriate port.

2. The speaker will automatically switch the input.

3. Use the controls on the PS122R1 or the remote to control playback.

## TWS FUNCTION

1.Turn on two PS122R1 speakers, they will automatically enter Bluetooth mode.

2. Long press the MODE/TWS button on either of the PS122R1. t-ON will show on the LCD display. When successfully connected, you will hear an indicator sound from both speakers and the word “BLUE” will be shown on both PS122R1 LCD displays.

## CAUTION

Usage of controls or adjustments or performance of procedures other than those specified herein may result in hazardous radiation exposure.

This unit should not be adjusted or repaired by anyone except qualified service personnel.

### PRECAUTIONS BEFORE USE

## ATTENTION

1.Do not use this device near water.

2.Clean only with a slightly damp cloth.

3.Do not cover or block any ventilation openings. When placing the device on a shelf, leave 5 cm (2”) free space around the whole device.

4.Install in accordance with the supplied user manual.

5.Don’t step on or pinch the power cable. Be very careful, particularly near cable, which may damage it. Do not place heavy items on the power cable when playing with the power cable, they can seriously injure themselves.

6.Unplug this device during lightning storms or when unused for a long period.

7.Keep the device away from heat sources such as radiators, heaters, stoves, candles and other heat-generating products or naked flame.

8.Avoid using the device near strong magnetic fields.

9.Electrostatic discharge can disturb normal usage of this device. If this occurs, simply reset and restart the device following the instruction manual. During file transmission, please handle with care and operate in a static-free environment.

10.Warning! Never insert an object into the product through the vents or openings. High voltage flows through the product and inserting an object can cause electric shock and/or short circuit internal parts. For the same reason, do not spill water or liquid on the product.

11.Do not use in wet or moist areas such as bathrooms, steamy kitchens or near swimming pools.

12.Do not use this device when condensation may occur.

13.Although this device is manufactured with the utmost care and checked several times before leaving the factory, it is still possible that problems may occur, as with all electrical appliances. If you notice smoke, an excessive build-up of heat or any other unexpected phenomena, you should disconnect the AC cable plug from the main power source socket immediately.

14.This device must operate on a power source as specified on the specification label and page 1 of this manual.If you are not sure of the type of power supply used in your home, consult your dealer or local power company.

15.When using the speaker with extension cords, do not plug-in other devices that may cause overloading on the extension cord.

16.Keep away from rodents. Rodents enjoy biting on power cords.

17.Always hold the AC cable plug when removing it from the main power source socket. Do not pull the power cord. This can cause a short circuit.

18.Avoid placing the device on any surfaces that may be subject to vibrations or shocks.

19.To clean the device, use a soft dry cloth. Do not use solvents or petrol based fluids. To remove severe stains, you may use a damp cloth with dilute detergent.

20.The manufacturer is not responsible for damage or lost data caused by malfunction, misuse, modification of the device or battery replacement.

21.For USB playback, the USB storage device must be plugged directly into the PS122R1.Don’t use an USB extension cable because it can cause interference resulting in failing of data.

22.The product should not be exposed to dripping or splashing and make sure that no objects filled with liquids, such as vases, are placed on or near the apparatus.

23.The PS122R1 and its battery should not be exposed to excessive heat such as sunshine, fire or the like.

24.Attention should be drawn to the environmental aspects of battery disposal.

25.The product should not be exposed to extreme cold or hot environments.

26.The rating label is located on the back panel of the PS122R1.

27.Children aged 0-12 should operate this product only with adult assistance.

28.This product is intended for non-professional use only and not for commercial or industrial use.

29.Make sure the unit is adjusted to a stable position. Damage caused by using this product in an unstable position or by failure to follow any other warning or precaution contained within this user manual will not be covered by warranty.

30.Never remove or open the case of this product.

31.Never place this product on other electrical equipment.

32.Do not use or store this product in a place where it is subject to direct sunlight, heat, excessive dust or vibration.

33.Do not allow children access to plastic bags.

34.This product can only be serviced by the manufacturer.  Service is required if the product has been damaged or failed in any way.

35.Do not use a damaged AC cable or plug the AC cable into a loose or damaged main power source socket.  Doing so may result in fire or electric shock.

36.Prolonged exposure to loud sounds from this product may lead to temporary or permanent hearing loss.

# INSTALLATION

• Unpack all parts and remove protective material.
• Do not connect this product to the main power source socket before confirming the power source matches the specification label and page 1 of this manual.

# TROUBLE SHOOTING

| Troubles | Solutions |
|---|---|
| Pairing connection via Bluetooth cannot be completed | Other mobile device has connected before use and the mobile device has not left as well as its Bluetooth is not off. When it connects, Bluetooth of this device will automatically find the Bluetooth device and connect. First, turn off Bluetooth of the connected Bluetooth devices, then the next Bluetooth device can be found and normally paired to connect. |
| Volume of playback via Bluetooth is small | After connections with mobile devices, volume of Bluetooth device is not up but at the default output level. Turn on the mobile device output.<br>Output volume of Bluetooth device is low itself. |
| Connection distance via Bluetooth is short | Obstruction exists between mobile devices and Bluetooth device. Remove obstructions. |
| Bluetooth connection plays normally, sometimes with broken sound | Obstruction exists between mobile devices and Bluetooth device. Remove obstructions.<br>Too far away from Bluetooth device to connected mobile devices, beyond the connection range. Shorten the distance between the Bluetooth device and mobile devices. |
| Silent play after connection via Bluetooth | After connections with mobile devices, Bluetooth device audio is off. Turn on the mobile's output volume. |

# FCC Warning

This device complies with part 15 of the FCC Rules. Operation is subject to the following two conditions: (1) This device may not cause harmful interference, and (2) this device must accept any interference received, including interference that may cause undesired operation.

Note: This equipment has been tested and found to comply with the limits for a Class B digital device, pursuant to part 15 of the FCC Rules. These limits are designed to provide reasonable protection against harmful interference in a residential installation. This equipment generates, uses and can radiate radio frequency energy and, if not installed and used in accordance with the instructions, may cause harmful interference to radio communications. However, there is no guarantee that interference will not occur in a particular installation. If this equipment does cause harmful interference to radio or television reception, which can be determined by turning the equipment off and on, the user is encouraged to try to correct the interference by one or more of the following measures:

—Reorient or relocate the receiving antenna.

—Increase the separation between the equipment and receiver.

—Connect the equipment into an outlet on a circuit different from that to which the receiver is connected.

—Consult the dealer or an experienced radio/TV technician for help.

Note: The Grantee is not responsible for any changes or modifications not expressly approved by the party responsible for compliance. such modifications could void the user's authority to operate the equipment.

The device has been evaluated to meet general RF exposure requirement.

To maintain compliance with FCC's RF exposure guidelines, the distance must be at least 20 cm between the radiator and your body, and fully supported by the operating and installation

UHF Wireless Microphone-01

PSWMIC01

The device can be used in portable exposure condition without restriction.

# LIMITED WARRANTY

This Pioneer branded “Product", marketed as new, in the original carton to the original purchaser ("Product"), is warranted by JSP, LLC against manufacturing defects in materials and workmanship for a limited warranty periodof one (1) year for labor and one (1) year for parts.

This Limited Warranty is conditioned upon proper use of the Product by you, the purchaser.This limited Warranty does not apply to store-display products and products soldas a "marked down", “Special"in “as is"condition,"close outs" liquidation and clearance sales, open box", products missing accessories, or not fault found. Proof of purchase in the form of Bill of Sale, Receipt or Receipted Invoice is evidence the Product is within the Limited Warranty period. The Bill of sale, Receipt or Receipted Invoice must be presented as a pre-condition to obtain Limited Warranty Service.

This Limited Warranty begins on the original date of purchase and is valid only on Products purchased throughour authorized dealers and used in the United States,Canada and Puerto Rico, by the original purchaser. To receive warranty service, the purchase must first contact usfor problem determination and service procedures. The original dates bill of sale, receipt or receipted invoice must be presented upon request as proof of purchase.

We will repair your product or if repairs cannot be made.we will replace it at no charge with the same or similar product. If the Product is defective as specified in this limited warranty during the Limited Warranty period, we may use new or remanufactured parts to repair the Product. All replaced parts and products become our property and must be returned to us. Replacement parts and products assume the remaining original limited warranty, or ninety (90) days, whichever is longer.Product freight must be prepaid by you, the original purchaser and shipped in either its original packaging or packaging affording an equal degree of protection. We will not be responsible for or obligated to replace damaged Products.If the Product is received damaged, it is your responsibility as the consumer to file a claim against the carrier. We will only store the damaged Product for 30 days and reserve the right, in our sole discretion, to dispose of the damaged Product or ship it back to you at your expense after 30days.

This Limited Warranty covers manufacturing defects in materials and workmanship encountered in normal, and except to the extent otherwise expressly provided for in this statement, noncommercial use of this Product and shall not apply to the following, including, but not limitedto:

Damage which occurs in shipment; delivery and installation; applications and uses for which this Product was not intended; altered Product or serial numbers cosmetic damage or exterior finish; accidents, abuse,neglect, fire, water, lightning or other acts of nature; use of products,equipment,systems. utilities. services, hardware.supplies, accessories, applications.installations, repairs external wiring or connectors not supplied or authorizedby us or the manufacturer, which damage this Product orresult in service problems, incorrect electrical line voltage,fluctuations and surges; customer adjustments and failureto follow operating instructions, cleaning, maintenance and environmental instructions that are covered and prescribed in the instruction book; reception problems and distortion related to noise. echo, interference or other signal transmission and delivery problems; burned-inimages. Uninterrupted or error-free operation of the Product is not warranted.

THERE ARE NO EXPRESS OR IMPLIED WARRANTIES OTHER THAN THOSE LISTED AND DESCRIBED ABOVE AND NO WARRANTIES WHETHER EXPRESS OR IMPLIED, INCLUDING, BUT NOT LIMITED TO ANY IMPLIED WARRANTIES OF MERCHANTABILITY OR FITNESS FOR A PARTICULAR PURPOSE, SHALL APPLY AFTER THE EXPRESS WARRANTY PERIODS STATED ABOVE, AND NO OTHER EXPRESS WARRANTY OR GUARANTY GIVEN BY ANY PERSON, FIRM OR CORPORATION WITH RESPECT TO THIS PRODUCT SHALL BE BINDING ON US. REPAIR OR REPLACEMENT AS PROVIDED UNDER THIS LIMITED WARRANTY IS YOUR EXCLUSIVE REMEDY ASTHE CONSUMER. WE SHALL NOT BE LIABLE FOR ANY INCIDENTAL, OR CONSEQUENTIAL DAMAGES FOR BREACH OF ANY EXPRESS OR IMPLIED WARRANTY ON THIS PRODUCT; EXCEPT TO THE EXTENT PROHIBITED BY APPLICABLE LAW, ANY IMPLIED WARRANTY OF MERCHANTIBILITY OR FITNESS FOR

A PARTICULAR PURPOSE ON THIS PRODUCT IS LIMITED FOR THE DURATION OF THIS LIMITED WARRANTY. THIS LIMITED WARRANTY SHALL NOT EXTEND TO ANYONE OTHER THAN THE ORIGINAL PURCHASER OF THIS PRODUCT, IS NONTRANSFERABLE AND STATES YOUR EXCLUSIVE REMEDY.

Some states do not allow limitations on how long an implied warranty lasts, or the exclusion or limitation of incidental or consequential damages, so the above limitations or exclusions may not apply to you.

This Limited Warranty gives you speci fi c legal rights, and you may also have other rights which vary from state to state.

Any provision contained herein which is found contrary to state or local laws shall be deemed null and void and the remaining provisions shall continue in full force and e ffect.

This product is manufactured, distributed, serviced and warranted exclusively by E & S International, Inc., either directly or through JSP, LLC. 7801 Hayvenhurst Ave, Van Nuys CA 91406.

PIONEER is a registered trademark of Pioneer Corporation, and is used under license.

For Customer Service email us at service@pioneeraudiousa.com

Pioneer

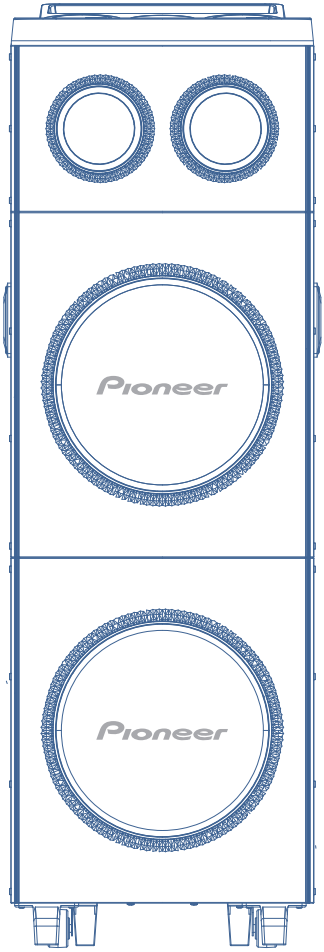


# PS122R1

## BLUETOOTH V5.4

### ENCEINTE DE FÊTE

# SPÉCIFICATIONS DU PRODUIT

Modèle : PS122R1

Puissance de sortie max. de la musique : 500 W

Entrée CA : 100-240 V CA~50/60 Hz

Batterie : 12 V/7 Ah

Fréquence de l'enceinte : 50 Hz-15 kHz

Version Bluetooth : 5.4

Portée Bluetooth : jusqu'à 10 m

**Les spécifications et la conception de ce produit sont susceptibles d'être modifiées sans préavis !**

LISTE DU CONTENU DE L'EMBALLAGE :

1. Enceinte de fête X 1
2. Télécommande X 1 (y compris piles AAA X 2)
3. Microphone sans fil X 1 (y compris piles AA X 2)
4. Manuel d'utilisateur X 1
5. Câble CA X 1

# Vue d'ensemble

Merci d'avoir acheté l'enceinte de fête PS122R1. Donnez une nouvelle dimension à vos soirées avec la PS122R1 ! Profitez d'un son immersif et de lumières RVB vibrantes. Parfaite pour toutes les réunions, à l'intérieur comme à l'extérieur. Le compagnon sonore ultime pour des moments inoubliables !

# Panneau de commande

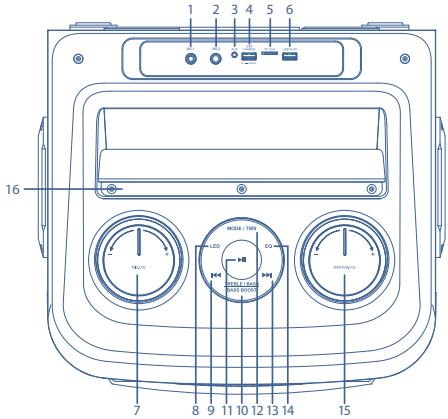


1. MIC1 : Prise microphone 6,35 mm
2. MIC2 : Prise microphone 6,35 mm
3. AUX : Prise d'entrée 3,5 mm
4. Sortie USB CHARGER : sortie max. de 1 A pour charger votre appareil
5. TF Card : Entrée pour carte mémoire TF/microSD (prise en charge du format de fichier MP3 pour une lecture audio de haute qualité)
6. USB PLAY : Lecture de périphérique de stockage USB (prise en charge du format de fichier MP3 pour une lecture audio de haute qualité)
7. MIC.VOL : réglage du volume du microphone
8. LED : Appuyez brièvement pour passer à l'effet lumineux LED 1 à 8
9. ⏮ : Pour la lecture Bluetooth, carte mémoire et USB, appuyez brièvement pour passer à la piste précédente.En mode FM, appuyez brièvement pour passer à la station préréglée précédente, appuyez longuement pour effectuer une recherche manuelle vers le haut
10. TREBLE / BASS / BASS BOOST : appuyez brièvement et tournez le bouton Master VOL pour régler les aigus et les graves. Appuyez longuement pour activer/désactiver l'effet basses puissantes
11. ⏯ : Pour la lecture Bluetooth, carte mémoire et USB, appuyez brièvement pour lire/pause, appuyez longuement pour déconnecter l'appareil Bluetooth connecté
12. MODE/TWS : Appuyez brièvement pour changer d'entrée, appuyez longuement pour entrer en mode de couplage TWS
13. ⏭ : Pour la lecture Bluetooth, carte mémoire et USB, appuyez brièvement pour passer à la piste suivante. En mode FM, appuyez brièvement pour passer à la station préréglée suivante, appuyez longuement pour rechercher manuellement vers le bas
14. EQ : Appuyez pour changer le mode d'égalisation préréglé
15. MASTER.VOL : Le volume
16. Emplacement pour appareil : Placez votre tablette ou votre téléphone intelligent ici

# Télécommande

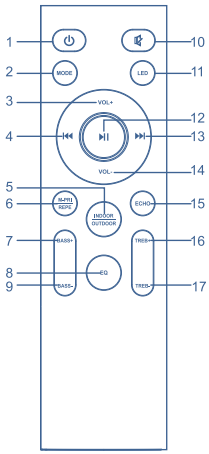


1. Appuyez pour allumer/mettre en veille
2. Appuyez pour basculer entre les entrées
3. Appuyez pour augmenter le volume
4. Pour la lecture Bluetooth, carte mémoire et USB, appuyez brièvement pour passer à la piste précédente.En mode FM, appuyez brièvement pour passer à la station préréglée précédente, appuyez longuement pour effectuer une recherche manuelle vers le haut
5. Appuyez pour passer de l'effet sonore intérieur à l'effet sonore extérieur
6. Appuyez brièvement pour activer/désactiver la priorité au microphone. Appuyez longuement pour changer le mode de répétition : répétition d'un seul titre, répétition de tous les titres, ou désactivation de la répétition (uniquement en lecture carte TF/microSD).
7. Appuyez pour augmenter les basses
8. Appuyez pour changer le mode d'égalisation préréglé
9. Appuyez pour diminuer les basses
10. Appuyez pour couper/rétablir le son
11. Appuyez brièvement pour changer l'effet d'éclairage. Appuyez longuement pour désactiver l'effet lumineux
12. Pour la lecture Bluetooth, carte mémoire et USB, appuyez brièvement pour lire/pause, appuyez longuement pour déconnecter l'appareil Bluetooth connecté
13. Pour la lecture Bluetooth, carte mémoire et USB, appuyez brièvement pour passer à la piste suivante. En mode FM, appuyez brièvement pour passer à la station préréglée suivante, appuyez longuement pour rechercher manuellement vers le bas
14. Appuyez pour diminuer le volume
15. Appuyez sur ECHO, puis sur « VOL+ » ou « VOL- » sur la télécommande ou tournez le bouton Master VOL sur le panneau de commande pour régler le volume de l'ECHO
16. Appuyez pour augmenter les aigus
17. Appuyez pour diminuer les aigus

### Mise sous tension

Branchez le cordon d'alimentation dans le port d'alimentation de l'enceinte et l'autre extrémité dans une prise murale CA. Appuyez sur le bouton d'alimentation pour allumer l'enceinte.

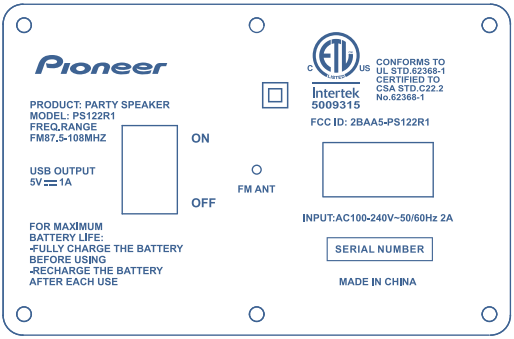


# Couplage Bluetooth

Couplage et lecture audio

Après le couplage initial, l'appareil restera couplé sauf si l'utilisateur le découple manuellement ou si le couplage est effacé à la suite d'une réinitialisation de l'appareil. Si votre appareil se découple ou si vous constatez qu'il ne peut pas se connecter, répétez les étapes indiquées ici.

1. Appuyez sur le bouton Mode/BT pour sélectionner le mode Bluetooth.
2. À l'aide des commandes de votre appareil Bluetooth, recherchez et sélectionnez Pioneer PS122R1 dans les paramètres Bluetooth pour le coupler. Si votre appareil demande un mot de passe, saisissez le mot de passe par défaut 0000. Reportez-vous au manuel d'utilisation de votre appareil spécifique pour les instructions sur le couplage et la connexion des appareils Bluetooth.
3. Utilisez les commandes de l'appareil connecté pour sélectionner et commencer la lecture audio. Le son lu via l'appareil Bluetooth connecté sera désormais diffusé par l'enceinte. Utilisez les commandes sur l'enceinte ou sur l'appareil connecté pour lire, mettre en pause et régler le volume.

# Entrée AUX

Nécessite un câble audio de 3,5 mm (non inclus)

1. Branchez un câble audio de 3,5 mm entre l'entrée AUX de la PS122R1 et la sortie casque/sortie audio d'un appareil.

2. Appuyez sur le bouton MODE de la PS122R1 ou de la télécommande pour basculer sur l'entrée AUX.

3. Utilisez les commandes de l'appareil connecté pour sélectionner et lire l'audio.

## RÉGLAGE DE L'ÉGALISEUR

Les utilisateurs peuvent sélectionner les modes d'égalisation prédéfinis à l'aide du bouton EQ situé sur le panneau de commande ou la télécommande.

## ENTRÉE MICRO

1. Connectez le microphone filaire à la prise MIC située sur le panneau de commande supérieur de votre enceinte.

2. Ajustez le niveau du volume à l'aide du bouton MIC VOL.

Attention : Le microphone filaire n'est pas inclus avec le produit.

## MICROPHONE SANS FIL

1. Installez les piles fournies dans l'emballage.

2. Allumez l'enceinte et le microphone.

3. Le microphone se connectera automatiquement à l'enceinte pour fonctionner.

## RADIO FM

1. Appuyez sur le bouton Mode du panneau de commande ou de la télécommande pour passer en mode radio FM.

2. Appuyez sur ▶II sur le panneau de commande ou la télécommande pour rechercher et enregistrer automatiquement les stations de radio.

3. Appuyez sur ⏮/⏭ pour changer manuellement de fréquence.

## ENTRÉE CARTE MÉMOIRE/USB

1. Insérez une carte mémoire TF/microSD ou un périphérique de stockage USB dans le port approprié.

2. L'enceinte basculera automatiquement sur cette entrée.

3. Utilisez les commandes de la PS122R1 ou de la télécommande pour contrôler la lecture.

## FONCTION TWS

1. Allumez deux enceintes PS122R1 ; elles passeront automatiquement en mode Bluetooth.

2. Maintenez le bouton MODE/TWS enfoncé sur l'une des PS122R1.
« t-ACTIVER » s'affichera sur l'écran LCD. Lorsque la connexion est établie, vous entendrez un signal sonore sur les deux enceintes et le mot « BLEU » apparaîtra sur les écrans LCD des deux PS122R1.

## MISE EN GARDE

L'utilisation de commandes ou de réglages ou l'exécution de procédures autres que ceux spécifiés dans ce document peut entraîner une exposition dangereuse aux rayonnements.

Cet appareil ne doit être réglé ou réparé que par du personnel de service qualifié.

### PRÉCAUTIONS AVANT UTILISATION

## ATTENTION

1. N'utilisez pas cet appareil à proximité d'une source d'eau.
2. Nettoyez-le uniquement avec un chiffon légèrement humide.
3. Ne couvrez pas et ne bloquez pas les ouvertures de ventilation. Lorsque vous placez l'appareil sur une étagère, laissez un espace libre de 5 cm (2 po) autour de l'appareil.
4. Installez l'appareil conformément au manuel d'utilisation fourni.
5. Ne marchez pas sur le câble d'alimentation et ne le pincez pas. Faites très attention, surtout près des câbles, pour éviter de les endommager. Ne placez pas d'objets lourds sur le câble d'alimentation ; cela pourrait provoquer de graves blessures.
6. Débranchez cet appareil pendant les orages ou lorsqu'il n'est pas utilisé pendant une longue période.
7. Tenez l'appareil à l'écart des sources de chaleur telles que les radiateurs, les chauffages, les cuisinières, les bougies et autres produits générant de la chaleur ou des flammes nues.
8. Évitez d'utiliser l'appareil à proximité de champs magnétiques puissants.
9. Les décharges électrostatiques peuvent perturber le fonctionnement normal de cet appareil. En cas de problème, réinitialisez simplement l'appareil et redémarrez-le en suivant le manuel d'instructions. Pendant la transmission de fichiers, manipulez l'appareil avec précaution et utilisez-le dans un environnement exempt d'électricité statique.
10. Avertissement ! N'insérez jamais d'objet dans le produit par les évents ou les ouvertures. Une tension élevée circule dans le produit et l'insertion d'un objet peut provoquer un choc électrique et/ou un court-circuit des composants internes. Pour la même raison, ne versez pas d'eau ni de liquide sur le produit.
11. N'utilisez pas l'appareil dans des endroits humides ou mouillés tels que les salles de bain, les cuisines enfumées ou à proximité de piscines.
12. N'utilisez pas cet appareil en cas de condensation.

13. Bien que cet appareil soit fabriqué avec le plus grand soin et vérifié à plusieurs reprises avant de quitter l'usine, il est toujours possible que des problèmes surviennent, comme avec tous les appareils électriques. Si vous remarquez de la fumée, une chaleur excessive ou tout autre phénomène inattendu, débranchez immédiatement la fiche du câble secteur CA de la prise.

14. Cet appareil doit fonctionner uniquement avec la source d'alimentation indiquée sur l'étiquette des spécifications et à la page 1 de ce manuel. Si vous n'êtes pas certain du type d'alimentation utilisé dans votre domicile, consultez votre revendeur ou la compagnie d'électricité locale.

15. Lors de l'utilisation de l'enceinte avec une rallonge, ne branchez pas d'autres appareils susceptibles de surcharger la rallonge.

16. Tenez l'appareil et ses cordons à l'écart des rongeurs. Les rongeurs aiment ronger les cordons d'alimentation.

17. Tenez toujours la fiche du câble secteur CA lorsque vous le débranchez de la prise secteur. Ne tirez pas sur le cordon d'alimentation. Cela pourrait provoquer un court-circuit.

18. Évitez de placer l'appareil sur des surfaces susceptibles d'être soumises à des vibrations ou des chocs.

19. Pour nettoyer l'appareil, utilisez un chiffon doux et sec. N'utilisez pas de solvants ni de liquides à base d'essence. Pour éliminer les taches tenaces, vous pouvez utiliser un chiffon humide avec un détergent dilué.

20. Le fournisseur n'est pas responsable des dommages ni des pertes de données causés par un dysfonctionnement, une mauvaise utilisation, une modification de l'appareil ou le remplacement de la batterie.

21. Pour la lecture USB, le périphérique de stockage USB doit être branché directement sur la PS122R1. N'utilisez pas de rallonge USB, car cela peut provoquer des interférences et des pertes de données.

22. Le produit ne doit pas être exposé à des gouttes ou des éclaboussures, et aucun objet rempli de liquide (comme un vase) ne doit être placé sur ou à proximité de l'appareil.

23. La PS122R1 et sa batterie ne doivent pas être exposées à une chaleur excessive, comme le soleil, le feu ou toute source similaire.

24. Il convient d'attirer l'attention sur les aspects environnementaux de la mise au rebut des piles.

25. Le produit ne doit pas être exposé à des environnements extrêmement froids ou chauds.

26. L'étiquette signalétique se trouve sur le panneau arrière de la PS122R1.

27. Les enfants âgés de 0 à 12 ans doivent utiliser ce produit uniquement sous la supervision d'un adulte.

28. Ce produit est destiné uniquement à un usage non professionnel et non à un usage commercial ou industriel.

29. Assurez-vous que l'appareil est placé dans une position stable. Les dommages causés par l'utilisation de ce produit en position instable ou par le non-respect de tout autre avertissement ou précaution contenus dans ce manuel d'utilisation ne seront pas couverts par la garantie.

30. Ne retirez jamais et n'ouvrez jamais le boîtier de ce produit.

31. Ne placez jamais ce produit sur un autre appareil électrique.

32. N'utilisez et n'entreposez pas ce produit dans un endroit exposé à la lumière directe du soleil, à la chaleur, à une poussière excessive ou à des vibrations.

33. Ne laissez pas les sacs en plastique à portée des enfants.

34. Ce produit ne peut être réparé que par le fabricant. Un service est nécessaire si le produit a été endommagé ou présente un dysfonctionnement quelconque.

35. N'utilisez pas un câble secteur CA endommagé et ne branchez pas le câble secteur CA dans une prise lâche ou abîmée. Cela pourrait entraîner un incendie ou un choc électrique.

36. Une exposition prolongée à des sons forts provenant de ce produit peut entraîner une perte auditive temporaire ou permanente.

# INSTALLATION

• Déballez toutes les pièces et retirez les matériaux de protection.
• Ne branchez pas ce produit à la prise secteur avant d'avoir confirmé que la source d'alimentation correspond à l'étiquette des spécifications et à la page 1 de ce manuel.

# DÉPANNAGE

| Problèmes | Solutions |
|---|---|
| Le couplage via Bluetooth ne peut pas être établi | Un autre appareil mobile a été connecté avant l'utilisation, et cet appareil mobile n'a pas été déconnecté ni son Bluetooth désactivé. Lorsqu'il est activé, le Bluetooth de cet appareil détecte automatiquement l'appareil Bluetooth et s'y connecte. Commencez par désactiver le Bluetooth des appareils Bluetooth connectés, puis le prochain appareil Bluetooth pourra être détecté et couplé normalement pour se connecter. |
| Le volume de lecture via Bluetooth est faible | Après la connexion avec des appareils mobiles, le volume de l'appareil Bluetooth n'augmente pas et reste au niveau de sortie par défaut. Activez la sortie de l'appareil mobile.<br>Le volume de sortie de l'appareil Bluetooth est faible. |
| La portée de la connexion Bluetooth est courte | Il y a un obstacle entre les appareils mobiles et l'appareil Bluetooth. Retirez les obstacles. |
| La connexion Bluetooth fonctionne normalement, mais le son est parfois saccadé | Il y a un obstacle entre les appareils mobiles et l'appareil Bluetooth. Retirez les obstacles.<br>Les appareils mobiles connectés sont trop éloignés de l'appareil Bluetooth, au-delà de la portée de connexion.<br>Raccourcissez la distance entre l'appareil Bluetooth et les appareils mobiles. |
| Lecture silencieuse après connexion via Bluetooth | Après la connexion avec des appareils mobiles, le son de l'appareil Bluetooth est désactivé. Augmentez le volume de sortie du mobile. |

# Avertissement FCC

Cet appareil est conforme à l'article 15 des règlements de la FCC. Le fonctionnement est soumis aux deux conditions suivantes : (1) Cet appareil ne doit pas causer d'interférences nuisibles et (2) cet appareil doit accepter toute interférence reçue, y compris les interférences pouvant entraîner un fonctionnement indésirable.

Remarque : Cet équipement a été testé et déclaré conforme aux limites d'un dispositif numérique de classe B, en vertu de la partie 15 des règles FCC. Ces limites sont conçues pour fournir une protection raisonnable contre les interférences nuisibles dans une installation résidentielle. Cet équipement produit, utilise et peut dégager une énergie de fréquence radio et, s'il n'est pas installé et utilisé conformément aux instructions, il peut causer des interférences nuisibles aux communications radio. Cependant, rien ne garantit que des interférences ne se produiront pas dans une installation particulière. Si cet équipement cause des interférences nuisibles à la réception de la radio ou de la télévision, ce qui peut être déterminé en allumant et en éteignant l'équipement, l'utilisateur est encouragé à essayer de corriger ces interférences en prenant l'une ou plusieurs des mesures suivantes :

—Réorienter ou déplacer l'antenne de réception.

—Augmenter la distance entre l'équipement et le récepteur.

—Brancher l'équipement à une prise électrique qui se trouve sur un circuit autre que celui auquel le récepteur est branché.

—Pour obtenir de l'aide, consulter le revendeur ou un technicien radio/télévision expérimenté.

Remarque : Le titulaire de l'homologation n'est pas responsable des changements ou modifications non expressément approuvés par la partie responsable de la conformité. De telles modifications pourraient annuler le droit de l'utilisateur à utiliser l'équipement.

L'appareil a été évalué et répond aux exigences générales d'exposition aux radiofréquences.

Pour respecter les directives de la FCC en matière d'exposition aux radiofréquences (RF), la distance entre l'émetteur et votre corps doit être d'au moins 20 cm, conformément au fonctionnement et à l'installation

UHF Microphone sans fil-01

PSWMIC01

L'appareil peut être utilisé dans des conditions d'exposition portatives sans restriction.

# GARANTIE LIMITÉE

Ce produit de marque Pioneer, commercialisé comme neuf et vendu dans son emballage d'origine à l'acheteur initial (« produit »), est garanti par JSP, LLC contre tout vice de matériau et de main-d'œuvre pour une période de garantie limitée d'un (1) an pour la main-d'œuvre et d'un (1) an pour les pièces.
Cette garantie limitée est conditionnelle à la bonne utilisation du produit par vous, l'acheteur. Cette Garantie limitée ne s'applique pas aux produits démonstrateurs ou aux produits vendus « à prix réduit », « Spécial » ou « tels quels », aux produits de « close outs », « liquidation et clearance sales », dans des « cartons ouverts », manquant des accessoires ou retournés et dont aucun défaut n'a été détecté.
Une preuve d'achat sous la forme d'un acte de vente, d'un reçu ou d'une facture acquittée constitue la preuve que le produit est dans la période de garantie limitée. L'acte de vente, le reçu ou la facture acquittée doit être présenté comme une condition préalable à l'obtention du service de garantie limitée.
Cette garantie limitée prend effet à la date d'achat originale et est valable uniquement pour les produits achetés auprès de distributeurs agréés et utilisés aux États-Unis, au Canada et à Porto Rico par l'acheteur initial. Pour recevoir le service de garantie, l'acheteur doit d'abord nous contacter pour que nous déterminions le problème et les procédures de service. L'acte de vente, le reçu ou la facture acquittée daté(e) doit être présenté(e) sur demande comme preuve d'achat.
Nous réparerons votre produit ou, si nous ne pouvons le réparer, nous le remplacerons sans frais par le même produit ou un produit similaire. Si le produit est défectueux comme indiqué dans la présente garantie limitée pendant la période de garantie limitée, nous pouvons utiliser des pièces neuves ou remises à neuf pour réparer le produit. Les pièces de rechange et les produits remplacés sont protégés pour le reste de la période de garantie initiale ou pour quatre-vingt-dix (90) jours, selon la période la plus longue. Le produit doit être expédié soit dans son emballage d'origine ou dans un emballage offrant une protection équivalente et le fret doit être payé par vous, l'acheteur original du produit. Nous ne serons pas responsables des produits endommagés ou tenus de les remplacer. Si le produit est reçu endommagé, il est de votre responsabilité en tant que consommateur de déposer une réclamation contre le transporteur. Nous ne stockerons le produit endommagé que pendant 30 jours et réservons le droit, à notre seule discrétion, d'éliminer le produit endommagé ou de vous l'expédier de nouveau à vos frais au bout de 30 jours.

Cette garantie limitée couvre les vices de matériaux et de main-d'œuvre rencontrés dans des conditions normales d'utilisation non commerciale de ce Produit, sauf dans la mesure contraire expressément prévue dans la présente déclaration et ne sera pas applicable à ce qui suit, y compris, mais sans s'y limiter :

les dommages qui surviennent durant le transport ; la livraison et l'installation ; les applications et utilisations pour lesquelles ce Produit n'a pas été conçu ; les Produits ou numéros de série modifiés ; les dommages esthétiques ou la finition extérieure ; les accidents, l'abus, la négligence, le feu, l'eau, la foudre ou d'autres catastrophes naturelles ; l'utilisation de produits, d'équipements, de systèmes, de services publics, de matériel, de fournitures, d'accessoires, d'applications, d'installations, de réparations, de câblage externe ou de connecteurs non fournis ou autorisés par nous ou le fabricant, qui endommagent ce Produit ou entraînent des problèmes d'entretien ; une tension incorrecte de la ligne électrique, les fluctuations et surtensions ; les ajustements faits par le client et le non-respect des instructions de fonctionnement, de nettoyage, d'entretien ou le non-respect des consignes en matière d'environnement figurant dans ce manuel ; les problèmes de réception et de distorsion liés au bruit, à l'écho, aux interférences ou d'autres problèmes de transmission et de distribution du signal ; les images rémanentes. Le fonctionnement ininterrompu ou sans erreur du Produit n'est pas garanti.

IL N'EXISTE AUCUNE GARANTIE EXPLICITE OU IMPLICITE AUTRE QUE CELLES FIGURANT ET DÉCRITES CI-DESSUS, ET AUCUNE GARANTIE EXPRESSE OU IMPLICITE, INCLUANT, SANS S'Y LIMITER, TOUTE GARANTIE IMPLICITE DE QUALITÉ MARCHANDE OU D'ADÉQUATION À UN USAGE PARTICULIER, NE S'APPLIQUERA APRÈS LA PÉRIODE EXPRESSE DE GARANTIE INDIQUÉE CI-DESSUS. ET AUCUNE AUTRE GARANTIE EXPRESSE OU GARANTIE OBTENUE DE TOUTE PERSONNE, ENTREPRISE OU SOCIÉTÉ À L'ÉGARD DE CE PRODUIT N'AURA DE FORCE OBLIGATOIRE SUR NOUS. LA RÉPARATION OU LE REMPLACEMENT EN VERTU DE CETTE GARANTIE LIMITÉE EST VOTRE UNIQUE RECOURS EN TANT QUE CONSOMMATEUR. NOUS NE SERONS PAS RESPONSABLES DES DOMMAGES ACCESSOIRES OU INDIRECTS POUR VIOLATION DE TOUTE GARANTIE EXPLICITE OU IMPLICITE EN

LIEN AVEC CE PRODUIT ; SAUF DANS LA MESURE INTERDITE PAR LA LOI APPLICABLE, TOUTE GARANTIE IMPLICITE DE QUALITÉ MARCHANDE OU D'ADAPTATION À UN USAGE PARTICULIER DE CE PRODUIT EST LIMITÉE À LA DURÉE DE CETTE GARANTIE LIMITÉE. CETTE GARANTIE LIMITÉE N'EST OFFERTE QU'À L'ACHETEUR INITIAL DE CE PRODUIT, EST NON TRANSFÉRABLE ET STIPULE VOTRE RECOURS EXCLUSIF.

Certains États ou certaines provinces n'autorisant pas de limiter la durée d'une garantie implicite ou d'exclure ou de limiter les dommages accessoires ou indirects, les restrictions ou exclusions ci-dessus pourraient ne pas vous être applicables.

La présente garantie limitée vous donne des droits précis et il se peut que vous ayez également d'autres droits susceptibles de différer d'une juridiction à une autre.

Toute disposition contenue dans ce document qui se trouve contraire aux lois étatiques, provinciales ou locales sera considérée comme nulle et non avenue et les autres dispositions demeureront en vigueur.

Ce produit est fabriqué, distribué, entretenu et garanti exclusivement par E & S International, Inc., directement ou par l'intermédiaire de JSP, LLC. 7801 Hayvenhurst Ave, Van Nuys CA 91406.

PIONEER est une marque déposée de Pioneer Corporation et est utilisée sous licence.

Pour toute demande de service à la clientèle, envoyez-nous un courriel à service@pioneeraudiousa.com.

Pioneer

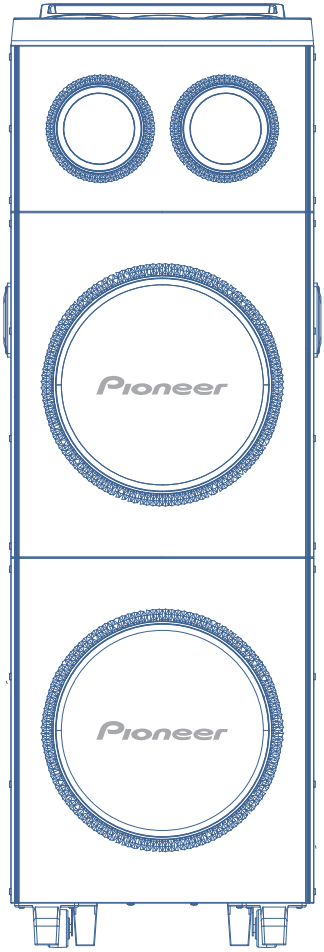


# PS122R1

## BLUETOOTH V5.4

### ALTAVOZ PARA FIESTAS

# ESPECIFICACIONES DEL PRODUCTO

Modelo: PS122R1

Potencia máxima de salida de música: 500 W

Entrada de CA: 100-240 V CA~50/60 Hz

Batería: 12 V/7 Ah

Frecuencia del altavoz: 50 Hz-15 kHz

Versión de Bluetooth: 5.4

Alcance de Bluetooth: Hasta 10 m

**¡Las especificaciones y el diseño de este producto están sujetos a cambios sin previo aviso!**

LISTA DE EMPAQUE:

1. Altavoz para fiestas x 1
2. Control remoto x 1 (incluyendo pilas AAA x 2)
3. Micrófono inalámbrico x 1 (incluyendo pilas AA x 2)
4. Manual del usuario x 1
5. Cable de CA x 1

# Descripción general

Gracias por adquirir el altavoz para fiestas PS122R1. ¡Mejore sus fiestas con el PS122R1! Disfruta de un sonido envolvente y luces RGB vibrantes. Ideal para cualquier reunión, ya sea en interiores o exteriores. ¡El compañero de sonido definitivo para momentos inolvidables!

# Panel de Control

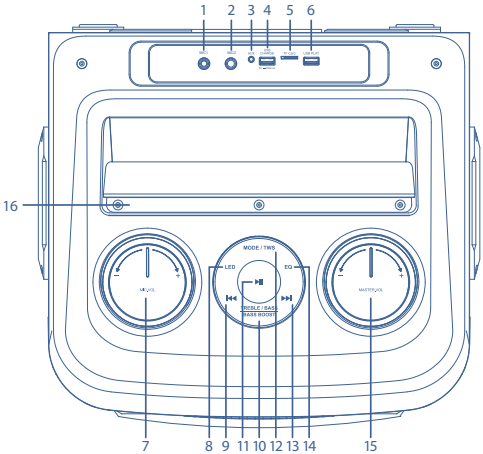


1. MIC1: Conector de micrófono de 6,35 mm
2. MIC2: Conector de micrófono de 6,35 mm
3. AUX: Conector de entrada de 3,5 mm
4. Salida del USB CHARGER: Salida máxima de 1 A para cargar el dispositivo
5. TF Card: Entrada para tarjeta de memoria TF/microSD (compatible con formato de archivo MP3 para reproducción de audio de alta calidad)
6. USB PLAY: Reproducción desde dispositivo de almacenamiento USB (compatible con formato de archivo MP3 para reproducción de audio de alta calidad)
7. MIC.VOL: Ajuste del volumen del micrófono
8. LED: Presione brevemente para cambiar el efecto de iluminación LED 1 - 8
9. ⏮ : Para la reproducción por Bluetooth, tarjeta de memoria y USB, presione brevemente para cambiar a la pista anterior.En modo FM, presione brevemente para cambiar a la estación preestablecida anterior, mantenga presionado para buscar manualmente hacia arriba
10. TREBLE / BASS / BASS BOOST : Presione brevemente y gire la perilla Master VOL para ajustar los agudos y los graves. Mantenga presionado para activar/desactivar el efecto de graves intensos
11. ⏯ : Para la reproducción por Bluetooth, tarjeta de memoria y USB, presione brevemente para reproducir/pausar, mantenga presionado para desconectar el dispositivo Bluetooth conectado
12. MODE/TWS: Presione brevemente para cambiar entre las entradas, mantenga presionado para entrar en el estado de emparejamiento TWS
13. ⏭ : Para la reproducción por Bluetooth, tarjeta de memoria y USB, presione brevemente para cambiar a la siguiente pista. En modo FM, presione brevemente para cambiar a la siguiente estación preestablecida, mantenga presionado para buscar manualmente hacia abajo
14. EQ: Presione para cambiar el modo de ecualización preestablecido EQ
15. MASTER.VOL: Volumen
16. Ranura para dispositivo: Coloque aquí su tableta o teléfono inteligente

# Control Remoto

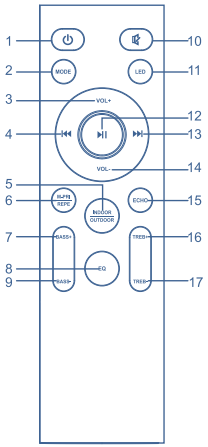


1. Presione para encender/poner en espera
2. Presione para cambiar entre las entradas
3. Presione para aumentar el volumen
4. Para la reproducción por Bluetooth, tarjeta de memoria y USB, presione brevemente para cambiar a la pista anterior.En modo FM, presione brevemente para cambiar a la estación preestablecida anterior, mantenga presionado para buscar manualmente hacia arriba
5. Presione para cambiar el efecto de sonido interior/exterior
6. Presione brevemente para activar/desactivar la prioridad del micrófono. Mantenga presionado para cambiar el modo de repetición: repetición de una sola canción, repetición de todas, repetición DESACTIVADA (solo reproducción con tarjeta TF/tarjeta de memoria microSD).
7. Presione para aumentar los graves
8. Presione para cambiar el modo de ecualización preestablecido EQ
9. Presione para disminuir los graves
10. Presione para silenciar/activar el sonido
11. Presione brevemente para cambiar el efecto de iluminación. Mantenga presionado para apagar el efecto de iluminación
12. Para la reproducción por Bluetooth, tarjeta de memoria y USB, presione brevemente para reproducir/pausar, mantenga presionado para desconectar el dispositivo Bluetooth conectado
13. Para la reproducción por Bluetooth, tarjeta de memoria y USB, presione brevemente para cambiar a la siguiente pista. En modo FM, presione brevemente para cambiar a la siguiente estación preestablecida, mantenga presionado para buscar manualmente hacia abajo
14. Presione para bajar el volumen
15. Presione ECHO y presione "VOL+" o "VOL-" en el control remoto o gire la perilla Master VOL en el panel de control para ajustar el volumen de ECHO
16. Presione para aumentar los agudos
17. Presione para disminuir los agudos

### Encendido

Conecte el cable de alimentación al puerto de alimentación del altavoz y el otro extremo a una toma de corriente de CA. Presione el botón de encendido para encender el altavoz.

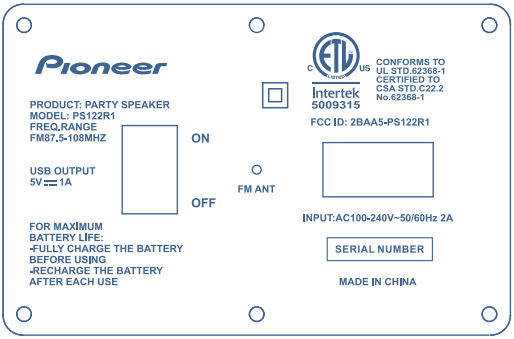


# Emparejamiento Bluetooth

Emparejamiento y reproducción de audio

Después del emparejamiento inicial, la unidad permanecerá emparejada a menos que el usuario la desempareje manualmente o se borre al reiniciar el dispositivo. Si su dispositivo se desempareja o no se conecta, repita los pasos que se indican a continuación.

1. Presione el botón Mode/BT para seleccionar el modo Bluetooth.
2. Utilizando los controles de su dispositivo Bluetooth, busque y seleccione Pioneer PS122R1 en la configuración de Bluetooth para emparejarlo. Si su dispositivo solicita una contraseña, introduzca la contraseña predeterminada 0000. Consulte el manual del usuario de su dispositivo específico para obtener instrucciones sobre cómo emparejar y conectar dispositivos Bluetooth.
3. Utilice los controles del dispositivo conectado para seleccionar y comenzar a reproducir el audio. El audio reproducido a través del dispositivo Bluetooth conectado se escuchará ahora a través del altavoz. Utilice los controles del altavoz o del dispositivo conectado para reproducir, pausar y ajustar el volumen.

# ENTRADA AUX

Requiere un cable de audio de 3,5 mm (no incluido)

1. Conecte un cable de audio de 3,5 mm a la entrada AUX del PS122R1 y a la salida de audio/audífonos de un dispositivo de audio.

2. Pulse el interruptor MODE del PS122R1 o del control remoto para cambiar a la entrada AUX.

3. Utilice los controles del dispositivo conectado para seleccionar y reproducir el audio.

## AJUSTE DE EQ

Los usuarios pueden seleccionar los modos de ecualización preestablecidos mediante el botón EQ en el panel de control o el control remoto.

## ENTRADA DE MICRÓFONO

1. Conecte el micrófono con cable a la toma MIC situada en el panel de control superior del altavoz.

2. Ajuste el nivel de volumen con la perilla MIC VOL.

Atención: El micrófono con cable no está incluido con el producto.

## MICRÓFONO INALÁMBRICO

1. Instale las baterías incluidas en el paquete.

2. Encienda el altavoz y el micrófono.

3. El micrófono se conectará automáticamente con el altavoz para funcionar.

## RADIO FM

1. Presione el botón de Mode en el panel de control o en el control remoto para cambiar al modo de radio FM.

2. Presione ▶II en el panel de control o en el control remoto para buscar y guardar automáticamente las estaciones de radio.

3. Presione ⏮ / ⏭ para cambiar la frecuencia manualmente.

## TARJETA DE MEMORIA/ENTRADA USB

1. Inserte una tarjeta de memoria TF/microSD o un dispositivo de almacenamiento USB en el puerto correspondiente.

2. El altavoz cambiará automáticamente la entrada.

3. Utilice los controles del PS122R1 o el control remoto para controlar la reproducción.

## FUNCIÓN TWS

1. Encienda los dos altavoces PS122R1; entrarán automáticamente en modo Bluetooth.

2. Mantenga presionado el botón MODE/TWS en cualquiera de los altavoces PS122R1. La pantalla LCD mostrará "t-ACTIVAR". Una vez conectados correctamente, escuchará un sonido indicador en ambos altavoces y la palabra "AZUL" aparecerá en ambas pantallas LCD de los altavoces PS122R1.

## PRECAUCIÓN

El uso de controles, ajustes o la realización de procedimientos distintos a los especificados en este documento pueden provocar una exposición peligrosa a la radiación.

Esta unidad no debe ser ajustada ni reparada por nadie excepto por personal de servicio calificado.

### PRECAUCIONES ANTES DEL USO

## ATENCIÓN

1. No utilice este dispositivo cerca del agua.
2. Límpielo únicamente con un paño ligeramente húmedo.
3. No cubra ni bloquee las aberturas de ventilación. Cuando coloque el dispositivo en una estantería, deje 5 cm (2") de espacio libre alrededor de todo el dispositivo.
4. Instálelo de acuerdo con el manual de usuario suministrado.
5. No pise ni aplaste el cable de alimentación. Tenga mucho cuidado, especialmente cerca del cable, ya que podría dañarlo. No coloque objetos pesados sobre el cable de alimentación al manipularlo ya que podría sufrir lesiones graves.
6. Desenchufe este dispositivo durante las tormentas eléctricas o cuando no lo utilice durante un período prolongado.
7. Mantenga el dispositivo alejado de fuentes de calor como radiadores, calentadores, estufas, velas y otros productos que generen calor o llamas abiertas.
8. Evite utilizar el dispositivo cerca de campos magnéticos fuertes.
9. Las descargas electrostáticas pueden afectar el uso normal de este dispositivo. Si esto ocurre, simplemente reinicie el dispositivo siguiendo el manual de instrucciones. Durante la transmisión de archivos, manipúlelo con cuidado y utilícelo en un entorno sin estática.
10. ¡Advertencia! Nunca inserte objetos en el producto a través de las rejillas de ventilación o aberturas. La introducción de un objeto puede provocar descargas eléctricas y/o cortocircuitos en las piezas internas debido al alto voltaje que fluye a través del producto. Por la misma razón, no derrame agua ni líquidos sobre el producto.
11. No lo utilice en zonas húmedas o mojadas, como baños, cocinas con vapor o cerca de piscinas.
12. No utilice este dispositivo donde pueda producirse condensación.

13. Aunque este dispositivo se ha fabricado con el máximo cuidado y se ha comprobado varias veces antes de salir de la fábrica, es posible que se produzcan problemas, como ocurre con todos los aparatos eléctricos. Si observa humo, una acumulación excesiva de calor o cualquier otro fenómeno inesperado, debe desconectar el enchufe del cable de CA de la toma de corriente principal inmediatamente.

14. Este dispositivo debe funcionar con una fuente de alimentación según lo especificado en la etiqueta de especificaciones y en la página 1 de este manual. Si no está seguro del tipo de fuente de alimentación que se utiliza en su hogar, consulte a su distribuidor o a la compañía eléctrica local.

15. Al utilizar el altavoz con cables de extensión, no conecte otros dispositivos que puedan sobrecargarlos.

16. Manténgalo alejado de los roedores. A los roedores les gusta morder los cables de alimentación.

17. Sujete siempre el enchufe del cable de CA al retirarlo de la toma de corriente principal. No tire del cable de alimentación. Esto puede provocar un cortocircuito.

18. Evite colocar el dispositivo sobre superficies que puedan estar sujetas a vibraciones o golpes.

19. Para limpiar el dispositivo, utilice un paño suave y seco. No utilice disolventes ni líquidos a base de gasolina. Para eliminar manchas difíciles, puede utilizar un paño húmedo con detergente diluido.

20. El fabricante no se hace responsable de los daños o la pérdida de datos causados por un mal funcionamiento, un uso indebido, una modificación del dispositivo o el reemplazo de la batería.

21. Para la reproducción desde USB, el dispositivo de almacenamiento USB debe conectarse directamente al PS122R1. No utilice un cable de extensión USB, ya que puede causar interferencias que provoquen fallas en la transferencia de datos.

22. El producto no debe exponerse a goteos ni salpicaduras y asegúrese de que no se coloquen objetos llenos de líquidos, como jarrones, sobre o cerca del aparato.

23. El PS122R1 y la batería no deben exponerse a calor excesivo, como la luz solar, el fuego o similares.

24. Se debe prestar atención a los aspectos medioambientales de la eliminación de la batería.

25. El producto no debe exponerse a ambientes extremadamente fríos o calientes.

26. La etiqueta de clasificación se encuentra en el panel trasero del PS122R1.

27. Los niños de 0 a 12 años solo deben utilizar este producto con la ayuda de un adulto.

28. Este producto está destinado únicamente para uso no profesional y no para uso comercial o industrial.

29. Asegúrese de que la unidad esté ajustada en una posición estable. Los daños causados por el uso de este producto en una posición inestable o por el incumplimiento de cualquier otra advertencia o precaución contenida en este manual de usuario no estarán cubiertos por la garantía.

30. Nunca retire ni abra la carcasa de este producto.

31. Nunca coloque este producto sobre otros equipos eléctricos.

32. No utilice ni guarde este producto en un lugar donde esté expuesto a la luz solar directa, al calor, al polvo excesivo o a vibraciones.

33. No permita que los niños tengan acceso a las bolsas de plástico.

34. Este producto solo puede ser reparado por el fabricante. Se requiere servicio técnico si el producto ha sufrido algún daño o falla.

35. No utilice un cable de CA dañado ni conecte el cable de CA a una toma de corriente principal suelta o dañada. De lo contrario, podría provocar un incendio o una descarga eléctrica.

36. La exposición prolongada a sonidos fuertes procedentes de este producto puede provocar una pérdida auditiva temporal o permanente.

# INSTALACIÓN

• Desembale todas las piezas y retire el material protector.
• No conecte este producto a la toma de corriente principal antes de confirmar que la fuente de alimentación coincide con la etiqueta de especificaciones y la página 1 de este manual.

# SOLUCIÓN DE PROBLEMAS

| Problemas | Soluciones |
|---|---|
| No se puede completar el emparejamiento por Bluetooth | Se ha conectado otro dispositivo móvil antes de utilizarlo y el dispositivo móvil no se ha desconectado, además de que el Bluetooth no está desactivado. Cuando se conecta, el Bluetooth de este dispositivo buscará automáticamente el dispositivo Bluetooth y se conectará. Primero, desactive el Bluetooth de los dispositivos Bluetooth conectados y, a continuación, se podrá encontrar el siguiente dispositivo Bluetooth y emparejarlo con normalidad. |
| El volumen de reproducción por Bluetooth es bajo | Después de conectarse con los dispositivos móviles, el volumen del dispositivo Bluetooth no aumentará, sino que permanecerá en el nivel de salida predeterminado. Encienda la salida del dispositivo móvil.<br>El volumen de salida del dispositivo Bluetooth es bajo. |
| La distancia de conexión por Bluetooth es corta | Hay una obstrucción entre los dispositivos móviles y el dispositivo Bluetooth. Elimine las obstrucciones. |
| La conexión Bluetooth funciona normalmente, pero a veces el sonido se interrumpe | Hay una obstrucción entre los dispositivos móviles y el dispositivo Bluetooth. Elimine las obstrucciones.<br>La distancia entre el dispositivo Bluetooth y los dispositivos móviles conectados es demasiado grande y está fuera del alcance de conexión. Reduzca la distancia entre el dispositivo Bluetooth y los dispositivos móviles. |
| Reproducción silenciosa después de la conexión por Bluetooth | Después de conectarse con los dispositivos móviles, el audio del dispositivo Bluetooth se desactivará. Suba el volumen de salida del móvil. |

# Advertencia de la FCC

Este dispositivo cumple con la Sección 15 de las Reglas de la FCC. El funcionamiento está sujeto a las siguientes dos condiciones: (1) Este dispositivo puede no causar interferencia perjudicial y, (2) este dispositivo debe aceptar cualquier interferencia recibida, incluida la interferencia que pueda causar un funcionamiento no deseado.
Nota: Este equipo ha sido probado y se ha encontrado que cumple con los límites para un dispositivo digital de Clase B, de conformidad con la Sección 15 de las Reglas de la FCC. Estos límites están diseñados para proporcionar una protección razonable contra interferencias perjudiciales en una instalación residencial. Este equipo genera, utiliza y puede irradiar energía de radiofrecuencia y, si no se instala y utiliza de acuerdo con las instrucciones, puede causar interferencia perjudicial en las comunicaciones de radio. Sin embargo, no hay garantía de que no se produzcan interferencias en una instalación en particular. Si este equipo causa interferencia perjudiciale en la recepción de radio o televisión, lo que puede determinarse apagando y encendiendo el equipo, se recomienda al usuario que intente corregir la interferencia mediante una o más de las siguientes medidas:
—Reoriente o reubique la antena receptora.
—Aumente la separación entre el equipo y el receptor.
—Conecte el equipo a un toma de corriente en un circuito diferente al que está conectado el receptor.
—Póngase en contacto con el distribuidor o con un técnico experimentado de radio/TV para obtener ayuda.
Nota: El cesionario no se responsabiliza de ningún cambio o modificación que no esté expresamente aprobado por la parte responsable del cumplimiento. Dichas modificaciones podrían anular la autorización del usuario para utilizar el equipo.
El dispositivo ha sido evaluado para cumplir con los requisitos generales de exposición a radiofrecuencia.
Para cumplir con las directrices de exposición a radiofrecuencias de la FCC, la distancia entre el radiador y el cuerpo debe ser de al menos 20 cm, y debe estar completamente garantizada por el sistema de operación e instalación
UHF Micrófono inalámbrico-01
PSWMIC01
El dispositivo puede utilizarse en condiciones de exposición portátiles sin restricciones.

# GARANTÍA LIMITADA

Este "Producto" de la marca Pioneer, comercializado como nuevo, en su embalaje original y vendido al comprador original ("Producto"), está garantizado por JSP, LLC contra defectos de fabricación en materiales y mano de obra durante un período de garantía limitado de un (1) año para la mano de obra y un (1) año para las piezas.

Esta garantía limitada no se aplica a productos en exhibición en tienda ni a productos vendidos "con descuento", "en oferta", en estado "tal cual", "productos de liquidación", "en venta de saldo" o "en caja abierta", sin accesorios o sin defectos encontrados. El comprobante de compra, ya sea una factura de compraventa, un recibo o una factura pagada, demuestra que el producto se encuentra dentro del período de garantía limitada. La presentación de la factura de compraventa, el recibo o la factura pagada es requisito indispensable para obtener el servicio de garantía limitada.

Esta Garantía Limitada comienza en la fecha original de compra y es válida únicamente para los Productos adquiridos a través de nuestros distribuidores autorizados y utilizados en Estados Unidos, Canadá y Puerto Rico, por el comprador original. Para recibir el servicio de garantía, el comprador debe primero ponerse en contacto con nosotros para determinar el problema y conocer los procedimientos de servicio. Se deberá presentar la factura de compra, el recibo o la factura pagada originales como prueba de compra cuando se le solicite.

Repararemos su producto o, si no es posible repararlo, lo reemplazaremos sin costo alguno por otro igual o similar. Si el producto presenta algún defecto especificado en esta garantía limitada durante el período de garantía limitada, podremos utilizar piezas nuevas o reacondicionadas para repararlo. Las piezas y productos de reemplazo asumen la garantía limitada original restante o noventa (90) días, el período que sea mayor. El flete del Producto debe ser pagado por adelantado por usted, el comprador original, y enviado en su embalaje original o en un embalaje que ofrezca el mismo grado de protección. No nos hacemos responsables ni estamos obligados a reemplazar los productos dañados. Si el Producto se recibe dañado, es su responsabilidad como consumidor presentar una reclamación contra el transportista. Solo almacenaremos el Producto dañado durante 30 días y nos reservamos el derecho, a nuestra entera discreción, de desechar el Producto dañado o devolvérselo a su cargo después de 30 días.

Esta garantía limitada cubre los defectos de fabricación en los materiales y la mano de obra que se produzcan en condiciones normales y, excepto que se indique expresamente lo contrario en esta declaración, en el uso no comercial de este Producto, y no se aplicará a lo siguiente, incluyendo, entre otros:

Daños que se produzcan durante el transporte, la entrega y la instalación; aplicaciones y usos para los que no está destinado este producto; productos o números de serie alterados; daños estéticos o en el acabado exterior; accidentes, abuso, negligencia, incendios, agua, rayos u otros fenómenos naturales; uso de productos, equipos, sistemas, servicios públicos, servicios, hardware, suministros, accesorios, aplicaciones, instalaciones, reparaciones, cableado externo o conectores no suministrados o autorizados por nosotros o por el fabricante, que dañen este Producto o provoquen problemas de servicio; tensión eléctrica incorrecta, fluctuaciones y sobrecargas; ajustes realizados por el cliente e incumplimiento de las instrucciones de funcionamiento, limpieza, mantenimiento y medioambientales que se incluyen y prescriben en el manual de instrucciones; problemas de recepción y distorsión relacionados con el ruido, el eco, las interferencias u otros problemas de transmisión y entrega de la señal; imágenes quemadas. No se garantiza el funcionamiento ininterrumpido o sin errores del Producto.

NO EXISTEN GARANTÍAS EXPRESAS O IMPLÍCITAS ADEMÁS DE LAS MENCIONADAS Y DESCRITAS ANTERIORMENTE, NI GARANTÍAS EXPRESAS O IMPLÍCITAS, INCLUIDAS, ENTRE OTRAS, LAS GARANTÍAS IMPLÍCITAS DE COMERCIABILIDAD O IDONEIDAD PARA UN FIN DETERMINADO, SE APLICARÁN DESPUÉS DE LOS PERÍODOS DE GARANTÍA EXPRESA INDICADOS ANTERIORMENTE Y NINGUNA OTRA GARANTÍA EXPRESA O GARANTÍA OTORGADA POR CUALQUIER PERSONA, EMPRESA O CORPORACIÓN CON RESPECTO A ESTE PRODUCTO SERÁ VINCULANTE PARA NOSOTROS. LA REPARACIÓN O EL REEMPLAZO, SEGÚN LO ESTABLECIDO EN ESTA GARANTÍA LIMITADA, ES SU ÚNICO RECURSO COMO CONSUMIDOR. NO SEREMOS RESPONSABLES POR NINGÚN DAÑO INCIDENTAL O CONSECUENTE POR INCUMPLIMIENTO DE CUALQUIER GARANTÍA EXPRESA O IMPLÍCITA DE ESTE PRODUCTO; EXCEPTO EN LA MEDIDA QUE SE

PROHIBA POR LA LEY CORRESPONDIENTE, CUALQUIER GARANTÍA IMPLÍCITA DE COMERCIABILIDAD O IDONEIDAD PARA UN PROPÓSITO EN PARTICULAR DE ESTE PRODUCTO SE LIMITA DE ACUERDO A LA DURACIÓN DE ESTA GARANTÍA LIMITADA. ESTA GARANTÍA LIMITADA NO SE EXTENDERÁ A NADIE QUE NO SEA EL COMPRADOR ORIGINAL DE ESTE PRODUCTO, NO ES TRANSFERIBLE Y ESTABLECE SU BENEFICIO EXCLUSIVO.

Algunos estados no permiten limitaciones en la duración de una garantía implícita, ni la exclusión o limitación de daños incidentales o consecuentes, por lo que es posible que las limitaciones o exclusiones anteriores no se apliquen en su caso.

Esta garantía limitada le otorga derechos legales específicos, y es posible que también tenga otros derechos que varían de un estado a otro.

Cualquier disposición contenida en el presente documento que se considere contraria a las leyes estatales o locales se considerará nula y sin efecto, y las disposiciones restantes seguirán en pleno vigor y efecto.

Este producto es fabricado, distribuido, reparado y garantizado exclusivamente por E & S International, Inc., ya sea directamente o a través de JSP, LLC. 7801 Hayvenhurst Ave, Van Nuys CA 91406.

PIONEER es una marca comercial registrada de Pioneer Corporation y se utiliza bajo licencia.

Para atención al cliente, envíenos un correo electrónico a service@pioneeraudiousa.com

Technical Requirements
1. Name: PS122R1 User Manual
2. Dimensions: 148 x 210 mm
3. Material: 105g coated paper, printed on both sides, saddle stitched
4. Color: Four colors for cover + one spot color, black for inside pages
(Spot color: PANTONE 201C )
5. Quantity: 1 unit/manual
Packaging containing mineral oil is prohibited