深圳市持胜科技有限公司

电话：13487880011　　传真：0755-29186477
地址：深圳市宝安区福永镇和平村久阳工业园 5 栋二楼

承　　认　　书

SPECIFICATION FOR APPROVAL

Name: WIFI 天线(C2M 机型)

Item No: WIFI 天线 TX2208

Custoer name: _____

Company stamp: _____

drawing			Customer approve
MADE	CHECKED	APPROVED	
QIU	蒋 志 远	唐晓宏	
DATE: 2022.08.26			DATE

深圳市持胜科技有限公司

电话：13487880011　　传真：0755-29186477
地址：深圳市宝安区福永镇和平村久阳工业园 5 栋二楼

1、规格

报告主要提供 C2M 机型各项电性能参数的测试。TX4609-4G 天线为 4G 内置天线，4G 天线是由 FPC+RF 线组成。（如下图 1 所示）

图 1　W I F I 天线TX2208 天线尺寸图

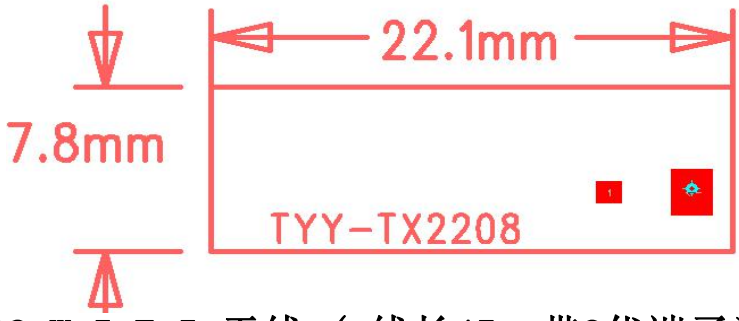

图 2　TX2208 W I F I 天线（ 线长45mm带2代端子）

深圳市持胜科技有限公司

电话：13487880011　　传真：0755-29186477

地址：深圳市宝安区福永镇和平村久阳工业园 5 栋二楼

图 5　装配图（WIFI天线）

深圳市持胜科技有限公司

电话：13487880011　　传真：0755-29186477

地址：深圳市宝安区福永镇和平村久阳工业园 5 栋二楼

图　6　WIFI 驻波比

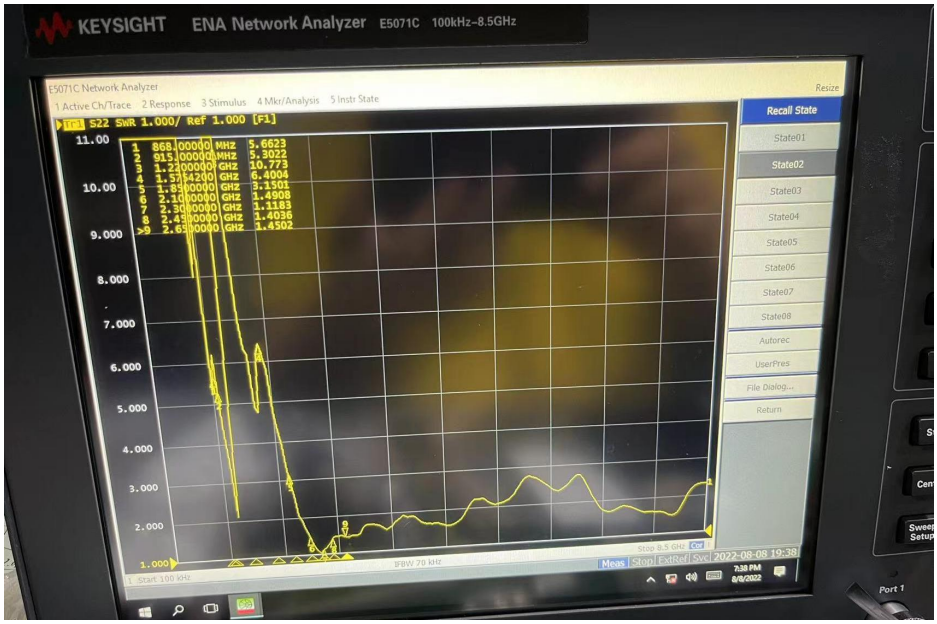

制式	2.4GHz	5.7~5.8GHz

频率(MHz)	2.45	5.8
VSWR	1.1	1.7

4、整机　3D 动态测试

4.1　测试的场地

TCT　微波暗室　：测试频率范围为　800MHz—6GHz，静区范围为　50cm　周圆，反射率小于-90 dB。（如图　4，图　5）

3、整机　3D　动态测试

3.1　　测试的场地

TCT　微波暗室　：测试频率范围为　600MHz—6GHz，静区范围为　50cm　周圆，反射率小于-90 dB。（如图　4，图　5）

3.2　　环境处理：环境处理：无环境处理。

2. 电器性能

2.1WIFI 天线的匹配电路,此项目匹配电路由客户提供。

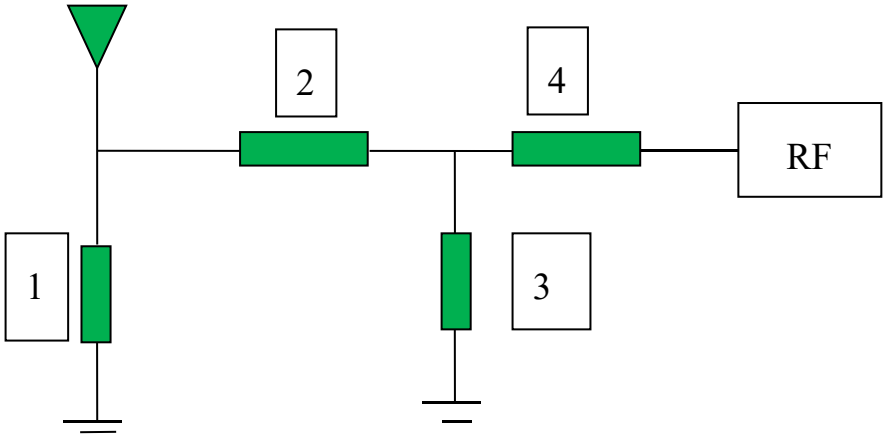

元件编号	1	2	3	4
WIFI 最佳	NC	0 欧姆	NC	
原始（备用）	50 欧姆匹配			

图　7　O TA　微波暗室测试仪器

深圳市持胜科技有限公司

电话：13487880011　　传真：0755-29186477
地址：深圳市宝安区福永镇和平村久阳工业园 5 栋二楼

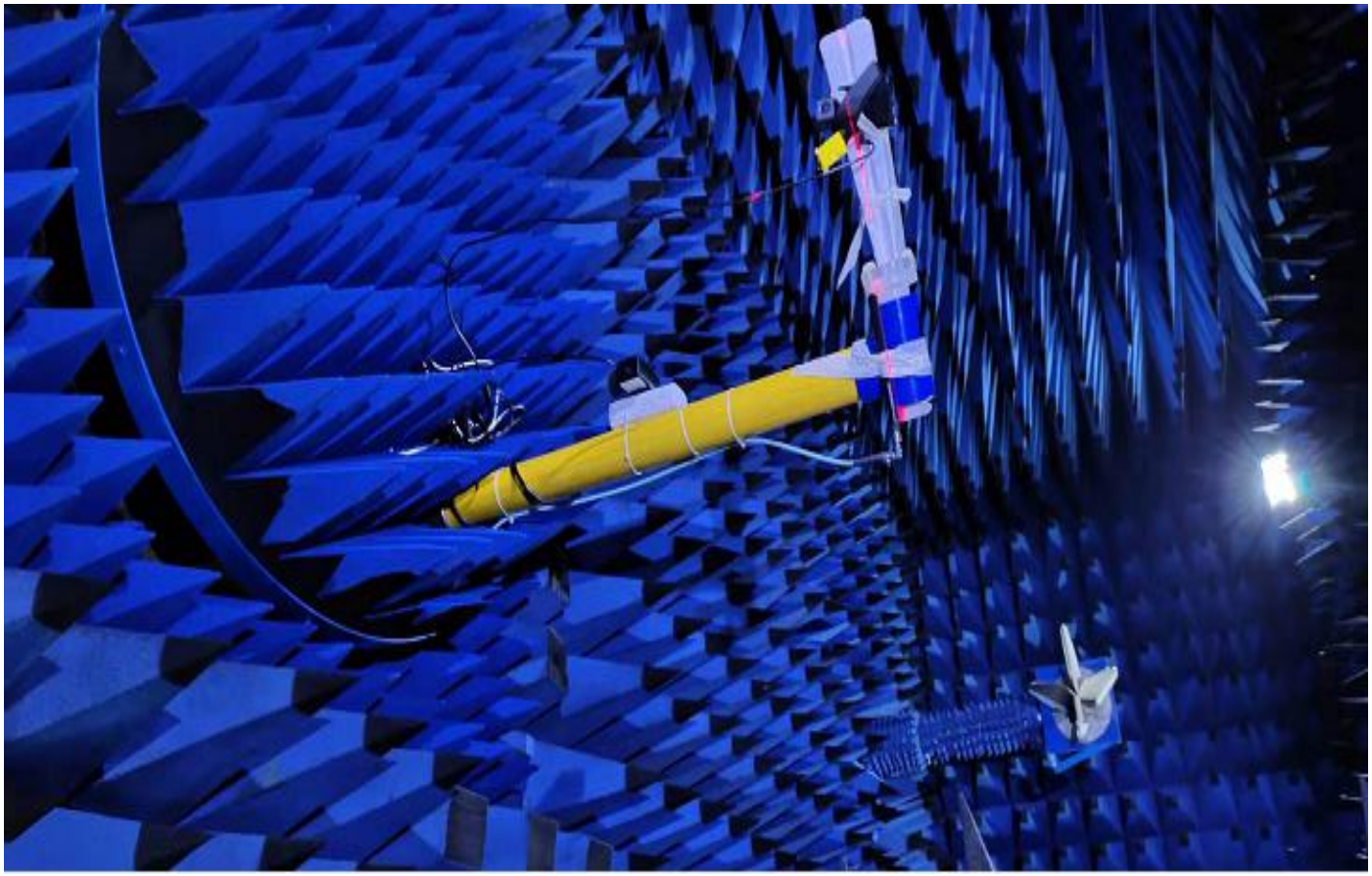

深圳市持胜科技有限公司

电话：13487880011　　传真：0755-29186477

地址：深圳市宝安区福永镇和平村久阳工业园 5 栋二楼

图　8　测试环境：OTA743 暗室，W500/8960 /8753ES/5071C，机器背向放置离标准喇叭天 4 米转台处

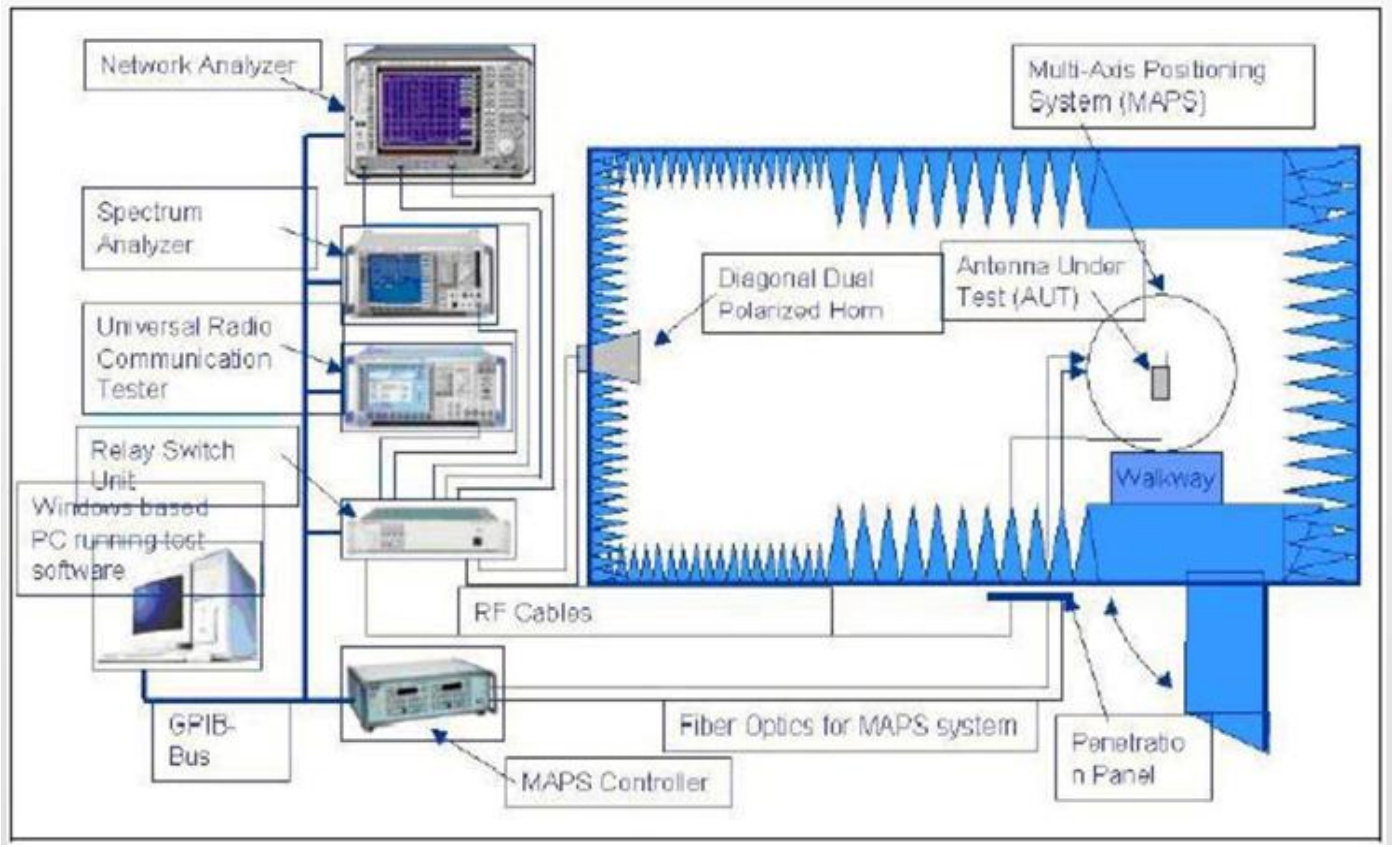

深圳市持胜科技有限公司

电话：13487880011　　传真：0755-29186477
地址：深圳市宝安区福永镇和平村久阳工业园 5 栋二楼

WIFI 无源测试报告

FEITUKEJI											
Frequency ID	1	2	3	4	5	6	7	8	9	10	11
Frequency (MHz)	2400.0	2410.0	2420.0	2430.0	2440.0	2450.0	2460.0	2470.0	2480.0	2490.0	2500.0
Efficiency (dBi)	-2.44	-2.63	-2.50	-2.22	-1.91	-1.94	-1.59	-1.52	-1.47	-1.86	-2.10
Gain (dBi)	2.22	2.13	2.61	3.19	3.43	3.46	3.80	3.39	2.91	2.31	2.38
Efficiency (%)	57.02	54.55	56.28	59.97	64.38	63.94	69.33	70.41	71.29	65.19	61.70
Directivity (dB)	4.66	4.76	5.11	5.41	5.34	5.40	5.39	4.92	4.38	4.17	4.48
Peak Gain Position (Theta)	144.00	144.00	141.00	144.00	144.00	124.00	124.00	144.00	144.00	144.00	145.00
Peak Gain Position (Phi)	180.00	180.00	180.00	180.00	180.00	210.00	210.00	180.00	180.00	180.00	180.00
Efficiency ThetaPol (%)	39.41	37.33	39.00	41.74	45.30	45.67	49.26	49.81	50.37	45.84	43.36
Efficiency PhiPol (%)	17.60	17.22	17.28	18.23	19.08	18.27	20.07	20.59	20.92	19.35	18.34
Upper Hem. Efficiency (%)	21.62	20.43	20.70	21.72	23.32	23.41	25.75	26.56	27.24	24.88	23.07
Lower Hem. Efficiency (%)	35.39	34.12	35.57	38.25	41.06	40.54	43.58	43.84	44.04	40.30	38.62

4、建议与结论

此报告是根据 C2M 机型项目的最终版测得的天线电器性能。

从如上测试数据可以看到，此天线提供了较好的电器性能。

持胜研发期盼您的确认，谢谢合作！