EN Read the Quick Start Guide and the Important Information carefully before use and keep for future reference.
Illustrations of the product, accessories, and app interface are for reference purposes only. Actual product and functions may vary.
Go to **navimow.segway.com** for the complete **User Manual** and other user materials.

DE Lesen Sie die Schnellstartanleitung und die wichtigen Informationen vor dem Gebrauch sorgfältig durch und bewahren Sie sie zum späteren Nachschlagen auf.
Abbildungen des Produkts, des Zubehörs und der App-Oberfläche dienen nur zu Referenzzwecken. Das tatsächliche Produkt und seine Funktionen können davon abweichen.
Das vollständige Benutzerhandbuch und weitere **Benutzermaterialien** finden Sie unter **navimow.segway.com**.

FR Lisez attentivement le guide de prise en main rapide et les informations importantes avant utilisation et conservez-les pour référence ultérieure.
Les illustrations du produit, des accessoires et de l'interface de l'application sont fournies à titre indicatif uniquement. Le produit et les fonctions réels peuvent varier.
Rendez-vous sur **navimow.segway.com** pour consulter **le manuel de l'utilisateur** complet et d'autres documents utilisateur.

IT Leggere attentamente la Guida rapida al primo avvio e le Informazioni importanti prima dell'uso e conservarle per eventuali riferimenti futuri.
Le illustrazioni del prodotto, degli accessori e dell'interfaccia dell'app servono solo a scopo di riferimento. Prodotto e funzioni effettivi potrebbero variare.
Accedere a **navimow.segway.com** per il **manuale utente** completo e per altri materiali per l'utente.

NL Lees de beknopte handleiding en de belangrijke informatie zorgvuldig voor gebruik en bewaar ze voor toekomstig gebruik.
Afbeeldingen van het product, de accessoires en de app-interface zijn alleen ter referentie. Het werkelijke product en de functies kunnen variëren.
Ga naar **navimow.segway.com** voor de volledige **gebruikershandleiding** en ander gebruikersmateriaal.

SV Läs snabbstartsguiden och den viktiga informationen noga före användning och spara för framtida referens.
Illustrationer av produkt, tillbehör och appgränssnitt är endast avsedda som referens. Faktisk produkt och funktioner kan variera.
Gå till **navimow.segway.com** för den fullständiga **användarhandboken** och annat användarmaterial.

FI Lue pikaopas ja tärkeät tiedot huolellisesti ennen käyttöä ja säilytä ne myöhempää tarvetta varten.
Tuotteen, lisävarusteiden ja sovelluksen käyttöliittymän kuvat ovat vain viitteellisiä. Todellinen tuote ja toiminnot voivat vaihdella.
Siirry osoitteeseen **navimow.segway.com** saadaksesi täydellisen **käyttöohjeen** ja muun käyttäjän materiaalin.

NO Les hurtigstartveiledningen og viktig informasjon nøye før bruk og ta vare på den til senere bruk.
Illustrasjoner av produktet, tilbehøret og appgrensesnittet er kun til referanseformål. Faktiske produkter og funksjoner kan variere.
Gå til **navimow.segway.com** for å få den fullstendige **brukerhåndboken** og annet brukermateriale.

DA Læs hurtigstartguiden og de vigtige oplysninger omhyggeligt inden brug og opbevar til fremtidig reference.
Illustrationer af produktet, tilbehør og appinterface er kun til referenceformål. Det faktiske produkt og funktionerne kan variere.
Gå til **navimow.segway.com** for den komplette **brugervejledning** og andet brugermateriale.

ES Lea atentamente la guía de inicio rápido y la información importante antes del uso y consérvelas para futuras consultas.
Las ilustraciones del producto, los accesorios y la interfaz de la aplicación son solo para fines de referencia. El producto y las funciones reales pueden variar.
Vaya a **navimow.segway.com** para obtener **el manual del usuario** completo y otros materiales del usuario.

PT Leia cuidadosamente o Guia de Início Rápido e as Informações Importantes antes de utilizar e guarde para referência futura. As ilustrações do produto, acessórios e interface da aplicação servem apenas como referência. O produto e as funções reais podem variar.
Aceda a **navimow.segway.com** para obter **o Manual do Utilizador** completo e outros materiais de utilizador.

CS Před použitím si pozorně přečtěte Stručnou úvodní příručku a Důležité informace a uschovejte je pro budoucí použití.
Ilustrace výrobku, příslušenství a rozhraní aplikace slouží pouze pro referenční účely. Skutečný výrobek a funkce se mohou lišit.
Kompletní Uživatelskou příručku a další uživatelské materiály najdete na **navimow.segway.com**.

SK Pred použitím si pozorne prečítajte príručku Rýchly štart a Dôležité informácie a uschovajte si ich pre budúce použitie.
Ilustrácie produktu, príslušenstva a rozhrania aplikácie slúžia len na referenčné účely. Skutočný produkt a funkcie sa môžu líšiť.
Kompletnú používateľskú príručku a ďalšie používateľské materiály nájdete na stránke **navimow.segway.com**.

PL Przed użyciem należy uważnie przeczytać skrócona instrukcję obsługi oraz ważne informacje i zachować je na przyszłość.
Ilustracje produktu, akcesoriów i interfejsu aplikacji służą wyłącznie do celów poglądowych. Rzeczywisty produkt i funkcje mogą się różnić.
Przejdź do witryny **navimow.segway.com**, aby uzyskać dostęp do pełnego Podręcznika użytkownika i innych materiałów dla użytkownika.

22
PAP
Raccolta Carta

Original instruction / Übersetzung der Originalanleitungen / Traduction des instructions originales / Traduzione delle istruzioni originali / Vertaling van de oorspronkelijke instructies / Översättning av originalinstruktionerna / Alkuperäisten ohjeiden käännös / Översättning av originalinstruktionerna / Oversættelse af de originale instruktioner / Traducción de las instrucciones originales / Tradução da instrução original / Překlad původního návodu / Preklad pôvodného návodu / Tłumaczenie instrukcji oryginalnej

CE.04.00.0523.03-B

SEGWAY®

Navimow Quick Start Guide

Choose Life Without Boundaries

Package Contents / Paketinhalt / Contenu de la boîte / Contenuto della confezione / Verpakkingsinhoud / Förpackningens innehåll / Paketin sisältö / Pakkeinnhold / Pakkeindhold / Contenido del paquete / Conteúdos do Pacote / Obsah balení / Obsah balenia / Zawartość opakowania

Navimow

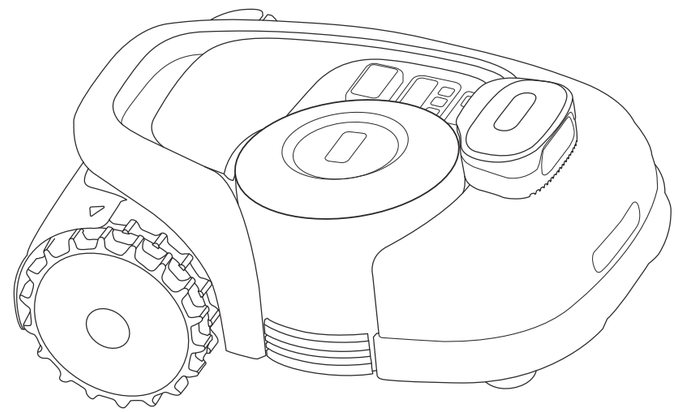

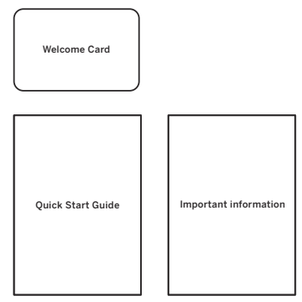

EN	**User materials:** welcome card, quick start guide, important information
DE	**Benutzermaterialien:** Willkommenskarte, Schnellstartanleitung, wichtige Informationen
FR	**Documents utilisateur :** carte de bienvenue, guide de prise en main rapide, informations importantes
IT	**Materiali per l'utente:** biglietto di benvenuto, guida rapida, informazioni importanti
NL	**Gebruikersmateriaal:** welkomstkaart, beknopte handleiding, belangrijke informatie
SV	**Användarmaterial:** välkomstkort, snabbstartsguide, viktig information
FI	**Käyttäjämateriaalit:** tervetuliaiskortti, pikaopas, tärkeät tiedot
NO	**Brukermaterialer:** velkomstkort, hurtigstartveiledning, viktig informasjon
DA	**Brugermaterialer:** velkomstkort, hurtigstartguide, vigtig information
ES	**Materiales para el usuario:** tarjeta de bienvenida, guía de inicio rápido, información importante
PT	**Materiais do utilizador:** cartão de boas-vindas, guia de início rápido, informação importante
CS	**Uživatelské materiály:** uvítací karta, stručná úvodní příručka, důležité informace
SK	**Používateľské materiály:** uvítacia karta, príručka Rýchly štart, dôležité informácie
PL	**Materiały użytkownika:** karta powitalna, skrócona instrukcja obsługi, ważne informacje

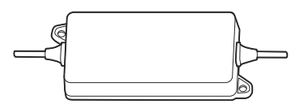

EN	Power supply
DE	Netzteil
FR	Alimentation
IT	Alimentazione elettrica
NL	Stroomvoorziening
SV	Strömkälla
FI	Virtalähde
NO	Strømforsyning
DA	Strømforsyning
ES	Fuente de alimentación
PT	Alimentação
CS	Napájecí zdroj
SK	Napájanie
PL	Zasilacz

EN	The extension cable
DE	Das Verlängerungskabel
FR	Câble d'extension
IT	Cavo di prolunga
NL	De verlengkabel
SV	Förlängningskabel
FI	Jatkojohto
NO	Skjøteledning
DA	Forlængerkablet
ES	Cable de extensión
PT	O cabo de extensão
CS	Prodlužovací kabel
SK	Predlžovací kábel
PL	Przedłużacz

× 10

EN	Pegs to secure the extension cable
DE	Haken zur Befestigung des Verlängerungskabels
FR	Piquets pour fixer le câble d'extension
IT	Pioli per fissare il cavo di prolunga
NL	Pinnen om de verlengkabel vast te zetten
SV	Pinnar för att säkra förlängningskabeln
FI	Tapit jatkojohdon kiinnittämistä varten
NO	Pinner for å feste skjøteledningen
DA	Pløkker til fastgørelse af forlængerkablet
ES	Clavijas para asegurar el cable de extensión
PT	Cavilhas para prender o cabo de extensão
CS	Kolíky pro zajištění prodlužovacího kabelu
SK	Kolíky na upevnenie predlžovacieho kábla
PL	Kołki do zabezpieczenia przedłużacza

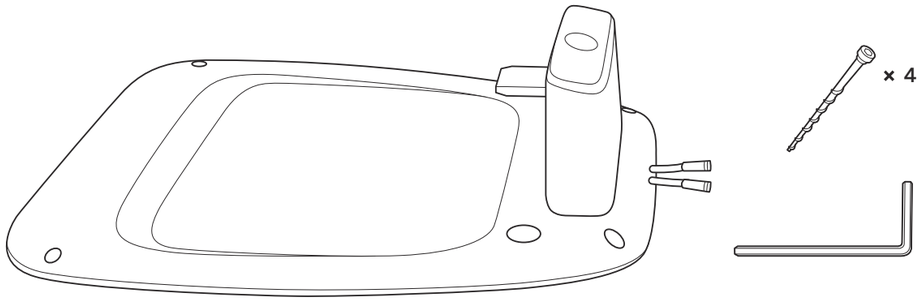

EN	Charging Station and the installation kit	NO	Ladestasjon og installasjonssett
DE	Ladestation und Montagekit	DA	Ladestation og installationssættet
FR	Station de charge et kit d'installation	ES	Estación de carga y kit de instalación
IT	Stazione di ricarica e kit di installazione	PT	Estação de carregamento e o kit de instalação
NL	Laadstation en de installatiekit	CS	Nabíjecí stanice a instalační sada
SV	Laddningsstation och installationssats	SK	Nabíjacia stanica a inštalačná súprava
FI	Latausasema ja asennussarja	PL	Stacja ładująca i zestaw instalacyjny

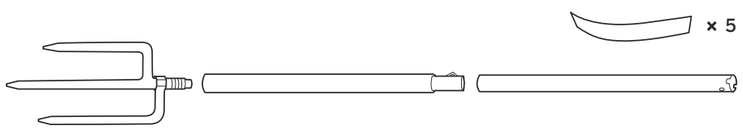

EN	Antenna kit	NO	Antennesett
DE	Antennenkit	DA	Antennesæt
FR	Kit d'antenne	ES	Kit de antena
IT	Kit antenna	PT	Kit de antena
NL	Antenne kit	CS	Sada antény
SV	Antennsats	SK	Súprava antény
FI	Antennisarja	PL	Zestaw anteny

WARNING / WARNHINWEIS / AVERTISSEMENT / ATTENZIONE / WAARSCHUWING / VARNING / VAROITUS / ADVARSEL / ADVARSEL / ADVERTENCIA / AVISO / VAROVÁNÍ / VAROVANIE / OSTRZEŻENIE

- Sharp edges. Do not point at people.
- Scherpe randen. Wijs niet naar mensen.
- Dé forma a los bordes. No apunte a las personas.
- Scharfe Kanten. Nicht auf Personen zeigen.
- Vassa kanter. Rikta inte mot människor.
- Arestas afiadas. Não aponte para as pessoas.
- Bords tranchants. Ne pas pointer vers des personnes.
- Terävä reuna. Älä osoita ihmisiä.
- Ostré hrany. Neukazujte na lidi.
- Spigoli vivi. Non mirare il prodotto verso le persone.
- Skarpe kanter. Ikke rett mot folk.
- Ostré hrany. Necieľte na ľudí.
- Form kanterne. Peg ikke på mennesker.
- Ostre krawędzie. Nie należy kierować ich w stronę innych osób.

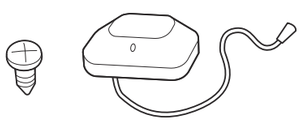

EN	GNSS antenna
DE	GNSS-Antenne
FR	Antenne GNSS
IT	Antenna GNSS
NL	GNSS-antenne
SV	GNSS-antenn
FI	GNSS-antenni
NO	GNSS-antenne
DA	GNSS-antenne
ES	Antena GNSS
PT	Antena de Navegação por Satélite
CS	Anténa GNSS
SK	Anténa GNSS
PL	Antena GNSS

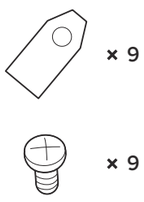

EN	Spare blades and bolts
DE	Ersatzklingen und Schrauben
FR	Lames et boulons de rechange
IT	Lame e bulloni di ricambio
NL	Reservemessen en bouten
SV	Reservblad och bultar
FI	Varaterät ja -pultit
NO	Reserveblad og bolter
DA	Ekstra knive og bolte
ES	Cuchillas y tornillos de repuesto
PT	Lâminas e parafusos suplentes
CS	Náhradní nože a šrouby
SK	Náhradné čepele a skrutky
PL	Zapasowe ostrza i śruby

EN	VisionFence sensor	NO	VisionFence-sensor
DE	VisionFence-Sensor	DA	VisionFence-sensor
FR	Capteur VisionFence	ES	Sensor VisionFence
IT	Sensore VisionFence	PT	Sensor VisionFence
NL	VisionFence-sensor	CS	Senzor VisionFence
SV	VisionFence-sensor	SK	Snímač VisionFence
FI	VisionFence-tunnistin	PL	Czujnik VisionFence

STEP 1

App Installation / App-Installation / Installation de l'application / Installazione dell'app / App-installatie / Appinstallation / Sovelluksen asennus / Appinstallasjon / Appinstallation / Instale la aplicación / Instalação da Aplicação / Instalace aplikace / Inštalácia aplikácie / Instalacja aplikacji

EN	To ensure a successful setup, please install the Navimow app. You can scan the QR code, or search "Navimow" in the Google Play Store (Android) or the Apple App Store.
DE	Um eine erfolgreiche Einrichtung zu gewährleisten, installieren Sie bitte die Navimow-App. Sie können den QR-Code scannen oder im Google Play Store (Android) oder im Apple App Store nach „Navimow“ suchen.
FR	Pour garantir une configuration réussie, veuillez installer l'application Navimow. Vous pouvez scanner le code QR ou rechercher « Navimow » dans le Google Play Store (Android) ou l'App Store d'Apple.
IT	Per garantire una configurazione corretta, installare l'app Navimow. È possibile scansionare il codice QR o cercare "Navimow" nel Google Play Store (Android) o nell'App Store di Apple.
NL	Installeer de Navimow-app om een succesvolle installatie te verzekeren. U kunt de QR-code scannen of "Navimow" zoeken in de Google Play Store (Android) of de Apple App Store.
SV	Installera Navimow-appen för att slutföra installationen. Du kan skanna QR-koden eller söka efter "Navimow" i Google Play Store (Android) eller Apple App Store.
FI	Määrityksen varmistamiseksi asenna Navimow-sovellus. Voit skannata QR-koodin tai etsiä Navimow-sovelluksen Google Play -kaupasta (Android) tai Apple App Storesta.
NO	Installer Navimow-appen for å sikre et vellykket oppsett. Du kan skanne QR-koden eller søke på «Navimow» i Google Play Store (Android) eller Apple App Store.
DA	For at sikre en vellykket opsætning skal du installere Navimow-appen. Du kan scanne QR-koden eller søge på “Navimow” i Google Play Butik (Android) eller Apple App Store.
ES	Para garantizar una configuración correcta, instale la aplicación Navimow. Puede escanear el código QR o buscar "Navimow" en la Play Store (Android) de Google o en la App Store de Apple.
PT	Para garantir uma configuração bem sucedida, instale a aplicação Navimow. Pode digitalizar o código QR ou pesquisar "Navimow" na Google Play Store (Android) ou na Apple App Store.
CS	Abyste zajistili úspěšné nastavení, nainstalujte si aplikaci Navimow. Můžete naskenovat QR kód nebo vyhledat „Navimow“ v Obchodě Google Play (Android) nebo Apple App Store.
SK	Na zabezpečenie úspešného nastavenia si nainštalujte aplikáciu Navimow. Môžete naskenovať QR kód alebo vyhľadať „Navimow“ v obchode Google Play (Android) alebo obchod s apikáciami Apple.
PL	Aby prawidłowo skonfigurować urządzenie, zainstaluj aplikację Navimow. Możesz zeskanować kod QR lub wyszukać „Navimow” w sklepie Google Play (Android) lub Apple App Store.

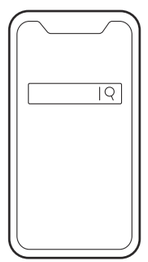

STEP 2

Install the Charging Station / Installation der Ladestation / Installez la station de charge / Installazione della stazione di ricarica / Installeer het laadstation / Installera laddningsstationen / Asenna latausasema / Installere ladestasjonen / Installér ladestationen / Instale la estación de carga / Instalar a Estação de Carregamento / Nainstalujte nabíjecí stanici / Inštalácia nabíjacej stanice / Instalacja stacji ładującej

WARNING / WARNHINWEIS / AVERTISSEMENT / ATTENZIONE / WAARSCHUWING / VARNING / VAROITUS / ADVARSEL / ADVARSEL / ADVERTENCIA / AVISO / VAROVÁNÍ / VAROVANIE / OSTRZEŻENIE

- To get strong signal from GNSS, please install the charging station in an open space with no obstacles blocking the GNSS antenna.
- Um ein starkes GNSS-Signal zu erhalten, installieren Sie die Ladestation auf einer freien Fläche, auf der keine Hindernisse die GNSS-Antenne blockieren.
- Pour obtenir une bonne intensité de signal GNSS, veuillez installer la station de charge dans un espace ouvert sans obstacles obstruant l'antenne GNSS.
- Per ottenere un segnale potente dal GNSS, installare la stazione di ricarica in uno spazio aperto senza ostacoli che blocchino l'antenna GNSS.
- Om een sterk signaal van GNSS te krijgen, installeert u het laadstation in een open ruimte zonder obstakels die de GNSS-antenne blokkeren.
- För att få en stark signal från GNSS ska du installera laddningsstationen på en öppen plats utan hinder som blockerar GNSS-antennen.
- Saadaksesi voimakkaan GNSS-signaalin asenna latausasema avoimeen tilaan ilman esteitä, jotka tukkisivat GNSS-antennia.
- For å kunne motta et sterkt signal fra GNSS, vennligst installer ladestasjonen i et åpent område uten hindringer som kan blokkere GNSS-antennen.
- For at få et stærkt signal fra GNSS skal du installere ladestationen på en åben plads uden forhindringer, der blokerer GNSS-antennen.
- Para obtener una señal potente de GNSS, instale la estación de carga en un espacio abierto sin obstáculos que bloqueen la antena GNSS.
- Para obter um sinal forte da navegação por satélite, instale num espaço aberto sem obstáculos que bloqueiem a antena de navegação por satélite.
- Abyste získali silný signál z GNSS, nainstalujte nabíjecí stanici v otevřeném prostoru bez překážek blokujících anténu GNSS.
- Ak chcete získať silný signál GNSS, nainštalujte nabíjaciu stanicu na otvorenom priestranstve bez prekážok, ktoré by blokovali anténu GNSS.
- Aby uzyskać silny sygnał z anteny GNSS, zainstaluj stację ładującą na otwartej przestrzeni bez przeszkód blokujących sygnał z anteny GNSS.

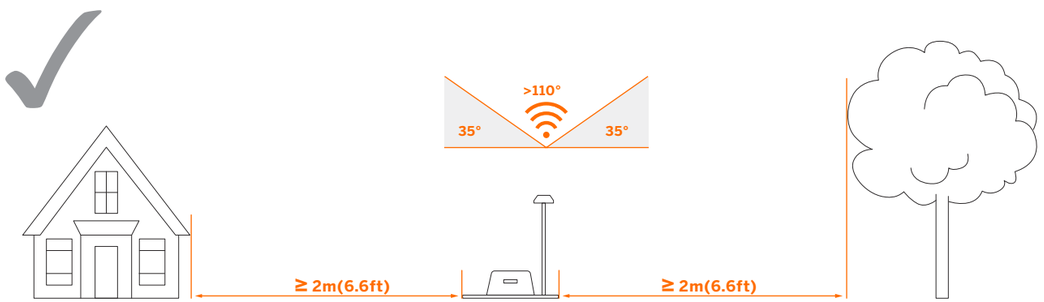

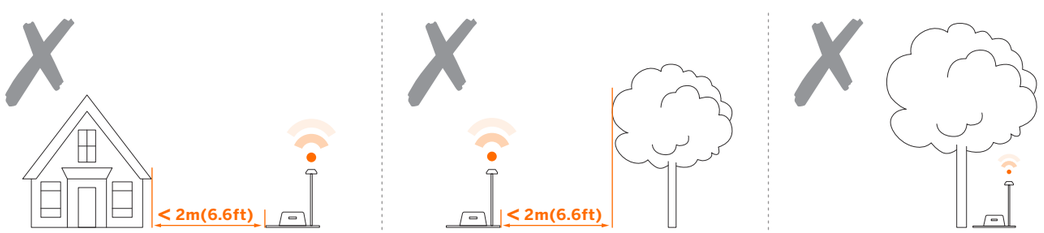

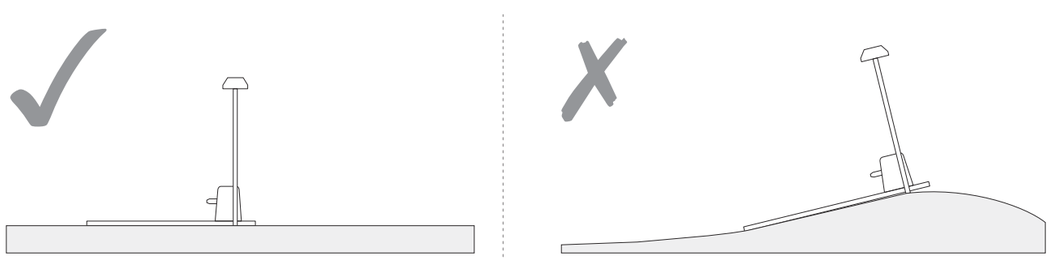

STEP 3

Install the GNSS Antenna / Installation der GNSS-Antenne / Installez l'antenne GNSS / Installazione dell'antenna GNSS / Installeer de GNSS-antenne / Installera GNSS-antennen / Asenna GNSS-antenni / Installere GNSS-antennen / Installér GNSS-antennen / Instale la antena GNSS / Instale a Antena de Navegação por Satélite / Nainstalujte anténu GNSS / Inštalácia antény GNSS / Instalacja anteny GNSS

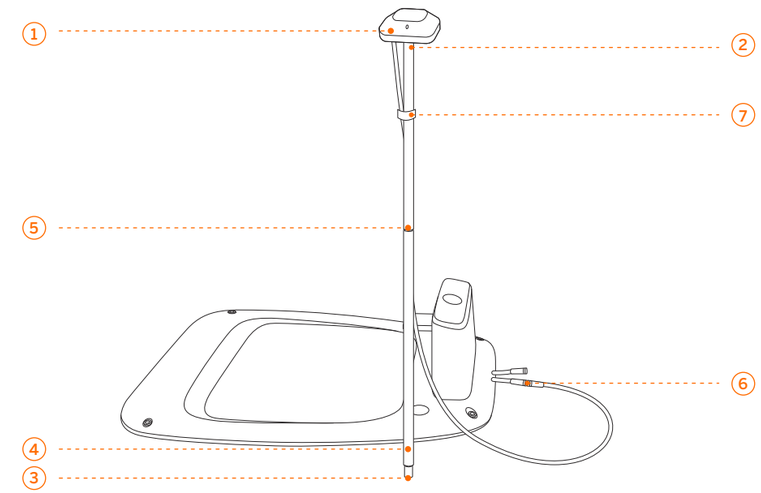

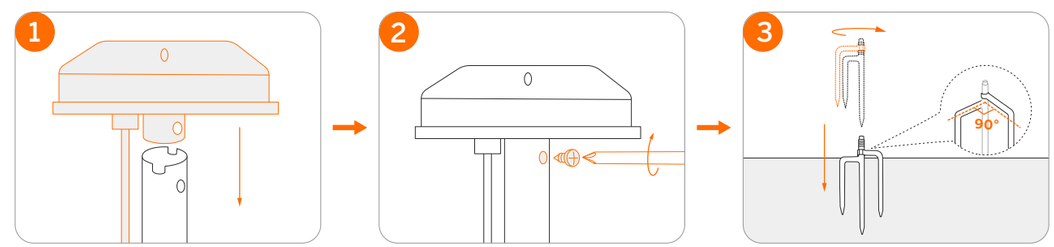

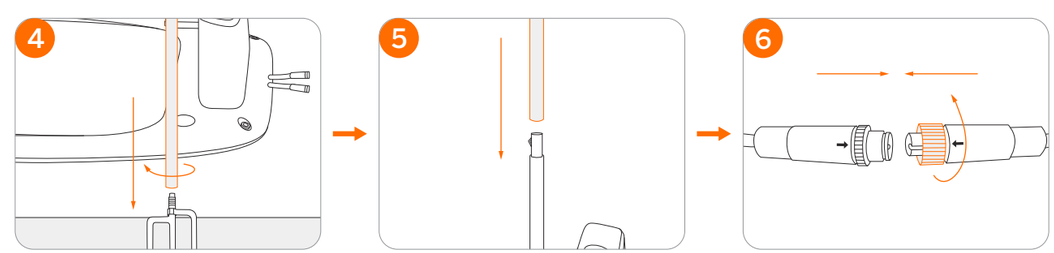

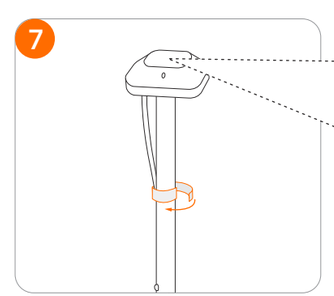

EN	To ensure GPS signal, DO NOT put anything on the antenna.	NO	For å sikre GPS-signal må du IKKE legge noe på antennen.
DE	Um das GPS-Signal zu gewährleisten, NICHTS auf die Antenne legen.	DA	Sæt IKKE noget på antennen for at sikre GPS-signal.
FR	Pour garantir un bon signal GPS, NE RIEN placer sur l'antenne.	ES	Para garantizar la señal de GPS, NO coloque nada sobre la antena.
IT	Per garantire il segnale GPS, NON mettere nulla sull'antenna.	PT	Para garantir o sinal de GPS, NÃO coloque nada na antena.
NL	Om zeker te zijn van een GPS-signaal, mag u NIETS op de antenne plaatsen.	CS	Abyste zajistili signál GPS, NEPOKLÁDEJTE nic na anténu.
SV	För att inte hindra GPS-signalen ska du INTE täcka över antennen.	SK	Aby ste zabezpečili signál GPS, NEUMIESTŇUJTE na anténu žiadne predmety.
FI	ÄLÄ aseta mitään antennin päälle GPS-signaalin varmistamiseksi.	PL	Aby zagwarantować silny sygnał GPS, NIE umieszczaj żadnych przedmiotów na antenie.

STEP 4

Connect to the Power Supply / Anschluss an das Netzteil/die Stromversorgung / Connectez à l'alimentation / Collegamento all'alimentazione / Aansluiten op de voeding / Anslut till strömkälla / Yhdistä virtalähteeseen / Koble til strømforsyningen / Tilslut strømforsyningen / Conéctese a la fuente de alimentación / Desligue a Fonte de Alimentação / Proveďte připojení k napájecímu zdroji / Pripojenie k zdroju napájania / Podłączenie do zasilacza

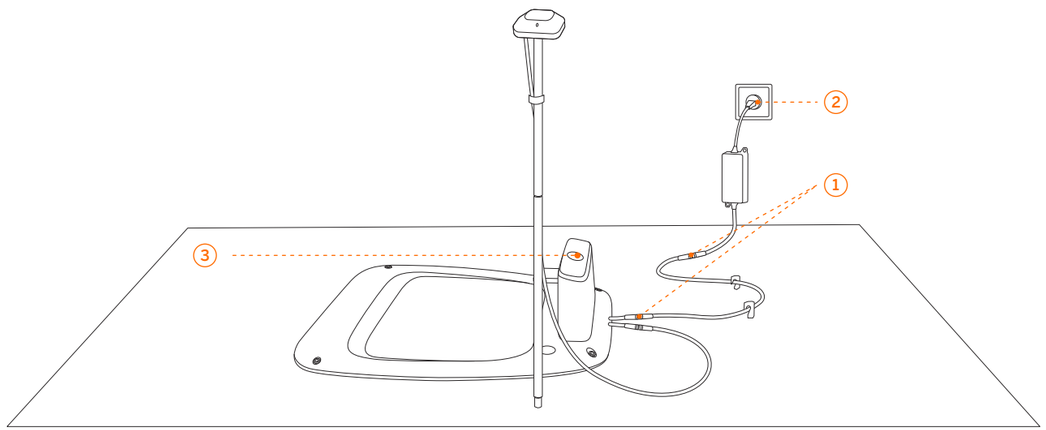

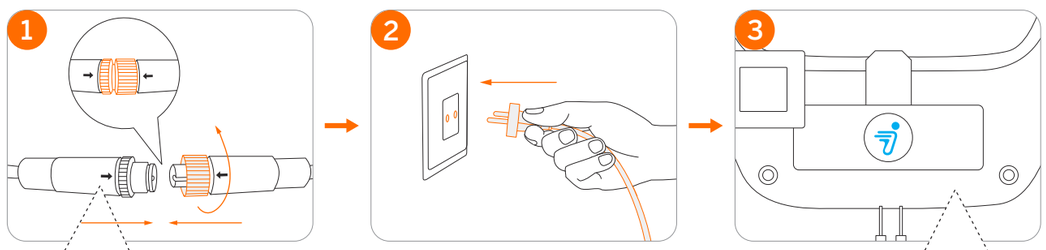

EN To ensure waterproofing, turn until the two parts are locked into each other.
DE Um die Wasserdichtigkeit zu gewährleisten, drehen Sie, bis die beiden Teile ineinander eingerastet sind.
FR Pour assurer l'étanchéité, tournez jusqu'à ce que les deux pièces soient verrouillées l'une à l'autre.
IT Per garantire l'impermeabilità, ruotare le due parti finché non si bloccano a vicenda.
NL Draai de twee delen in elkaar vast om ervoor te zorgen dat ze waterdicht zijn.
SV För att säkerställa vattentätningen, vrid tills de två delarna är låsta med varandra.
FI Varmista vesitiiviys kiertämällä, kunnes kaksi osaa lukittuvat toisiinsa.
NO For å sikre vanntetting dreier du til de to delene er låst i hverandre.
DA For at sikre at samlingen er vandtæt, skal du dreje, indtil de to dele er låst sammen.
ES Para garantizar la impermeabilidad, gire las dos piezas hasta que se fijen entre sí.
PT Para garantir a impermeabilização, rode até as duas partes ficarem presas uma à outra.
CS Abyste zajistili vodotěsnost, otáčejte, dokud obě části nezaklapnou do sebe.
SK Aby ste zaistili vodotesnosť, otáčajte, kým sa obe časti nezaistia.
PL Aby uzyskać wodoszczelność połączenia, należy obrócić obie części, aż do ich zablokowania.

EN Solid blue(or green): strong signal.
DE Durchgehend blau (oder grün): starkes Signal.
FR Bleu(ou vert) fixe : signal fort.
IT Blu(o verde) fisso: segnale potente.
NL Continu blauw (of groen): sterk signaal.
SV Fast blått (eller grönt): stark signal.
FI Tasainen sininen(tai vihreä): voimakas signaali.
NO Mørkeblått (eller grønt): sterkt signal.
DA Konstant blå (eller grøn): kraftigt signal.
ES Azul (o verde) fijo: señal potente.
PT Azul sólido (ou verde): sinal forte.
CS Svítící modrá (nebo zelená): silný signál.
SK Svietiaca modrá (alebo zelená): silný signál.
PL Ciągły niebieski (lub zielony): silny sygnał.

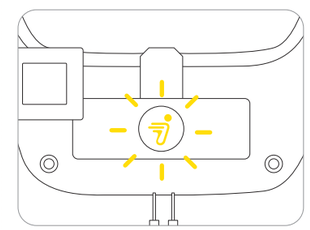

EN Flashing yellow:
- Poor signal, relocate the charging station to an open space (see STEP 2).
- The GNSS antenna is not connected to the charging station (see ⑥ in STEP 3).

DE Blinkt gelb:
- Schlechtes Signal, die Ladestation auf eine freie Fläche stellen (siehe SCHRITT 2).
- Die GNSS-Antenne ist nicht mit der Ladestation verbunden (siehe ⑥ in SCHRITT 3).

FR Jaune clignotant :
- Signal faible, déplacez la station de charge dans un espace dégagé (voir ÉTAPE 2).
- L'antenne GNSS n'est pas connectée à la station de charge (voir ⑥ à l'ÉTAPE 3).

IT Giallo lampeggiante:
- Se il segnale è debole, riposizionare la stazione di ricarica in uno spazio aperto (vedi FASE 2).
- L'antenna GNSS non è collegata alla stazione di ricarica (vedi il punto ⑥ alla FASE 3).

NL Geel knipperend:
- Slecht signaal, verplaats het laadstation naar een open plek (zie STAP 2).
- De GNSS-antenne is niet aangesloten op het laadstation (zie ⑥ in STAP 3).

SV Blinkar gult:
- Dålig signal, flytta laddningsstationen till en öppen plats (se STEG 2).
- GNSS-antennen är inte ansluten till laddningsstationen (se ⑥ i STEG 3).

FI Vilkkuva keltainen:
- Huono signaali, siirrä latausasema avoimeen tilaan (katso vaihe 2).
- GNSS-antennia ei ole kytketty latausasemaan (katso vaiheen 3 kohta ⑥).

NO Blinker gult:
- Dårlig signal, flytt ladestasjonen til et åpent sted (se TRINN 2).
- GNSS-antennen er ikke koblet til ladestasjonen (se ⑥ i TRINN 3).

DA Blinker gult:
- Dårligt signal – flyt ladestationen til en åen plads (se TRIN 2).
- GNSS-antennen er ikke tilsluttet ladestationen (se ⑥ i TRIN 3).

ES Amarillo intermitente:
- Señal deficiente, traslade la estación de carga a un espacio abierto (consulte el PASO 2).
- La antena GNSS no está conectada a la estación de carga (consulte ⑥ en el PASO 3).

PT Amarelo intermitente:
- Mau sinal, desloque a estação de carregamento para um espaço aberto (ver PASSO 2).
- A antena de navegação por satélite não está ligada a uma estação de carregamento (ver ⑥ no PASSO 3).

CS Blikající žlutá:
- špatný signál, přemístěte nabíjecí stanici do otevřeného prostoru (viz KROK 2).
- Anténa GNSS není připojena k nabíjecí stanici (viz ⑥ v KROKU 3).

SK Blikajúca žltá:
- Slabý signál, premiestnite nabíjaciu stanicu na voľné miesto (pozri KROK 2).
- Anténa GNSS nie je pripojená k nabíjacej stanici (pozri ⑥ v KROKU 3).

PL Miganie w kolorze żółtym:
- słaby sygnał, przenieś stację ładującą na otwartą przestrzeń (patrz KROK 2).
- Antena GNSS nie jest podłączona do stacji ładującej (patrz ⑥ w KROKU 3).

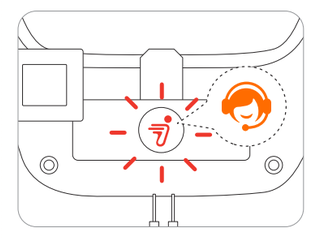

EN Flashing red: malfunction. Please contact after-sales service.
DE Blinkt rot: Fehlfunktion. Bitte wenden Sie sich an den Kundendienst.
FR Rouge clignotant : dysfonctionnement. Veuillez contacter le service après-vente.
IT Rosso lampeggiante: malfunzionamento. Contattare il servizio post-vendita.
NL Rood knipperend: storing. Neem contact op met de klantendienst.
SV Blinkar rött: Fel. Kontakta kundservice.
FI Vilkkuu punaisena: toimintahäiriö. Ota yhteyttä huoltopalveluun.
NO Blinker rødt: feil. Ta kontakt med ettersalgsservice.
DA Blinker rødt: funktionsfejl. Kontakt kundeservice.
ES Rojo intermitente: avería, póngase en contacto con el servicio de posventa.
PT Vermelho intermitente: avaria. Por favor contacte o serviço pós-venda.
CS Blikající červená: porucha. Obraťte se na poprodejní servis.
SK Blikajúca červená: porucha. Kontaktujte popredajný servis.
PL Miganie w kolorze czerwonym: usterka. Skontaktuj się z serwisem posprzedażowym.

STEP 5

Activate the Mower / Aktivieren des Mähroboters / Activez la tondeuse / Attivazione del tagliaerba / Activeer de maaier / Aktivera gräsklipparen / Aktivoi leikkuri / Aktivere gressklipperen / Aktivér plæneklipperen / Active el cortacésped / Ativar o Corta-relvas / Aktivujte sekačku / Aktivácia kosačky / Aktywacja kosiarki

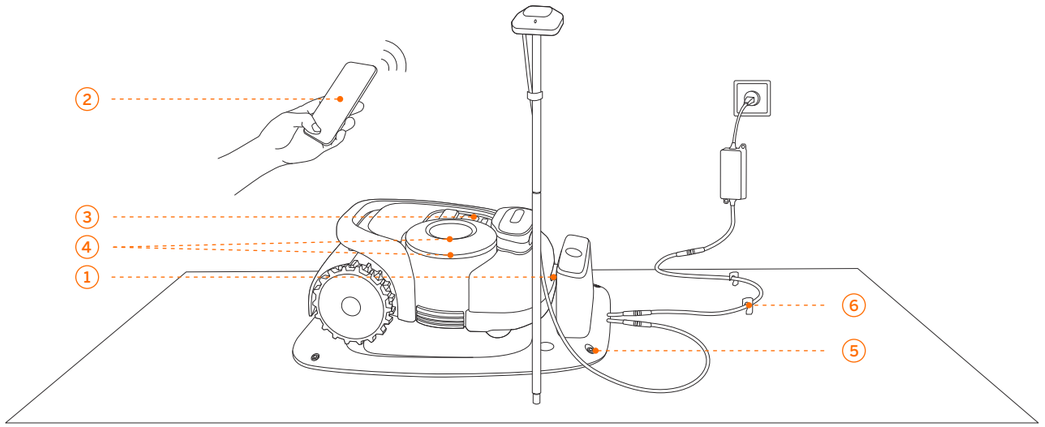

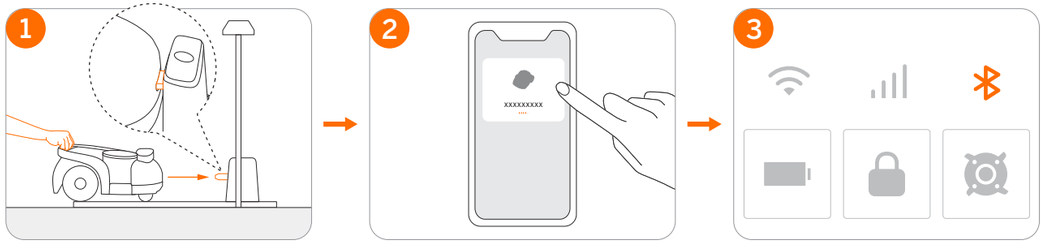

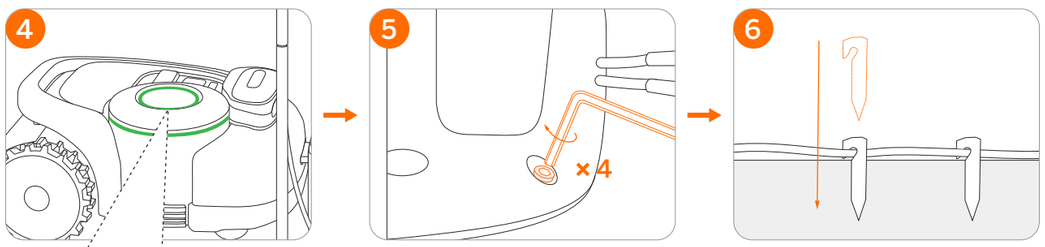

EN Wait patiently for 30s to 3min for the light to turn green (or blue).
DE Warten Sie geduldig 30 Sekunden bis 3 Minuten, bis das Licht grün (oder blau) wird.
FR Patientez de 30 secondes à 3 minutes pour que le voyant devienne vert (ou bleu).
IT Rimanere in attesa per un periodo da 30 secondi a 3 minuti affinché la luce diventi verde (o blu).
NL Wacht geduldig 30 seconden tot 3 minuten, tot het lampje groen (of blauw) wordt.
SV Vänta i 30 sekunder till tre minuter tills lampan lyser grönt (eller blått).
FI Odota kärsivällisesti 30 s – 3 min, että valo muuttuu vihreäksi (tai siniseksi).
NO Vent i 30 s til 3 min inntil lyset blir grønt (eller blått).
DA Vent tålmodigt i 30 sek. til 3 min., indtil lyset bliver grønt (eller blåt).
ES Espere de 30 segundos a 3 minutos para que la luz cambie a verde (o azul).
PT Aguarde pacientemente durante 30 a 3min para que a luz fique verde (ou azul).
CS Trpělivě počkejte 30 s až 3 minuty, než se kontrolka změní na zelenou (nebo modrou).
SK Trpezlivo počkajte 30 s až 3 min, kým sa rozsvieti zelená (alebo modrá).
PL Czekaj cierpliwie przez 30 sekund do 3 minut, aż wskaźnik zmieni kolor na zielony (lub niebieski).

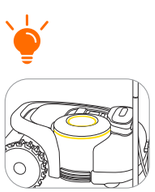

EN If the light flashes yellow for more than 3min, please return to STEP 2.
DE Wenn die Leuchte länger als 3 Minuten gelb blinkt, kehren Sie bitte zurück zu SCHRITT 2.
FR Si le voyant clignote en jaune pendant plus de 3 minutes, veuillez revenir à l'ÉTAPE 2.
IT Se la spia lampeggia in giallo per più di 3 minuti, tornare alla FASE 2.
NL Als het lampje langer dan 3 minuten geel knippert, ga dan terug naar STAP 2.
SV Om lampan blinkar gult i mer än tre minuter ska du gå tillbaka till STEG 2.
FI Jos valo vilkkuu keltainen yli 3 minuuttia, palaa vaiheeseen 2.
NO Hvis lyset blinker gult i mer enn 3 minutter, går du tilbake til TRINN 2.
DA Hvis lyset blinker gult i mere end 3 minutter, skal du vende tilbage til TRIN 2.
ES Si la luz parpadea en amarillo durante más de 3 minutos, vuelva al PASO 2.
PT Se a luz piscar em amarelo por mais de 3min, volte ao PASSO 2.
CS Pokud kontrolka bliká žlutě déle než 3 minuty, vraťte se ke KROKU 2
SK Ak kontrolka bliká žlto dlhšie ako 3 minúty, vráťte sa ku KROKU 2
PL Jeśli wskaźnik miga w kolorze żółtym przez ponad 3 minuty, wróć do KROKU 2

STEP 6

Set up the Boundary / Einrichten der Begrenzung / Configurez la limite / Impostazione del confine / Stel de grens in / Sätt upp gränserna / Määritä raja / Sette opp grensen / Opret grænsen / Establezca el límite / Configurar o Limite / Nastavte hranici / Nastavenie hranice / Konfigurowanie granicy

A. Map out the Boundary / Abbilden der Begrenzung / Tracez la limite / Tracciamento del confine / Breng de grens in kaart / Dra gränserna / Kartoita raja / Kartlegg grensen / Kortlæg grænsen / Trace el límite / Mapear o Limite / Zmapujte hranici / Zmapujte hranicu / Wyznaczanie granicy

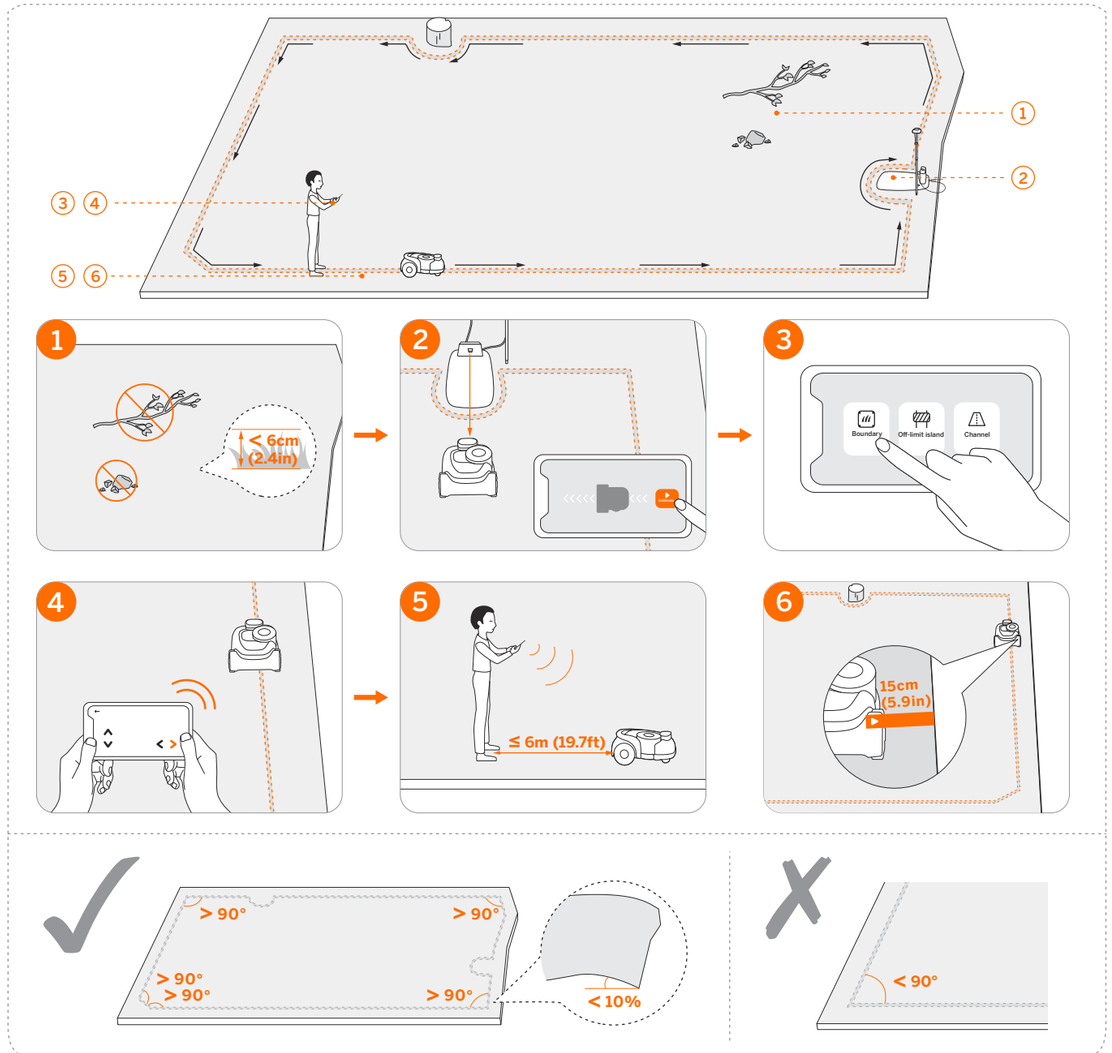

EN NOTE: If you have more than one separate lawns, please repeat this step.
DE HINWEIS: Wenn Sie mehr als eine separate Rasenfläche haben, wiederholen Sie bitte diesen Schritt.
FR REMARQUE : si vous avez plusieurs pelouses séparées, veuillez répéter cette étape.
IT NOTA: In caso di più prati separati, ripetere questa fase.
NL OPMERKING: Als u meer dan één afzonderlijke gazon heeft, herhaalt u deze stap.
SV OBS! Om du har mer än en separat gräsmatta ska du upprepa detta steg.
FI HUOMAA: Jos sinulla on useampi kuin yksi erillinen nurmikko, toista tämä vaihe.
NO MERK: Hvis du har mer enn én separat plen, gjentar du dette trinnet.
DA BEMÆRK: Hvis du har mere end én separat græsplæne, skal du gentage dette trin.
ES NOTA: Si tiene varias zonas de césped separadas, repita este paso.
PT NOTA: Se tiver mais de um relvado separado, por favor repita este passo.
CS POZNÁMKA: Pokud máte více než jeden samostatný trávník, opakujte tento krok.
SK POZNÁMKA: Ak máte viac ako jeden samostatný trávnik, tento krok zopakujte.
PL UWAGA: Jeśli masz więcej niż jeden osobny trawnik, powtórz ten krok.

B. Set up Off-limit Island / Einrichten von Bereichen außerhalb der Begrenzung / Configurer les zones hors limites / Impostazione di zone proibite / Verboden gebieden instellen / Ställ in inte tillåtna områden / Määritä kielletyt alueet / Definer områder utenfor grensen / Konfigurér områder uden adgang / Establezca áreas de acceso prohibido / Configurar ilha fora dos limites / Nastavte oblast se zakázaným přístupem / Nastavenie ostrova s obmedzeným prístupom / Konfigurowanie strefy zakazanej

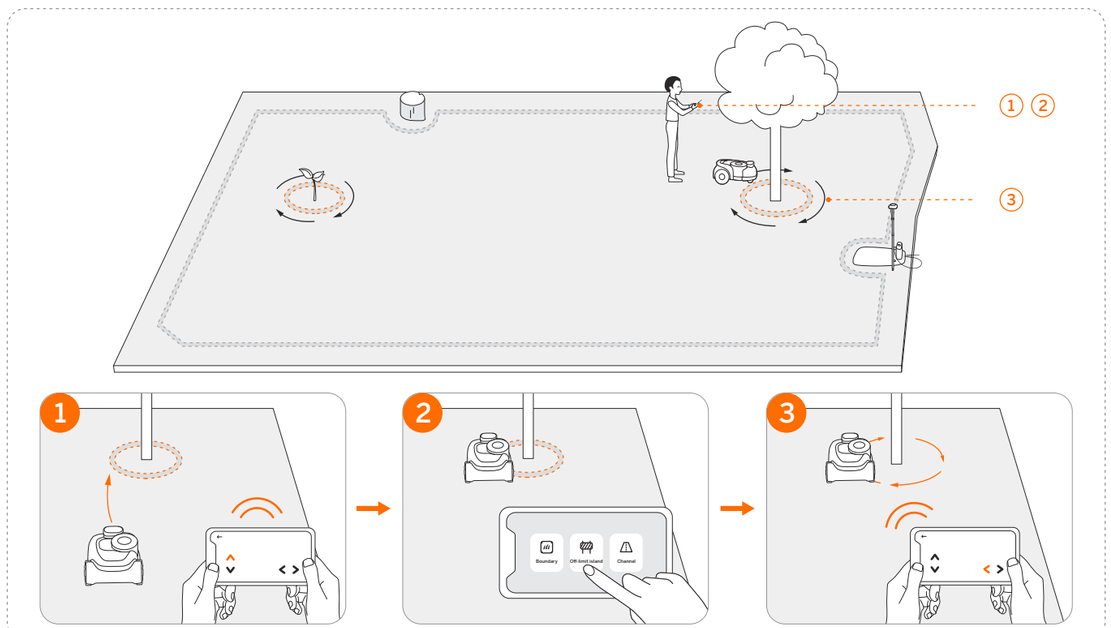

C. Create a Passage to Link Separate Zones / Erstellen einer Passage zum Verbinden separater Zonen / Créer un passage pour relier des zones séparées / Creazione di un passaggio per unire zone separate / Maak een doorgang om afzonderlijke zones te koppelen / Skapa en passage för att länka separata zoner / Luo kulkureitti erillisten vyöhykkeiden linkittämistä varten / Opprette en passasje for å koble separate soner / Opret en passage for at linke separate zoner / Cree un pasillo para vincular zonas separadas / Criar uma passagem para ligar zonas separadas / Vytvořte průchod k propojení samostatných zón / Vytvorenie priechodu na prepojenie oddelených zón / Tworzenie przejścia, aby połączyć osobne strefy

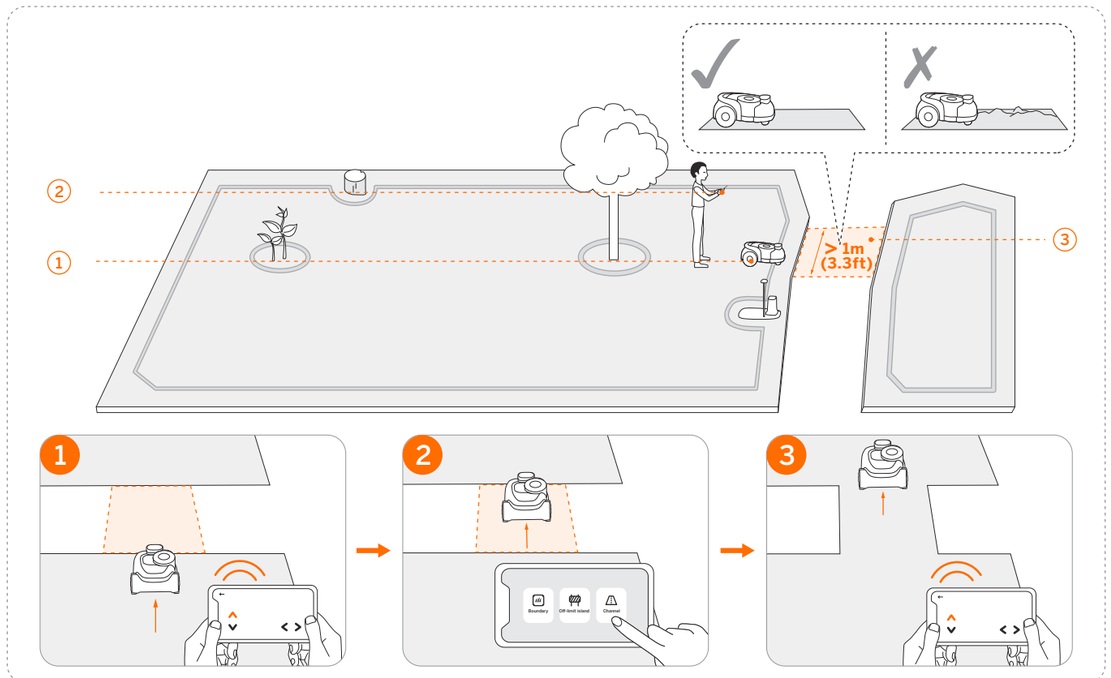

⚠ WARNING / WARNHINWEIS / AVERTISSEMENT / ATTENZIONE / WAARSCHUWING / VARNING / VAROITUS / ADVARSEL / ADVARSEL / ADVERTENCIA / AVISO / VAROVÁNÍ / VAROVANIE / OSTRZEŻENIE

- If there is possible danger, press the STOP button immediately.
- Drücken Sie bei einer möglichen Gefahr sofort die STOP-Taste.
- En cas de danger potentiel, appuyez immédiatement sur le bouton STOP.
- In presenza di un potenziale pericolo, premere immediatamente il pulsante STOP.
- Als er gevaar dreigt, druk dan onmiddellijk op de STOP-knop.
- Vid eventuell risk ska du omedelbart trycka på STOP-knappen.
- Jos on olemassa vaara, paina välittömästi STOP-painiketta.
- Hvis det er fare, trykker du umiddelbart på STOP-knappen.
- Hvis der er mulig fare, skal du straks trykke på STOP-knappen.
- Si existe un posible peligro, pulse el botón STOP inmediatamente.
- Se houver perigo, prima imediatamente o botão STOP.
- Pokud hrozí nebezpečí, okamžitě stiskněte tlačítko STOP.
- Ak hrozí nebezpečenstvo, okamžite stlačte tlačidlo STOP.
- Jeśli istnieje potencjalne niebezpieczeństwo, natychmiast naciśnij przycisk STOP.

STEP 7

Start Mowing / Beginn des Mähens / Commencez à tondre / Inizio tosatura / Begin met maaien / Börja klippa / Aloita leikkaus / Begynn å klippe / Begynd at slå græs / Empiece a cortar el césped / Começar a Cortar / Zahajte sečení / Začať kosiť / Rozpoczęcie koszenia

EN Navimow can start mowing by manual operation, via the app, or following the schedule.
DE Navimow kann das Mähen durch manuelle Bedienung über die App oder nach Zeitplan beginnen.
FR Navimow peut commencer à tondre en mode manuel, via l'application ou selon la programmation.
IT Navimow può iniziare a tosare l'erba in modalità manuale, tramite l'app o in base al programma.
NL Navimow kan beginnen met maaien door handmatige bediening, via de app of volgens het schema.
SV Navimow kan börja klippa manuellt, via app eller enligt schema.
FI Navimow voi aloittaa leikkaamisen manuaalisesti, sovelluksen kautta tai aikataulun mukaan.
NO Navimow kan begynne å klippe ved manuell drift, via appen eller følge tidsplanen.
DA Navimow kan starte klipning ved manuel betjening via appen eller ved at følge tidsplanen.
ES Navimow puede comenzar a cortar el césped manualmente, a través de la aplicación o siguiendo el plan.
PT O Navimow pode começar a cortar por funcionamento manual, através da aplicação ou seguindo o horário.
CS Navimow může zahájit sečení s ručním ovládáním, prostřednictvím aplikace nebo podle plánu.
SK Navimow môže spustiť kosenie manuálne, prostredníctvom aplikácie alebo podľa plánu.
PL W przypadku kosiarki Navimow koszenie można rozpocząć ręcznie, za pośrednictwem aplikacji lub zgodnie z harmonogramem.

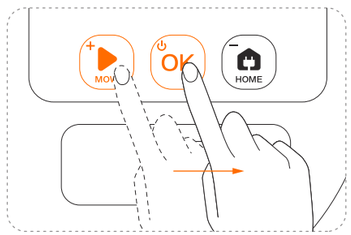

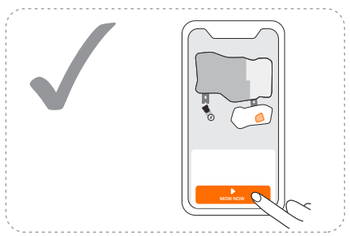

EN Enter the PIN code before operating the mower. The default code is 0000. Press MOW or HOME to change the number and press OK to confirm the code.
DE Geben Sie den PIN-Code ein, bevor Sie den Mähroboter in Betrieb nehmen. Der Standardcode ist 0000. Drücken Sie MOW oder HOME, um die Nummer zu ändern, und drücken Sie OK, um den Code zu bestätigen.
FR Saisissez le code PIN avant d'utiliser la tondeuse. Le code par défaut est 0000. Appuyez sur MOW ou HOME pour modifier le numéro et appuyez sur OK pour confirmer le code.
IT Immettere il codice PIN prima di utilizzare il tosaerba. Il codice predefinito è 0000. Premere MOW o HOME per modificare il numero e premere OK per confermare il codice.
NL Voer de pincode in voordat u de maaier bedient. De standaardcode is 0000. Druk op MOW of HOME om het nummer te wijzigen en druk op OK om de code te bevestigen.
SV Ange PIN-koden innan du använder gräsklipparen. Standardkoden är 0000. Tryck på MOW eller HOME för att ändra koden och tryck på OK för att bekräfta.
FI Syötä PIN-koodi ennen leikkurin käyttöä. Oletuskoodi on 0000. Vaihda numero painamalla MOW tai HOME ja vahvista koodi painamalla OK.
NO Skriv inn PIN-koden før du bruker gressklipperen. Standardkoden er 0000. Trykk på MOW eller HOME for å endre nummeret, og trykk OK for å bekrefte koden.
DA Indtast PIN-koden, inden du betjener plæneklipperen. Standardkoden er 0000. Tryk på MOW eller HOME for at ændre nummeret, og tryk på OK for at bekræfte koden.
ES Introduzca el código PIN antes de utilizar el cortacésped. El código predeterminado es 0000. Pulse MOW o HOME para cambiar el número y pulse OK para confirmar el código.
PT Introduza o código PIN antes de operar o corta-relva. O código padrão é 0000. Pressione MOW ou HOME para alterar o número e prima OK para confirmar o código.
CS Před použitím sekačky zadejte kód PIN. Výchozí kód je 0000. Stiskněte MOW (SEČENÍ) nebo HOME (DOMŮ) pro změnu čísla a stiskněte OK pro potvrzení kódu.
SK Pred spustením kosačky zadajte kód PIN. Predvolený kód je 0000. Stlačením tlačidla MOW alebo HOME zmeňte číslo a stlačením tlačidla OK kód potvrďte.
PL Wprowadź kod PIN przed uruchomieniem kosiarki. Domyślny kod to 0000. Naciśnij przycisk MOW lub HOME, aby zmienić numer i naciśnij OK, aby potwierdzić kod.

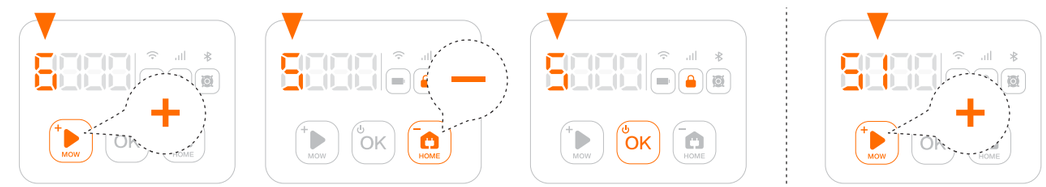

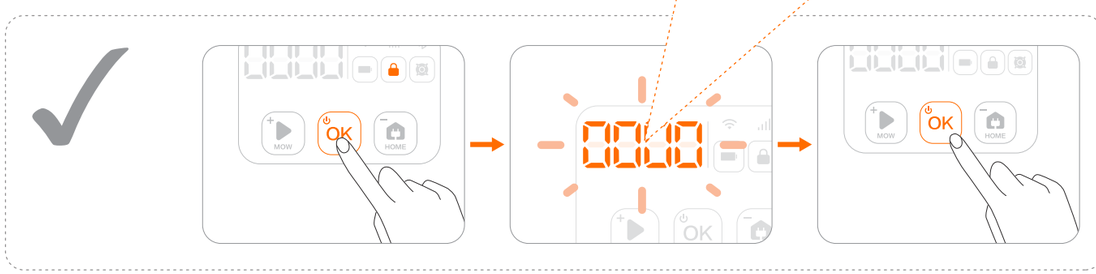

22
PAP
Raccolta Carta

Navimow, Bladehalt y EFLS son marcas registradas de Willand (Beijing) Technology Co., LTD.; Segway y Rider Design son marcas registradas de Segway Inc.; App Store, el logotipo de Apple y Apple son marcas registradas de Apple Inc. Google Play y el logotipo de Google Play son marcas registradas de Google LLC. El resto de marcas registradas y nombres comerciales pertenecen a sus respectivos propietarios.

El fabricante se reserva el derecho de hacer cambios en el producto, lanzar actualizaciones del firmware y actualizar este manual en cualquier momento. Las ilustraciones del producto, de los accesorios y de la interfaz de la aplicación son solo para referencia. El producto y las funciones reales pueden variar. Vaya a navimow.segway.com para obtener elManual del usuario completo y la declaración legal.

© 2023 Willand (Beijing) Technology Co., LTD. Todos los derechos reservados.

CE.04.00.0525.04-B

SEGWAY®

Navimow
Important Information

Read and understand all the safety warnings and maintenance methods before use.
DO NOT discard this manual as it is a permanent part of this product.

EN Important Information 2
FR Informations importantes 20
ES Información importante 36

Table of Contents

1 Safety Warnings 3
2 Parts and Functions 6
3 Maintenance 8
4 Limited Warranty 11
5 Certifications 17
6 Contact Us 18

Original Instructions

1 Safety Warnings

IMPORTANT
READ CAREFULLY BEFORE USE
KEEP FOR FUTURE REFERENCE

1) Be sure to install and operate the Navimow (referred to as the mower in the manual) and the charging station according to the instructions. Go to navimow.segway.com for the complete User Manual and the latest user materials.
2) The product can be used both by consumers and for professional purposes. Using the mower for purposes other than mowing can bring serious injury. To avoid risks of injuries, please read and understand all the warnings and cautions. Please understand that you can reduce the risk by following the instructions and warnings in this manual, but you cannot eliminate all the risks. The operator or user is responsible for accidents or hazards occurring to other people on their property.
3) Navimow has many built-in safety sensors, however, safety risks still exist. Set a mowing time when there are no people or pets on the lawn. Inform the neighbors about the risks for accidents or hazards. When using the mower on a public lawn, or when your lawn is open to your neighbor or street, protect or fence the lawn, or put up a warning sign around the working area that says: WARNING! Automatic lawnmower! Keep away from the machine! Supervise children!
4) DO NOT modify the mower by yourself. Modifications could interfere with mower operations, result in serious injury and/or damage, or void the Limited Warranty. Use only Segway approved parts and accessories.
5) The manufacturer recommends the user to be 18–70 years old. Be sure to get the necessary training before operating the machine.

⚠ WARNING

Never allow children, persons with reduced physical, sensory or mental capabilities or lack of experience and knowledge or people unfamiliar with these instructions to use the machine. Local regulations may restrict the age of the operator.

Before Mowing:

- Regularly check that all parts of the mower can function normally.
- For the best mowing results, it is recommended to mow in dry weather. Mowing in the rain can make the grass stick on the product and the mower may slip. DO NOT mow in bad weather, such as heavy rain, thunderstorm or snow.
- Periodically inspect the area where the machine is to be used and remove all stones, sticks, wires, bones, and other foreign objects. The Limited Warranty does not cover damages caused by objects left on the lawn.
- To avoid possible damage, keep the operating mower at least 3 feet (1 meter) away from sprinkler heads. The mower and the sprinkler should NOT work simultaneously. Time the mower so that it works at a different time from the sprinkler.
- NEVER allow children to touch the power supply unit, charging station, blades, the battery compartment, or any parts with gaps such as the wheels.

⚠ WARNING

Never operate the machine and/or its peripherals with defective guards or shields, or if the cord is damaged or worn.

When Mowing:

- Keep away from the rotating blades! DO NOT put hands or feet under or near the rotating blades.
- Watch out for throwing objects! Keep a safe distance from the mower when operating.
- DO NOT leave the machine to operate unattended if you know that there are pets, children or people in the vicinity.
- DO NOT overreach. Keep your balance at all times and always be sure of the footing on slopes. Walk, never run while operating the machine or its peripherals.

⚠ WARNING

- DO NOT allow children to be in the vicinity or play with the machine when it is operating.
- DO NOT lift the mower in operation. DO NOT ride on the mower.
- DO NOT mow on areas with slopes steeper than the maximum incline inside the working area (45%), as well as the boundary (10%).
- If the mower makes an abnormal sound or signals an alarm, press the STOP button immediately.
- If there are abnormal vibrations, turn off the mower, place it on level ground for about 30 seconds and then restart. If the issue persists, contact authorized after-sales service.
- DO NOT touch moving hazardous parts before they have come to a complete stop.

Safe Usage:

- DO NOT operate the mower outside the temperature limits: 14–122°F (-10–50°C), because low/high temperatures can decrease mower performance and even lead to accidents.
- DO NOT place anything on the mower or the charging station.
- It is recommended to conduct regular maintenance of the mower (*see Maintenance*) by an adult.
- Regularly check the warning devices to ensure they are effective. These devices include the buzzer, the LED light on the charging station, and the ambient light on the mower.
- Before charging, please read *How to Charge* in User Manual. Improper use may cause electric shock, overheating, or leakage of corrosive liquid.
- If the cord on the power supply or the extension cable becomes damaged or entangled during use, disconnect the power supply from the power socket and then untangle. To avoid a hazard, pull the body of the plug rather than the cord when separating the power supply from the power socket. Contact after-sales service and have a professional technician to repair or replace the cord.

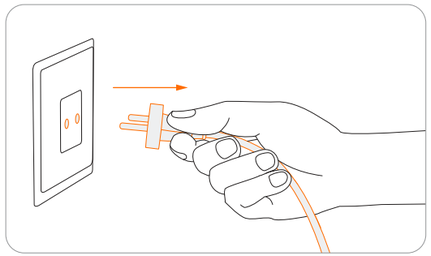

Symbols and Decals

Please study the symbols on the product and labels carefully and understand their meaning:

⚠ WARNING-Read instruction manual before operating the machine.

⚠ WARNING-Do not touch rotating blade.

⚠ WARNING-Keep a safe distance from the machine when operating.

⚠ WARNING-Do not ride on the machine.

⚠ WARNING-Operate the disabling device before working on or lifting the machine*.

*Make sure the mower is locked by the PIN code before lifting or operating.

⚠ WARNING-It is not permitted to dispose of this product as normal household waste. Ensure that the product is recycled in accordance with local legal requirements.

CE	This product conforms to the applicable EC Directives.	RoHS	This product conforms to the regulations of Restriction of Hazardous Substances.
	Before charging, read the instructions.	– +	Polarity of the charging port
	Class II appliance	S	SMPS (Switch mode power supply unit)
	SMPS incorporating a short-circuit-proof safety isolating transformer (inherently or non-inherently)		
VI	DoE Level VI efficiency	≤ 5000m ≤ 16404ft	The maximum altitude of use is 16404 ft (5000 m)
IP55/IP66	IP55/IP66	ta: 40°C ta: 104°F	The maximum temperature of use is 104°F (40°C)
⎓	Direct current	~	Alternating current

2 Parts and Functions

Top view

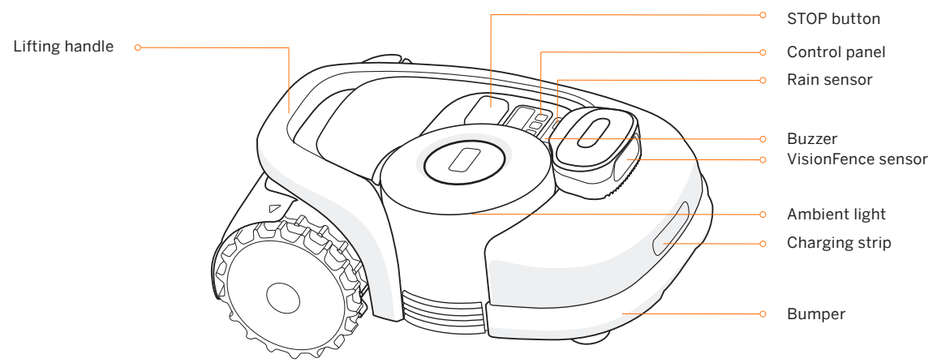

Ambient light: When an abnormality occurs, the LED ring flashes red along with a ringing buzzer.

Control panel

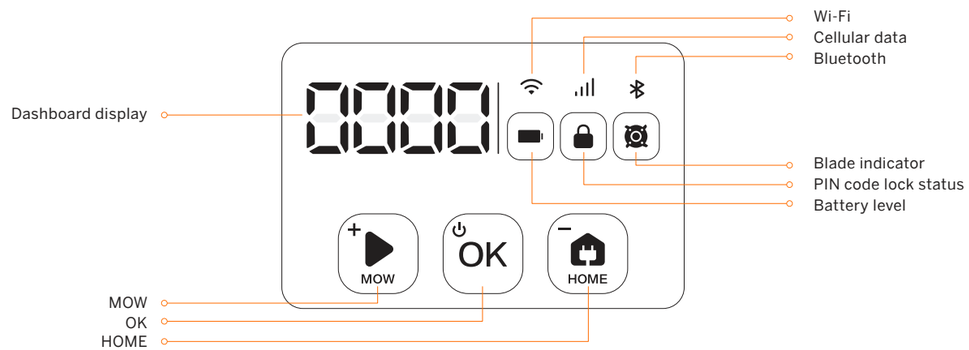

Battery level: The color indicates the battery level: 50%–100% solid green, 20%–49% solid yellow, 5%–19% solid red, ⩽5% red flashing. When the battery icon is red, the mower needs recharging.
Dashboard display: It shows the mowing percentage, PIN code, error code, etc.
PIN code: Before manually operating the mower, you must enter the PIN code. The default code is 0000, and can be changed via the Navimow app (referred to as the app in this manual). Press MOW/HOME to increase/decrease the number and press OK to confirm the code.
Basic operations

- Power on: Press OK.
- Power off: Press and hold OK for 4s, or turn off via the app. The mower cannot be turned off when it's in the charging station.
- Start mowing: Press MOW and then OK.
- Stop mower operation: Press STOP.
- Mower returns to the charging station: Press HOME and then OK.

Bottom view

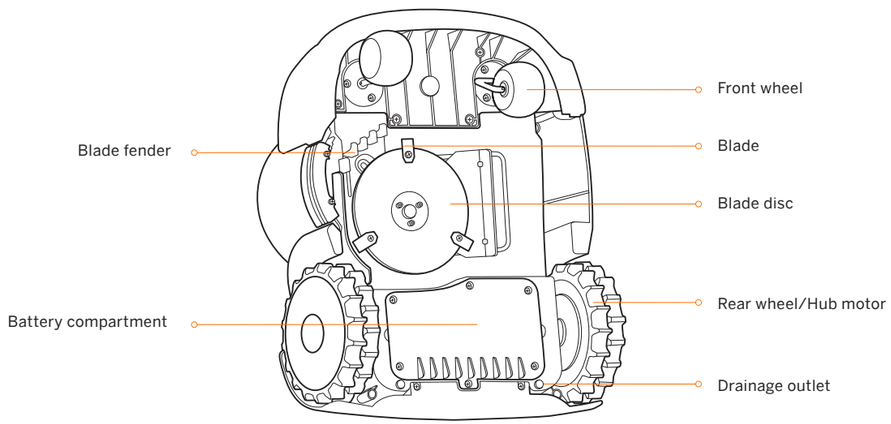

Drainage outlet: If the mower falls into water, take it out immediately and put the mower right side up to drain it. Never submerge the mower in water, otherwise, the components may be damaged and the Limited Warranty will be voided.

Charging station and the GNSS antenna

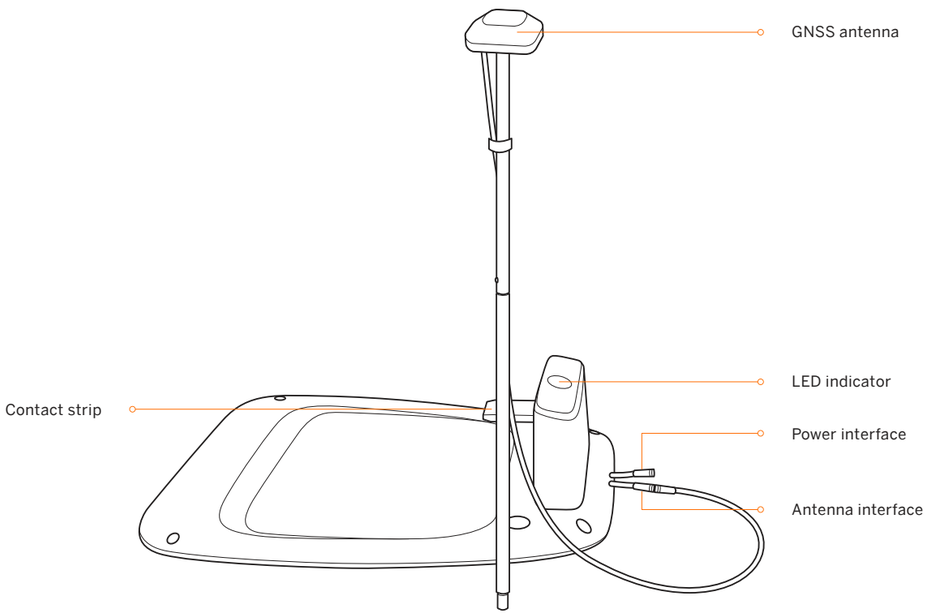

NOTE: If the GNSS antenna is blocked, which results in poor signal and inaccurate positioning, please purchase the antenna extension kit and install as instructed.

3 Maintenance

To achieve better mowing results and increase the service life, be sure to keep the mower clean and the blades in good condition. Inspection and maintenance should be carried out by an adult every week. Any damaged or worn parts should be replaced. DO NOT perform maintenance when wearing open sandals or barefoot. Always wear long trousers and work shoes when servicing the mower.

1) Cleaning

Use a soft brush or cloth to clean the exterior of the mower thoroughly. DO NOT clean with alcohol, gasoline, acetone, or other corrosive/volatile solvents. These substances may damage the appearance and internal structure of your mower.
For proper docking, periodically inspect and clean the charging station from debris and mud. Make sure all connecting parts of the charging station, the extension cable, and the power supply are not blocked.

A. Chassis and blade disc

If the chassis and blade disc is dirty, use a brush or a water hose to clean. DO NOT use a high-pressure washer. At the same time, make sure that the blade disc rotates freely and the blades can pivot freely.
CAUTION: High pressure water can leak into the sealings and damage electronic and mechanical parts.

B. Wheels

Grass on the wheels can affect how the mower performs when climbing slopes. Remove mud or other items stuck in between to ensure strong grip.

C. Rain sensor

Check once a week and make sure the rain sensor is not covered by mud, grass or other objects. You can either wash it clean or clean with a soft brush.

⚠ WARNING

- Before cleaning, make sure the mower is powered off.
- When the mower is upside down, it must be powered off.

2) Replace Blades

If the mower is used on a regular basis, it is recommended to replace the blades and screws every 1–2 months to ensure safety and better mowing results. Replace all three blades and their screws at the same time for a safe cutting system.

⚠ WARNING

- Wear heavy gloves when you inspect or service the blade.
- Only use the right type of screws and original blades as approved by Segway. Blade model: HA002E.
- DO NOT reuse the screws. Doing so can cause serious injury.

How to replace the blades:

1. Turn off the mower.
2. To avoid scratching, place the mower on a soft and clean surface in an upside-down position.
3. Use a cross-tip screwdriver to loosen the three screws.
4. Remove the screws and blades.

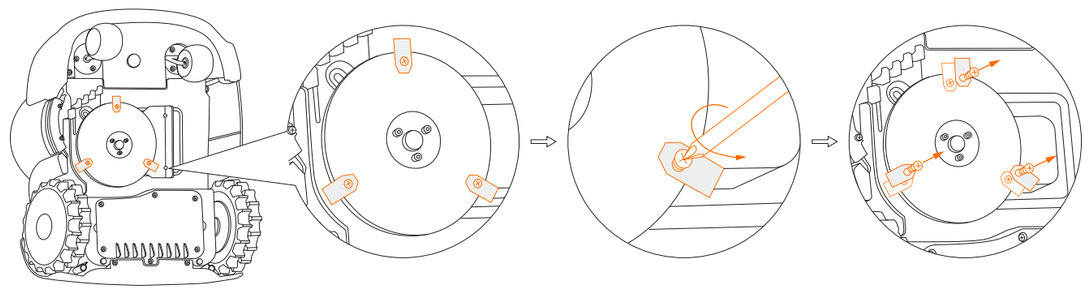

5. Fasten the new blades and screws (Torque: 1 N·m). Make sure the blades can pivot freely.

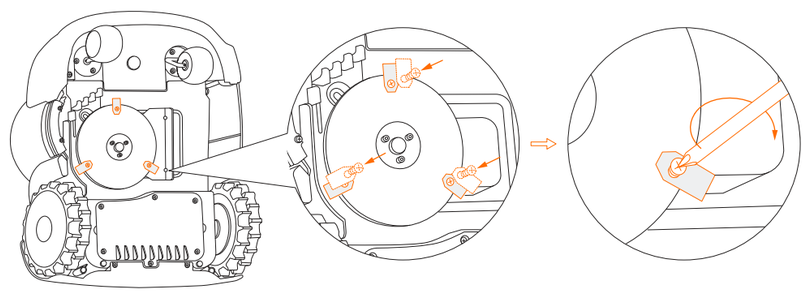

3) Transportation

To protect the mower, use the original packaging for long-distance transportation. Before lifting, moving, or otherwise transporting the product, turn it off. Handle with care and avoid violent force, such as throwing and heavy pressure. Never pick up or carry the mower while the motor is running.

How to move or lift properly:

Carry the mower by the handle, with the blade disc facing away from your body.

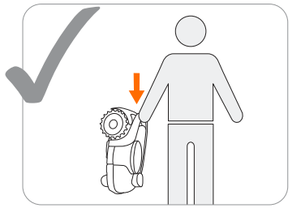

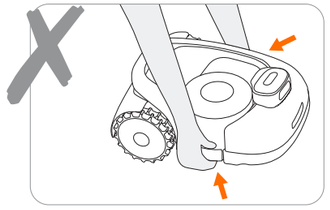

CAUTION:
To avoid damage to the mower and/or the charging station, DO NOT lift the product when it's parked in the charging station.

4) Battery

Fully charge the battery before storage to avoid over-discharge and damage to the electrical components. Charge the mower every 120 days for long-time storage. Battery damage caused by over-discharge will not be covered by the Limited Warranty. DO NOT use or store the battery under extreme temperature conditions, i.e., above 122°F (50°C) or below -4°F (-20°C).

NOTE: The battery life depends on how often the product operates and the total working hours. When the operation time is shorter than usual per full charge or the lawn is not well-cut, consider replacing the battery.

How to replace the battery:

1. Turn off the mower.
2. Place the mower on a soft and clean surface in an upside-down position.
3. Use a cross-tip screwdriver to loosen the 6 screws on the battery compartment.

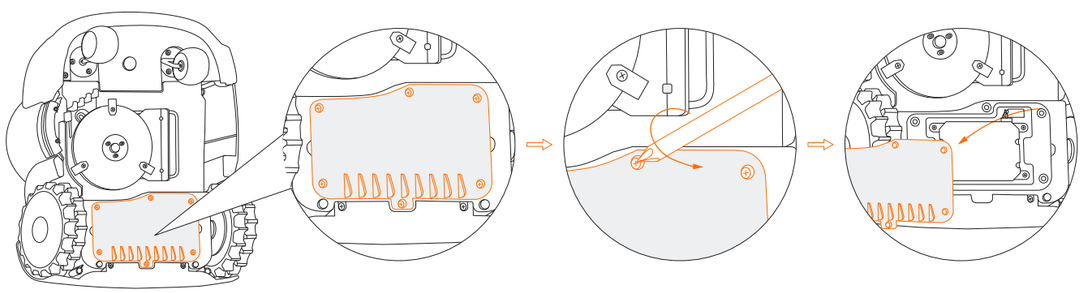

4. Loosen the 4 screws in the battery compartment.
5. Disconnect the two plugs.

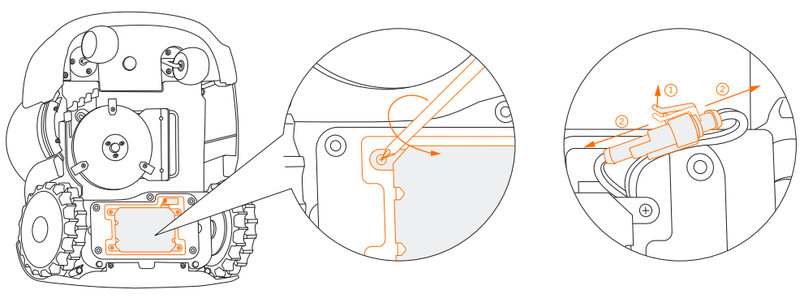

6. Take out the battery pack and replace it with the new one.
7. Connect the plugs and tighten all the screws.

⚠ WARNING

- Use only the original battery pack or that of the same model as specified by Segway. Each mower contains one battery pack.
- Depending on the specific mower model, the rated capacity of the battery is 5200 mAh, 7800 mAh, or 10400 mAh.
- Do not use non-rechargeable batteries. For the purposes of recharging the battery, only use the detachable supply unit provided with this appliance. For the United States: use only with NBW32D002D5N-US supply unit.
- DO NOT dismantle or puncture the battery casing. Keep away from metal objects to prevent short circuit. Keep away from fire, heat and direct sunlight.
- For information about battery and electrical waste, please contact your household waste disposal service, your local or regional waste management office, or your point-of-sale.
- The battery pack contains electrolytes. If the electrolyte leakage comes into contact with your skin, wash off with soap and water immediately. Get medical help in case of eye contact and immediately flush the eyes with plenty of water for at least 15 minutes without rubbing.

5) Power Supply

- Disconnect the power supply:
  - Before clearing a blockage;
  - Before checking, cleaning or working on the machine;
  - After striking a foreign object to inspect the machine for damage.
- Regularly examine the cord, plug, enclosure and other parts. If any damage or signs of aging are found, stop using immediately.

⚠ WARNING

- DO NOT operate a damaged power supply. If the supply cord is damaged, it must be replaced by the manufacturer, its service agent or similarly qualified persons in order to avoid a hazard. If the extension cable is defective, please replace it with the 10-meter long cable as approved by Segway.
- DO NOT connect a damaged cord to the power supply or touch a damaged cord or extension cable before it is disconnected from the power socket. Damaged cords can lead to contact with live parts.
- DO NOT use the power supply with any other product or battery, otherwise there will be risks of personal injury, fire or electrical shock. Product safety cannot be guaranteed with other than original batteries.
- DO NOT charge when the battery is leaking.
- Keep the extension cable away from moving hazardous parts to avoid damage to the cords which can lead to contact with live parts.

Recommendation

Connect the mower and/or its peripherals only to a supply circuit protected by a residual current device (RCD) with a tripping current of not more than 30 mA.

6) Storage

- Before storage, please turn off the mower and fully charge it to avoid over-discharge, which will cause permanent damage.
- Store in a cool and dry place indoors. Exposure to sunlight and temperature extremes (both hot and cold) will accelerate the aging process of the components and may permanently damage the battery.
- Keep the mower, charging station and power supply away from heat sources (such as stoves, radiators, etc.) or chemicals. Protect the power supply from moisture and keep it in a well-ventilated place.

⚠ WARNING

When there is a risk of a thunderstorm, unplug the power supply from the power socket. Disconnect all cables and wires connecting to the charging station. Reconnect when there is no longer a risk of thunder.

Winter storage

- The mower
  Clean the mower thoroughly before storage. Check the components subject to wear such as the blades. Repair or replace them if they are in poor condition. Store the mower in a dry and frost-free place, while standing on all wheels, preferably in the original packaging.
- The charging station
  Unplug the power supply from the power socket and disconnect from the charging station. Take the charging station indoors and keep away from direct sunlight.

7) Recycling and End-of-life Disposal

DO NOT treat this product as domestic waste. For recycling information, contact your domestic waste service, your municipality, or point of sale.

⚠ WARNING

DO NOT dispose of this product in a landfill, by incineration, or by mixing with household trash. Danger or serious injury can occur because of the electrical components.

8) Others

- Keep all screws, nuts and bolts tight to ensure normal and safe operation.
- Tyres supplied with the product are to be mounted on the wheel by a professional repairer. Removing the wheels is complicated and incorrect assembly can lead to instability and malfunctions.
- To ensure good grip of the tread, keep the drive wheels (rear wheels) clean by removing the mud with a brush.
- The chassis compartment behind the bumper must be opened and resealed by authorized service technicians ONLY. Servicing by yourself can void the Limited Warranty.

NOTICE: INSURANCE

YOUR INSURANCE POLICIES MAY NOT PROVIDE COVERAGE FOR ACCIDENTS INVOLVING THE USE OF THIS PRODUCT. TO DETERMINE IF COVERAGE IS PROVIDED, PLEASE CONTACT YOUR INSURANCE COMPANY OR AGENT.

4 Limited Warranty

Limited Warranty and Arbitration Agreement

NOTICE: PLEASE READ THIS LIMITED WARRANTY AND ARBITRATION AGREEMENT AND KEEP THIS AGREEMENT FOR FUTURE REFERENCE. THIS AGREEMENT CONTAINS LIMITED WARRANTY CLAUSES AND ARBITRATION CLAUSES WITH RESPECT TO NAVIMOW("PRODUCT") AND ANY AND ALL TRANSACTION AND CLAIM RELATED TO AND/OR ARISING OUT OF THE PRODUCT.

THIS IS A BINDING LEGAL AGREEMENT ("AGREEMENT") BETWEEN YOU (EITHER AN INDIVIDUAL OR ENTITY) AND THE MANUFACTURER ("WILLAND") AND ITS AFFILIATES (INCLUDING BUT NOT LIMITED TO THEIR PARENT COMPANY, SUBSIDIARY, AFFILIATED COMPANIES, PREDECESSOR, SUBSEQUENT COMPANY, ADMINISTRATORS, SUCCESSORS, ASSIGNS, OFFICERS, DIRECTORS, MANAGERS, EMPLOYEES, MEMBERS, AND SHAREHOLDERS) (COLLECTIVELY "WILLAND PARTIES"), WILLAND DEALERS (AS DEFINED BELOW) AND THEIR AFFILIATES (COLLECTIVELY "WILLAND DEALERS").

PURCHASING THE PRODUCT, OPENING THE PRODUCT PACKAGING, USING THE PRODUCT, RETAINING THE PRODUCT, EXPLOITING THE BENEFITS OF THIS AGREEMENT, OR ELECTRONIC ACCEPTANCE OF THIS AGREEMENT SHALL CONSTITUTE ACCEPTANCE OF THIS AGREEMENT. IN AN EVENT YOU, AS A PARENT(S) OR LEGAL GUARDIAN(S), PURCHASE THIS PRODUCT ON BEHALF OF OR FOR YOUR CHILDREN, YOU HEREBY CONSENT TO AND APPROVE IN ALL RESPECTS THE TERMS AND CONDITIONS OF THE AGREEMENT AND AGREE THAT BOTH YOU AND YOUR CHILDREN SHALL BE BOUND BY THIS AGREEMENT. YOU ACKNOWLEDGE AND AGREE THAT YOU RECEIVE SUFFICIENT NOTICE OF THIS AGREEMENT AND YOU AGREE TO THIS AGREEMENT.

THE AGREEMENT ONLY AND EXCLUSIVELY APPLIES TO THE PRODUCT DISTRIBUTED AND/OR SOLD BY AND/OR THROUGH WILLAND PARTIES OR WILLAND DEALERS IN THE NORTH AMERICAN MARKET. IF YOU ARE NOT A RESIDENT IN THE NORTH AMERICAN MARKET, PLEASE CONTACT US BEFORE USE FO THE PRODUCT AS YOU MAY NOT HAVE A WARRANTY OR HAVE A DIFFERENT WARRANTY THAN THE ONE PROVIDED HEREIN.

THE LIMITED WARRANTY CAN ALSO BE FOUND ONLINE AT: navimow.segway.com

⚠ WARNING

USE OF THE PRODUCT BY A PERSON WHO HAS NOT RECEIVED SUFFICIENT TRAINING, DOES NOT POSSESS NECESSARY EXPERIENCE AND SKILLS, OR AGAINST, IN VIOLATION OF OR NOT ACCORDING TO THE USER MANUAL, INSTRUCTIONS, GUIDANCE AND/OR SAFETY WARNINGS MAY CAUSE SEVERE BODILY INJURY OR EVEN DEATH OR PROPERTY DAMAGES.

PLEASE READ EACH AND EVERY SECTION OF THIS DOCUMENT CAREFULLY BEFORE USE OF THE PRODUCT. YOU ARE ENCOURAGED TO CONSULT WITH YOUR PROFESSIONALS AND ADVISORS REGARDING THE INFORMATION PROVIDED HEREIN, ESPECIALLY THOSE RELATED TO THE SAFETY AND YOUR LEGAL RIGHTS AND DUTIES.

A PARENTAL OR LEGAL GUARDIAN'S DECISION TO ALLOW CHILD TO USE, OPERATE AND/OR RIDE ON THE PRODUCT SHALL BE BASED ON THE CHILD'S MATURITY, SKILL AND ABILITY TO FOLLOW RULES (INCLUDING BUT NOT LIMITED TO THE WARNINGS, SAFETY RELATED INFORMATION PROVIDED IN THE USER MANUAL). CHILDREN SHALL NOT BE LEFT UNATTENDED WHILE USING, OPERATING, AND/OR RIDING ON THE PRODUCT. PARENTAL OR LEGAL GUARDIAN SUPERVISION IS REQUIRED AT ALL TIMES. PROTECTIVE GEAR AND PROPER HELMET MUST BE USED WHILE USING, OPERATING, AND/OR RIDING ON THE PRODUCT.

1. Limited Warranty

This Limited Warranty covers only defects of any material or quality of the Product and components when the Product and components thereof are being used under normal and ordinary conditions. In the event that a defect covered by this Limited Warranty occurs, Willand and/or other Willand Parties in its sole discretion will repair or replace the defective Product or components thereof in accordance with this Limited Warranty. The applicable Limited Warranty Period for the Limited Warranty commences on the date of the original purchase of the Product from either of Willand, Willand's authorized reseller, Willand's authorized distributor, or an authorized Dealer (each a "Willand Dealer" or collectively the "Willand Dealers"). This warranty gives you specifific legal rights, and if you are a consumer in the United States of America, you may also have other rights which vary from State to State.

Product covered by this warranty	Limited Warranty Period
H800N-VF, H1500N-VF, H3000N-VF	2 years
Battery pack and power adaptors	2 years

Blades are seen as disposible and are not covered by this warranty.

THIS LIMITED WARRANTY HEREIN IS THE ONLY EXPRESS WARRANTY APPLICABLE TO PRODUCT AND ITS COMPONENT PARTS, ACCESSORIES, AND SERVICE REPAIR. WILLAND AND WILLAND PARTIES DISCLAIM ALL OTHER EXPRESS WARRANTIES. WILLAND AND OTHER WILLAND PARTIES LIMIT THE DURATION AND REMEDIES OF ALL IMPLIED WARRANTIES, INCLUDING WITHOUT LIMITATION TO THE WARRANTIES OF MERCHANTABILITY AND FITNESS FOR A PARTICULAR PURPOSE, WHETHER ARISING BY LAW, COURSE OF DEALING, COURSE OF PERFORMANCE, USAGE OF TRADE OR OTHERWISE, TO THE DURATION OF THIS EXPRESS LIMITED WARRANTY. THE FOREGOING LIMITATIONS OR EXCLUSIONS OF WARRANTY SHALL SUBJECT TO ANY MANDATORY LAW THAT PROHIBITS SUCH EXCLUSION, LIMITATION, RESTRICTION, OR MODIFICATION OF WARRANTY. FOR ANY WARRANTY THAT MAY APPLY HEREIN ON THE GROUND THAT SUCH WARRANTY IS MANDATED BY LAW AND CANNOT BE EFFECTIVELY EXCLUDED, RESTRICTED OR MODIFIED BY THE FOREGOING DISCLAIMER, THE DURATION OF ITS APPLICABILITY SHALL BE THE PERIOD PROVIDED BY THE LIMITED WARRANTY HEREIN OR THAT REQUIRED BY THE APPLICABLE COUNTRY/STATE LAW, WHICHEVER IS SHORTER. SOME COUNTRIES/STATES DO NOT ALLOW LIMITATIONS ON HOW LONG AN IMPLIED WARRANTY LASTS, SO THE ABOVE LIMITATION MAY NOT APPLY TO YOU.

2. Limited Warranty Service Process

Willand's online services are available at navimow.segway.com. During your use of the Product, you believe the Product or its component is defective and/or does not work correctly. PLEASE IMMEDIATELY STOP USING THE PRODUCT, AND STORE THE PRODUCT PROPERLY. YOUR CONTINUED USE OF THE PRODUCT UNDER SUCH CIRCUMSTANCE MAY CAUSE SEVERE BODILY INJURY OR EVEN DEATH TO YOU OR THE OTHERS AND/OR CAUSE PROPERTY DAMAGES. Thereafter, please immediately contact Willand at support-navimow@rlm.segway.com. Willand's technical support personnel are available to assist you online or over the phone in diagnosing the defect, and if any, and providing further instructions. In the event the warranty services are required, please prepare for the following materials, including (i) proof of the original purchase of the Product from Segway Dealers, (ii) the Product's serial number, and (iii) a description of the defect if applicable. Upon the verification of your eligibility for the Limited Warranty protection and/or services, you should provide your name, email address, mailing address, and contact phone number to us, we will guide you to get our service.

If you want to return the defective unit to service, you shall be responsible for the cost of shipping and risk of loss and damage that may occur during the shipment from you to Willand and (ii) from Willand to you. You must include your defective Product or component within the original or Willand-approved packaging, which will be provided at your cost, for shipment of the Product to Willand. You shall defend, indemnify, and hold Willand harmless any loss and/or damages that may be caused by your improper packaging or shipment of the Product or component to Willand.

An authorized service provider or Willand Dealer will inspect your returned Product. If Willand reasonably determines that the problem is not covered by the Limited Warranty, Willand will notify you and inform you of service or replacement alternatives that are available to you on a fee basis, or Willand will return your Product to you unrepaired, and in such instance, you will be responsible for the cost of shipping and insurance for shipment of your Product from Willand to you. In an event that any services is not covered by the limited warranty and you reject a paid service recommended by Willand Parties and/or Willand Dealer, you understand and acknowledge that failure to repair and/or services the Product may increase the risk of fall and/or Product failure which may result in severe property damages, severe bodily injury or death, and you agree that this is your informed consent to take such risk.

For a return eligible for the warranty protection and/or services, Willand will serve defective Products with new or reconditioned parts of the same or similar style at no cost to you for the service. Parts replaced by Willand will be retained by and become the property of Willand. In such a situation, Willand will pay reasonable return shipping charges for the return of the Product to you.

3. Limited Warranty Eligibility

3.1 Your service request must be received by Willand within the Limited Warranty Period as described above, and Willand must.
3.2 Your Product must be purchased from an authorized Willand Dealer.
3.3 You must provide the original purchase receipt.
3.4 Your Product must have serial number legible, unobscured, untampered, and unmodified.
3.5 All tamper-resistant seals must be intact, in place, and unmodified.

4. Limited Warranty Exclusions

This Limited Warranty describes the service available to you if your product requires warranty service, and you may have additional protections under your local laws. This Limited Warranty does not cover and excludes damage to your product or any component thereof caused by:

4.1 Abuse, misuse, recklessness, negligence, or commercial use.
4.2 Improper charging, storage, maintenance, or operation of the Product not in compliance with instructions or limitations as provided in the user materials.
4.3 Use of the Product not in compliance with applicable laws and regulations.
4.4 Use of the Product by persons with inadequate experience.
4.5 Accident, collision, riding at an unsafe speed on paved roads, riding at an unsafe speed on unpaved roads, riding over obstacles, amateur racing, professional racing, use in backcountry sports, fire damage, water damage, chemical damage, use of the Product outside of the Product's working temperature range, high-pressure water spray, earthquake, dropping, loading with excessive weights.
4.6 Modifications to mechanical parts, modification of electronic parts, or modifications to software embedded in the Product.
4.7 Service, repair, and maintenance by unauthorized providers.
4.8 Cosmetic damages.
4.9 Use of the Product with third party product, component, or accessory.
4.10 The normal deterioration of wear and tear parts.
4.11 Use of the Product with overdue wear and tear parts.

5. LIABILITY DISCLAIMER AND LIMITATION

5.1 WILLAND AND OTHER WILLAND PARTIES DO NOT ASSUME OR AUTHORIZE ANYONE TO ASSUME ON ITS BEHALF, ANY OTHER OBLIGATION OR LIABILITY IN CONNECTION WITH THE PRODUCT, ITS COMPONENT PARTS, ACCESSORIES, SERVICE REPAIR, OR THIS LIMITED WARRANTY.

5.2 WILLAND PARTIES AND WILLAND DEALERS ARE NOT RESPONSIBLE FOR ANY LOSS OF USE OF A PRODUCT, ITS COMPONENT PARTS, ACCESSORIES, OR FOR ANY INCONVENIENCE OR OTHER LOSS OR DAMAGE WHICH MIGHT BE CAUSED FROM ANY DEFECT IN A PRODUCT, ITS COMPONENT PARTS, ACCESSORIES, SERVICE REPAIR, OR FOR ANY OTHER INCIDENTAL OR CONSEQUENTIAL DAMAGES YOU MAY HAVE AS A RESULT OF ANY DEFECT IN A PRODUCT, ITS COMPONENT PARTS, ACCESSORIES, OR SERVICE REPAIR. SOME COUNTRIES/STATES DO NOT ALLOW THE EXCLUSION OR LIMITATION OF INCIDENTAL OR CONSEQUENTIAL DAMAGES, SO THE ABOVE LIMITATION OR EXCLUSION MAY NOT APPLY TO YOU TO THE EXTENT THAT IT IS DISALLOWED BY APPLICABLE LAW.

5.3 IN NO EVENT WILLAND, OTHER WILLAND PARTIES AND WILLAND DEALERS' TOTAL AND AGGREGATE LIABILITY FOR ALL CLAIMS UNDER ANY AND ALL APPLICABLE LAW OR THEORY, JOINTLY OR SEVERALLY, ARISING OUT OF OR RELATED TO THE PURCHASE OF THE PRODUCT, USE OF THE PRODUCT, BREACH OF CONTRACT, TORTS (INCLUDING NEGLIGENCE) OR OTHERWISE, EXCEEDS THE DUTY TO REPAIR OR REPLACE ANY DEFECTIVE PRODUCT, FURTHER SUBJECT TO WILLAND'S SOLE AND EXCLUSIVE DISCRETION. IN NO EVENT SHALL BE WILLAND, OTHER WILLAND PARTIES AND WILLAND DEALERS BE LIABLE TO ANY PERSON FOR CONSEQUENTIAL, INDIRECT, INCIDENTAL, SPECIAL, EXEMPLARY, PUNITIVE OR ENHANCED DAMAGED ARISING OUT OF, OR RELATING TO, AND/OR IN CONNECTION WITH THE PURCHASE OF THE PRODUCT, ANY BREACH OF THIS AGREEMENT OR MANUFACTURER'S DUTIES REGARDLESS OF (A) WHETHER SUCH DAMAGES WERE FORESEEABLE, (B) WHETHER OR NOT WILLAND OR OTHER WILLAND PARTIES WERE ADVISED OF THE POSSIBILITY OF SUCH DAMAGES, AND (C) THE LEGAL OR EQUITABLE THEORY (CONTRACT, TORT OR OTHERWISE) UPON WHICH THE CLAIM IS BASED UNLESS SUCH LIMITATIONS AND EXCLUSIONS ARE PROHIBITED BY APPLICABLE LAW. THE FOREGOING LIMITATIONS OR EXCLUSIONS APPLY EVEN IF AN AGGRIEVED CUSTOMER OR ANY OTHER PERSON'S (WHO MIGHT HAVE RIGHT OR CLAIM UNDER THIS AGREEMENT BY OPERATION OF LAW OR EQUITY) REMEDIES UNDER THIS AGREEMENT FAIL THEIR ESSENTIAL PURPOSE. IN THE EVENT SOME COUNTRIES/STATES DO NOT ALLOW THE EXCLUSION OR LIMITATION OF CERTAIN OR ALL OF THE FOREGOING DAMAGES, SO TO THE EXTENT THAT SUCH LIMITATIONS OR EXCLUSIONS ARE NOT ALLOWED BY LAW, THEY MAY NOT APPLY TO YOU. SOME COUNTRIES/STATES DO NOT ALLOW THE EXCLUSION OR LIMITATION OF INCIDENTAL OR CONSEQUENTIAL DAMAGES, SO TO THE EXTENT THAT SUCH LIMITATIONS OR EXCLUSIONS ARE NOT ALLOWED BY LAW, THE ABOVE LIMITATION OR EXCLUSION MAY NOT APPLY TO YOU.

5.4 To the extent permitted by applicable law, WILLAND PARTIES hereby DISCLAIM any liability and thereby shall not be responsible for any damages, including but not limited to death, bodily injury, or damages to property, arising out of or related to any conduct (including misconduct), action, inaction, act (including failure to act), omission or negligence by any authorized or unauthorized dealer, distributor, wholesaler, retailer, service provider or third party that involves into the distribution of Product or the services thereto. To the extent permitted by applicable law, the explicit representations and warranties, if any, provided herein, shall be the only warranties and representations made by WILLAND PARTIES to YOU, any consumer, and/or end-user. WILLAND PARTIES shall not be responsible for any other warranties and/or representations that may be given and/or provided by another person unless WILLAND Parties have in a written form explicitly authorized such additional warranty and/or representation to be given to consumer or end-user.

6. Claims, Dispute Resolution and Arbitration

THE CLAUSES CONTAINED HEREIN ARE LEGALLY BINDING BETWEEN YOU (EITHER AN INDIVIDUAL OR ENTITY), AND WILLAND, ITS AFFILIATES, WILLAND PARTIES AND WILLAND DEALERS. THE CLAUSES CONTAINED HEREIN MAY AFFECT YOUR RIGHTS, AND IT IS YOUR RESPONSIBILITY TO READ THE FOLLOWING SECTIONS. YOU CAN OPT OUT OF THE AGREEMENT WITHIN 30 CALENDAR DAYS OF THE FIRST CONSUMER PURCHASE BY EMAILING OPTOUT@SEGWAY.COM AND PROVIDING THE APPLICABLE INFORMATION. FOR MORE DETAILS, PLEASE SEE SECTION 6.3.

6.1 Binding Arbitration

Willand Parties, Willand Dealers, and you agree that any dispute, controversy, or claim arising out of, related to or in connection with this Agreement, the limited warranty, the sale, condition, or performance of the Product, whether based in contract, tort, fraud, misrepresentation or any other legal theory at law or in equity, including but not limited to any claims for death, injury or property damages, shall be submitted to binding arbitration upon the request of either party upon the service of that request on the other party.

The arbitration shall be conducted by the American Arbitration Association (AAA) according to its Commercial Arbitration Rules and the Supplementary Procedures for Consumer-Related Disputes (collectively "AAA Rules"). The AAA Rules are available online at adr.org or by calling the AAA at 1-800-778-7879. The arbitration shall be conducted before a single arbitrator, whose award may not exceed, in form or amount, the relief allowed by the "Liability Disclaimer and Limitation" clause herein subject to the applicable law. The arbitration tribunal shall have the power to rule on any challenge to its jurisdiction or to the validity or enforceability of any portion of the Agreement to arbitrate. Any decision of the arbitrator shall be final and may be entered into any judgment in any court of competent jurisdiction. You waive the right to have your claim heard in a court of law and by a jury.

You waive the right to participate in class actions arising from or relating to all claims and disputes with Willand Parties and/or Willand Dealers. You agree to arbitrate solely on an individual basis and that this Agreement does not permit class arbitration or any claims brought as a plaintiff or class member in any class or representative arbitration proceeding. The arbitral tribunal may not consolidate more than one person's claims and may not otherwise preside over any form of a representative or class proceeding. If the prohibition on class arbitration is deemed invalid or unenforceable, then the remaining portions of the arbitration Agreement will remain in force.

Section 6 "Claims and Dispute Resolution" clause shall survive upon termination or expiration of this Agreement and/or limited warranty or in the event that this Agreement and/or the limited warranty is held as void, avoidable, invalid, or unenforceable, either in whole or part, by a competent adjudication institution with actual authority and jurisdiction over this matter.

Willand Parties and Willand Dealer require, and you hereby agree that you shall arbitrate your claims against Willand Parties and/or Willand Dealers according to the arbitration described above before you exercise your rights according to the title of the Magnuson-Moss Warranty Act. Title I of the Magnuson-Moss Warranty Act does not require you to pursue rights and remedies available to you that are not provided by the Title I of Magnuson-Moss Warranty Act.

6.2 Small Claim

For any arbitration in which your total claims, exclusive of attorney fees and expert witness fees, is $5,000.00 or less ("Small Claim"), the arbitrator may, if you prevail, award your reasonable attorney fees, expert witness fees, and costs as part of any award on the condition of the arbitrator's actual and affirmative finding that the claim is non-frivolous. In a Small Claim case, you are required to pay no more than half of the total administrative, facility, and arbitrator fees, or $50.00 of such fees, whichever is less, and Willand Parties shall pay the remainder of such fees. In a Small Claim case, Willand Parties shall not recover any attorney fees provided that your claim is non-frivolous. Administrative, facility, and arbitrator fees for arbitrations in which your total claimed damages, exclusive of attorney fees and expert witness fees, exceed $5,000.00 ("Large Claim"), shall be determined according to AAA Rules. In a Large Claim case, the arbitrator may grant to the prevailing party or apportion among the parties reasonable attorney fees, expert witness fees, and costs. The arbitrator shall be entitled to award declaratory or injunctive relief upon request by any party.

6.3 Opt-Out

YOU MAY OPT OUT OF THIS DISPUTE RESOLUTION PROCEDURE BY PROVIDING NOTICE TO WILLAND PARTIES NO LATERTHAN THIRTY (30) CALENDAR DAYS AFTER THE DATE OF THE FIRST CONSUMER PURCHASER'S PURCHASE OF THE PRODUCT. TO OPT-OUT, YOU MUST SEND NOTICE BY EMAIL TO WILLAND AT OPTOUT@SEGWAY.COM, WITH THE SUBJECT LINE: "ARBITRATION OPT-OUT." THE OPT-OUT NOTICE BY E-MAIL MUST INCLUDE (A) YOUR NAME, EMAIL ADDRESS, MAILING ADDRESS, AND PHONE NUMBER; (B) THE DATE ON WHICH THE PRODUCT WAS PURCHASED; (C) THE PRODUCT MODEL NAME OR MODEL NUMBER; AND (D) THE SERIAL NUMBER. ALTERNATIVELY, YOU MAY OPT OUT BY SENDING AN ELECTION TO OPT-OUT LETTER TO WILLAND AT ROOM 203, A1 BLDG. ZHONGGUANCUN DONGSHENG TECHNOLOGY PARK (NORTHERN TERRITORY), NO. 66, XIXIAOKOU RD, HAIDIAN DIST., BEIJING, CHINA. WITHIN THIRTY (30) CALENDAR DAYS FROM THE DATE OF THE FIRST END USER'S PURCHASE OF THE PRODUCT FROM WILLAND DEALER.THE OPT-OUT LETTER SHALL CONTAIN

THE FOLLOWING INFORMATION: (A) YOUR NAME, EMAIL ADDRESS, MAILING ADDRESS, AND PHONE NUMBER; (B) THE DATE ON WHICH THE PRODUCT WAS PURCHASED; (C) THE PRODUCT MODEL NAME OR MODEL NUMBER; (D) THE SERIAL NUMBER; AND (E) AN STATEMENT AS FOLLOWS: THE ABOVE CONSUMER ELECTS TO OPT-OUT THE DISPUTE RESOLUTION PROCEDURE AS PROVIDED BY THIS LIMITED WARRANTY, THESE ARE THE ONLY TWO EFFECTIVE WAYS TO OPT-OUT THIS DISPUTE RESOLUTION PROCEDURE. ELECTION TO OPT-OUT THIS DISPUTE RESOLUTION PROCEDURE WILL NOT AFFECT THE COVERAGE OF THE LIMITED WARRANTY IN ANY WAY, AND YOU WILL CONTINUE TO ENJOY THE BENEFITS OF THE LIMITED WARRANTY.

6.4 Federal Arbitration Act

The Federal Arbitration Act governs this arbitration clause. This Agreement evidences a transaction in interstate commerce, and thus the Federal Arbitration Act governs its interpretation and enforcement.

6.5 Procedure

The Federal Arbitration Act governs this arbitration clause. This Agreement evidences a transaction in interstate commerce, and thus the Federal Arbitration Act governs its interpretation and enforcement.
The following is a description of the arbitration process:

A. Mail a Notice of Dispute to Willand. Before initiating an arbitration against Willand Parties and/or Willand Dealers, you must fifirst notify Willand Parties and/or Willand Dealers of your dispute in good faith. Please include your contact information, your concerns, and the relief you intend to seek from Willand Parties and/or Willand Dealers, and any information you believe would help resolve the dispute. Willand Parties and/or Willand Dealers will review your Notice of Dispute to determine whether Willand Parties and/or Willand Dealers may settle it with you to avoid arbitration. The notice should be sent by certifified mail to Attention: Disputes, WILLAND, Room 203, A1 Bldg. Zhongguancun Dongsheng Technology Park (Northern Territory), No. 66, Xixiaokou Rd, Haidian Dist., Beijing, China. Please keep a copy of your notice for your records.

B.Wait 30 Days. Willand Parties and/or Willand Dealers will review your Notice of Dispute within thirty (30) days of Willand's receipt of your Notice of Dispute. If you do not hear from Willand within thirty (30) days of its receipt of your Notice of Dispute, you may proceed with fifiling an arbitration claim against Willand Parties and/or Willand Dealers. Should Willand provide you a written settlement offffer, please keep this settlement offffer because Willand Parties and/or Willand Dealers and you will be required to show this settlement offer to the arbitrator. Notwithstanding the foregoing, such offer, if any, shall not be shown to the arbitrator until after the arbitrator's determination on the merits of your claim.

C. Complete a Demand for Arbitration. You can initiate arbitration by completing a Demand for Arbitration that includes a basic statement of the (i) names and addresses and telephone numbers of the parties involved; (ii) your description of the dispute; and (iii) your short statement detailing why you are entitled to relief.

D. Send Willand Parties and/or Willand Dealers Your Demand for Arbitration. You can send Willand Parties and/or Willand Dealers your Demand for Arbitration at the following address: Attention: Disputes, WILLAND, Room 203, A1 Bldg. Zhongguancun Dongsheng Technology Park (Northern Territory), No. 66, Xixiaokou Rd, Haidian Dist., Beijing, China. Please keep a copy of your notice for your records.

E. Send AAA Two (2) Copies of Your Demand for Arbitration. The Demand for Arbitration includes the address that you are to send two (2) copies of your Demand for Arbitration. This address is AAA Case Filing Services at 1101 Laurel Oak Road, Suite 100, Voorhees, NJ 08043, subject to amendment and/or update by AAA. You should also include a copy of this warranty policy and the appropriate fifiling fee. Willand Parties will reimburse you for this fifiling fee. If you cannot afffford to pay the fifilingfee, please contact Willand, and Willand will pay the fifiling fee for you if your claims seek a remedy less than $75,000. AAA has an online fifiling option that you can fifind on its website: www.adr.org.

F. AAA Appointment of Arbitrator. If no claim in the arbitration exceeds $75,000, the AAA will appoint an arbitrator and notify you and Willand Parties and/or Willand Dealers of the arbitrator's name and qualifification. The AAA requires all arbitrators to check for any past or present relationships with the parties, potential witnesses, and the parties' attorneys. If the arbitrator has any such relationship, the AAA will inform Willand Parties and you. If either you or Willand Parties object to the AAA's choice of arbitrator, we'll have seven (7) days to inform the AAA.

G. Choose the Hearing You Would Like. Unless you and Willand Parties agree to have any arbitration hearings somewhere else, the arbitration will take place in the county (or parish) that you purchase the Product. If your claim is for $10,000 or less, you may choose to have the hearing conducted by telephone or in-person. Alternatively, you may choose to proceed to conduct the entire arbitration through written correspondence with the arbitrator that doesn't include an interactive hearing. Once the AAA has commenced the arbitration, you have ten (10) days to inform the AAA of your choice of hearing. If you don't make a choice, the AAA will conduct the arbitration by written correspondence without an interactive hearing. If your claim exceeds $10,000, the right to a hearing will be determined by the AAA Rules. Those rules currently provide for an in-person hearing if your claim exceeds $10,000, but you and Willand Parties may agree whether that hearing is in person or by telephone or whether to instead proceed with written correspondence.

H. Arbitrator's Decision. Within fourteen (14) days from the conclusion of the in-person or telephone hearing, or from the submission of all written evidence to the arbitrator if you have elected to conduct the arbitration through written correspondence, the arbitrator will render a written decision. That decision will include the essential findings and conclusions upon which the arbitrator based his or her award. Willand Parties will immediately respond to the arbitrator notifying the arbitrator whether, and to what extent, Willand Parties will abide by the decision, perform the obligations it has agreed to do. Any decision by the arbitrator may be utilized by any party for any reason.

I. The parties agree to keep strictly confidential any conduct, communication, and information disclosed and/or communicated to the other party under Section 6 (Claims, Dispute Resolution and Mandatory arbitration), including but not limited to the existence of dispute resolution, mediation (if the parties agree to conduct mediation), settlement, arbitration, arbitral proceedings, submissions made by the parties and the decisions made by arbitral tribunal, including its awards to the extent not already in the public domain, except in judicial proceedings related to the award or where required by applicable law.

7. Intended third Party Beneficiary

(a) If a natural person receives a Product that is new as a gift from its original purchaser and this recipient does not become a party to this Agreement, this recipient shall be deemed as an intended third-party beneficiary to this Agreement. (b) If (i) a natural person is in the family or household of a purchaser of Product, (ii) it is reasonable to expect that such person may use, consume, or be affected by the Product, and (iii)this person is not a party to this Agreement, this person shall be deemed as an intended third-party beneficiary to this Agreement.

8. Statute of Limitation

The parties agree that any dispute, controversy, or claim arising out of, related to, or in connection with this Agreement, the limited warranty, the sale, condition, or performance of the Product, whether based in contract, tort, fraud, misrepresentation or any other legal theory at law or in equity, including but not limited to any claims for death, injury or property damages, must be commenced within one year after the cause of action has occurred.

9. Severability

If any term, clause, or provision of this Agreement is invalid, illegal or unenforceable in any jurisdiction, such invalidity, illegality, or unenforceability shall not affect any other term, clause or provision of this Agreement or invalidate or render unenforceable such term, clause or provision in any other jurisdiction. Upon a determination that any term, clause, or provision is invalid, illegal, or unenforceable, the parties shall negotiate in good faith, and if negotiation fails, the arbitral tribunal may modify this Agreement to give effect to the original intent of the parties as closely as possible in order that the transactions contemplated hereby be consummated as originally contemplated to the greatest extent possible.

10. Language

This Agreement may be translated into different languages. In the event of a conflict, the English version shall prevail and control.

5 Certifications

The battery complies with UN/DOT 38.3

Federal Communications Commission (FCC) Compliance Statement for USA

This device complies with Part 15 of the FCC Rules. Operation is subject to the following two conditions: (1) This device may not cause harmful interference, and (2) this device must accept any interference received, including interference that may cause undesired operation.

Note: This equipment has been tested and found to comply with the limits for a Class B digital device, pursuant to Part 15 of the FCC Rules. These limits are designed to provide reasonable protection against harmful interference in a residential installation. This equipment generates, uses and can radiate radio frequency energy and, if not installed and used in accordance with the instructions, may cause harmful interference to radio communications. However, there is no guarantee that interference will not occur in a particular installation.

If this equipment does cause harmful interference to radio or television reception, which can be determined by turning the equipment off and on, the user is encouraged to try to correct the interference by one or more of the following measures:
- Reorient or relocate the receiving antenna.
- Increase the separation between the equipment and receiver.
- Connect the equipment into an outlet on a circuit different from that to which the receiver is connected.
- Consult the dealer or an experienced radio/TV technician for help.

This equipment complies with FCC radiation exposure limits set forth for an uncontrolled environment. This equipment should be installed and operated with minimum distance 7.87 in (20 cm) between the radiator and your body. This transmitter must not be co-located or operating in conjunction with any other antenna or transmitter.

Industry Canada (IC) Compliance Statement for Canada

This device contains licence-exempt transmitter(s) that comply with Innovation, Science and Economic Development Canada's licence-exempt RSS(s).

Operation is subject to the following two conditions:
1. This device may not cause interference.
2. This device must accept any interference, including interference that may cause undesired operation of the device.

L'émetteur exempt de licence contenu dans le présent appareil est conforme aux CNR d'Innovation, Sciences et Développement économique Canada applicables aux appareils radio exempts de licence. L'exploitation est autorisée aux deux conditions suivantes :
1. L'appareil ne doit pas produire de brouillage;
2. L'appareil doit accepter tout brouillage radioélectrique subi, même si le brouillage est susceptible d'en compromettre le fonctionnement.

This equipment complies with IC RSS-102 radiation exposure limits set forth for an uncontrolled environment. This transmitter must not be co-located or operating in conjunction with any other antenna or transmitter. This equipment should be installed and operated with minimum distance 7.87 in (20 cm) between the radiator and your body.

Cet équipement est conforme aux limites d'exposition aux radiations IC CNR-102 établies pour un environnement non contrôlé. Cet émetteur ne doit pas être situé ou fonctionner conjointement avec une autre antenne ou un autre émetteur. Cet équipement doit être installé et utilisé avec une distance minimale de 7.87 po (20 cm) entre le radiateur et votre corps.

Willand is not responsible for any changes or modifications not expressly approved by Willand. Such modifications could void the user's authority to operate the equipment.

Model: H800N-VF, H1500N-VF, H3000N-VF
FCC ID: 2BAXN-MR0001
IC: 30433-MR0001

Model: H25D2E
FCC ID: 2BAXN-MR0002
IC: 30433-MR0002

Contains FCC ID:XMR201909EC25AFX IC:10224A-2019EC25AFX

6 Contact Us

Manufacturer: Willand (Beijing) Technology Co., LTD.
Address: Room 203, A1 Bldg. Zhongguancun Dongsheng Technology Park (Northern Territory), No. 66, Xixiaokou Rd, Haidian Dist., Beijing, China.
Contact us if you experience issues relating to the operation, maintenance and safety, or errors/faults with your mower.
Technical Support Email: support-navimow@rlm.segway.com
Website: navimow.segway.com

Navimow, Bladehalt，EFLS are trademark of Willand(Beijing) Technology Co.,LTD., Segway and the Rider Design are the trademarks of Segway Inc., App Store, Apple Logo, Apple are trademarks of Apple Inc. Google Play and the Google Play logo are trademarks of Google LLC. Other trademarks and trade names are those of their respective owners.

The manufacturer reserves the right to make changes to the product, release firmware updates, and update this manual at any time. Illustrations of the product, accessories, and app interface are for reference purposes only. Actual product and functions may vary. Go to navimow.segway.com for the complete User Manual and the legal statement.

© 2023 Willand(Beijing) Technology Co.,LTD. All rights reserved.

EN Important Information 2

FR Informations importantes 20

ES Información importante 38

Table des matières

1 Avertissements de sécurité 3

2 Pièces et fonctions 6

3 Entretien 8

4 Garantie limitée 11

5 Certifications 17

6 Contactez-nous 18

Instructions originales

1 Avertissements de sécurité

IMPORTANT
LIRE ATTENTIVEMENT AVANT L'UTILISATION
CONSERVER POUR RÉFÉRENCE FUTURE

1) Assurez-vous d'installer et d'utiliser le Navimow (appelé « tondeuse » dans le manuel) et la borne de recharge conformément aux instructions. Rendez-vous sur navimow.segway.com pour obtenir le manuel de l'utilisateur complet et les derniers documents utilisateur.
2) Le produit peut être utilisé à la fois par le grand public et à des fins professionnelles. L'utilisation de la tondeuse à des fins autres que la tonte peut entraîner des blessures graves. Pour éviter les risques de blessures, veuillez lire et comprendre tous les avertissements et mises en garde. Vous pouvez réduire le risque en suivant les instructions et avertissements dans ce manuel, mais vous ne pouvez pas éliminer tous les risques. L'opérateur ou l'utilisateur est responsable des accidents ou des dangers survenant à d'autres personnes sur sa propriété.
3) Navimow est doté de nombreux capteurs de sécurité intégrés, cependant, les risques de sécurité existent toujours. Définissez une heure de tonte lorsqu'il n'y aucune personne ou animal sur la pelouse. Informez les voisins des risques d'accidents ou de dangers. Lorsque vous utilisez la tondeuse sur une pelouse publique, ou lorsque votre pelouse est ouverte sur le terrain de votre voisin ou la rue, protégez ou clôturez la pelouse, ou placez un panneau d'avertissement autour de la zone de tonte indiquant : AVERTISSEMENT! Tondeuse automatique! Tenez-vous à l'écart de la machine! Surveillez les enfants!
4) NE modifiez PAS la tondeuse vous-même. Des modifications pourraient interférer avec le fonctionnement, engendrer des blessures graves et/ou des dommages, et annuler la Garantie limitée. N'utilisez que des pièces et accessoires approuvés par Segway.
5) Le fabricant recommande que l'utilisateur soit âgé de 18 à 70 ans. Assurez-vous d'avoir la formation nécessaire avant d'utiliser la machine.

⚠ AVERTISSEMENT

Ne permettez jamais aux enfants, aux personnes aux capacités physiques, sensorielles ou mentales réduites ou manquant d'expérience et de connaissances ou à des personnes ne connaissant pas ces instructions d'utiliser la machine. Les réglementations locales peuvent restreindre l'âge de l'opérateur.

Avant de tondre :

- Vérifiez régulièrement que toutes les pièces de la tondeuse fonctionnent normalement.
- Pour de meilleurs résultats de tonte, il est recommandé de tondre par temps sec. Tondre sous la pluie peut faire adhérer l'herbe au produit et la tondeuse peut glisser. NE PAS tondre par mauvais temps, comme une forte pluie, un orage ou de la neige.
- Inspectez périodiquement la zone où la machine doit être utilisée et retirez toutes les pierres, bâtons, fils, os et autres objets étrangers. La garantie limitée ne couvre pas les dommages causés par des objets laissés sur la pelouse.
- Pour éviter tout dommage éventuel, maintenez la tondeuse en fonctionnement à au moins 3 pieds (1 mètre) des têtes d'arrosage. La tondeuse et l'arrosage ne doivent PAS fonctionner simultanément. Programmez la tondeuse pour qu'elle fonctionne à un moment différent de l'arrosage.
- NE JAMAIS permettre aux enfants de toucher l'alimentation, la borne de recharge, les lames, le compartiment de la batterie ou toute pièce présentant des espaces tels que les roues.

⚠ AVERTISSEMENT

Ne jamais faire fonctionner la machine et/ou ses accessoires avec des protections ou des écrans défectueux, ou si le cordon est endommagé ou usé.

Pendant la tonte :

- Tenez-vous à l'écart des lames rotatives! NE PAS mettre les mains ou les pieds sous ou près des lames rotatives.
- Faites attention aux éventuelles projections d'objets! Gardez une distance de sécurité avec la tondeuse lors de son fonctionnement.
- NE laissez PAS la machine fonctionner sans surveillance si vous savez qu'il y a des animaux domestiques, des enfants ou des personnes à proximité
- Gardez une posture normale. Gardez votre équilibre à tout moment et assurez-vous toujours de la stabilité sur les pentes. Marchez, ne courez jamais lorsque vous utilisez la machine ou ses accessoires.

⚠ AVERTISSEMENT

- NE laissez PAS les enfants se tenir à proximité ou jouer avec la machine lorsqu'elle est en marche.
- NE soulevez PAS la tondeuse en fonctionnement. NE MONTEZ PAS sur la tondeuse.
- NE PAS tondre sur des zones avec des pentes plus raides que l'inclinaison maximale à l'intérieur de la zone de travail (45 %), ainsi que la limite (10 %).
- Si la tondeuse émet un son anormal ou signale une alarme, appuyez immédiatement sur le bouton STOP.
- S'il y a des vibrations anormales, éteignez la tondeuse, placez-la sur un sol plat pendant environ 30 secondes, puis redémarrez. Si le problème persiste, contactez un service après-vente agréé.
- NE touchez PAS les pièces dangereuses en mouvement avant qu'elles ne se soient complètement arrêtées.

Utilisation sûre :

- NE PAS utiliser la tondeuse en dehors des limites de température : 14 à 122°F(-10 à 50°C), car des températures basses/élevées peuvent diminuer les performances de la tondeuse, voire même entraîner des accidents.
- NE RIEN placer sur la tondeuse ou la borne de recharge.
- Il est recommandé de procéder à un entretien régulier de la tondeuse (voir la section Entretien) par un adulte.
- Vérifiez régulièrement les dispositifs d'avertissement pour vous assurer qu'ils sont opérationnels. Ces dispositifs comprennent l'avertisseur sonore, le voyant LED sur la borne de recharge et la lumière ambiante sur la tondeuse.
- Avant de charger, veuillez lire la section Comment charger dans le manuel de l'utilisateur. Une mauvaise utilisation peut provoquer un choc électrique, une surchauffe ou une fuite de liquide corrosif.
- Si le cordon de l'alimentation ou du câble d'extension est endommagé ou emmêlé pendant l'utilisation, débranchez l'alimentation de la prise de courant, puis démêlez-le. Pour éviter tout danger, tirez sur le corps de la fiche plutôt que sur le cordon lorsque vous séparez l'alimentation de la prise de courant. Contactez le service après-vente et demandez à un technicien professionnel de réparer ou de remplacer le cordon.

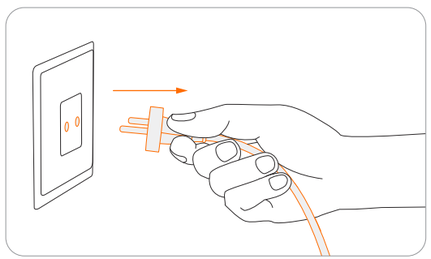

Symboles et insignes

Veuillez étudier attentivement les symboles sur le produit et les étiquettes et comprendre leur signification :

⚠ AVERTISSEMENT - Lisez le manuel d'instructions avant d'utiliser la machine.

⚠ AVERTISSEMENT - Ne touchez pas la lame rotative.

⚠ AVERTISSEMENT - Gardez une distance de sécurité avec la machine pendant son fonctionnement.

⚠ AVERTISSEMENT - Ne montez pas sur la machine.

⚠ AVERTISSEMENT - Actionnez le dispositif de désactivation avant de travailler sur ou de soulever la machine*.

*Assurez-vous que la tondeuse est verrouillée par le code PIN avant de la soulever ou de l'utiliser.

⚠ AVERTISSEMENT - Il est interdit de jeter ce produit avec les déchets ménagers normaux. Assurez-vous que le produit est recyclé conformément aux exigences légales locales.

CE	Ce produit est conforme aux directives CE applicables.	RoHS	Ce produit est conforme aux réglementations de restriction des substances dangereuses.
	Veuillez lire les instructions avant de charger l'appareil.	– +	Polarité du port de charge
	Appareil de classe II	S	SMPS (alimentation à mode commuté)
	SMPS incorporant un transformateur d'isolement de sécurité résistant aux courts-circuits (intrinsèquement ou non)		
VI	Efficacité DoE niveau VI	≤ 5000m ≤ 16404po	L'altitude maximale d'utilisation est de 16404 po (5000 m)
IP55/IP66	IP55/IP66	ta: 40°C ta: 104°F	La température maximale d'utilisation est de 104°F (40°C)
⎓	Courant continu	~	Courant alternatif

2 Pièces et fonctions

Vue de dessus

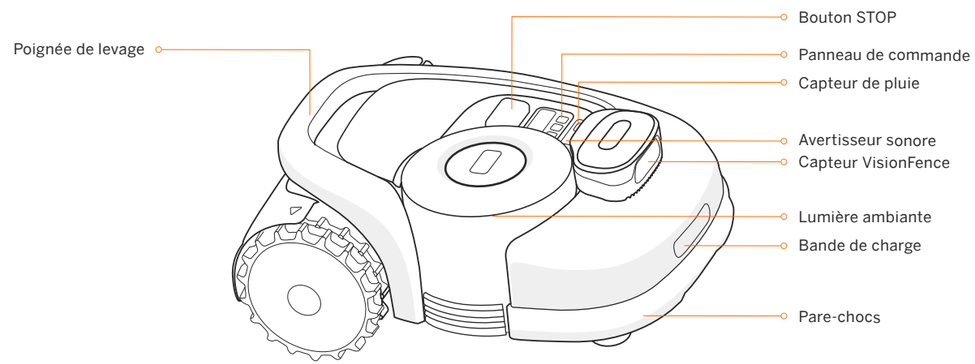

Lumière ambiante : lorsqu'une anomalie se produit, l'anneau LED clignote en rouge avec une sonnerie.

Panneau de commande

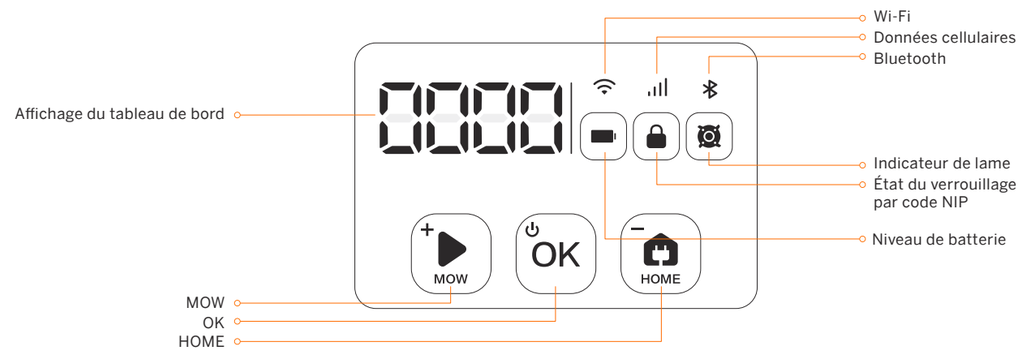

Niveau de batterie : la couleur indique le niveau de la batterie : 50 %–100 % vert fixe, 20 %–49 % jaune fixe, 5 %–19 % rouge fixe, ⩽5 % rouge clignotant. Lorsque l'icône de la batterie est rouge, la tondeuse doit être rechargée.

Affichage du tableau de bord : il affiche le pourcentage de tonte, le code NIP, le code d'erreur, etc.

Code NIP : avant d'utiliser manuellement la tondeuse, vous devez entrer le code NIP. Le code par défaut est 0000 et peut être modifié via l'application Navimow (appelée « application » dans ce manuel). Appuyez sur MOW/HOME pour augmenter/diminuer le nombre et appuyez sur OK pour confirmer le code.

Opérations de base

- Mise sous tension : appuyez sur OK.
- Mise hors tension : appuyez sur la touche OK et maintenez-la enfoncée pendant 4 secondes, ou mettez hors tension via l'application. La tondeuse ne peut pas être éteinte lorsqu'elle se trouve dans la borne de recharge.
- Commencer à tondre : appuyez sur MOW puis sur OK.
- Arrêter le fonctionnement de la tondeuse : appuyez sur STOP.
- La tondeuse retourne à la borne de recharge : appuyez sur HOME et ensuite sur OK.

Vue de dessous

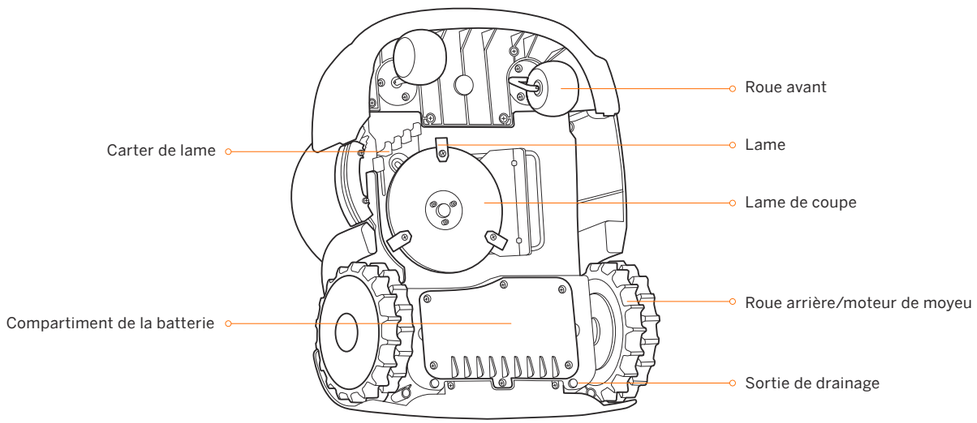

Sortie de drainage : si la tondeuse tombe dans l'eau, retirez-la immédiatement et placez la tondeuse avec le côté droit orienté vers le haut pour la vider. Ne plongez jamais la tondeuse dans l'eau, sinon les composants pourraient être endommagés et la garantie limitée sera annulée.

Borne de recharge et antenne GNSS

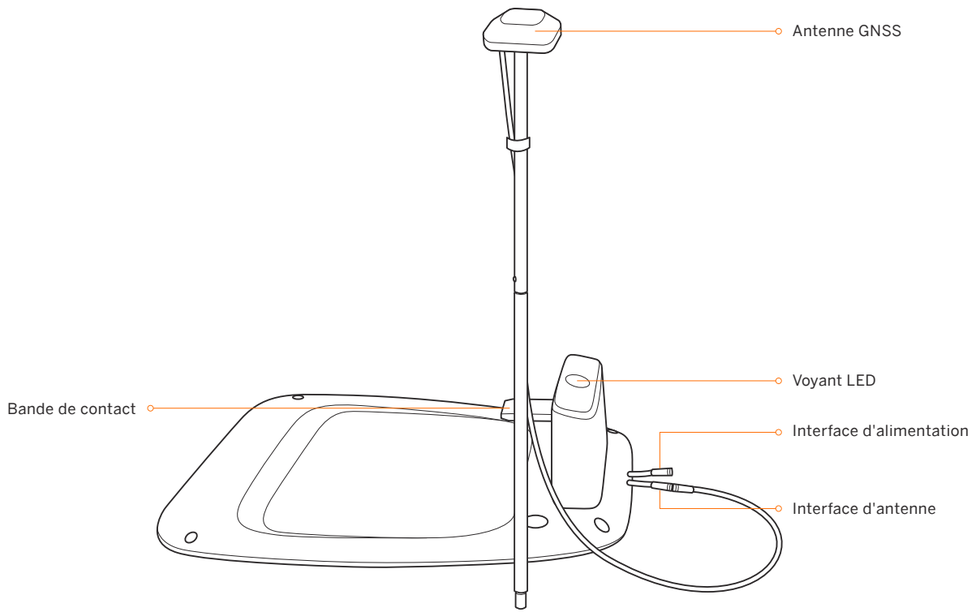

REMARQUE : si l'antenne GNSS est obstruée, ce qui entraîne un signal médiocre et un positionnement imprécis, veuillez acheter le kit d'extension d'antenne et l'installer selon les instructions.

3 Entretien

Pour obtenir de meilleurs résultats de tonte et augmenter la durée de vie, assurez-vous de garder la tondeuse propre et les lames en bon état. L'inspection et l'entretien doivent être effectués par un adulte chaque semaine. Toute pièce endommagée ou usée doit être remplacée. N'effectuez PAS d'entretien lorsque vous portez des sandales ouvertes ou êtes pieds nus. Portez toujours des pantalons longs et des chaussures de travail lors de l'entretien de la tondeuse.

1) Nettoyage

Utilisez une brosse douce ou un chiffon pour nettoyer soigneusement l'extérieur de la tondeuse. NE la nettoyez PAS avec de l'alcool, de l'essence, de l'acétone ou tout autre solvant corrosif/volatile. Ces substances peuvent endommager l'apparence et la structure interne de votre tondeuse.

Pour un raccordement correct, inspectez et nettoyez périodiquement les débris et la boue éventuellement présents sur la borne de recharge. Assurez-vous que toutes les pièces de connexion de la borne de recharge, le câble d'extension et l'alimentation électrique ne sont pas obstrués.

A. Châssis et lame de coupe

Si le châssis et la lame de coupe sont sales, nettoyez-les à l'aide d'une brosse ou d'un tuyau d'arrosage. NE PAS utiliser de nettoyeur haute pression. Dans le même temps, assurez-vous que la lame de coupe tourne librement et que les lames peuvent pivoter librement. MISE EN GARDE : l'eau à haute pression peut s'infiltrer dans les joints et endommager les pièces électroniques et mécaniques.

B. Roues

L'herbe sur les roues peut affecter les performances de la tondeuse lorsqu'elle monte des pentes. Retirez la boue ou d'autres corps étrangers pour assurer une bonne adhérence.

C. Capteur de pluie

Vérifiez une fois par semaine et assurez-vous que le capteur de pluie n'est pas recouvert de boue, d'herbe ou d'autres objets. Vous pouvez le laver à l'eau ou le nettoyer avec une brosse douce.

⚠ AVERTISSEMENT

- Avant le nettoyage, assurez-vous que la tondeuse est hors tension.
- Lorsque la tondeuse est retournée, elle doit être mise hors tension.

2) Remplacez les lames

Si la tondeuse est utilisée régulièrement, il est recommandé de remplacer les lames et les vis tous les 1 à 2 mois pour garantir la sécurité et de meilleurs résultats de tonte. Remplacez les trois lames et leurs vis en même temps pour un système de coupe sûr.

⚠ AVERTISSEMENT

- Portez des gants épais lorsque vous inspectez ou entretenez la lame.
- Utilisez uniquement le bon type de vis et de lames d'origine approuvées par Segway. Modèle de lame : HA002E.
- NE réutilisez PAS les vis. Cela pourrait provoquer des blessures graves.

Comment remplacer les lames :

1. Éteignez la tondeuse.
2. Pour éviter les rayures, placez la tondeuse sur une surface douce et propre dans une position à l'envers.
3. Utilisez un tournevis cruciforme pour desserrer les trois vis.
4. Retirez les vis et les lames.

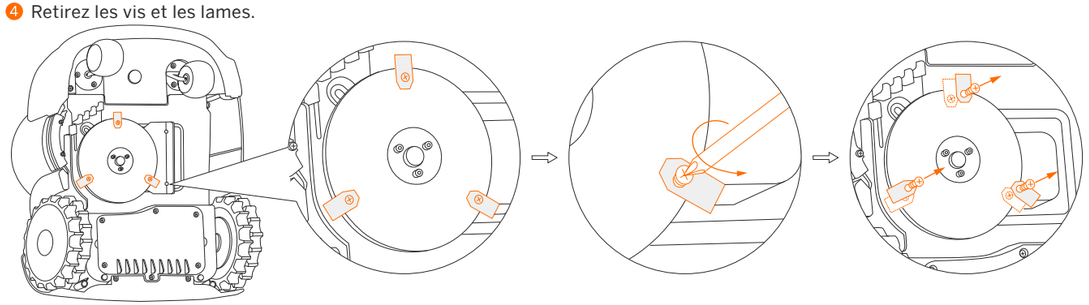

5. Fixez les nouvelles lames et vis (couple de serrage : 1 N m). Assurez-vous que les lames peuvent pivoter librement.

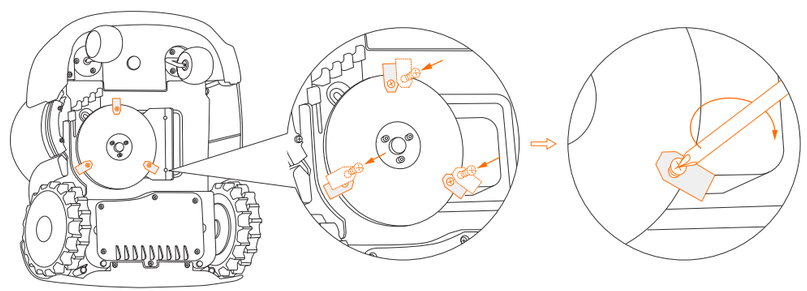

3) Transport

Pour protéger la tondeuse, utilisez l'emballage d'origine pour le transport longue distance. Avant de soulever, de déplacer ou de transporter autrement le produit, éteignez-le. Manipulez avec soin et évitez les chocs violents, par exemple en la lançant ou en appliquant une forte pression sur elle. Ne soulevez ou ne transportez jamais la tondeuse lorsque le moteur est en marche.

Comment déplacer ou soulever correctement :

Transportez la tondeuse par la poignée, la lame de coupe étant opposé à votre corps.

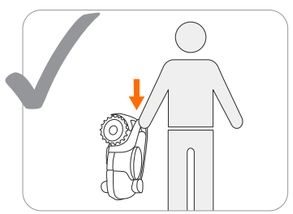

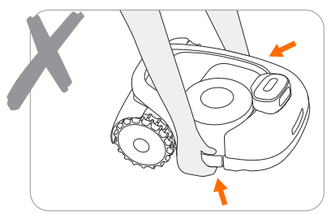

MISE EN GARDE :

Afin d'éviter d'endommager la tondeuse et/ou la borne de recharge, NE soulevez PAS le produit lorsqu'il est stationné dans la borne de recharge.

4) Batterie

Chargez complètement la batterie avant le rangement pour éviter une décharge excessive et des dommages aux composants électriques. Chargez la tondeuse tous les 120 jours pour un stockage de longue durée. Les dommages causés à la batterie par une décharge excessive ne seront pas couverts par la Garantie limitée. NE PAS utiliser ni stocker la batterie dans des conditions de température extrêmes, c'est-à-dire au-dessus de 122°F (50°C) ou en dessous de -4°F (-20°C).

REMARQUE : La durée de vie de la batterie dépend de la fréquence de fonctionnement du produit et du nombre total d'heures de travail. Lorsque la durée de fonctionnement est plus courte que d'habitude par charge complète ou que la pelouse n'est pas bien coupée, envisagez de remplacer la batterie.

Comment remplacer la batterie :

1. Éteignez la tondeuse.
2. Placez la tondeuse sur une surface douce et propre en position à l'envers.
3. Utilisez un tournevis cruciforme pour desserrer les 6 vis du compartiment de la batterie.

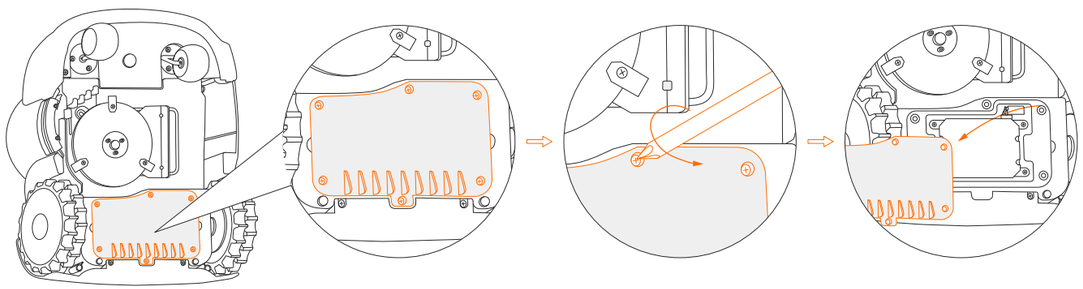

4. Desserrez les 4 vis du compartiment de la batterie.
5. Débranchez les deux fiches.

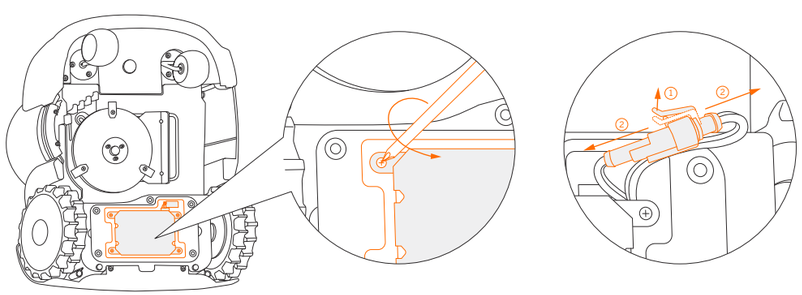

6. Retirez le bloc-batterie et remplacez-la par une batterie neuve.
7. Connectez les fiches et serrez toutes les vis.

⚠ AVERTISSEMENT

- Utilisez uniquement le bloc-batterie d'origine ou celle du même modèle comme spécifié par Segway. Chaque tondeuse contient un bloc-batterie.
- Selon le modèle de tondeuse spécifique, la capacité nominale de la batterie est de 5200 mAh, 7800 mAh ou 10400 mAh.
- N'utilisez pas de batteries non rechargeables. Pour recharger la batterie, utilisez uniquement le bloc d'alimentation amovible fourni avec cet appareil. Pour les États-Unis: à utiliser uniquement avec l'unité d'alimentation NBW32D002D5N-US.
- NE démontez ou NE perforez PAS le boîtier de la batterie. Tenir à l'écart des objets métalliques pour éviter les courts-circuits. Tenir à l'écart du feu, de la chaleur et de la lumière directe du soleil.
- Pour de plus amples informations sur les piles, batterie et déchets du domaine de l'électricité, veuillez contacter le service de traitement des déchets ménagers près de chez vous, votre bureau local ou régional de gestion des déchets ou votre point de vente.
- Le bloc-batterie contient des électrolytes. Si la fuite d'électrolyte entre en contact avec votre peau, lavez immédiatement à l'eau et au savon. Obtenez une aide médicale en cas de contact avec les yeux et rincez immédiatement les yeux à grande eau pendant au moins 15 minutes sans frotter.

5) Alimentation

- Débranchez l'alimentation électrique :
  - Avant de dégager un blocage ;
  - Avant de vérifier, nettoyer ou travailler sur la machine ;
  - Après avoir heurté un objet étranger pour inspecter la machine pour déceler des dommages.
- Examinez régulièrement le cordon, la fiche, le boîtier et les autres pièces. Si des dommages ou des signes de vieillissement sont détectés, cessez immédiatement l'utilisation.

⚠ AVERTISSEMENT

- NE PAS utiliser une alimentation électrique endommagée. Si le cordon d'alimentation est endommagé, il doit être remplacé par le fabricant, son agent de service ou des personnes de qualification similaire afin d'éviter tout danger. Si le câble d'extension est défectueux, veuillez le remplacer par le câble de 10 mètres de long comme approuvé par Segway.
- NE connectez PAS un cordon endommagé à l'alimentation électrique ou NE touchez PAS un cordon ou une rallonge endommagé avant qu'il ne soit déconnecté de la prise de courant. Des cordons endommagés peuvent entrer en contact avec des pièces sous tension.
- N'utilisez PAS l'alimentation avec un autre produit ou une batterie, ceci peut causer des risques de blessures, d'incendie ou d'électrocution. La sécurité du produit ne peut pas être garantie avec des batteries autres que les batteries d'origine.
- NE PAS charger lorsque la batterie fuit.
- Éloignez le câble d'extension des pièces dangereuses en mouvement pour éviter d'endommager les cordons qui peuvent entrer en contact avec des pièces sous tension.

Recommandation

Connectez la tondeuse et/ou ses accessoires uniquement à un circuit d'alimentation protégé par un dispositif à courant résiduel (RCD) avec un courant de déclenchement ne dépassant pas 30 mA.

6) Rangement

- Avant de ranger la tondeuse, veuillez l'éteindre et la charger entièrement pour éviter une décharge excessive, ce qui entraînera des dommages permanents.
- Ranger dans un endroit frais et sec à l'intérieur. Une exposition à la lumière du soleil et à des températures extrêmes (qu'elles soient chaudes ou froides) accélérera le processus de vieillissement des composants et peut causer des dommages permanents à la batterie.
- Tenez la tondeuse, la borne de recharge et l'alimentation à l'écart des sources de chaleur (comme les cuisinières, radiateurs, etc.) ou des produits chimiques. Protégez l'alimentation de l'humidité et conservez-la dans un endroit bien ventilé.

⚠ AVERTISSEMENT

En cas de risque d'orage, débranchez l'alimentation de la prise de courant. Débranchez tous les câbles et fils se connectant à la borne de recharge. Rebranchez-les lorsqu'il n'y a plus de risque d'orage.

Hivernage

- La tondeuse
  Nettoyez soigneusement la tondeuse avant de la ranger. Vérifiez les composants sujets à l'usure tels que les lames. Réparez-les ou remplacez-les s'ils sont en mauvais état. Rangez la tondeuse dans un endroit sec et à l'abri du gel, reposée sur toutes les roues, de préférence dans son emballage d'origine.
- La borne de recharge
  Débranchez l'alimentation de la prise de courant et déconnectez-la de la borne de recharge. Rangez la borne de recharge à l'intérieur et à l'écart de la lumière directe du soleil.

7) Recyclage et élimination en fin de vie

NE PAS traiter ce produit comme un déchet domestique. Pour obtenir des informations sur le recyclage, contactez votre service des ordures ménagères, votre municipalité ou votre point de vente.

⚠ AVERTISSEMENT

N'ÉLIMINEZ PAS ce produit dans une décharge, ne l'incinérez pas et ne le jetez pas avec les ordures ménagères. Un danger ou des blessures graves peuvent survenir à cause des composants électriques.

8) Autres

- Gardez toutes les vis, tous les écrous et boulons bien serrés pour assurer un fonctionnement normal et sûr.
- Les pneus fournis avec le produit doivent être montés sur la roue par un réparateur professionnel. Le démontage des roues est compliqué et un mauvais montage peut entraîner une instabilité et des dysfonctionnements.
- Pour assurer une bonne adhérence de la bande de roulement, gardez les roues motrices (roues arrières) propres en enlevant la boue avec une brosse..
- Le compartiment du châssis derrière le pare-chocs doit être ouvert et refermé UNIQUEMENT par des techniciens de service agréés. L'entretien par vous-même peut annuler la garantie limitée.

AVIS : ASSURANCE

VOS POLICES D'ASSURANCE NE PEUVENT PAS FOURNIR DE COUVERTURE POUR LES ACCIDENTS IMPLIQUANT CE PRODUIT. POUR DÉTERMINER SI UNE COUVERTURE EST FOURNIE, VEUILLEZ CONTACTER VOTRE COMPAGNIE OU AGENT D'ASSURANCE.

4 Garantie limitée

Accord de garantie limitée et d'arbitrage

AVIS : VEUILLEZ LIRE CET ACCORD DE GARANTIE LIMITÉE ET D'ARBITRAGE ET LE CONSERVER POUR RÉFÉRENCE FUTURE. CET ACCORD CONTIENT DES CLAUSES DE GARANTIE LIMITÉE ET D'ARBITRAGE À L'ÉGARD DU NAVIMOW (« PRODUIT ») ET DE TOUTE TRANSACTION ET RÉCLAMATION LIÉE AU PRODUIT ET/OU DÉCOULANT DE CELUI-CI.

IL S'AGIT D'UN ACCORD JURIDIQUE CONTRAIGNANT (« ACCORD ») ENTRE VOUS (UNE PERSONNE OU UNE ENTITÉ) ET LE FABRICANT (« WILLAND ») ET SES SOCIÉTÉS AFFILIÉES (Y COMPRIS, SANS S'Y LIMITER, SA SOCIÉTÉ MÈRE, FILIALE, SOCIÉTÉS AFFILIÉES, PRÉDÉCESSEUR, SOCIÉTÉ SUBSÉQUENTE, ADMINISTRATEURS, SUCCESSEURS, CESSIONNAIRES, DIRIGEANTS, ADMINISTRATEURS, GESTIONNAIRES, EMPLOYÉS, MEMBRES ET ACTIONNAIRES) (COLLECTIVEMENT LES « PARTIES WILLAND »), LES REVENDEURS WILLAND (TELS QUE DÉFINIS CI-DESSOUS) ET LEURS SOCIÉTÉS AFFILIÉES (COLLECTIVEMENT « REVENDEURS WILLAND »).

L'ACHAT DU PRODUIT, L'OUVERTURE DE L'EMBALLAGE DU PRODUIT, L'UTILISATION DU PRODUIT, LA CONSERVATION DU PRODUIT, L'EXPLOITATION DES AVANTAGES DU PRÉSENT ACCORD OU L'ACCEPTATION ÉLECTRONIQUE DU PRÉSENT ACCORD CONSTITUENT L'ACCEPTATION DU PRÉSENT ACCORD. DANS UN CAS OÙ VOUS, EN TANT QUE PARENT(S) OU TUTEUR(S) LÉGAL, ACHETEZ CE PRODUIT AU NOM DE OU POUR VOS ENFANTS, VOUS CONSENTEZ ET APPROUVEZ À TOUS ÉGARDS LES MODALITÉS DE L'ACCORD ET CONVENEZ QUE VOUS ET VOS ENFANTS SEREZ LIÉS PAR CET ACCORD. VOUS RECONNAISSEZ ET CONVENEZ QUE VOUS RECEVEZ UN PRÉAVIS SUFFISANT DE CET ACCORD ET QUE VOUS ACCEPTEZ CET ACCORD.

L'ACCORD NE S'APPLIQUE QU'AU PRODUIT DISTRIBUÉ ET/OU VENDU PAR ET/OU PAR L'INTERMÉDIAIRE DE PARTIES WILLAND OU DE REVENDEURS WILLAND SUR LE MARCHÉ NORD-AMÉRICAIN. SI VOUS N'ÊTES PAS RÉSIDENT SUR LE MARCHÉ NORD-AMÉRICAIN, VEUILLEZ NOUS CONTACTER AVANT D'UTILISER LE PRODUIT CAR VOUS POURRIEZ NE PAS AVOIR DE GARANTIE OU AVOIR UNE GARANTIE DIFFÉRENTE DE CELLE FOURNIE CI-APRÈS.

LA GARANTIE LIMITÉE SE TROUVE ÉGALEMENT EN LIGNE À L'ADRESSE SUIVANTE : navimow.segway.com

⚠ AVERTISSEMENT

L'UTILISATION DU PRODUIT PAR UNE PERSONNE N'AYANT PAS REÇU DE FORMATION SUFFISANTE, N'AYANT NI L'EXPÉRIENCE NI LES QUALIFICATIONS NÉCESSAIRES, OU EN OPPOSITION, EN VIOLATION OU NON CONFORMÉMENT AU MANUEL DE L'UTILISATEUR, AUX INSTRUCTIONS, AUX RECOMMANDATIONS ET/OU AUX AVERTISSEMENTS DE SÉCURITÉ, PEUT ENTRAÎNER DES BLESSURES CORPORELLES GRAVES VOIRE LA MORT OU DES DOMMAGES MATÉRIELS.

VEUILLEZ LIRE ATTENTIVEMENT TOUTES LES CLAUSES DE CE DOCUMENT AVANT TOUTE UTILISATION DU PRODUIT. NOUS VOUS ENCOURAGEONS À DEMANDER L'AVIS DE PROFESSIONNELS OU DE VOS AVOCATS QUANT AUX INFORMATIONS FOURNIES DANS CE DOCUMENT, EN PARTICULIER CELLES CONCERNANT LA SÉCURITÉ ET VOS DROITS ET DEVOIRS JURIDIQUES.

LA DÉCISION D'UN TUTEUR PARENTAL OU LÉGAL D'AUTORISER L'ENFANT À UTILISER, FAIRE FONCTIONNER ET/OU À MONTER SUR LE PRODUIT DOIT ÊTRE FONDÉE SUR LA MATURITÉ, LES COMPÉTENCES ET LA CAPACITÉ DE L'ENFANT À SUIVRE LES RÈGLES (Y COMPRIS, SANS S'Y LIMITER, LES AVERTISSEMENTS, LES INFORMATIONS LIÉES À LA SÉCURITÉ FOURNIS DANS LE MANUEL DE L'UTILISATEUR). LES ENFANTS NE DOIVENT PAS ÊTRE LAISSÉS SANS SURVEILLANCE LORSQU'ILS UTILISENT, FONT FONCTIONNER ET/OU ROULENT SUR LE PRODUIT. LA SURVEILLANCE PARENTALE OU DU TUTEUR LÉGAL EST REQUISE EN TOUT TEMPS. UN ÉQUIPEMENT DE PROTECTION ET UN CASQUE APPROPRIÉS DOIVENT ÊTRE UTILISÉS LORS DE L'UTILISATION ET DU FONCTIONNEMENT DU PRODUIT.

1. Garantie limitée

Cette Garantie limitée couvre uniquement les défauts liés aux matériaux ou à la qualité du Produit et de ses composants dans le cadre d'une utilisation dans des conditions normales et courantes. Si un défaut couvert par cette Garantie limitée est détecté, Willand et/ou d'autres Parties Willand, à leur discrétion, répareront ou remplaceront le Produit ou le composant défectueux, conformément à cette Garantie limitée. La durée applicable de la Garantie limitée commence le jour de l'achat original du Produit auprès de Willand, d'un revendeur autorisé de Willand, d'un distributeur autorisé de Willand, ou d'un concessionnaire autorisé (tous dénommés « Revendeur Willand » ou collectivement « Revendeurs Willand »). Cette garantie vous donne des droits juridiques spécifiques, et si vous êtes un consommateur aux États-Unis d'Amérique, vous pouvez également avoir d'autres droits qui varient d'un État à l'autre.

Produit couvert par cette garantie	Durée de la Garantie limitée
H800N-VF, H1500N-VF, H3000N-VF	2 ans
Batterie et adaptateurs d'alimentation	2 ans

Les lames sont considérées comme jetables et ne sont pas couvertes par cette garantie.

CETTE GARANTIE LIMITÉE CONSTITUE LA SEULE GARANTIE EXPRESSE APPLICABLE AU PRODUIT ET À SES COMPOSANTS, ACCESSOIRES ET SERVICE DE RÉPARATION. WILLAND ET LES PARTIES WILLAND REJETTENT TOUTE AUTRE GARANTIE EXPRESSE. WILLAND ET LES AUTRES PARTIES WILLAND LIMITENT LA DURÉE ET LES RECOURS JURIDIQUES DE TOUTES LES GARANTIES IMPLICITES, DONT, EN AUTRE, LES GARANTIES DE COMMERCIALISATION ET DE BON FONCTIONNEMENT POUR TOUTE FIN SPÉCIFIQUE, QU'IL S'AGISSE D'UNE FIN JURIDIQUE, AU MOMENT DE L'ACHAT, AU MOMENT DE LA PERFORMANCE, DE PRATIQUES COMMERCIALES OU AUTRE, À LA DURÉE DE CETTE GARANTIE LIMITÉE EXPRESSE. LA LIMITATION ET LES EXCLUSIONS DE GARANTIE MENTIONNÉES CI-DESSUS SERONT SUJETTES AU DROIT IMPÉRATIF INTERDISANT DE TELLES EXCLUSIONS, LIMITATIONS, RESTRICTIONS OU MODIFICATIONS DE GARANTIE. POUR TOUTE GARANTIE POUVANT S'APPLIQUER ICI CAR RENDUE OBLIGATOIRE PAR LA LOI ET NE POUVANT PAS EFFECTIVEMENT ÊTRE EXCLUE, RESTREINTE NI MODIFIÉE PAR LE BIAIS DE LA DÉCLARATION CI-DESSUS, LA DURÉE DE SON APPLICABILITÉ DEVRA ÊTRE IDENTIQUE À CELLE PRÉVUE PAR CETTE GARANTIE LIMITÉE OU CORRESPONDRE À CELLE PRÉVUE PAR LA LOI NATIONALE/LOCALE APPLICABLE, SELON LA DURÉE LA PLUS COURTE. CERTAINS PAYS/ÉTATS N'AUTORISENT PAS LES LIMITATIONS SUR LA DURÉE D'UNE GARANTIE IMPLICITE ; IL EST DONC POSSIBLE QUE LES LIMITATIONS MENTIONNÉES CI-DESSUS NE S'APPLIQUENT PAS À VOUS.

2. Procédure de service de la Garantie limitée

Les services en ligne de Willand sont disponibles sur navimow.segway.com. Si lors de votre utilisation du produit, vous pensez que le produit ou son composant est défectueux et/ou ne fonctionne pas correctement : VEUILLEZ IMMÉDIATEMENT CESSER D'UTILISER LE PRODUIT, ET STOCKER LE PRODUIT CORRECTEMENT. CONTINUER D'UTILISER LE PRODUIT DANS CES CIRCONSTANCES PEUT ENTRAÎNER DES BLESSURES CORPORELLES GRAVES VOIRE LA MORT, À VOUS-MÊME OU À D'AUTRES ET/OU ENTRAÎNER DES DÉGÂTS MATÉRIELS. Par la suite, veuillez contacter immédiatement Willand à l'adresse support-navimow@rlm.segway.com. Les employés du service technique de Willand sont disponibles pour vous aider en ligne ou par téléphone à identifier le défaut, le cas échéant, et pourront vous communiquer des instructions supplémentaires. Si vous devez faire appliquer la garantie, veuillez préparer les documents suivants : (i) une preuve de l'achat original du Produit auprès d'un Revendeur Segway, (ii) le numéro de série du Produit et (iii) une description du défaut, si applicable. Après vérification de votre éligibilité à bénéficier de la protection et/ou des services de la Garantie limitée, vous devrez nous communiquer votre nom, votre adresse e-mail, votre adresse postale et un numéro de téléphone où vous joindre afin que nous vous indiquions comment obtenir notre service.

Si vous souhaitez renvoyer l'unité défectueuse au service après-vente, vous serez responsable des frais d'expédition et des risques de perte et de dommages pouvant survenir pendant l'expédition de vous à Willand et (ii) de Willand à vous. Vous devrez renvoyer votre Produit ou votre composant défectueux dans son emballage d'origine ou dans un emballage agréé par Willand, à vos frais, pour son transport à destination de Willand. Vous devez défendre, indemniser et dégager Willand de toute responsabilité pour toute perte et/ou dommage pouvant être causé par un emballage ou une expédition incorrecte du Produit ou du composant à Willand.

Un prestataire de service ou un Revendeur Willand agréé pourra réaliser l'inspection du Produit que vous avez retourné. Si Willand détermine raisonnablement que le problème ne peut pas être couvert par la Garantie limitée, Willand vous le signalera et vous indiquera les services ou les alternatives de remplacement payants mis à votre disposition. Autrement, Willand vous renverra le Produit non réparé, et dans ce cas-là, vous serez responsable des frais de transport et d'assurance du Produit à destination de votre domicile. Dans le cas où les services ne sont pas couverts par la Garantie limitée et que vous rejetez un service payant recommandé par les Parties Willand et/ou Revendeurs Willand, vous comprenez et reconnaissez que le fait de ne pas réparer et/ou entretenir le Produit peut augmenter le risque de chute et/ou de défaillance du Produit qui peut entraîner de graves dommages matériels, des blessures corporelles graves ou la mort, et vous convenez qu'il s'agit de votre consentement éclairé à prendre un tel risque.

Si la protection et/ou les services de la garantie couvrent un retour, Willand se chargera du Produit défectueux en vous envoyant de nouvelles pièces ou des pièces reconditionnées du même modèle ou d'un modèle similaire sans vous facturer ce service.
Les pièces remplacées seront conservées par Willand et deviendront sa propriété. Dans une telle situation, Willand paiera des frais de transport raisonnables pour vous renvoyer le Produit.

3. Éligibilité de la Garantie limitée

3.1 Votre demande de service doit être reçue par Willand au cours de la période de garantie limitée décrite ci-dessus, et Willand doit également avoir reçu votre Produit comme indiqué dans la clause Procédure de service de la Garantie limitée ci-dessus.

3.2 Votre Produit doit être acheté auprès d'un Revendeur Willand agréé.

3.3 Vous devez fournir le ticket de caisse original.

3.4 Le numéro de série de votre Produit doit être lisible, net, non falsifié et non modifié.

3.5 Tous les cachets de garantie contre la falsification doivent être intacts, à leur place et non modifiés.

4. Exclusions de la Garantie limitée

Cette Garantie limitée décrit les services à votre disposition dans le cas où votre Produit requiert les services de la garantie ; vous pouvez également bénéficier de protections supplémentaires grâce à vos lois locales. Cette Garantie limitée ne couvre pas et exclut les dommages faits à votre produit ou à tout composant dans le cadre de :

4.1 Mauvais traitement, mauvaise utilisation, imprudence, négligence, ou utilisation commerciale.

4.2 Produit mal chargé, stockage, entretien, ou toute opération sur le Produit non conforme aux instructions et limitations indiquées dans les documents d'utilisation.

4.3 Utilisation du Produit non conforme aux lois et régulations en vigueur.

4.4 Utilisation du Produit par des personnes n'ayant pas l'expérience nécessaire.

4.5 Accident, collision, conduite à une vitesse non adaptée sur des routes pavées, conduite à une vitesse non adaptée sur des routes non pavées, conduite sur des obstacles, course amateur, pratique de sport hors-piste, dommage causé par un feu, par de l'eau, par des produits chimiques, utilisation du Produit dans des températures ne garantissant pas son bon fonctionnement, jet d'eau à haute pression, tremblement de terre, chute, transport de poids trop lourd/surcharge.

4.6 Modifications de pièces mécaniques, de pièces électroniques ou modification du logiciel installé sur le Produit.

4.7 Services, réparations et entretien réalisés par des fournisseurs non agréés.

4.8 Dommages cosmétiques.

4.9 Utilisation du Produit avec des produits, composants ou accessoires tiers.

4.10 Détérioration liée à l'usure normale des composants.

4.11 Utilisation du Produit au-delà de l'usure normale des composants.

5. DÉCHARGE ET LIMITATION DE RESPONSABILITÉ

5.1 WILLAND ET LES AUTRES PARTIES WILLAND N'ASSUMENT, NI N'AUTORISENT PERSONNE À ASSUMER EN LEUR NOM, AUCUNE AUTRE OBLIGATION OU RESPONSABILITÉ QUANT AU PRODUIT, À SES COMPOSANTS, AUX ACCESSOIRES, AU SERVICE DE RÉPARATION, OU QUANT À CETTE GARANTIE LIMITÉE.

5.2 LES PARTIES WILLAND ET LES REVENDEURS WILLAND NE SONT RESPONSABLES D'AUCUNE PERTE D'UTILISATION DU PRODUIT, DE SES COMPOSANTS, DE SES ACCESSOIRES, OU D'AUCUNE AUTRE INCONVENANCE OU AUTRE PERTE OU DOMMAGE POUVANT ÊTRE CAUSÉ PAR UN DÉFAUT DU PRODUIT, DE SES COMPOSANTS, DE SES ACCESSOIRES, DE SON SERVICE DE RÉPARATION, OU TOUT AUTRE DOMMAGE ACCIDENTEL OU CONSÉCUTIF RENCONTRÉ PAR VOUS PROVENANT D'UN DÉFAUT DU PRODUIT, DE SES COMPOSANTS, DE SES ACCESSOIRES, OU DE SON SERVICE DE RÉPARATION. CERTAINS PAYS/ÉTATS N'AUTORISENT PAS L'EXCLUSION OU LA LIMITATION DES DOMMAGES-INTÉRÊTS ACCESSOIRES OU CONSÉQUENTS, DE SORTE QUE LA LIMITATION OU L'EXCLUSION CI-DESSUS NE PEUT PAS S'APPLIQUER À VOUS DANS LA MESURE OÙ ELLE EST INTERDITE PAR LA LOI APPLICABLE.

5.3 EN AUCUN CAS LE TOTAL OU LA SOMME DES RESPONSABILITÉS DE WILLAND, DES PARTIES WILLAND ET REVENDEURS WILLAND POUR TOUS LES LITIGES SOUS TOUTE LOI EN VIGUEUR OU DANS LE CADRE DE LA JURISPRUDENCE, CONJOINTEMENT OU SÉPARÉMENT, RÉSULTANT OU ÉTANT LIÉS À L'ACHAT DU PRODUIT, À UNE RUPTURE DE CONTRAT, À UN DÉLIT (Y COMPRIS LA NÉGLIGENCE) OU AUTRE, N'IRA AU-DELÀ DU DEVOIR DE RÉPARATION OU DE REMPLACEMENT DU PRODUIT DÉFECTUEUX, RESTANT À LA SEULE DISCRÉTION DE WILLAND. {B>EN AUCUN CAS WILLAND OU LES AUTRES PARTIES WILLAND ET REVENDEURS WILLAND NE POURRONT ÊTRE RESPONSABLES VIS-À-VIS D'UNE PERSONNE POUR DES DOMMAGES CONSÉCUTIFS, INDIRECTS, ACCIDENTELS, SPÉCIAUX, EXEMPLAIRES, PUNITIFS OU DES DOMMAGES ET INTÉRÊTS RÉSULTANT OU ÉTANT LIÉS ET/OU EN CONNEXION AVEC L'ACHAT DU PRODUIT, AVEC TOUTE RUPTURE DE CE CONTRAT OU AVEC LES DEVOIRS DU FABRICANT ; SANS PRENDRE EN COMPTE : (A) LE CARACTÈRE PRÉDICTIF DES DOMMAGES, (B) SI WILLAND OU LES AUTRES PARTIES WILLAND ONT ÉTÉ INFORMÉS DE LA POSSIBILITÉ DE TELS DOMMAGES ET (C) LA JURISPRUDENCE OU THÉORIE ÉQUITABLE (CONTRAT, DÉLIT OU AUTRE) SUR LAQUELLE S'APPUIE LE LITIGE, SAUF SI LES LOIS EN VIGUEUR INTERDISENT CES LIMITATIONS ET EXCLUSIONS. LES LIMITATIONS OU EXCLUSIONS MENTIONNÉES CI-DESSUS S'APPLIQUENT, MÊME SI LE RECOURS D'UN CONSOMMATEUR OU DE TOUTE AUTRE PERSONNE MÉCONTENTE (PERSONNE À LAQUELLE CET ACCORD OCTROIE DES DROITS OU UNE LÉGITIMITÉ EN VERTU DE LA LOI OU DE L'ÉQUITÉ) MENÉ DANS LE CADRE DE CET ACCORD NE REMPLIT PAS SON OBJECTIF INITIAL. SI CERTAINS PAYS/ÉTATS N'AUTORISENT PAS L'EXCLUSION OU LA LIMITATION DE CERTAINS, VOIRE, DE TOUS CES DOMMAGES, PAR CONSÉQUENT LES INTERDISANT JURIDIQUEMENT, ALORS IL EST POSSIBLE QU'ELLES NE S'APPLIQUENT PAS À VOUS. CERTAINS PAYS/ÉTATS N'AUTORISENT PAS L'EXCLUSION OU LA LIMITATION DES DOMMAGES ACCESSOIRES OU INDIRECTS, DE SORTE QUE DANS LA MESURE OÙ CES LIMITATIONS OU EXCLUSIONS NE SONT PAS AUTORISÉES PAR LA LOI, CELLES-CI PEUVENT NE PAS VOUS CONCERNER.

5.4 Jusque dans la mesure prévue par la loi en vigueur, les PARTIES WILLAND REJETTENT toute responsabilité et ne pourront pas être tenues pour responsables de quelconque dommage, dont en cas de décès, de blessures corporelles ou de dommages matériels, résultant ou étant lié à toute conduite (y compris toute forme de mauvaise conduite), action, inaction, acte (y compris l'absence d'acte), omission ou négligence de la part de tout concessionnaire, distributeur, grossiste, revendeur, prestataire de service ou tierce partie, agréé ou non, et impliqué dans la distribution du Produit et des services qui y sont rattachés. Jusque dans la mesure prévue par la loi en vigueur, les représentations et garanties explicites, si applicables, décrites ici, constitueront les seules garanties et représentations des PARTIES WILLAND à VOTRE égard et à l'égard de tout consommateur et/ou utilisateur final. LES PARTIES WILLAND ne seront responsables d'aucune autre garantie et/ou représentation pouvant être apportée et/ou fournie par une autre personne, à moins que les Parties WILLAND ne donnent une autorisation écrite et explicite pour de telles garanties et/ou représentations à fournir au consommateur ou à l'utilisateur final.

6. Réclamations, règlement des litiges et arbitrage

LES CLAUSES CONTENUES DANS LE PRESENT DOCUMENT SONT JURIDIQUEMENT CONTRAIGNANTES ENTRE VOUS (PERSONNE PHYSIQUE OU MORALE) ET WILLAND, SES FILIALES, LES PARTIES WILLAND ET LES REVENDEURS WILLAND. LES CLAUSES CONTENUES DANS LES PRÉSENTES PEUVENT AVOIR UNE INCIDENCE SUR VOS DROITS, ET IL EST DE VOTRE RESPONSABILITÉ DE LIRE LES CLAUSES SUIVANTES. VOUS POUVEZ VOUS RETIRER DE L'ACCORD DANS LES 30 JOURS CIVILS SUIVANT LE PREMIER ACHAT DU CONSOMMATEUR EN ENVOYANT UN COURRIEL À OPTOUT@SEGWAY.COM ET EN FOURNISSANT LES INFORMATIONS APPLICABLES. POUR PLUS DE DÉTAILS, VEUILLEZ CONSULTER LA CLAUSE 6.3.

6.1 Arbitrage obligatoire.

Les Parties Willand, les Revendeurs Willand et vous-même acceptez que tout différend, controverse ou litige résultant, étant lié ou en connexion avec cet Accord, cette Garantie limitée, la vente, l'état ou la performance du Produit et s'appuyant sur un contrat, un délit, une fraude, une mauvaise représentation en vertu de la jurisprudence en vigueur ou de l'équité, dont les litiges en cas de décès, de blessures ou de dommages matériels devra faire l'objet d'un arbitrage contraignant à la demande d'une des parties, une fois la signification de cette demande présentée à l'autre partie.

L'arbitrage sera dirigé par l'Association américaine d'arbitrage (AAA), conformément à son règlement d'arbitrage commercial et aux procédures additionnelles des litiges concernant les consommateurs (collectivement, les « règlements de l'AAA »). Les règlements de l'AAA sont disponibles en ligne sur le site www.adr.org, ou par téléphone en contactant l'AAA au 1-800-778-7879. L'arbitrage sera réalisé devant un seul arbitre dont la rémunération ne devra pas dépasser le montant ni la forme des réparations prévues dans la clause « Décharge et limitation de responsabilité » sujette à la loi en vigueur. La cour d'arbitrage sera en mesure de statuer sur tout sujet faisant partie de sa juridiction ou sur la validité et le caractère exécutoire de toute partie de cet Accord pouvant faire l'objet d'un arbitrage. Toute décision de l'arbitre sera finale et pourra faire partie de la jurisprudence pouvant être utilisée par n'importe quel tribunal possédant les compétences nécessaires. Vous renoncez à votre droit de présenter votre litige devant un tribunal ou un jury.

Vous renoncez à votre droit de participer à un recours collectif résultant ou étant lié à tout litige ou différend avec les Parties Willand et/ou les Revendeurs Willand. Vous acceptez que l'arbitrage soit réalisé individuellement et que cet Accord n'autorise pas les recours collectifs en arbitrage ou tout autre litige présenté en tant que demandeur ou membre ou représentant d'une action collective dans le cadre d'un arbitrage. Il est possible que la cour d'arbitrage ne puisse pas centraliser plus d'un litige et par conséquent ne puisse pas diriger une autre forme de procédure judiciaire collective ou représentative. Si l'interdiction d'un arbitrage collectif est jugée invalide ou inapplicable, alors les autres clauses de l'Accord d'arbitrage resteront en vigueur. La clause numéro 6 « Règlement de litiges et différends » restera applicable même après avoir mis fin à cet Accord/cette garantie limitée ou à son expiration, ou dans le cas où cet Accord et/ou cette garantie limitée sont jugés nuls, non annulables, invalides ou inapplicables, dans leur intégralité ou partiellement, par une institution de jugement compétente possédant une autorité et une compétence avérée sur ce sujet.

Les Parties Willand et Revendeurs Willand demandent, et vous acceptez ici, que vous soumettiez votre litige contre les Parties Willand et/ou Revendeurs Willand conformément à la description ci-dessus avant d'exercer vos droits comme présentés dans le Magnuson-Moss Warranty Act. Le titre I du Magnuson-Moss Warranty Act ne vous impose pas de poursuivre les droits et recours à votre disposition, non présentés dans celui-ci.

6.2 Petits litiges

Pour toute procédure d'arbitrage où le montant du litige s'élève à 5 000,00 $ ou moins (hors honoraires d'avocat et indemnités de comparution) (« petit litige »), l'arbitre peut, si le litige est tranché en votre faveur, vous octroyer en tant que sentence arbitrale des honoraires d'avocat, des indemnités de comparution et d'autres frais pour un montant raisonnable ; à la condition que l'arbitre ait jugé la plainte véritablement et indéniablement formulée de bonne foi. En cas de petit litige, il vous sera demandé de payer au maximum la moitié des frais d'administration, d'utilisation des locaux et des honoraires de l'arbitre, ou 50,00 $ de ces frais, selon la somme la moins élevée ; les Parties Willand paieront le montant restant de ces frais. Lors de petits litiges et si votre plainte est formulée de bonne foi, les Parties Willand ne recevront aucun honoraire d'avocat.

Pour toute procédure d'arbitrage où le montant du litige est supérieur à 5 000,00 $ (hors honoraires d'avocat et indemnités de comparution) (« litige important »), les frais d'administration, d'utilisation des locaux et les honoraires de l'arbitre seront fixés à partir des règles de l'Association américaine d'arbitrage (AAA). En cas de litige important, l'arbitre pourra accorder des honoraires d'avocat, des indemnités de comparution et d'autres frais pour un montant raisonnable à la Partie ayant vu le litige tranché en sa faveur. L'arbitre pourra être à même de prononcer un jugement sur le fond ou un jugement interlocutoire sur demande de l'une des Parties.

6.3 Retrait

VOUS POUVEZ VOUS RETIRER DE CETTE PROCÉDURE DE RÈGLEMENT DE LITIGE EN INFORMANT LES PARTIES WILLAND AU PLUS TARD TRENTE (30) JOURS CALENDAIRES APRÈS LE PREMIER ACHAT DU PRODUIT PAR LE CONSOMMATEUR ACHETEUR. POUR APPLIQUER CE DROIT DE RETRAIT, VOUS DEVEZ EN INFORMER WILLAND PAR E-MAIL, À L'ADRESSE OPTOUT@SEGWAY.COM, AVEC POUR OBJET : « ARBITRATION OPT-OUT ». VOUS DEVREZ INCLURE LES ÉLÉMENTS SUIVANTS DANS VOTRE LETTRE DE RETRAIT : (A) VOTRE NOM, VOTRE ADRESSE E-MAIL, VOTRE ADRESSE POSTALE ET VOTRE NUMÉRO DE TÉLÉPHONE ; (B) LA DATE D'ACHAT DU PRODUIT ; (C) LE NOM OU LE NUMÉRO DU MODÈLE DU PRODUIT ; ET (D) SON NUMÉRO DE SÉRIE. VOUS POUVEZ ÉGALEMENT VOUS RETIRER EN ENVOYANT UNE LETTRE DE RETRAIT À WILLAND À L'ADRESSE SUIVANTE : ROOM 203, A1 BLDG. ZHONGGUANCUN DONGSHENG TECHNOLOGY PARK (NORTHERN TERRITORY), NO. 66, XIXIAOKOU RD, HAIDIAN DIST., BEIJING, CHINE. DANS UN DÉLAI DE TRENTE (30) JOURS CALENDAIRES À COMPTER DE LA DATE DU PREMIER ACHAT DU PRODUIT PAR L'UTILISATEUR FINAL AUPRÈS DU REVENDEUR WILLAND. LES INFORMATIONS SUIVANTES : (A) VOTRE NOM, VOTRE ADRESSE E-MAIL, VOTRE ADRESSE POSTALE ET VOTRE NUMÉRO DE TÉLÉPHONE ; (B) LA DATE D'ACHAT DU PRODUIT ; (C) LE NOM OU LE NUMÉRO DU MODÈLE DU PRODUIT ; (D) SON NUMÉRO DE SÉRIE ; ET (E) UNE DÉCLARATION COMME SUIT : LE CONSOMMATEUR SUSMENTIONNÉ DÉCIDE DE SE RETIRER DE LA PROCÉDURE DE RÈGLEMENT DE LITIGE COMME PRÉVUE DANS LA GARANTIE LIMITÉE. IL S'AGIT DES DEUX SEULES FAÇONS DE SE RETIRER DE LA PROCÉDURE DE RÈGLEMENT DE LITIGE. DÉCIDER DE SE RETIRER DE LA PROCÉDURE DE RÈGLEMENT DE LITIGE N'AFFECTERA EN RIEN LA COUVERTURE OFFERTE PAR LA GARANTIE LIMITÉE, ET VOUS CONTINUEREZ DE JOUIR DES AVANTAGES DE CELLE-CI.

6.4 Acte fédéral d'arbitrage

L'acte fédéral d'arbitrage gouverne la clause d'arbitrage. Cet Accord atteste d'une transaction commerciale entre états, ainsi l'acte fédéral d'arbitrage gouverne son interprétation et son application.

6.5 Procédure

L'acte fédéral d'arbitrage gouverne la clause d'arbitrage. Cet Accord atteste d'une transaction commerciale entre états, ainsi l'acte fédéral d'arbitrage gouverne son interprétation et son application.

Ce qui suit est une description du processus d'arbitrage :

A. Envoyez un Avis de litige à Willand. Avant d'entamer une procédure d'arbitrage contre les Parties Willand et/ou les Revendeurs Willand, vous devez d'abord notifier de bonne foi votre litige aux Parties Willand et/ou aux Revendeurs Willand. Veuillez inclure vos coordonnées, vos préoccupations, et les réparations que vous escomptez recevoir de la part des Parties Willand et/ou Revendeurs Willand, et toute autre information que vous jugerez nécessaire au règlement du différend. Les Parties Willand et/ou les Revendeurs examineront votre avis de différend afin de déterminer si les parties Willand et/ou les Revendeurs Willand peuvent le régler avec vous afin d'éviter l'arbitrage. L'avis devra être envoyé en recommandé avec accusé de réception à l'attention de : Disputes, WILLAND, Room 203, A1 Bldg. Zhongguancun Dongsheng Technology Park (Northern Territory), No. 66, Xixiaokou Rd, Haidian Dist., Beijing, Chine. Veuillez conserver une copie de cette avis dans vos documents.

B. Attendez 30 jours. Les Parties Willand et/ou les Revendeurs Willand examineront votre Avis de litige dans les trente (30) jours suivant sa réception par Willand. Si Willand n'est pas entré en contact avec vous dans les trente (30) jours suivant la réception de votre Avis de litige, vous pourrez effectuer une demande d'arbitrage contre les Parties Willand et/ou les Revendeurs Willand. Si Willand vous a fait parvenir une offre de règlement à l'amiable écrite, conservez cette offre car il vous sera demandé, à vous-même et aux Parties Willand et/ou Revendeurs Willand, de la présenter à l'arbitre. Nonobstant, cette offre, le cas échéant, ne devra être présentée à l'arbitre qu'après que l'arbitre ait statué sur les mérites de votre réclamation.

C. Remplissez une Demande d'arbitrage. Vous pouvez initier un arbitrage en remplissant une Demande d'arbitrage et en indiquant simplement les (i) noms, adresses et numéros de téléphone des parties concernées ; (ii) votre description du litige ; et (iii) une déclaration courte détaillant le motif de la demande de versement de réparations.

D. Envoyez aux Parties Willand et/ou aux Revendeurs Willand votre demande d'arbitrage. Vous pouvez envoyer au Parties Willand et/ou aux Revendeurs Willand votre demande d'arbitrage à l'adresse suivante : Attention : Disputes, WILLAND, Room 203, A1 Bldg. Zhongguancun Dongsheng Technology Park (Northern Territory), No. 66, Xixiaokou Rd, Haidian Dist., Beijing, Chine. Veuillez conserver une copie de cette avis dans vos documents.

E. Envoyez deux (2) copies de votre Demande d'arbitrage à l'AAA. La Demande d'arbitrage comprend l'adresse à laquelle envoyer les deux (2) copies. Cette adresse est AAA Case Filing Services au 1101 Laurel Oak Road, Suite 100, Voorhees, NJ 08043, sous réserve de modification et/ou mise à jour par AAA. Veuillez également y joindre une copie de cette garantie limitée et le montant des frais d'enregistrement du dossier. Les Parties Willand vous rembourseront ces frais.
Si vous n'avez pas les moyens de payer les frais d'enregistrement, veuillez contacter Willand, et Willand paiera les frais d'enregistrement pour vous si vos réclamations portent sur un montant inférieur à 75 000 dollars. L'AAA dispose d'une option d'enregistrement de votre dossier en ligne, sur leur site internet : www.adr.org.

F. Désignation d'un arbitre par l'AAA. Si aucun litige faisant l'objet d'un arbitrage ne dépasse les 75 000 $, l'AAA désignera un arbitre et vous informera vous-même et les Parties Willand et/ou les Revendeurs Willand du nom et des qualifications de l'arbitre. L'AAA demande à tous les arbitres de vérifier ses éventuelles relations présentes ou antérieures avec les Parties, les éventuels témoins, et les avocats des Parties. Si l'arbitre fait état de telles relations, l'AAA vous en informera, ainsi que les Parties Willand. Si vous-même ou les Parties Willand n'êtes pas satisfaits du choix de l'arbitre par l'AAA, vous aurez sept (7) jours pour en informer l'AAA.

G. Choisissez l'audience que vous souhaitez. À moins que vous-même et les Parties Willand acceptiez que l'audience d'arbitrage puisse se tenir ailleurs, l'arbitrage aura lieu dans le comté (ou la commune) où l'achat du Produit a été réalisé. Si votre demande est égale ou inférieure à 10 000 $, vous pourrez choisir de réaliser la procédure d'arbitrage intégralement par écrit avec l'arbitre, sans audience conversationnelle. Vous pouvez également choisir de procéder à l'arbitrage complet par correspondance écrite avec l'arbitre qui n'inclut pas d'audience interactive. Une fois que l'AAA aura entamé la procédure d'arbitrage, vous aurez dix (10) jours pour informer l'AAA de votre choix d'audience. Si vous ne prenez pas de décision, l'AAA dirigera l'arbitrage par correspondance écrite sans audience conversationnelle. Si votre demande dépasse les 10 000 $, le droit à une audience sera établi par les règlements de l'AAA. Ces règlements s'appliquent actuellement pour une audience en personne dans le cadre d'une demande supérieure à 10 000 $; cependant, vous-même et les Parties Willand pouvez décider du type d'audience, en personne ou par téléphone, ou au contraire, continuer la procédure d'arbitrage par correspondance écrite.

H. Décision de l'arbitre. Dans les quatorze (14) jours suivant la fin de l'audience en personne ou par téléphone, ou l'envoi de toutes les preuves écrites à l'arbitre dans le cadre d'un arbitrage par correspondance écrite, l'arbitre rendra sa décision par écrit. Cette décision comprendra les conclusions essentielles sur lesquelles l'arbitre s'est appuyé(e). Les Parties Willand répondront immédiatement à l'arbitre en l'informant de la mesure dans laquelle elles sont disposées à appliquer la décision et à mener les obligations acceptées. Toute décision de l'arbitre peut être utilisée par n'importe quelle Partie et pour n'importe quelle raison.

I. Les parties conviennent de garder strictement confidentielle toute conduite, communication et renseignements divulgués et/ou communiqués à l'autre partie en vertu de la clause 6 (Réclamations, règlement des litiges et arbitrage obligatoire), y compris, sans s'y limiter, l'existence du règlement des différends, la médiation (si les parties conviennent de mener une médiation), le règlement, l'arbitrage, les procédures arbitrales, les observations faites par les parties et les décisions rendues par le tribunal arbitral, y compris ses sentences dans la mesure où elles ne sont pas déjà dans le domaine public, sauf dans les procédures judiciaires liées à la sentence ou lorsque la loi applicable l'exige.

7. Bénéficiaire tiers prévu

(a) Si une personne physique reçoit un Produit neuf comme cadeau de son acheteur initial et que ce destinataire ne devient pas partie du présent Accord, ce destinataire est réputé être un bénéficiaire tiers prévu du présent Accord.

(b) Si (i) une personne physique fait partie de la famille ou du ménage d'un acheteur du Produit, (ii) il est raisonnable de s'attendre à ce que cette personne puisse utiliser, consommer ou être affectée par le Produit, et (iii) cette personne n'est pas partie du présent Accord, cette personne est réputée être un bénéficiaire tiers prévu du présent Accord.

8. Délai de prescription

Les parties conviennent que tout différend, controverse ou réclamation découlant de la garantie limitée, de la vente, de la condition ou de l'exécution du Produit, qu'il soit fondé sur un contrat, un délit, une fraude, une fausse déclaration ou toute autre théorie juridique en droit ou en équité, y compris, sans s'y limiter, les réclamations pour décès, blessures ou dommages-intérêts , doit commencer dans l'année suivant la cause d'action.

9. Divisibilité

Si une condition, une clause ou une disposition de cet Accord est non valide, illégale ou inapplicable dans quelque juridiction que ce soit, une telle invalidité, illégalité ou inapplicabilité n'aura aucune incidence sur une autre condition, clause ou disposition de cet Accord, ni invalider ou rendre inapplicable une telle condition, clause ou disposition dans toute autre juridiction. Lorsqu'il est déterminé que toute condition, clause ou disposition est non valide, illégale ou inapplicable, les parties négocient de bonne foi et, en cas d'échec de la négociation, le tribunal arbitral peut modifier cet Accord pour donner effet le plus étroitement possible à l'intention initiale des parties afin que les transactions envisagées par la présente soient consommées comme prévu initialement dans la mesure du possible.

10. Langue

Cet Accord peut être traduit en différentes langues. En cas de conflit, la version anglaise prévaut et contrôle.

5 Certifications

La batterie est conforme à NU/DOT 38.3

Déclaration de conformité avec la Commission fédérale des communications (FCC) pour les États-Unis

Cet appareil est conforme à la partie 15 des règles de la FCC. Son fonctionnement est soumis aux deux conditions suivantes :
(1) Cet appareil ne peut causer d'interférences nuisibles et (2) il doit pouvoir recevoir toute interférence, notamment toute interférence susceptible de provoquer un fonctionnement indésirable.

Remarque : cet équipement a été testé et s'est avéré conforme aux limitations pour un appareil numérique de classe B, en vertu de la partie 15 des règles de la FCC. Ces limites sont établies pour apporter une protection raisonnable contre les interférences nuisibles dans une installation résidentielle. Cet équipement dégage, utilise et peut émettre des fréquences radio, et, s'il n'est pas installé et utilisé conformément aux instructions, il peut interférer avec les communications radio. Cependant, il n'y a aucune garantie que les interférences ne se produiront pas dans une installation particulière.

Si cet équipement cause une interférence nuisible pour la réception de la radio ou de la télévision, ce qui peut être déterminé en éteignant et en allumant l'équipement, l'utilisateur est encouragé à essayer de corriger l'interférence en prenant une ou plusieurs des mesures suivantes :
- Réorienter ou déplacer l'antenne réceptrice.
- Augmenter la séparation entre l'équipement et le récepteur.
- Brancher l'équipement sur une prise d'un circuit différent de celui auquel le récepteur est connecté.
- Consulter le distributeur ou un technicien radio/télévision expérimenté pour obtenir de l'aide.

Cet équipement est conforme aux limites d'exposition aux rayonnements de la FCC, établies pour un environnement non contrôlé. Cet équipement doit être installé et utilisé en respectant une distance minimale de 7.87 po (20 cm) entre le radiateur et votre corps. Cet émetteur ne doit pas être co-localisé ou fonctionner en conjonction avec une autre antenne ou un autre émetteur.

Déclaration de conformité d'Industrie Canada (IC) pour le Canada

Cet appareil contient un ou plusieurs émetteurs exempts de licence qui sont conformes au(x) RSS exempts de licence d'Innovation, Science et Développement économique Canada.

Son fonctionnement est soumis aux deux conditions suivantes :
1. Cet appareil ne doit pas causer d'interférences.
2. Cet appareil doit accepter toute interférence, y compris les interférences pouvant entraîner un fonctionnement non désiré de l'appareil.

L'émetteur exempt de licence contenu dans le présent appareil est conforme aux CNR d'Innovation, Sciences et Développement économique Canada applicables aux appareils radio exempts de licence. L'utilisation du produit est autorisée aux deux conditions suivantes :
1. L'appareil ne doit pas produire de brouillage ;
2. L'appareil doit accepter tout brouillage radioélectrique subi, même si le brouillage est susceptible d'en compromettre le fonctionnement.

Cet équipement est conforme aux limitations d'exposition aux radiations IC RSS-102 établies pour un environnement non contrôlé. Cet émetteur ne doit pas être co-localisé ou fonctionner en conjonction avec une autre antenne ou un autre émetteur. Cet équipement doit être installé et utilisé en respectant une distance minimale de 7.87 po (20 cm) entre le radiateur et votre corps.

Cet équipement est conforme aux limites d'exposition aux radiations IC CNR-102 établies pour un environnement non contrôlé. Cet émetteur ne doit pas être situé ou fonctionner conjointement avec une autre antenne ou un autre émetteur. Cet équipement doit être installé et utilisé avec une distance minimale de 7.87 po (20 cm) entre le radiateur et votre corps.

Willand n'est pas responsable des changements ou modifications non expressément approuvés par Willand. Ce type de modifications ou d'altération pourraient annuler l'autorisation de l'utilisateur de faire fonctionner le produit.

Modèle: H800N-VF, H1500N-VF, H3000N-VF
ID FCC: 2BAXN-MR0001
IC: 30433-MR0002

Modèle: H25D2E
FCC ID: 2BAXN-MR0002
IC: 30433-MR0002

6 Contactez-nous

Fabricant : Willand (Beijing) Technology Co., LTD.
Adresse : Room 203, A1 Bldg. Parc technologique de Zhongguancun Dongsheng (Territoire du Nord), n° 66, Xixiaokou Rd, Haidian Dist., Pékin, Chine.
Contactez-nous si vous rencontrez des problèmes liés à l'utilisation, à l'entretien et à la sécurité, ou des erreurs/défauts avec votre tondeuse.
Courriel du support technique : support-navimow@rlm.segway.com
Site Web :navimow.segway.com

EN Important Information 2
FR Informations importantes 20
ES Información importante 38

Tabla de contenido

1 Advertencias de seguridad 39
2 Piezas y funciones 42
3 Mantenimiento 44
4 Garantía limitada 47
5 Certificaciones 53
6 Contáctenos 54

Navimow, Bladehalt et EFLS sont des marques commerciales de Willand(Beijing) Technology Co.,LTD., Segway et le Rider Design sont des marques commerciales de Segway Inc., App Store, le logo Apple et Apple sont des marques commerciales de Apple Inc. Google Play et le logo Google Play sont des marques commerciales de Google LLC. Lesautres marques et noms commerciaux appartiennent à leurs propriétaires respectifs.

Le fabricant se réserve le droit d'apporter des modifications au produit, de publier des mises à jour du micrologiciel et de mettre à jour ce manuel à tout moment. Les illustrations du produit, des accessoires et de l'interface de l'application sont fournies à titre indicatif uniquement. Le produit réel et les fonctions peuvent varier. Rendez-vous sur **navimow.segway.com** pour obtenir le **manuel de l'utilisateur** complet et la déclaration légale.

© 2023 Willand (Beijing) Technology Co., LTD. Tous droits réservés.

Instrucciones originales

1 Advertencias de seguridad

IMPORTANTE
LEA ATENTAMENTE ANTES DE USAR
CONSERVAR PARA FUTURA REFERENCIA

1) Asegúrese de instalar y operar el Navimow (conocido como la cortadora de césped en el manual) y la estación de carga de acuerdo con las instrucciones. Vaya a navimow.segway.com para obtener el manual del usuario completo y otros materiales del usuario.
2) El producto puede ser utilizado tanto por los consumidores como con fines profesionales. El uso de la cortadora de césped para fines distintos a cortar césped puede provocar lesiones graves. Para evitar riesgos de lesiones, lea y entienda todas las advertencias y precauciones. Comprenda que puede reducir los riesgos siguiendo todas las instrucciones y advertencias de este manual, pero no pueden eliminarse todos los riesgos. El operador o usuario es responsable de los accidentes o peligros que ocurran a otras personas en su propiedad.
3) Navimow tiene muchos sensores de seguridad incorporados, sin embargo, los riesgos de seguridad aún existen. Programe el corte un momento en el que no haya personas o mascotas en el césped. Informe a los vecinos sobre los riesgos de accidentes o peligros. Cuando use la cortadora de césped en un césped público, o cuando su jardín esté abierto a su vecino o a la calle, proteja o cerque el césped, o coloque una señal de advertencia alrededor del área de trabajo que diga: ¡ADVERTENCIA! ¡Cortadora de césped automática! ¡Manténgase alejado de la máquina! ¡Supervise a los niños!
4) NO modifique la cortadora de césped usted mismo. Las modificaciones podrían interferir en el funcionamiento de la cortadora de césped y provocar lesiones o daños graves, y esto podría invalidar la Garantía limitada. Use únicamente las piezas y los accesorios aprobados por Segway.
5) El fabricante recomienda que la edad del usuario esté comprendida entre 18 y 70 años. Asegúrese de obtener la formación necesaria antes de operar la máquina.

⚠ ADVERTENCIA

Nunca permita que los niños, personas con capacidades físicas, sensoriales o mentales reducidas, personas con falta de experiencia y conocimiento o personas que no estén familiarizadas con estas instrucciones usen la máquina. Las normativas locales podrían limitar la edad del operador.

Antes de cortar:

- Compruebe periódicamente que todas las partes de la cortadora de césped funcionen con normalidad.
- Para obtener los mejores resultados de corte, se recomienda cortar el césped en un clima seco. Cortar el césped bajo la lluvia puede hacer que la hierba se pegue sobre el producto y la cortadora de césped puede resbalar. NO corte con mal tiempo, como lluvias intensas, tormentas eléctricas o nieve.
- Inspeccione periódicamente el área donde se va a usar la máquina y retire todas las piedras, los palos, los alambres, los huesos y otros objetos extraños. La Garantía limitada no cubre los daños causados por objetos dejados en el césped.
- Para evitar posibles daños, mantenga la cortadora de césped operativa al menos a 3 pies (1 metro) de distancia de los cabezales de los aspersores. La cortadora de césped y los aspersores NO deben funcionar simultáneamente. Programe la cortadora de césped para que funcione en un momento diferente al del aspersor.
- NUNCA permita que los niños toquen la unidad de fuente de alimentación, la estación de carga, las cuchillas, el compartimento de las baterías ni cualquier parte con espacios como las ruedas.

⚠ ADVERTENCIA

Nunca opere la máquina o sus periféricos con protecciones o protectores defectuosos o si el cable está dañado o desgastado.

Al cortar:

- ¡Manténgase alejado de las cuchillas giratorias! NO coloque las manos o los pies debajo o cerca de las cuchillas giratorias.
- ¡Cuidado con los objetos que puedan salir disparados! Mantenga una distancia segura de la cortadora de césped cuando la esté operando.
- NO deje la máquina opere desatendida si sabe que hay mascotas, niños o personas en las cercanías.
- NO adopte una postura forzada. Mantenga el equilibrio en todo momento y asegúrese siempre de dónde pisa en las pendientes. Camine, nunca corra mientras opera la máquina o sus periféricos.

⚠ ADVERTENCIA

- NO permita que los niños estén cerca ni jueguen con la máquina cuando esté en funcionamiento.
- NO levante la cortadora de césped cuando esté en funcionamiento. NO se suba a la cortadora de césped.
- NO corte en áreas con pendientes más pronunciadas que la pendiente máxima dentro del área de trabajo (45 %), así como el límite (10 %).
- Si la cortadora de césped emite un sonido anómalo o una señal de alarma, pulse el botón STOP (Parada) de inmediato.
- Si se producen vibraciones anómalas, apague la cortadora de césped, colóquela en un terreno nivelado durante unos 30 segundos y después reiníciela. Si el problema persiste, póngase en contacto con el servicio postventa autorizado.
- NO toque las piezas peligrosas móviles antes de que se hayan detenido por completo.

Uso seguro:

- NO opere la cortadora de césped fuera de los límites de temperatura: 14–122°F (-10–50°C), porque las temperaturas bajas / altas pueden disminuir el rendimiento de la cortadora de césped e incluso provocar accidentes.
- NO coloque nada en la cortadora de césped o en la estación de carga.
- Se recomienda que un adulto lleve a cabo un mantenimiento regular de la cortadora de césped (consulte Mantenimiento).
- Revise regularmente los dispositivos de advertencia para asegurarse de que sean efectivos. Estos dispositivos incluyen el timbre, la luz LED en la estación de carga y la luz ambiental en la cortadora de césped.
- Antes de cargar, lea Cómo cargar en el Manual del usuario. El uso inadecuado puede causar descarga eléctrica, sobrecalentamiento o fugas de líquido corrosivo.
- Si el cable de la fuente de alimentación o el cable prolongador se dañan o se enredan durante el uso, desconecte la fuente de alimentación de la toma de energía y después desenrede el cable. Para evitar cualquier riesgo, tire del cuerpo del enchufe en lugar del cable cuando separe la fuente de alimentación de la toma de energía. Comuníquese con el servicio posventa y solicite un técnico profesional para reparar o reemplazar el cable.

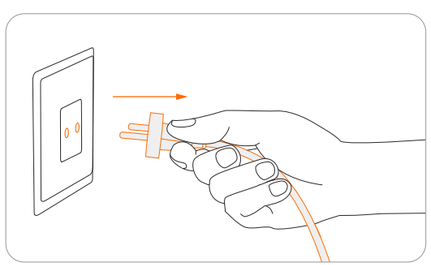

Símbolos y etiquetas

Estudie atentamente los símbolos y las etiquetas de este producto y comprenda su significado:

⚠ ADVERTENCIA: Lea el manual de instrucciones antes de operar la máquina.

⚠ ADVERTENCIA: No toque la cuchilla giratoria.

⚠ ADVERTENCIA: Mantenga una distancia segura de la máquina cuando esté en funcionamiento.

⚠ ADVERTENCIA: No se monte en la máquina.

⚠ ADVERTENCIA: Use el dispositivo de desactivación antes de trabajar con la máquina o levantarla*.

* Asegúrese de que la cortadora de césped esté bloqueada por el código PIN antes de levantarla o ponerla en funcionamiento.

⚠ ADVERTENCIA: No está permitido desechar este producto como residuos domésticos normales. Asegúrese de que el producto se recicle de acuerdo con los requisitos legales locales.

CE	Este producto cumple con las directivas CE aplicables.	RoHS	Este producto cumple con la normativa de Restricción de sustancias peligrosas.
	Antes de cargar, lea las instrucciones.	– +	Polaridad del puerto de carga.
	Dispositivo de clase II.	S	SMPS (unidad de fuente de alimentación conmutada).
	SMPS que incorpora un transformador de aislamiento de seguridad a prueba de cortocircuitos (inherente o no inherente).		
VI	Eficiencia DoE nivel VI.	≤ 5000m ≤ 16404pies	La altitud máxima de uso es de 16404 pies (5000 m).
IP55/IP66	IP55/IP66.	ta: 40°C ta: 104°F	La temperatura máxima de uso es de 104°F (40°C)
⎓	Corriente continua	~	Corriente alterna

2 Piezas y funciones

Vista superior

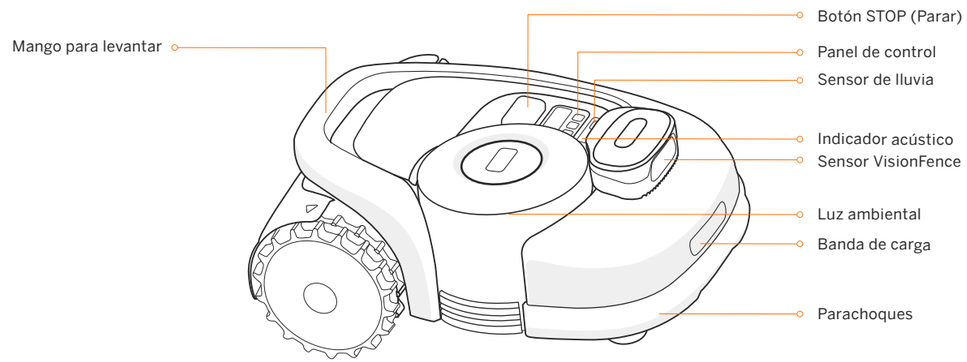

Luz ambiental: Cuando se produce una anomalía, el aro de LED parpadea en rojo junto con un timbre que suena.

Panel de control

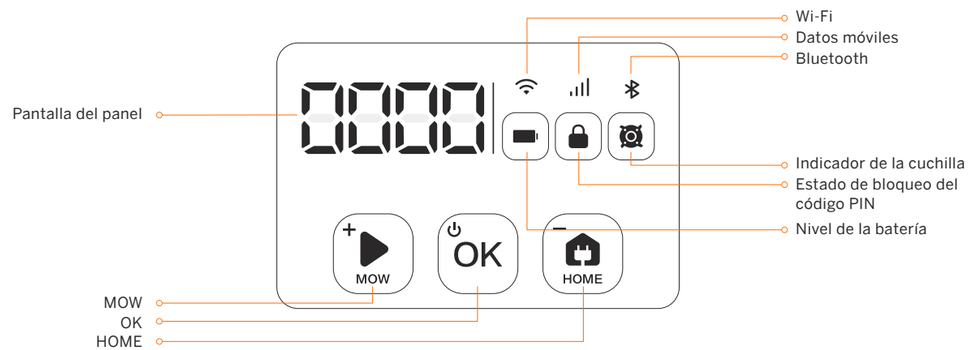

Nivel de batería: El color indica el nivel de batería: 50 %-100 % verde fijo, 20 %-49 % amarillo fijo, 5 %-19 % rojo fijo, ⩽5 % rojo parpadeante. Cuando el ícono de la batería está en rojo, la cortadora de césped necesita recargarse.
Panel de control: Muestra el porcentaje de corte de césped, código PIN, código de error, etc.
Código PIN: Antes de utilizar manualmente la cortadora de césped, debe introducir el código PIN. El código predeterminado es 0000 y se puede cambiar a través de la aplicación Navimow (en este manual, denominada "la aplicación"). Pulse MOW/HOME (Cortar/Inicio) para aumentar/disminuir el número y pulse OK (Aceptar) para confirmar el código.
Operaciones básicas

- Encender: Pulse OK (Aceptar).
- Apagar: Mantenga pulsado OK (Aceptar) durante 4 segundos o apague a través de la aplicación. La cortadora de césped no se puede 4 apagar cuando está en la estación de carga.
- Comience a cortar el césped: Presione MOW (Cortar) y después OK (Aceptar).
- Detener el funcionamiento de la cortadora de césped: Presione STOP (Parar).
- La cortadora de césped regresa a la estación de carga: Pulse HOME (Inicio) y después OK (Aceptar).

Vista inferior

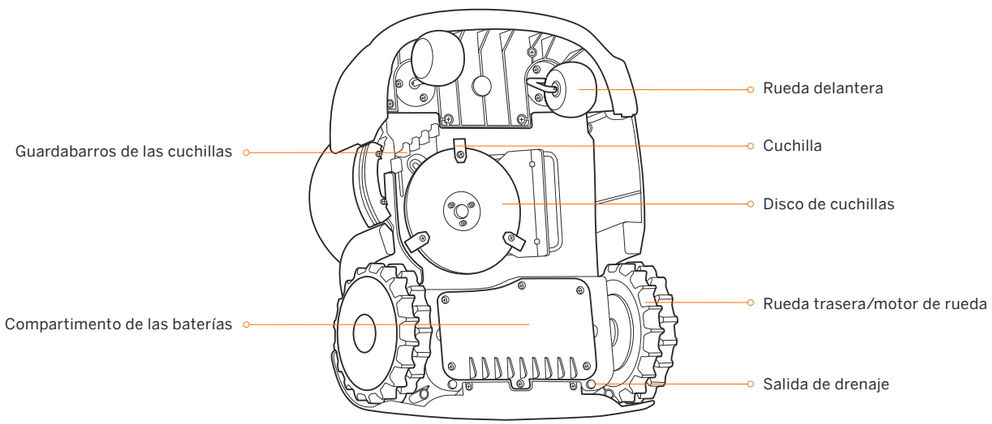

Salida de drenaje: Si la cortadora de césped cae al agua, sáquela inmediatamente y coloque la cortadora de césped del lado derecho hacia arriba para drenarla. Nunca sumerja la cortadora de césped en agua; de lo contrario, los componentes podrían dañarse y la Garantía limitada quedaría anulada.

Estación de carga y antena GNSS

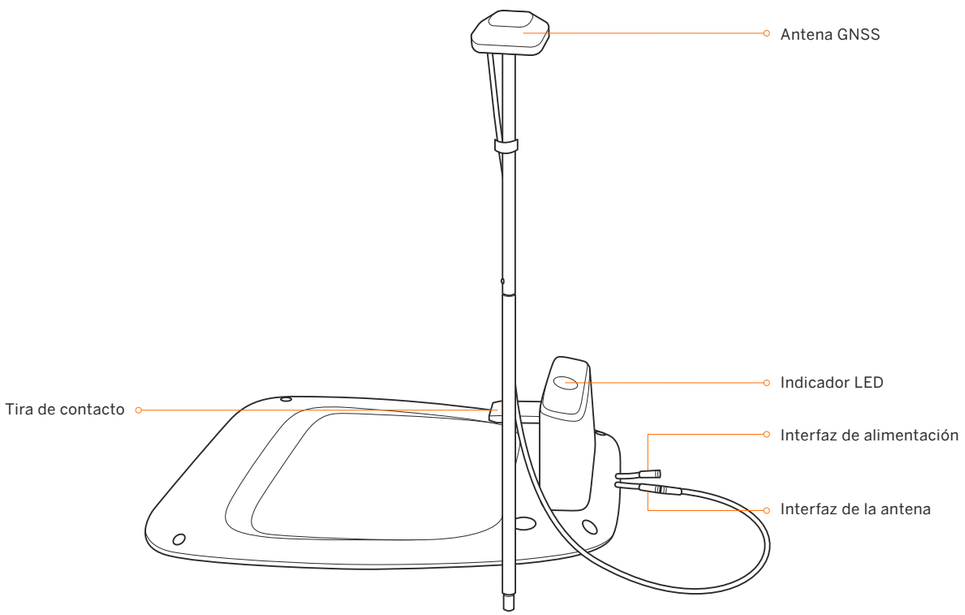

NOTA: Si la antena GNSS está bloqueada, dando como resultado una señal deficiente y un posicionamiento poco exacto, compre el kit de extensión de antena e instálelo según las instrucciones.

3 Mantenimiento

Para lograr mejores resultados de corte y aumentar la vida útil de la cortadora de césped, asegúrese de mantenerla limpia y con las cuchillas en buen estado. La inspección y el mantenimiento deben ser realizados por un adulto cada semana. Cualquier pieza dañada o desgastada debe ser reemplazada. NO realice mantenimiento cuando use sandalias abiertas o vaya descalzo. Siempre use pantalones largos y calzado de trabajo cuando realice el mantenimiento de la cortadora de césped.

1) Limpieza
Use un cepillo suave o un paño para limpiar a fondo el exterior de la cortadora de césped. NO limpie con alcohol, gasolina, acetona u otros disolventes corrosivos o volátiles. Estas sustancias podrían dañar el aspecto exterior y la estructura interna de la cortadora de césped.
Para un acoplamiento adecuado, revise periódicamente si existe suciedad o barro en la estación de carga y límpiela. Asegúrese de que todos los componentes de conexión de la estación de carga, el cable prolongador y la fuente de alimentación no estén bloqueados.

A. Chasis y disco de las cuchillas
Si el chasis y el disco de cuchillas están sucios, use un cepillo o una manguera de agua para limpiarlos. NO use un limpiador de alta presión. Al mismo tiempo, asegúrese de que el disco de las cuchillas gire libremente y que las cuchillas puedan girar con libertad.
PRECAUCIÓN: El agua a alta presión puede filtrarse en los sellados y dañar las piezas electrónicas y mecánicas.

B. Ruedas
El césped en las ruedas puede afectar el rendimiento de la cortadora de césped al subir pendientes. Para garantizar un buen agarre, retire el barro u otros elementos que hayan quedado atascados entre las ruedas.

C. Sensor de lluvia
Revíselo una vez a la semana y asegúrese de que el sensor de lluvia no esté cubierto por barro, césped u otros objetos. Puede lavarlo o limpiarlo con un cepillo suave.

⚠ ADVERTENCIA
- Antes de limpiarla, asegúrese de que la cortadora de césped esté apagada.
- Cuando la cortadora de césped está dada vuelta, debe estar apagada.

2) Reemplace las cuchillas
Si la cortadora de césped se usa de forma habitual, se recomienda reemplazar las cuchillas y los tornillos cada 1 o 2 meses para garantizar la seguridad, así como mejores resultados de corte. Reemplace las tres cuchillas y sus tornillos al mismo tiempo para un sistema de corte seguro.

⚠ ADVERTENCIA
- Use guantes resistentes cuando inspeccione o realice el mantenimiento de las cuchillas.
- Solo use el tipo correcto de tornillos y cuchillas originales según lo aprobado por Segway. Modelo de cuchilla: HA002E.
- NO reutilice los tornillos. Hacerlo puede causar lesiones graves.

Cómo reemplazar las cuchillas:
1. Apague la cortadora de césped.
2. Para evitar arañazos, coloque la cortadora de césped dada vuelta sobre una superficie suave y limpia.
3. Utilice un destornillador de punta cruzada para aflojar los tres tornillos.
4. Quite los tornillos y las cuchillas.

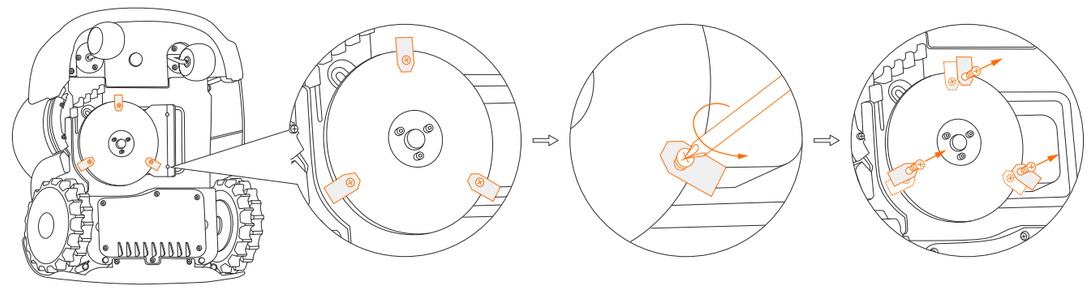

5. Fije las cuchillas y los tornillos nuevos (Par de apriete: 1 N·m). Asegúrese de que las cuchillas puedan girar libremente.

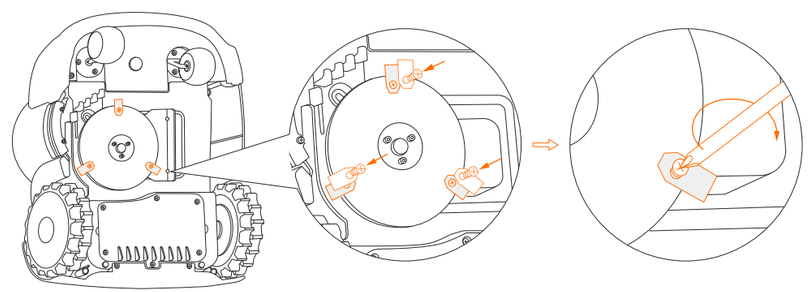

3) Transporte

Para proteger la cortadora de césped, use el embalaje original para el transporte de largo recorrido. Antes de levantar, mover o transportar el producto, apáguelo. Manipule con cuidado y evite la fuerza bruta, como lanzamientos y presión fuerte. Nunca levante ni transporte la cortadora de césped mientras el motor está en marcha.

Cómo moverla o levantarla correctamente:

Lleve la cortadora de césped por el mango, con el disco de la cuchilla mirando hacia el lado opuesto de su cuerpo.

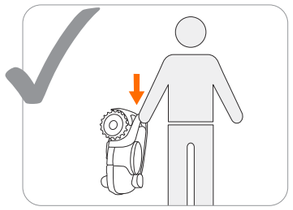

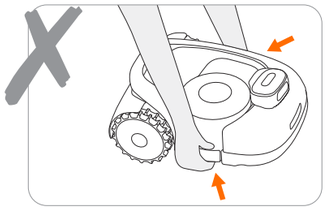

PRECAUCIÓN:

Para evitar daños en la cortadora de césped y en la estación de carga, NO levante el producto cuando esté estacionado en la estación de carga.

4) Batería

Cargue completamente la batería antes de guardarla para evitar una descarga excesiva y daños en los componentes eléctricos. Cargue la cortadora de césped cada 120 días para un almacenamiento prolongado. Los daños en la batería causados por la descarga excesiva no estarán cubiertos por la Garantía limitada. NO utilice ni almacene la batería en condiciones de temperatura extrema, por ejemplo, por encima de 122°F (50°C) o por debajo de −4°F (−20°C).

NOTA: La duración de la batería depende de la frecuencia con la que funciona el producto y del total de horas de trabajo. Cuando el tiempo de operación es más corto de lo habitual por carga completa o el césped no está bien cortado, considere reemplazar la batería.

Cómo reemplazar la batería:

1. Apague la cortadora de césped.
2. Coloque la cortadora de césped dada vuelta sobre una superficie suave y limpia.
3. Use un destornillador de punta cruzada para aflojar los 6 tornillos en el compartimiento de la batería.

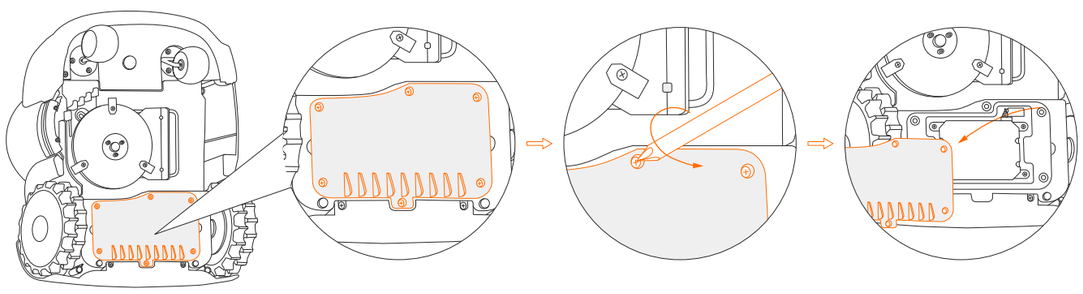

4. Afloje los 4 tornillos en el compartimiento de la batería.
5. Desconecte los dos enchufes.

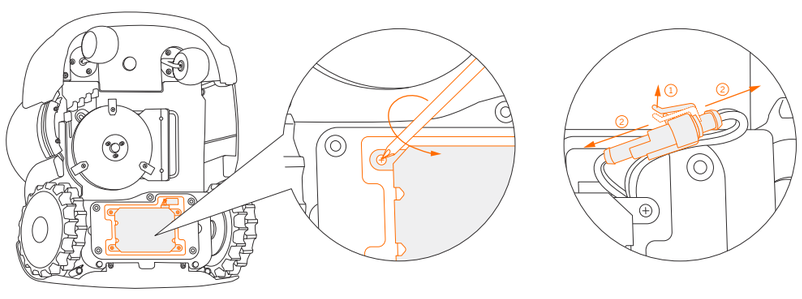

6. Saque la batería y reemplácela con la nueva.
7. Conecte los enchufes y apriete todos los tornillos.

⚠ ADVERTENCIA

- Utilice únicamente el paquete de baterías original o del mismo modelo según lo especificado por Segway. Cada cortadora de césped contiene un paquete de baterías.
- Dependiendo del modelo específico de cortadora de césped, la capacidad nominal de la batería es de 5200 mAh, 7800 mAh o 10400 mAh.
- No utilice baterías no recargables. Para recargar la batería, utilice únicamente la unidad de alimentación desmontable que se proporciona con este aparato. Para los Estados Unidos: úselo solo con la unidad de suministro NBW32D002D5N-US.
- NO desmonte ni perfore la carcasa de la batería. Mantener lejos de objetos metálicos para evitar cortocircuitos. Mantener lejos del fuego, del calor y de la luz solar directa.
- Para obtener información acerca del reciclaje de los residuos eléctricos y baterías, contacte con el servicio de eliminación de residuos domésticos, la oficina de gestión de residuos local o regional o en su punto de información.
- La batería contiene electrolitos. Si la fuga de electrolitos entra en contacto con su piel, lávese con agua y jabón de inmediato. Busque ayuda médica en caso de contacto con los ojos y lávese los ojos de inmediato con abundante agua durante al menos 15 minutos sin frotar.

5) Fuente de alimentación

- Desconecte la fuente de alimentación:
  - Antes de retirar una obstrucción;
  - Antes de comprobar, limpiar o trabajar en la máquina;
  - Tras haber golpeado con un objeto extraño, para inspeccionar la máquina en busca de daños.
- Examine regularmente el cable, el enchufe, la carcasa y el resto de las piezas. Si se encuentra algún daño o signos de envejecimiento, deje de usar inmediatamente.

⚠ ADVERTENCIA

- NO opere una fuente de alimentación dañada. Si el cable de alimentación está dañado, deberá ser sustituido por el fabricante, su agente de servicio o personas igualmente cualificadas para evitar cualquier peligro. Si el cable prolongador está defectuoso, reemplácelo con el cable de 10 metros de longitud aprobado por Segway.
- NO conecte un cable dañado a la fuente de alimentación ni toque un cable dañado o un cable prolongador antes de desconectarlo de la toma de energía. Los cables dañados pueden provocar el contacto con piezas con electricidad.
- NO utilice la fuente de alimentación con ningún otro producto o batería, de lo contrario podría existir riesgo de lesiones personales, incendio o descarga eléctrica. La seguridad de este producto no se puede garantizar con otras baterías que no sean las originales.
- NO cargue si la batería tiene fugas.
- Mantenga el cable prolongador alejado de las partes peligrosas para evitar daños en los cables que puedan provocar el contacto con piezas con electricidad.

Recomendación

Conecte la cortadora de césped o sus periféricos únicamente a un circuito de alimentación protegido por un dispositivo de corriente residual (RCD) con una corriente de disparo de no más de 30 mA.

6) Almacenamiento

- Antes de almacenarla, apague la cortadora de césped y cárguela completamente para evitar una descarga excesiva que podría causar daños permanentes.
- Almacénela en un lugar interior, fresco y seco. La exposición a la luz del sol y las temperaturas extremas (tanto de frío como de calor) acelerarán el proceso de desgaste de los componentes y pueden dañar la batería de forma permanente.
- Mantenga la cortadora de césped, la estación de carga y la fuente de alimentación alejadas de fuentes de calor (como estufas, radiadores, etc.) o productos químicos. Proteja la fuente de alimentación de la humedad y manténgala en un lugar bien ventilado.

⚠ ADVERTENCIA

Si existe riesgo de tormenta eléctrica, desenchufe la fuente de alimentación de la toma de energía. Desconecte todos los cables y conductos que se conectan a la estación de carga. Vuelva a conectarlos cuando ya no haya riesgo de tormenta.

Almacenamiento en invierno

- La cortadora de césped
  Limpie la cortadora de césped exhaustivamente antes de guardarla. Compruebe los componentes sujetos a desgaste, como las cuchillas. Repárelos o sustitúyalos si están en mal estado. Guarde la cortadora de césped en un lugar seco y libre de heladas, descansando sobre todas las ruedas, preferiblemente en el embalaje original.
- La estación de carga
  Desconecte la fuente de alimentación de la toma de corriente y desconéctela de la estación de carga. Lleve la estación de carga al interior y manténgala alejada de la luz solar directa. .

7) Reciclaje y eliminación al final de su vida útil

NO trate este producto como residuos domésticos. Para obtener información sobre el reciclaje, comuníquese con su servicio de residuos domésticos, con su municipio o con el punto de venta.

⚠ ADVERTENCIA

NO deseche este producto en un vertedero, ni incinerándolo ni mezclándolo con la basura doméstica. Pueden provocarse daños/lesiones graves debido a los componentes eléctricos.

8) Otros

- Mantenga todos los tornillos, las tuercas y los pernos bien ajustados para garantizar un funcionamiento normal y seguro.
- Un técnico profesional deberá llevar a cabo el montaje de los neumáticos (suministrados con el producto) en las ruedas. El desmontaje de las ruedas es complicado y un montaje incorrecto puede provocar inestabilidad y un mal funcionamiento.
- Para garantizar un buen agarre de la banda de rodadura, mantenga limpias las ruedas motrices (ruedas traseras). Para ello, retire el barro con un cepillo.
- ÚNICAMENTE técnicos de servicio autorizados deben abrir y sellar el compartimento del chasis detrás del parachoques. El servicio por parte del usuario puede anular la Garantía limitada.

AVISO: SEGURO

ES POSIBLE QUE SUS PÓLIZAS DE SEGURO NO PROPORCIONEN COBERTURA PARA ACCIDENTES RELACIONADOS CON EL USO DE ESTE PRODUCTO. COMUNÍQUESE CON SU COMPAÑÍA O AGENTE DE SEGUROS PARA DETERMINAR SI TIENE COBERTURA .

4 Garantía limitada

Garantía limitada y Acuerdo de Arbitraje

AVISO: LEA ESTA GARANTÍA LIMITADA Y ACUERDO DE ARBITRAJE Y CONSERVE ESTE ACUERDO PARA FUTURAS REFERENCIAS. ESTE ACUERDO CONTIENE APARTADOS SOBRE GARANTÍA LIMITADA Y SOBRE ARBITRAJE REFERENTES A NAVIMOW ("PRODUCTO") Y SOBRE CUALQUIER Y TODAS LAS TRANSACCIONES Y RECLAMACIONES RELACIONADAS CON Y/O QUE SURJAN DEL PRODUCTO.

ESTE ES UN ACUERDO LEGAL VINCULANTE ("ACUERDO") ENTRE USTED (YA SEA UN INDIVIDUO O UNA ENTIDAD) Y EL FABRICANTE ("WILLAND") Y SUS FILIALES (INCLUYENDO, PERO NO LIMITADO A SU EMPRESA MATRIZ, SUBSIDIARIA, EMPRESAS AFILIADAS, PREDECESOR, EMPRESA POSTERIOR, ADMINISTRADORES, SUCESORES, CESIONARIOS, OFICIALES, DIRECTORES, GERENTES, EMPLEADOS, MIEMBROS Y ACCIONISTAS) (COLECTIVAMENTE EL "GRUPO WILLAND"), CONCESIONARIOS DE WILLAND (COMO SE DEFINE A CONTINUACIÓN) Y SUS FILIALES (COLECTIVAMENTE "CONCESIONARIOS WILLAND").

LA COMPRA DEL PRODUCTO, ABRIR EL PAQUETE DEL PRODUCTO, UTILIZAR EL PRODUCTO, RETENER EL PRODUCTO, APROVECHAR LOS BENEFICIOS DE ESTE ACUERDO O LA ACEPTACIÓN ELECTRÓNICA DE ESTE ACUERDO CONSTITUYE LA ACEPTACIÓN DE ESTE ACUERDO. EN CASO DE QUE USTED, COMO PADRE(S) O GUARDIAN(S) LEGAL(S), COMPRE ESTE PRODUCTO EN NOMBRE O PARA SUS HIJOS, ACEPTA Y APRUEBA EN TODOS SUS ASPECTOS LOS TÉRMINOS Y CONDICIONES DEL ACUERDO Y ACEPTA QUE TANTO USTED COMO SUS HIJOS QUEDEN OBLIGADOS POR ESTE ACUERDO. USTED RECONOCE Y ACEPTA QUE HA RECIBIDO SUFICIENTE INFORMACIÓN POR LO QUE ACEPTA ESTE ACUERDO.

EL ACUERDO SE APLICA SOLAMENTE Y EXCLUSIVAMENTE AL PRODUCTO DISTRIBUIDO Y/O VENDIDO POR Y/O A TRAVÉS DEL GRUPO WILLAND O DE LOS CONCESIONARIOS WILLAND PARA EL MERCADO NORTEAMERICANO. SI USTED NO ES RESIDENTE EN EL MERCADO NORTEAMERICANO, POR FAVOR CONTACTE CON NOSOTROS ANTES DE USAR EL PRODUCTO YA QUE PUEDE NO TENER UNA GARANTÍA O TENER UNA GARANTÍA DIFERENTE DE LA PROPORCIONADA EN ESTE DOCUMENTO.

LA GARANTÍA LIMITADA TAMBIÉN LA PUEDE ENCONTRAR EN LÍNEA EN: navimow.segway.com

⚠ADVERTENCIA

EL USO DEL PRODUCTO POR PARTE DE UNA PERSONA QUE NO HAYA RECIBIDO UNA FORMACIÓN SUFICIENTE, QUE NO POSEA LA EXPERIENCIA NI LAS HABILIDADES NECESARIAS, NO LO UTILICE EN CONFORMIDAD CON EL MANUAL DEL USUARIO, SUS INSTRUCCIONES, ORIENTACIÓN Y/O ADVERTENCIAS DE SEGURIDAD O INFRINJA LAS MISMAS, PUEDE PROVOCARLE LESIONES CORPORALES GRAVES O INCLUSO LA MUERTE Y DAÑOS A LA PROPIEDAD.

DEBE LEER CON ATENCIÓN TODAS Y CADA UNA DE LAS SECCIONES DE ESTE DOCUMENTO ANTES DE USAR EL PRODUCTO. SE LE ACONSEJA QUE CONSULTE A SUS PROPIOS PROFESIONALES Y ASESORES EN LO REFERENTE A LA INFORMACIÓN QUE AQUÍ FIGURA, ESPECIALMENTE EN LO RELACIONADO CON LA SEGURIDAD Y SUS DERECHOS Y DEBERES LEGALES.

LA DECISIÓN DE UN TUTOR LEGAL O DE UN PADRE PARA PERMITIR QUE SU HIJO USE, OPERE Y/O CONDUZCA EL PRODUCTO DEBERÁ BASARSE EN LA MADUREZ, HABILIDAD Y CAPACIDAD DEL NIÑO PARA SEGUIR LAS REGLAS (INCLUYENDO, PERO NO LIMITADO A LAS ADVERTENCIAS Y A LA INFORMACIÓN RELACIONADA CON LA SEGURIDAD QUE FIGURA EN EL MANUAL DEL USUARIO). LOS NIÑOS NO DEBEN DEJARSE SOLOS MIENTRAS UTILIZAN, MANEJAN Y/O CONDUCEN EL PRODUCTO. SE REQUIERE LA SUPERVISION DE LOS PADRES O LOS TUTORES LEGALES EN TODO MOMENTO. DEBERÁ UTILIZARSE UN EQUIPO DE PROTECCIÓN Y EL CASCO ADECUADO DURANTE EL USO, MANEJO Y/O CONDUCCIÓN DEL PRODUCTO.

1. Garantía limitada

Esta Garantía Limitada cubre únicamente defectos de cualquier material o defecto de fabricación del Producto y de sus componentes cuando tanto el Producto como sus componentes se usan en condiciones normales. En caso de que se detecte un defecto cubierto por esta Garantía Limitada, Willand y/o el grupo Willand a su criterio exclusivo repararán o sustituirán el Producto defectuoso o componentes del mismo en conformidad con esta Garantía Limitada. El Periodo de garantía aplicable para la Garantía Limitada comienza en la fecha de la compra inicial del Producto, ya sea realizada en Willand, a un revendedor autorizado por Willand, un distribuidor autorizado de Willand, o un Concesionario autorizado (denominado "Concesionario Willand" o, colectivamente, los "Concesionarios Willand"). Esta garantía le otorga derechos legales específicos, y si usted es un consumidor de Estados Unidos, también puede tener otros derechos que varían de un estado a otro en ese país.

Producto cubierto por esta garantía	Período de garantía limitada
H800N-VF, H1500N-VF, H3000N-VF	2 años
Compartimento de las baterías y adaptadores de corriente	2 años

Las cuchillas se consideran desechables y no están cubiertas por esta garantía.

ESTA GARANTÍA LIMITADA ES LA ÚNICA GARANTÍA EXPRESA APLICABLE AL PRODUCTO Y A LAS PARTES QUE LO COMPONEN, ACCESORIOS Y SERVICIO DE REPARACIÓN WILLAND Y EL GRUPO WILLAND NO SE HACEN RESPONSABLES DE NINGUNA OTRA GARANTÍA EXPRESA. WILLAND Y EL GRUPO WILLAND LIMITAN A LA DURACIÓN DE ESTA GARANTÍA LIMITADA EXPRESA LA DURACIÓN Y COMPENSACIONES DE TODAS LAS GARANTÍAS IMPLÍCITAS, INCLUYENDO A TÍTULO INFORMATIVO, PERO NO LIMITADO A, LAS GARANTÍAS DE COMERCIABILIDAD Y APTITUD PARA UN OBJETIVO EN PARTICULAR, YA SEA DERIVADO DE LA LEY, EN CURSO DE NEGOCIACIONES, PRESTACIONES, USO MERCANTIL O DE CUALQUIER OTRA FORMA. LA LIMITACIÓN Y EXCLUSIONES DE LA GARANTÍA QUE ANTECEDEN QUEDARÁN SUJETAS A CUALQUIER LEY DE OBLIGATORIO CUMPLIMIENTO QUE PROHÍBA TAL EXCLUSIÓN, LIMITACIÓN, RESTRICCIÓN O MODIFICACIÓN DE LA GARANTÍA. PARA CUALQUIER GARANTÍA QUE PUEDA APLICARSE EN ESTOS CASOS EN BASE A QUE ESA GARANTÍA ES OBLIGATORIA POR LEY Y NO PUEDE SER EXCLUIDA, RESTRINGIDA O MODIFICADA DE FORMA EFECTIVA POR LA DECLARACIÓN ANTERIOR, LA DURACIÓN DE SU APLICABILIDAD SERÁ AQUELLA CUYO PERIODO RESULTE MÁS BREVE ENTRE EL PERIODO DISPUESTO AQUÍ POR LA GARANTÍA LIMITADA O EL EXIGIDO POR LA LEY EN VIGOR DEL PAÍS/ESTADO. ALGUNOS PAÍSES/ESTADOS NO PERMITEN LIMITACIONES EN LA DURACIÓN DE LAS GARANTÍAS IMPLÍCITAS, POR LO QUE PUEDE QUE LA LIMITACIÓN ANTERIOR NO SE LE PUEDA APLICAR.

2. Proceso del Servicio de Garantía Limitada

Los servicios en línea de Willand están disponibles en navimow.segway.com. Durante el uso del Producto, si usted cree que el Producto o un componente es defectuoso y/o no funciona correctamente. POR FAVOR, DEJE INMEDIATAMENTE DE USAR EL PRODUCTO, Y GUÁRDELO ADECUADAMENTE. SI CONTINÚA USANDO EL PRODUCTO EN TALES CIRCUNSTANCIAS PUEDE PROVOCARLE LESIONES CORPORALES GRAVES O INCLUSO LA MUERTE O LA DE OTRAS PERSONAS. A continuación, póngase en contacto inmediatamente con Willand en support-navimow@rlm.segway.com. El personal del servicio técnico de Willand está disponible para ayudarle en línea o telefónicamente a realizar el diagnóstico del defecto, si lo hubiere, y para ofrecerle instrucciones adicionales. En caso de que necesite usar la garantía, deberá preparar los siguientes documentos: (i) la prueba de la compra original del Producto realizada en un concesionario Segway, (ii) el número de serie del Producto, y (iii) una descripción del defecto, si procede. Una vez verificado que usted tiene derecho a la cobertura y/o los servicios de Garantía Limitada, deberá facilitarnos su nombre, correo electrónico, dirección postal y número telefónico de contacto y lo guiaremos para obtener el servicio.

Si desea devolver la unidad defectuosa para su reparación, usted será responsable del coste de envío y el riesgo de pérdida y daño que pueda ocurrir durante el envío a Willand y (ii) durante la devolución de Willand a usted. Para el envío a Willand deberá meter su Producto o componente defectuoso dentro del embalaje original o un embalaje aprobado por Willand, que le será facilitado a su cargo. Usted defenderá, indemnizará y eximirá a Willand de cualquier pérdida y/o daño que pueda ser causado por un embalaje o envío inadecuado del Producto o componente que usted haya hecho a Willand.

Un proveedor de servicios autorizado o concesionario Willand realizará una inspección de su Producto devuelto. Si Willand determina razonablemente que el problema no lo cubre la Garantía Limitada, Willand se lo notificará y le dará información sobre las opciones de reparación o sustitución de pago que tiene disponibles, o Willand le devolverá su Producto sin reparar, y en ese caso, usted se hará responsable de los gastos de envío y seguro para la devolución de su Producto desde Willand. En caso de que los servicios no estén cubiertos por la garantía limitada y usted rechace un servicio de pago recomendado por el grupo Willand y/o el concesionario de Willand, usted entiende y reconoce que la falta de reparación y/o servicios del producto puede aumentar el riesgo de caída y/o avería del producto, lo que puede provocar daños severos a la propiedad, lesiones corporales graves o la muerte, y usted acepta dar su consentimiento informado para asumir dicho riesgo.

En el caso de una devolución con derecho a la garantía y/o reparaciones, Willand prestará el servicio de sustitución del Producto defectuoso por nuevos repuestos o reacondicionados del mismo o similar tipo sin coste para usted por ese servicio. Willand se quedará con los repuestos que sustituya, que volverán a ser propiedad de Willand. En ese caso, Willand le pagará los gastos razonables de devolución del Producto.

3. Derecho a garantía limitada

3.1 Su solicitud de servicio debe ser recibida por Willand dentro del Período de Garantía Limitada como se describe anteriormente, y Willand debe.
3.2 Su producto debe ser comprado a un concesionario Willand autorizado.
3.3 Usted debe presentar el recibo original de la compra.
3.4 El número de serie de su Producto debe ser claramente legible, no debe estar ocultado ni tener alteraciones o modificaciones.
3.5 Todos los sellos de seguridad deben estar intactos, estar en su lugar y no haber sufrido modificaciones.

4. Exclusiones de la Garantía Limitada

Esta Garantía Limitada describe el servicio que usted tiene disponible en caso de que su Producto requiera usar el servicio de garantía. Puede que usted tenga una protección adicional conforme a su legislación local. Esta Garantía Limitada no cubre y excluye los daños a su Producto o a cualquier componente del mismo provocados por:

4.1 Abuso, mal uso, imprudencia, negligencia o uso comercial.
4.2 Carga, almacenamiento, mantenimiento o funcionamiento inadecuados del Producto incumpliendo las instrucciones o limitaciones según se indica en la información sobre los materiales del usuario.
4.3 Uso del producto incumpliendo las leyes y reglamentaciones aplicables.
4.4 Uso del Producto por personas con experiencia inadecuada.
4.5 Accidente, colisión, conducir a una velocidad inadecuada en calles pavimentadas, conducir a una velocidad inadecuada en calles sin pavimentar, pasar sobre obstáculos, participar en carreras amateur, usarlo en una carrera profesional, uso en deportes en zonas de montaña, daño por fuego, daño por agua, daño por sustancias químicas, uso del producto sobrepasando los límites de temperatura de funcionamiento del producto, rociado con agua a alta presión, terremoto, caída, carga con peso excesivo.
4.6 Modificaciones de piezas mecánicas, modificaciones de partes electrónicas o modificaciones del software integrado en el Producto.
4.7 Servicio, reparación y mantenimiento por parte de proveedores no autorizados.
4.8 Daños cosméticos.
4.9 Uso del Producto con productos, componentes o accesorios de terceros.
4.10 El deterioro normal de las piezas de desgaste.
4.11 Uso del Producto con piezas de desgaste vencidas.

5. EXENCIÓN Y LIMITACIÓN DE RESPONSABILIDAD.

5.1 WILLAND Y EL GRUPO WILLAND NO ASUMEN NI AUTORIZAN A PERSONA ALGUNA A ASUMIR EN SU REPRESENTACIÓN, NINGUNA OTRA OBLIGACIÓN NI RESPONSABILIDAD EN RELACIÓN CON UN PRODUCTO, LAS PARTES QUE LO COMPONEN, ACCESORIOS, SERVICIO DE REPARACIÓN O SOBRE ESTA GARANTÍA LIMITADA.
5.2 NI EL GRUPO WILLAND NI SUS CONCESIONARIOS SE HACEN RESPONSABLES POR CUALQUIER DAÑO PRODUCIDO DURANTE EL USO DE UN PRODUCTO, LAS PARTES QUE LO COMPONEN, SUS ACCESORIOS, O POR CUALQUIER PROBLEMA, PÉRDIDA O DAÑOS QUE PUDIESEN HABERSE PRODUCIDO DEBIDOS A CUALQUIER DEFECTO EN UN PRODUCTO, LAS PARTES QUE LO COMPONEN, ACCESORIOS, SERVICIO DE REPARACIÓN, O POR CUALQUIER OTRO DAÑO INCIDENTAL O INDIRECTO QUE PUDIERA HABER SUFRIDO EL COMPRADOR COMO RESULTADO DE ALGÚN DEFECTO EN UN PRODUCTO, SUS COMPONENTES, ACCESORIOS O SERVICIO DE REPARACIÓN. ALGUNOS PAÍSES/ESTADOS NO PERMITEN LA EXCLUSIÓN O LIMITACIÓN DE DAÑOS INCIDENTALES O SUBSIGUIENTES, POR LO QUE LA LIMITACIÓN O EXCLUSIÓN ANTERIOR PUEDE QUE NO SE LE APLIQUE EN LA MEDIDA EN QUE NO SE LO PERMITA LA LEGISLACIÓN EN VIGOR.
5.3 EN NINGÚN CASO LA RESPONSABILIDAD TOTAL Y GLOBAL DE WILLAND, EL GRUPO WILLAND Y LOS CONCESIONARIOS DE WILLAND POR RECLAMACIONES DERIVADAS DE CUALQUIER LEY O TEORÍA APLICABLE, CONJUNTA O SEPARADAMENTE, QUE SURJAN O SE RELACIONEN CON LA COMPRA DEL PRODUCTO, USO DEL PRODUCTO, INCUMPLIMIENTO DE CONTRATO, RESPONSABILIDAD EXTRACONTRACTUAL (INCLUYENDO LA NEGLIGENCIA) O DE CUALQUIER OTRO MODO, SOBREPASARÁ EL DEBER DE REPARAR O SUSTITUIR ALGÚN PRODUCTO DEFECTUOSO, QUEDANDO SUJETO ADEMÁS AL CRITERIO ÚNICO Y EXCLUSIVO DE WILLAND. EN NINGÚN CASO WILLAND O EL GRUPO WILLAND SE HACEN RESPONSABLES ANTE CUALQUIER PERSONA POR DAÑOS EMERGENTES, INDIRECTOS, INCIDENTALES, ESPECIALES, EJEMPLARES, PUNITIVOS O INCREMENTADOS QUE SURJAN O ESTÉN RELACIONADOS CON, Y/O EN RELACIÓN CON LA COMPRA DEL PRODUCTO, CUALQUIER INCUMPLIMIENTO DE ESTE ACUERDO O LOS DEBERES DEL FABRICANTE INDEPENDIENTEMENTE DE: (A) SI TALES DAÑOS HABÍAN SIDO PREVISIBLES, (B) SI WILLAND O EL GRUPO WILLAND HABÍAN SIDO INFORMADAS O NO DE LA POSIBILIDAD DE TALES DAÑOS, Y (C) LA TEORÍA JURÍDICA O DE EQUIDAD (CONTRATO, RESPONSABILIDAD EXTRA-CONTRACTUAL U OTRO) EN LA CUAL SE BASA LA RECLAMACIÓN, A MENOS QUE ESAS LIMITACIONES Y EXCLUSIONES ESTÉN PROHIBIDAS POR LA LEGISLACIÓN EN VIGOR. LAS LIMITACIONES O EXCLUSIONES ANTERIORES SE APLICAN INCLUSO SI LAS RECLAMACIONES DE UN CLIENTE PERJUDICADO O CUALQUIER OTRA PERSONA (QUE PUEDA TENER DERECHO A RECLAMAR SEGÚN ESTE ACUERDO EN VIRTUD DE LA LEY O EQUIDAD) NO CUMPLEN SU PROPÓSITO FUNDAMENTAL. EN CASO DE QUE ALGUNOS PAÍSES/ESTADOS NO PERMITAN LA EXCLUSIÓN O LIMITACIÓN DE DETERMINADOS O TODOS LOS DAÑOS ANTERIORES, EN LA MEDIDA EN QUE ESAS LIMITACIONES O EXCLUSIONES NO ESTÁN PERMITIDAS POR LA LEY, PUEDE QUE NO SE LE APLIQUEN. ALGUNOS PAÍSES/ESTADOS NO PERMITEN LA EXCLUSIÓN O LIMITACIÓN DE DAÑOS INCIDENTALES O SUBSIGUIENTES, POR LO QUE LA LIMITACIÓN O EXCLUSIÓN ANTERIOR PUEDE QUE NO SE LE APLIQUE EN LA MEDIDA EN QUE NO SE LO PERMITA LA LEGISLACIÓN EN VIGOR.

5.4 En la medida en que lo permita la legislación en vigor, el GRUPO WILLAND por el presente documento queda EXENTO de toda responsabilidad y, por lo tanto, no se hace responsable de ningún daño, incluidos, entre otros, la muerte, las lesiones corporales o los daños a la propiedad, que surjan o estén relacionados con cualquier conducta (incluida la mala conducta), acción, inacción, acto (incluida la falta de actuar), omisión o negligencia por parte de cualquier concesionario, distribuidor, mayorista, minorista, proveedor de servicios o tercero autorizado o no autorizado que participe en la distribución del producto o de los servicios correspondientes. En la medida en que lo permita la ley vigente, las declaraciones y garantías explícitas, si las hubiere, prestadas a partir de ese momento, serán las únicas garantías y declaraciones realizadas por el Grupo WILLAND a cualquier cliente o usuario final. El GRUPO WILLAND no se hace responsable de ninguna otra garantía y/o representación que pueda ser otorgada y/o proporcionada por otra persona, a menos que el Grupo WILLAND hayan autorizado explícitamente por escrito dicha garantía y/o representación adicional para ser asignada al consumidor o usuario final.

6. Reclamaciones, Resolución de conflictos y Arbitraje

LAS CLÁUSULAS CONTENIDAS EN ESTE DOCUMENTO SON LEGALMENTE VINCULANTES ENTRE USTED (YA SEA UN INDIVIDUO O ENTIDAD) Y WILLAND, SUS FILIALES, EL GRUPO WILLAND Y LOS CONCESIONARIOS WILLAND. LAS RECLAMACIONES CONTENIDAS EN ESTE DOCUMENTO PUEDEN AFECTAR SUS DERECHOS, Y ES SU RESPONSABILIDAD LEER LAS SIGUIENTES SECCIONES. USTED PUEDE OPTAR POR NO ACEPTAR EL ACUERDO EN UN PLAZO DE 30 DÍAS NATURALES DESDE LA PRIMERA COMPRA DEL CONSUMIDOR ENVIANDO UN E-MAIL A OPTOUT@SEGWAY.COM Y FACILITANDO LA INFORMACIÓN CORRESPONDIENTE. PARA OBTENER MÁS INFORMACIÓN, CONSULTE LA SECCIÓN 6.3.

6.1 Arbitraje vinculante

El Grupo Willand, los concesionarios de Willand y usted acuerdan que cualquier conflicto, controversia o reclamación que surja de o se relacione con este acuerdo, la garantía limitada, la venta, estado o rendimiento del producto, ya sea basado en el contrato, agravio, fraude, tergiversación o cualquier otra teoría legal en derecho o en equidad, lo que incluye, entre otros, cualquier conflicto por fallecimiento, lesión o daños a la propiedad, será sometida a arbitraje vinculante cuando sea solicitado por cualquiera de las partes, notificándose esa solicitud a la otra parte.

El arbitraje será realizado por la Asociación Americana de Arbitraje (AAA) en conformidad con sus Reglas de arbitraje comercial y los Procedimientos complementarios para conflictos relacionados con el consumidor (en conjunto, las “Reglas de la AAA”). Las Reglas de la AAA están disponibles en Internet en adr.org, o llamando por teléfono a la AAA al 1-800-778-7879.

El arbitraje será realizado ante un único mediador, cuyo laudo no puede exceder, ni en cantidad ni en forma, la reparación permitida por la cláusula de “Exención y limitación de responsabilidad” del presente documento, sujeto a la ley vigente.

El tribunal arbitral estará facultado para fallar ante cualquier objeción a su propia jurisdicción o a la validez o exigibilidad de cualquier parte del acuerdo arbitrado. Cualquier decisión del mediador será definitiva y puede ser presentada a juicio en cualquier juzgado de jurisdicción competente. Usted renuncia al derecho a que su conflicto sea visto en un juicio con jurado. Usted renuncia al derecho a participar en acciones colectivas que surjan de o se relacionen con reclamaciones o conflictos con el Grupo Willand. Usted acuerda solicitar un arbitraje únicamente de forma individual. Este acuerdo no permite el arbitraje colectivo o cualquier otra reclamación presentada como demandante o miembro del colectivo en cualquier procedimiento de arbitraje colectivo o representativo. El tribunal arbitral no puede gestionar los casos de más de una persona y no puede dirigir de otra manera cualquier forma de procedimiento representativo o de grupo. En caso de que la prohibición del arbitraje de grupo se considere inválida o inejecutable, las demás partes del acuerdo de arbitraje continuarán siendo válidas.

La cláusula de la Sección 6 de “Resolución de Reclamos y Disputa” continuará siendo válida una vez que este acuerdo y/o la garantía limitada hayan finalizado o vencido o en caso de que una institución competente con facultades reales y jurisdicción sobre esta materia dictamine que este acuerdo y/o garantía limitada son nulos, anulables, inválidos o inejecutables, ya sea en su totalidad o en parte.

El Grupo Willand exige y usted por el presente acuerda que usted arbitrará sus demandas contra el Grupo Willand en conformidad con el arbitraje descrito anteriormente antes de ejercitar sus derechos al amparo de la ley de Garantías Magnuson-Moss (“Magnuson-Moss Warranty Act”). El Título I de la Ley de Garantías Magnuson-Moss no exige que usted reivindique los derechos y compensaciones que le correspondan no establecidos en el título I de la Ley de Garantías Magnuson-Moss.

6.2 Reclamaciones de menor cuantía

En cualquier arbitraje en el cual el importe total de su reclamación, sin incluir los honorarios de abogados y peritos sea de $5.000,00 o menos (“Reclamación de Menor Cuantía”), el árbitro puede, si el laudo le es favorable, adjudicar a su favor sus honorarios razonables de abogados, peritos y costas como parte de cualquier laudo siempre y cuando el fallo efectivo y confirmativo del mediador considere que la demanda no es improcedente. En una causa de menor cuantía, se requiere que usted pague el importe que resulte menor entre no más de la mitad de los honorarios totales administrativos, por servicios y del mediador, y $50,00 de esos honorarios, y el Grupo Willand pagará el importe restante de los mismos. En una causa de menor cuantía, el grupo Willand no recuperará ningún honorario de abogado siempre que la reclamación que usted presente no se considere improcedente. Los honorarios administrativos, de servicios y del árbitro, en los cuales los daños totales reclamados por usted, sin incluir los honorarios de abogados y de peritos, excedan de $5.000,00 (“Reclamación de Mayor Cuantía”) se determinarán en conformidad con las Reglas de la AAA (“Asociación Americana de Arbitraje”). En una causa de mayor cuantía, el árbitro puede otorgar a la parte ganadora los honorarios razonables de abogado, perito y costas, o prorratear los mismos entre las partes. El árbitro estará facultado para conceder la tutela declarativa de derechos o establecer medidas cautelares, previa solicitud de cualquiera de las partes.

6.3 Opción de Exclusión

USTED PUEDE OPTAR POR ABANDONAR ESTE PROCEDIMIENTO DE RESOLUCIÓN DE CONFLICTOS ENVIANDO UNA NOTIFICACIÓN AL GRUPO WILLAND EN UN PLAZO MÁXIMO DE TREINTA (30) DÍAS NATURALES DESDE LA FECHA DE COMPRA DEL PRODUCTO POR PARTE DEL PRIMER COMPRADOR. PARA OPTAR POR SU EXCLUSIÓN DEBE ENVIAR UNA NOTIFICACIÓN POR CORREO ELECTRÓNICO A WILLAND A OPTOUT@SEGWAY.COM, FIGURANDO EN EL ASUNTO: "ARBITRATION OPT OUT" (OPCIÓN DE EXCLUSIÓN DE ARBITRAJE) LA NOTIFICACIÓN DE EXCLUSIÓN DEBE ENVIARSE POR CORREO ELECTRÓNICO, QUE INCLUYA: (A) SU NOMBRE, DIRECCIÓN DE CORREO ELECTRÓNICO, DIRECCIÓN POSTAL Y NÚMERO DE TELÉFONO; (B) LA FECHA EN LA QUE SE COMPRÓ EL PRODUCTO; (C) EL NOMBRE DEL MODELO DEL PRODUCTO O NÚMERO DEL MODELO; Y (D) EL NÚMERO DE SERIE. DE FORMA ALTERNATIVA, PUEDE OPTAR POR NO PARTICIPAR ENVIANDO UNA CARTA DE RENUNCIA A WILLAND A: ROOM 203, A1 BLDG. ZHONGGUANCUN DONGSHENG TECHNOLOGY PARK (NORTHERN TERRITORY), NO. 66, XIXIAOKOU RD, HAIDIAN DIST., BEIJING, CHINA. EN UN PLAZO DE TREINTA (30) DÍAS NATURALES A PARTIR DE LA FECHA DE LA PRIMERA COMPRA DEL PRODUCTO POR PARTE DEL USUARIO FINAL AL DISTRIBUIDOR WILLAND. LA CARTA DE RENUNCIA DEBERÁ CONTENER LA SIGUIENTE INFORMACIÓN: (A) SU NOMBRE, DIRECCIÓN DE CORREO ELECTRÓNICO, DIRECCIÓN POSTAL Y NÚMERO DE TELÉFONO; (B) LA FECHA EN LA QUE SE COMPRÓ EL PRODUCTO; (C) EL NOMBRE DEL MODELO DEL PRODUCTO O NÚMERO DEL MODELO; (D) EL NÚMERO DE SERIE; Y (E) LA SIGUIENTE DECLARACIÓN: EL CONSUMIDOR MENCIONADO ANTERIORMENTE OPTA POR SU EXCLUSIÓN DEL PROCEDIMIENTO DE RESOLUCIÓN DE CONFLICTOS CORRESPONDIENTE
A ESTA GARANTÍA LIMITADA. ESTAS SON LAS DOS ÚNICAS MANERAS EFECTIVAS DE EXCLUIRSE DE ESTE PROCEDIMIENTO DE RESOLUCIÓN DE DISPUTAS. EL HABER OPTADO POR EXCLUIRSE DE ESTE PROCEDIMIENTO DE RESOLUCIÓN DE CONFLICTOS NO AFECTARÁ A LA COBERTURA DE LA GARANTÍA LIMITADA EN FORMA ALGUNA Y USTED CONTINUARÁ DISFRUTANDO DE LOS BENEFICIOS DE LA GARANTÍA LIMITADA.

6.4 Ley Federal de Arbitraje

La Ley Federal de Arbitraje rige esta cláusula de arbitraje. Este acuerdo certifica una transacción en comercio interestatal y por lo tanto su interpretación y ejecución se rige por la Ley Federal de Arbitraje.

6.5 Procedimiento

La Ley Federal de Arbitraje rige esta cláusula de arbitraje. Este acuerdo certifica una transacción en comercio interestatal y por lo tanto su interpretación y ejecución se rige por la Ley Federal de Arbitraje.
La siguiente es una descripción del proceso de arbitraje:

A. Envíe por correo a Willand una Notificación de Reclamación. Antes de iniciar un arbitraje contra el grupo Willand y/o los concesionarios de Willand, primero debe notificar de buena fe al las Partes de Willand y/o a los concesionarios de Willand su demanda. Incluya su información de contacto, sus exigencias y la reparación que usted pide obtener del Grupo Willand y cualquier información que crea que será de ayuda para resolver la reclamación. El Grupo Willand y/o los concesionarios de Willand revisarán su Notificación de Reclamación para determinar si el Grupo Willand y/o los concesionarios de Willand pueden resolverla conjuntamente con usted para evitar el arbitraje. La notificación deberá enviarla por correo certificado a la atención de: Disputes, WILLAND, Room 203, A1 Bldg. Zhongguancun Dongsheng Technology Park (Northern Territory), No. 66, Xixiaokou Rd, Haidian Dist., Beijing, China. Deberá guardar una copia de su notificación para sus archivos.

B. Espere 30 días. El grupo Willand revisará su Notificación de Reclamación en un plazo de treinta (30) días a partir de la fecha en que Willand reciba su Notificación de Reclamación. Si usted no ha tenido noticias de Willand dentro del plazo de treinta (30) días a partir de la recepción de su Notificación de Reclamación, usted puede proceder a presentar un procedimiento de arbitraje contra el Grupo Segway. Si Willand le presenta por escrito una oferta de conciliación, debe conservar esta oferta de conciliación porque en caso de arbitraje se requerirá que el grupo Willand y/o los concesionarios de Willand y usted exhiban esta oferta de conciliación al mediador. Sin perjuicio de lo anterior, esa oferta, si la hubiere, no se exhibirá al mediador hasta después de que decida sobre la pertinencia de su demanda.

C. Complete una Demanda de Arbitraje. Usted puede iniciar el procedimiento de arbitraje completando una Demanda de Arbitraje que incluya una declaración básica de (i) los nombres, direcciones y números de teléfono de las partes involucradas; (ii) su descripción de la reclamación; y (iii) una declaración breve detallando por qué tiene derecho a una reparación.

D. Envíe al grupo Willand y/o a los concesionarios de Willand su Demanda de Arbitraje. Puede enviar al grupo Willand y/o a los concesionarios de Willand su Demanda de Arbitraje a la siguiente dirección: Atención: Disputes, WILLAND, Room 203, A1 Bldg. Zhongguancun Dongsheng Technology Park (Northern Territory), No. 66, Xixiaokou Rd, Haidian Dist., Beijing, China. Deberá guardar una copia de su notificación para sus archivos.

E. Envíe a AAA dos (2) copias de su Demanda de Arbitraje. La Demanda de Arbitraje incluye la dirección a la que debe enviar dos (2) copias de su Demanda de Arbitraje. Su dirección actual es: AAA Case Filing Services, 1101 Laurel Oak Road, Suite 100, Voorhees, NJ 08043, Estados Unidos, sujeta a enmiendas y/o actualizaciones por parte de AAA. También debe incluir una copia de esta póliza de garantía y la tasa de solicitud correspondiente. El grupo Willand le rembolsará esta tasa de solicitud. Si usted no puede pagar la tasa de solicitud, póngase en contacto con Willand, y Willand pagará la tasa por usted si en su reclamación pide una reparación menor de $75.000. La AAA cuenta con la opción de presentación en línea, que puede encontrar en su sitio web: www.adr.org.

F. Designación de árbitro por parte de la AAA. Si ninguna reclamación del arbitraje excede de $75.000, la AAA designará un árbitro y notificará a usted y al grupo Willand y/o a los concesionarios de Willand el nombre del árbitro y la cualificación del mismo. La AAA exige que todos los árbitros comprueben si mantienen alguna relación en el pasado o presente con las partes, posibles testigos y los abogados de ambas partes. Si el árbitro mantiene alguna relación de este tipo, la AAA lo comunicará al grupo Willand y a usted. Si usted o el grupo Willand objetan sobre la elección del árbitro realizada por la AAA, tendrán siete (7) días para informar a la AAA.

G. Elija la audiencia que le gustaría. A menos que usted y el grupo Willand acuerden celebrar las audiencias de arbitraje en otro lugar, el arbitraje se realizará en la provincia (o la localidad) en la que compró el producto. Si su reclamación asciende a $10.000 o menos, usted puede elegir si quiere que la audiencia se celebre por teléfono o en persona. En caso contrario, puede optar por celebrar todo el arbitraje a través de correspondencia escrita con el árbitro, sin incluir una audiencia interactiva. Una vez que la AAA ha comenzado el arbitraje, usted tiene diez (10) días para informar a la AAA sobre su opción de audiencia. Si usted no elige, la AAA celebrará el arbitraje por correspondencia escrita sin audiencia interactiva. Si su reclamación excede de $10.000, el derecho a audiencia se determinará según las reglas de la AAA. Esas reglas actualmente disponen una audiencia en persona si su reclamación sobrepasa $10.000, pero usted y el Grupo Willand pueden acordar si esa audiencia se va a celebrar en persona o por teléfono, o si es mejor realizarla por escrito.

H. Decisión del árbitro. En un plazo de catorce (14) días desde la finalización de la audiencia en persona o por teléfono, o desde la presentación de toda la argumentación por escrito al árbitro, si ha elegido que se realice el arbitraje por correspondencia escrita, el árbitro emitirá una decisión por escrito. Esa decisión incluirá las averiguaciones y conclusiones esenciales en las cuales el árbitro ha fundamentado su laudo. El Grupo Willand responderá inmediatamente al árbitro, notificándole si y en qué medida el grupo Willand asume su conformidad con la decisión, cumpliendo las obligaciones que han acordado respetar. Cualquier decisión del árbitro puede ser utilizada por cualquiera de las partes sin importar el motivo.

I. Las partes acuerdan mantener estrictamente confidencial cualquier conducta, comunicación, y la información divulgada y/o comunicada a la otra parte bajo la Sección 6 (Reclamaciones, Resolución de Conflictos y Arbitraje Obligatorio), incluyendo pero no limitado a la existencia de resolución de conflictos, mediación (si las partes acuerdan llevar a cabo la mediación), solución, arbitraje, procedimientos arbitrales, presentaciones hechas por las partes y las decisiones tomadas por el tribunal arbitral, incluyendo sus laudos en la medida que no sean ya de dominio público, excepto en procedimientos judiciales relacionados con el laudo o cuando sea requerido por la legislación en vigor.

7. Beneficiario de terceros previsto.

(a) Si una persona física recibe un Producto nuevo como regalo que le hace su comprador original y este destinatario no forma parte de este Acuerdo, el destinatario será considerado un tercero beneficiario según prevé este Acuerdo.

(b) Si (i) una persona física vive en la familia o el hogar de un comprador del Producto, (ii) es razonable esperar que dicha persona pueda usar, consumir o verse afectada por el Producto, y (iii) si esta persona no figura en este Acuerdo, esta persona será considerada como un tercero beneficiario según prevé este Acuerdo.

8. Prescripción

Las partes acuerdan que cualquier conflicto, controversia o reclamación que surja de, relacionada con, o en relación con este Acuerdo, la garantía limitada, la venta, condición o ejecución del Producto, ya sea basado en contrato, agravio, fraude, tergiversación o cualquier otra teoría legal por ley o en equidad, incluyendo pero no limitado a cualquier reclamación por muerte, lesión o daños a la propiedad, deberá iniciarse en el plazo de un año a partir de la causa de la demanda.

9. Divisibilidad

Si cualquier término, cláusula o disposición de este acuerdo es inválido, ilegal o inaplicable en cualquier jurisdicción, dicha invalidez, ilegalidad o inaplicabilidad no afectará a ningún otro término, cláusula o disposición de este acuerdo ni invalidará o hará inaplicable dicho término, cláusula o disposición en ninguna otra jurisdicción. Tras la determinación de que cualquier término, cláusula o disposición es inválido, ilegal o inaplicable, las partes negociarán de buena fe, y si la negociación falla, el tribunal arbitral podrá modificar este acuerdo para dar efecto a la intención original de las partes del modo más cercano posible con el fin de que las transacciones contempladas se realicen tal como se habían contemplado originalmente en la medida de lo posible.

10. Idioma

Este acuerdo puede ser traducido a diferentes idiomas. En caso de conflicto, prevalecerá y servirá de base la versión en inglés.

5 Certificaciones

La batería cumple con UN/DOT 38.3.

Declaración de conformidad de la Comisión Federal de Comunicaciones (FCC) de los EE. UU.

Este aparato cumple con la sección 15 de las normas de la FCC. El funcionamiento está sujeto a las siguientes dos condiciones: (1) Este dispositivo no puede causar interferencias perjudiciales y (2) este dispositivo debe aceptar cualquier interferencia recibida, incluidas las interferencias que puedan provocarle un funcionamiento no deseado.

Nota: Este producto ha sido comprobado y cumple los límites de los dispositivos digitales de clase B, según la sección 15 de las normas de la FCC. Estos límites están diseñados para proporcionar una protección razonable contra interferencias perjudiciales en instalaciones residenciales Este equipo genera, utiliza y puede irradiar energía de radiofrecuencia y, si no se instala y utiliza de acuerdo con las instrucciones, puede causar interferencias perjudiciales en las comunicaciones de radio. Sin embargo, no existe garantía de que no puedan producirse interferencias en una instalación en particular.

Si este equipo produce interferencias perjudiciales a la recepción de radio o televisión, que pueden determinarse encendiendo y apagando el aparato, se aconseja al usuario que corrija la interferencia aplicando una o varias de las siguientes medidas:
- Reorientar o reubicar la antena receptora.
- Aumentar la separación entre el equipo y el receptor.
- Conectar el equipo a un enchufe de un circuito distinto del que está conectado el receptor.
- Consultar al distribuidor o a un técnico de radio/TV con experiencia.

Este equipo respeta los límites de exposición a la radiación de la FCC establecidos para un entorno no controlado. Este equipo debe instalarse y manejarse a una distancia mínima de 7.87 pulgadas (20 cm) entre el radiador y su cuerpo. Este transmisor no debe colocarse ni funcionar junto con ninguna otra antena o transmisor.

Declaración de cumplimiento en virtud de Industry Canada (IC)

Este dispositivo contiene transmisores exentos de licencia que cumplen con los RSS exentos de licencia de Innovación, Ciencia y Desarrollo Económico de Canadá.

El funcionamiento está sujeto a las siguientes dos condiciones:

1. Este dispositivo no puede causar interferencias.
2. Este aparato debe aceptar cualquier interferencia, incluidas las que puedan causar un funcionamiento no deseado del aparato.

L'émetteur exempt de licence contenu dans le présent appareil est conforme aux CNR d'Innovation, Sciences et Développement économique Canada applicables aux appareils radio exempts de licence. L'exploitation est autorisée aux deux conditions suivantes :

1. L'appareil ne doit pas produire de brouillage;
2. L'appareil doit accepter tout brouillage radioélectrique subi, même si le brouillage est susceptible d'en compromettre le fonctionnement.

Este equipo respeta los límites de exposición a la radiación de IC RSS-102 establecidos para un entorno no controlado. Este transmisor no debe colocarse ni funcionar junto con ninguna otra antena o transmisor. Este equipo debe instalarse y manejarse a una distancia mínima de 7.87 pulgadas (20 cm) entre el radiador y su cuerpo.

Cet équipement est conforme aux limites d'exposition aux radiations IC CNR-102 établies pour un environnement non contrôlé. Cet émetteur ne doit pas être situé ou fonctionner conjointement avec une autre antenne ou un autre émetteur. Cet équipement doit être installé et utilisé avec une distance minimale de 7.87 pulgadas (20 cm) entre le radiateur et votre corps.

Willand no es responsable de ningún cambio o modificación no aprobada expresamente por Willand. Tales modificaciones podrían invalidar el permiso del usuario para usar el equipo.

Modelo: H800N-VF, H1500N-VF, H3000N-VF
FCC ID: 2BAXN-MR0001
IC: 30433-MR0001

Modelo: H25D2E
FCC ID: 2BAXN-MR0002
IC: 30433-MR0002

6 Contáctenos

Fabricante: Willand (Beijing) Technology Co., LTD.
Dirección: Room 203, A1 Bldg. Zhongguancun Dongsheng Technology Park (Northern Territory), n.º 66, Xixiaokou Rd, Haidian Dist., Beijing, China.
Comuníquese con nosotros si tiene problemas relacionados con el funcionamiento, el mantenimiento y la seguridad, así como errores o averías en su cortadora de césped.
Correo electrónico de asistencia técnica: support-navimow@rlm.segway.com
Sitio web: navimow.segway.com