承　　認　　書

SPECIFICATION FOR APPROVAL

客　　戶： CUSTOMER:	**N016**
客 戶 料 號： CUST P/N:	
泛 亞 料 號： FINE P/N:	**FYN016001**
產 品 型 號： DESC:	**FYN01612023092101**
日　　期： DATE:	**2023/09/21**
版　　本： Version:	**A.0**

擬制 PREPARED BY	審核 CHECKED BY	批准 APPROVED BY	客戶承認 CUSTOMER APPROVE
黄筱袁	蔡纪雨	丁保元	

东莞市泛亚电子有限公司

Dongguan FANYA Electronics Co., LTD

公司地址：东莞市石碣镇刘屋科技东路 194 号

TEL：0769-22490287 / 22452492

FAX：0769-22499451

E-mail：fineelec@163.com

东莞市泛亚电子有限公司

版本變更履歷

Version Change History

版本 Rev.	變　更　前 Before Change	變　更　後 After Change	更 改 日 期 Change Date	批　　准 Approved By
A.0	新发行	----	2023/09/21	丁保元

东莞市泛亚电子有限公司

SPECIFICATION

產 品 型 號: DESC	FYN01612023092101	版本 Rev: A.0	客戶 CUST:	N016
			泛亚料号 Fine P/N:	FYN016001
			客户料号 CUST P/N:	

一、尺寸 DIMENSION:(mm)

HF ROHS

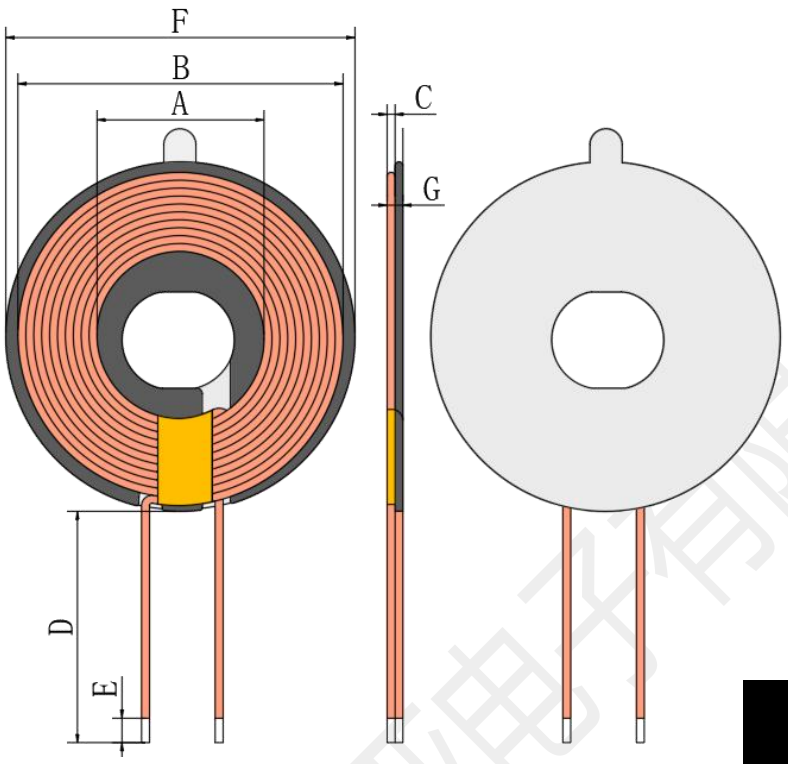

A	20.5±0.5
B	40.5±1.0
C	1.2±0.2
D	30±1
E	2-4
F	43.5±0.5
G	2.5Max (不含离型纸)

注:

1.线圈交叉出线反贴磁片(如图)

2.线圈出线位置贴 8mm 宽高温胶 1.5Ts;

3.线圈硬磁片,硬磁片尺寸 φ43.5*0.75mm,开跑道型内孔 F12*14,开双线槽,尺寸图如下;

4.磁片背面贴 φ42*15.5*0.08mm 开孔带手撕位普通双面背胶。

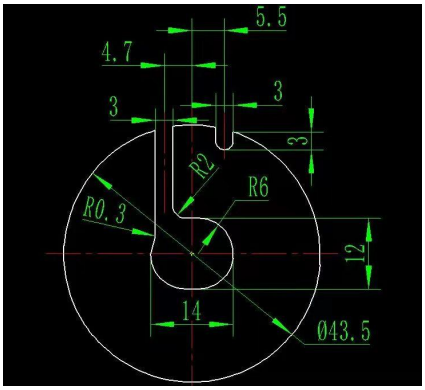

二、原理图 SCHEMATIC DIAGRAM:

三、绕线参数 Winding Specification:

序号 NO.	端子 TERMINAL		线径 WIRE	圈数 Turns	绕线方向 Winding Direction
1	S	F	丝包线 0.08*105P	10Ts	CCW

四、电气特性 ELECTRICAL CHARACTERISTICS:

温度 TEMPERATURE:25±10°C, 湿度 RELATIVE HUMIDITY:65±20%

序号 NO.	项目 ITEM	端子 TERMINAL	标准 SPECIFICATION	测试条件 TEST FREQUENCY	测试仪器 TEST EQUIPMENTS
1	INDUCT	S-F	6.5uH ±10%	100KHZ/1V	LCZ METER 1061A
2	DCR	S-F	56mΩ Max		LCZ METER 1061A

擬制/日期 PREPARED BY/DATE	審核/日期 CHECKED BY/DATE
黄筱袁 2023/09/21	蔡纪雨 2023/09/21

SPECIFICATION

產 品 型 號: DESC	FYN01612023092101	版本 Rev: A.0	客戶 CUST:	N016
			泛亚料号 Fine P/N:	FYN016001
			客户料号 CUST P/N:	

五、包装 PACKING:

5.1 包装图片 Packing pictures:

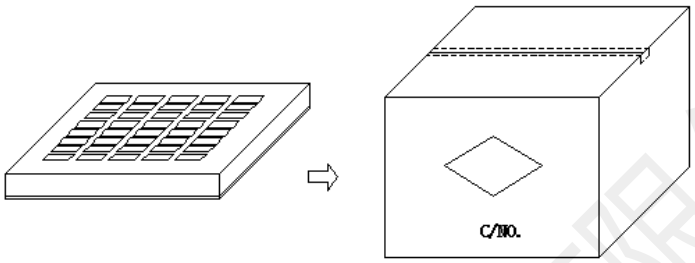

5.2 包装数量及规格 Packing Quantity:

项目 Item	数量 Quantity	材料规格 Material
盘 Box	200 Pcs	370*265*55mm
箱 Big Carton	1000 Pcs	420*270*310mm

5.3 包装以现有包装盘为参照标准，以实际出货包装为准,如有特需要求可以定制。

The packaging shall be based on the existing packing plate and the actual delivery package shall prevail. If there is any requirement, we can customize it.

六、材料清单 Material list:

序号 number	材 料 名 称 Material name	品 名 描 述 Description	制 造 商 Manufacturer
1	丝包线 0.08*105P	丝包线 0.08*105P	
2	无铅锡条	无铅锡条	
3	磁片	尺寸φ43.5*0.75mm（厚度公差±0.05），开跑道型内孔 F12*14，开双线槽	
4	高温胶	8mm 宽的高温胶	
5	普通背胶	φ42*15.5*0.08mm 带手撕位普通背胶	

擬制/日期 PREPARED BY/DATE	審核/日期 CHECKED BY/DATE
黄筱袁 2023/09/21	蔡纪雨 2023/09/21