Antena Test Report

顺达成科技

客户名称：中科微电　　项目名称：P1-美版

频段：GSM(850/900/1800/1900);WCDMA(W2/W5);LTE(B2/4/5/12/13/66)

版本：A　　制作日期：2023-1-5

增益&效率-4G主天线

顺达成科技

Frequency (MHz)	Efficiency (%)	Peak GAIN (dBi)
700	17.11	-3.1
800	25.08	0
900	22.96	-0.09
960	18.54	-2.61
1710	40.18	1.1
1990	39.68	0.31
2130	43.44	-1.51
2340	41.77	-2.46
2550	42.01	0.82
2690	41.23	1.7

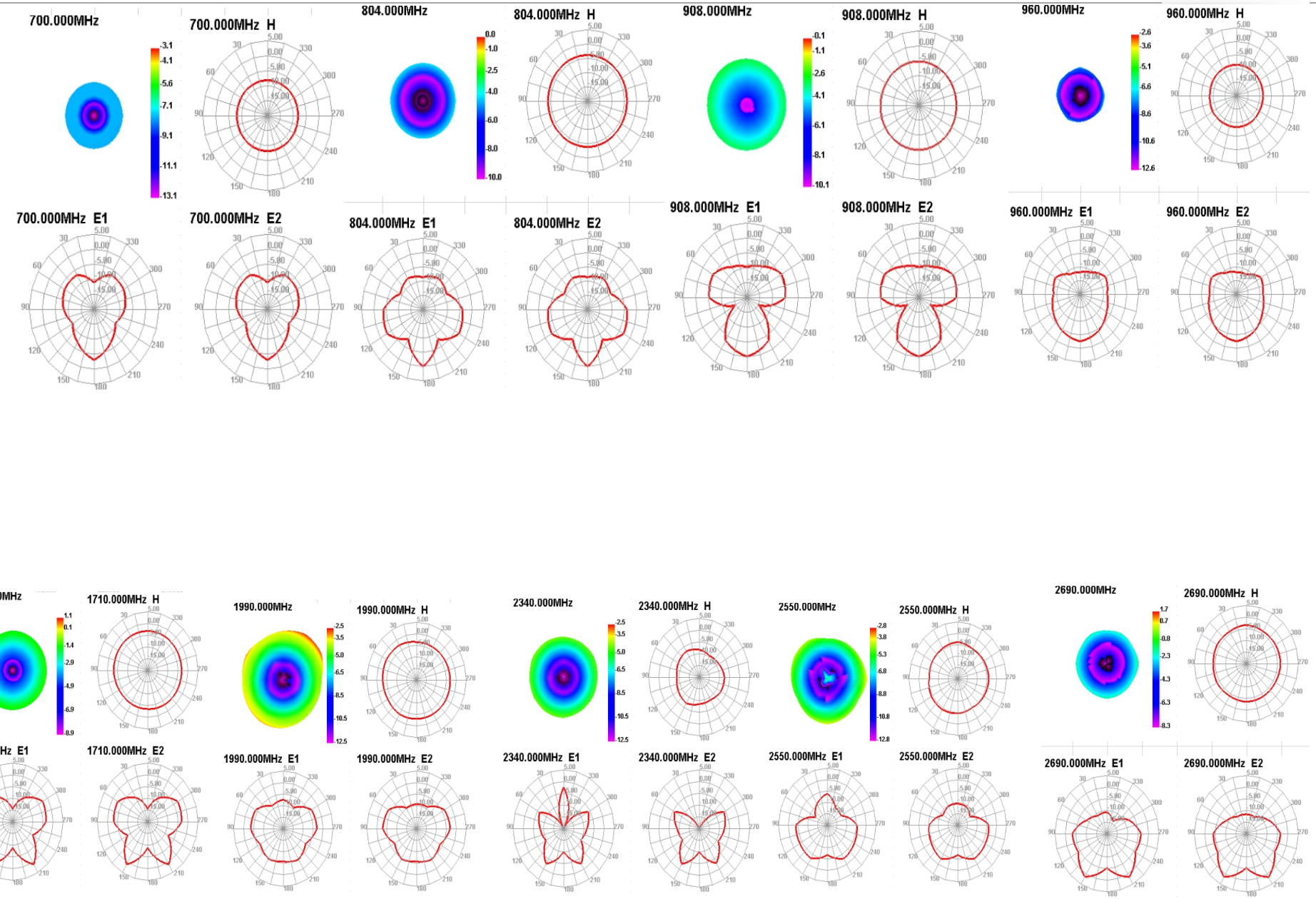

增益&效率-分集天线

顺达成科技

Frequency (MHz)	Efficiency (%)	Peak GAIN (dBi)
700	16.43	-4
800	22.38	-0.74
900	23.73	-0.86
960	15.73	-0.69
1710	28.95	-0.42
1990	30.64	-2.65
2130	28.07	-3.43
2340	20.89	-2.77
2550	28.49	-3.84
2690	35.94	0.87

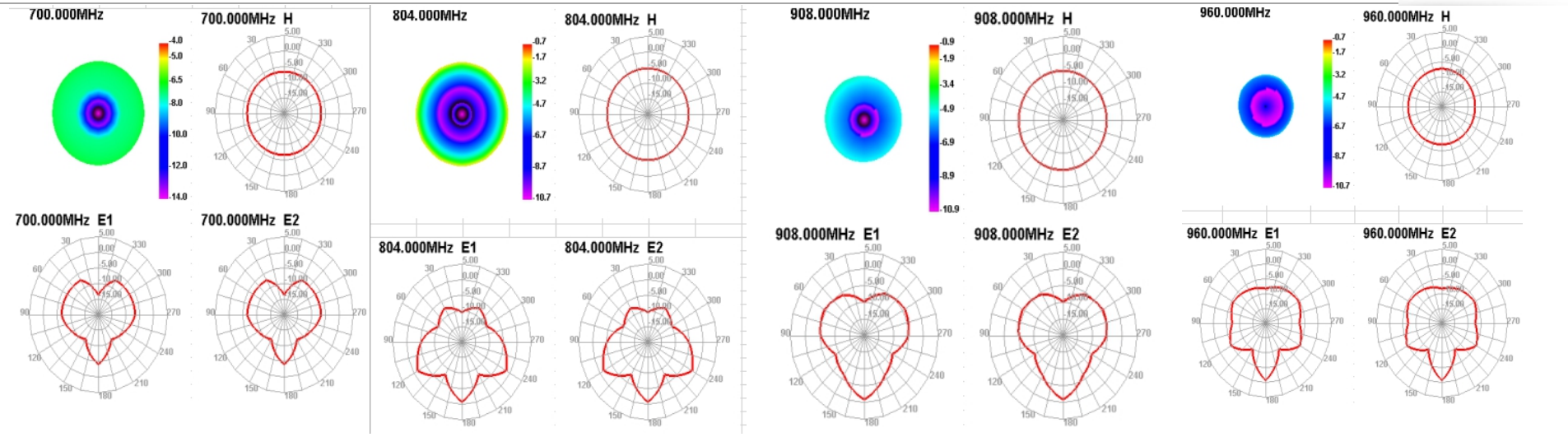

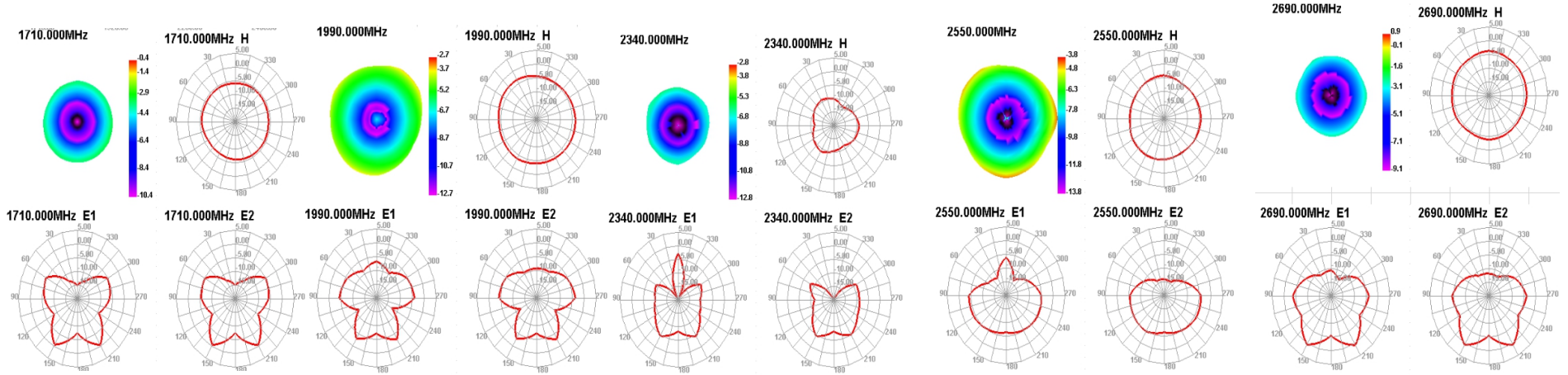

2G/3G Free Space 3D Active data

BAND		GSM850			EGSM900		
3D	Channel	128	190	251	1	60	124
	TRP(dbm)	27.22	27.65	27.18	26.52	25.63	25.15
	TIS(dbm)	-103.54		-103.73	-102.85		-101.7

BAND		DCS1800			PCS1900		
3D	Channel	512	698	885	512	661	810
	TRP(dbm)	25.17	25.53	25.62	25.41	25.29	25.33
	TIS(dbm)	-102.57		-103.21	-102.08		-102.06

BAND		WCDMA B2			WCDMA B5		
3D	Channel	9662	9800	9938	4357	4408	4458
	TRP(dbm)	19.17	18.84	18.73	17.25	17.36	17.09
	TIS(dbm)	-106.41		-105.15	-103.55		-102.43

LTE Free Space 3D Active data-

BAND		TDD-LTE B2			FDD-LTE B4		
3D	Channel	18650	19000	18550	20000	20175	20350
	TRP(dbm)	19.23	18.77	18.64	18.63	18.59	18.43
	TIS(dbm)	-93.56		-92.81	-92.42		-93.03

BAND		FDD-LTE B5			FDD-LTE 12		
3D	Channel	20450	20525	20600	23060	23095	23130
	TRP(dbm)	17.75	17.44	17.13	15.32	15.73	16.08
	TIS(dbm)			-92.17	-93.45		-93.57

BAND		FDD-LTE B13			FDD-LTE B66		
3D	Channel		23230		24200	224300	24400
	TRP(dbm)		16.06		18.77	18.64	18.79
	TIS(dbm)		-93.11		-92.14		-92.08

3. Gain & Efficiency

Frequency (MHz) BT	Efficiency (%)	Peak GAIN (dBi)
2400	41.64	1.03
2450	41.27	1.18
2500	42.56	1.76

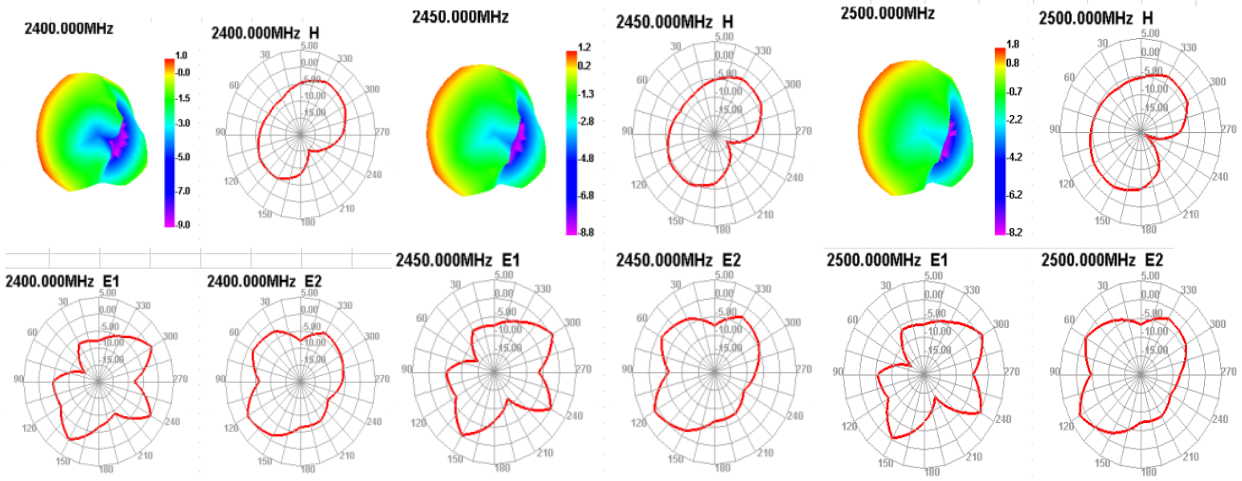

Frequency (MHz) WiFi	Efficiency (%)	Peak GAIN (dBi)
2400	41.64	1.03
2450	41.27	1.18
2500	42.56	1.76
5150	38.27	0.93
5250	41.63	1.36
5350	40.35	1.09
5550	42.63	1.26
5750	41.19	1.67
5850	40.76	1.85

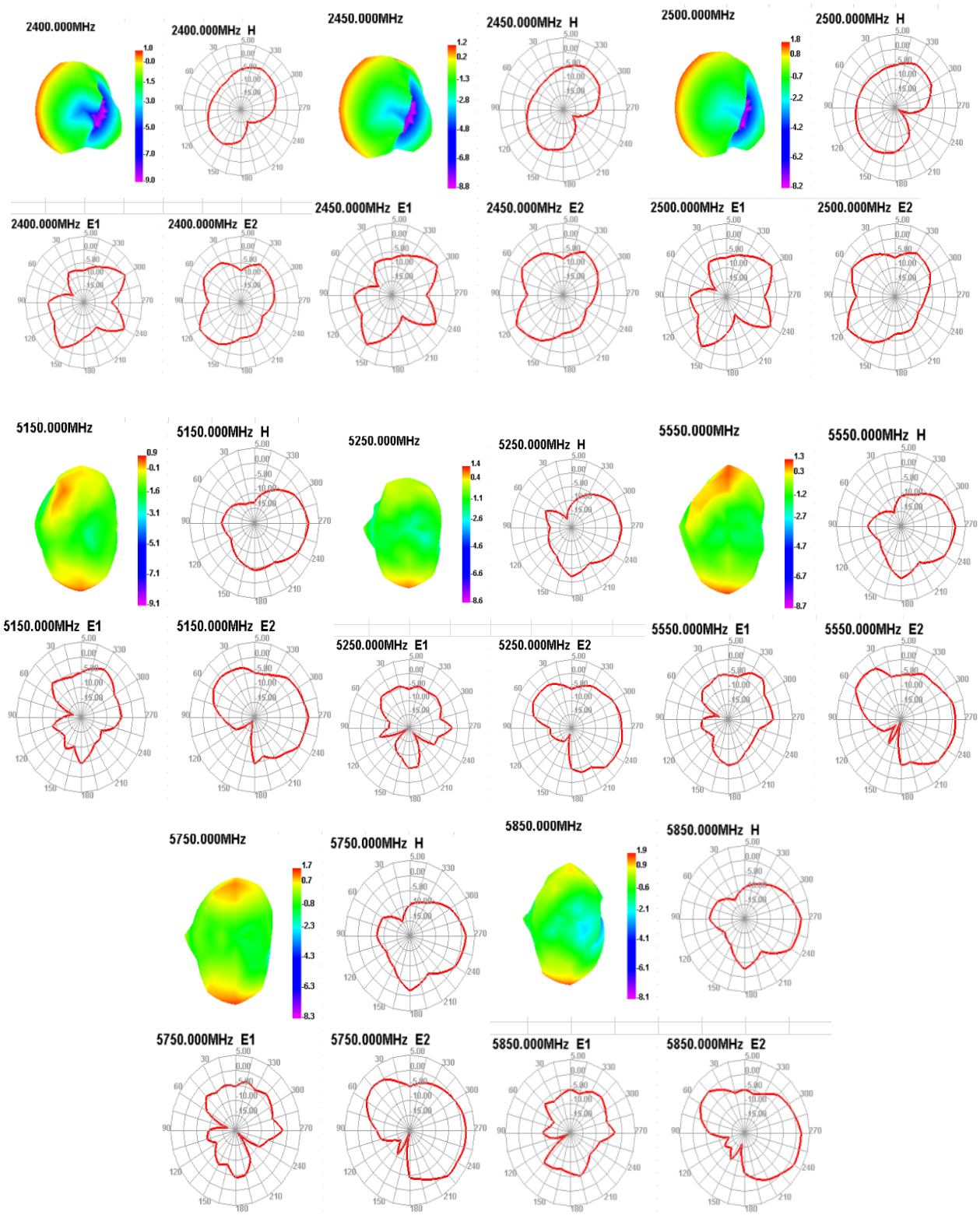
2400.000MHz
2400.000MHz H
2450.000MHz
2450.000MHz H
2500.000MHz
2500.000MHz H
2400.000MHz E1
2400.000MHz E2
2450.000MHz E1
2450.000MHz E2
2500.000MHz E1
2500.000MHz E2
5150.000MHz
5150.000MHz H
5250.000MHz
5250.000MHz H
5550.000MHz
5550.000MHz H
5150.000MHz E1
5150.000MHz E2
5250.000MHz E1
5250.000MHz E2
5550.000MHz E1
5550.000MHz E2
5750.000MHz
5750.000MHz H
5850.000MHz
5850.000MHz H
5750.000MHz E1
5750.000MHz E2
5850.000MHz E1
5850.000MHz E2

REV	DATE	DESCRIPTION
A0	2024.10.07	New Issue

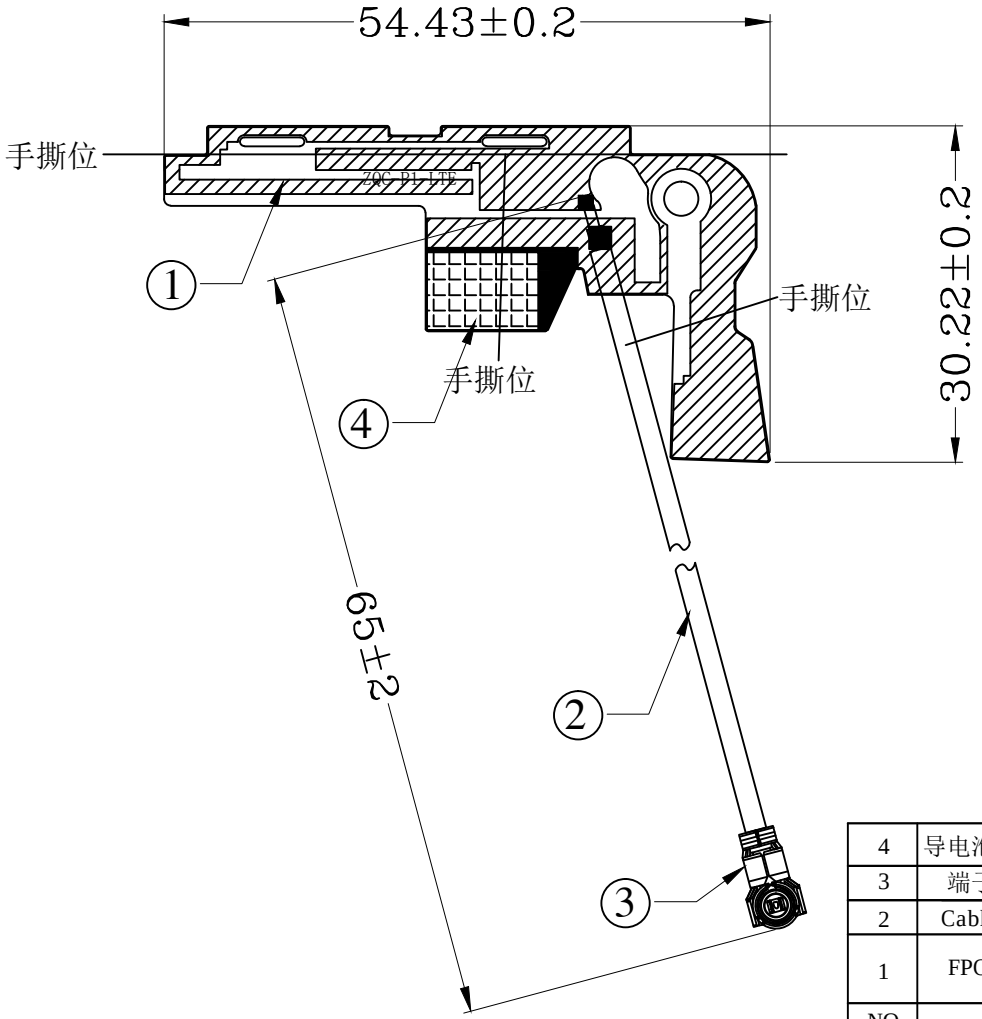

NO	DESCRIPTION		Q'TY	REMARK
4	导电泡棉	贴10(L)*7(W)*5(T)导电泡棉	1	
3	端子	IPEX4(端子头朝上)	1	
2	Cable	Φ0.81 Cable Black,50ṅ	65	
1	FPC	FPC-黑油黑字 半对半基材，做抗氧化处理 3M 9471背胶	1	

XX.	Ñ5	APPROVED 符学荣
X.	Ñ3.0	
.X	Ñ1.0	CHECKED 李瑶娜
.XX	Ñ0.5	
.XXX	Ñ0.1	DRAWING 李瑶娜

CUSTOMER:	中科微电	
PART NAME:	4G天线（ZQC-P1-BM) FPC(丝印ZQC-P1-LTE)+0.81黑色线+IPEX4 右 L=65mm+贴10(L)*7(W)*5(T)导电泡棉	
SDC P/NO :	4G5912B-0814R-65	
REV	UNIT	FILE :
A0	m/m	SHEET : 1/3

深圳市顺达成科技有限公司

REV	DATE	DESCRIPTION
A0	2024.10.07	New Issue

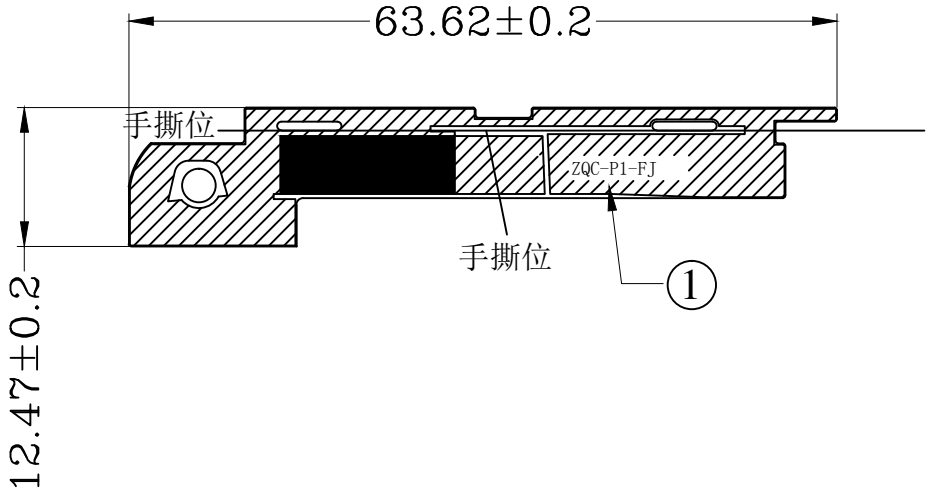

NO	DESCRIPTION		Q'TY	REMARK
1	FPC	FPC-黑油黑字 半对半基材，做电镍处理 3M 9471背胶	1	

XX.	Ñ5	APPROVED 符学荣	CUSTOMER:	中科微电	深圳市顺达成科技有限公司
X.	Ñ3.0		PART NAME:	FJ天线（ZQC-P1-BM）FPC（丝印 ZQC-P1-FJ）	
.X	Ñ1.0	CHECKED 李瑶娜	SDC P/NO :	FJ5912B-A	
.XX	Ñ0.5		REV / UNIT	FILE :	
.XXX	Ñ0.1	DRAWING 李瑶娜	A0 / m/m	SHEET : 3/3	

REV	DATE	DESCRIPTION
A0	2024.10.07	New Issue

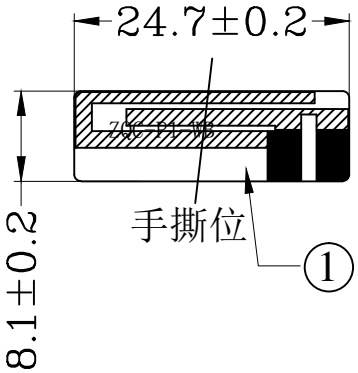

NO	DESCRIPTION		Q'TY	REMARK
1	FPC	FPC-黑油黑字 半对半基材，做电镍处理 3M 9471背胶	1	

XX.	Ñ5	APPROVED 符学荣	CUSTOMER:	中科微电	深圳市顺达成科技有限公司
X.	Ñ3.0		PART NAME:	WG天线(ZQC-P1-BM)FPC(丝印 ZQC-P1-WB)	
.X	Ñ1.0	CHECKED 李瑶娜	SDC P/NO :	WG5912B-A	
.XX	Ñ0.5		REV / UNIT	FILE :	
.XXX	Ñ0.1	DRAWING 李瑶娜	A0 / m/m	SHEET : 2/3	

顺达成感谢您的支持

顺达成科技

Thanks

公司地址：深圳市宝安区福永镇重庆路新福工业园B5栋4楼