LEKATO

WIRELESS GUITAR SYSTEM
Drahtloses Gitarrensystem
ギター無線システム

WS-80

Owner's Manual

Bedienungsanleitung
取扱説明書

Thank you for choosing **LEKATO** products.

Please read this Owner's manual thoroughly before using, and keep it in a safe place for later reference.If there's any questions regarding to this product,please feel free to contact us.

support@lekatodeal.com

https://lekatotech.com

EN Caution

1. Do not disassemble or repair this product by yourself.
2. Do not use or store it to any heat sources, damp, dusty areas. Avoid violent vibrations or shock.
3. Do not drop this product otherwise it may malfunction.
4. Do not use alcohol or other cleaning fluids to clean this product.
5. This product works normally only when the transmitter matches with the receiver. It supports one-to-one and one-to-many.
6. Please make sure the transmitter and the receiver keep a distance away from wireless router or other wireless equipments during use.
7. Obstructions between the transmitter and the receiver may affect the transmission distance.
8. A maximum of 4 sets of transmitters and receivers can be used in the same place simultaneously.
9. If the red light flashes during use, it indicates low battery, please charge it in time.
10. Please turn off the transmitter and the receiver when not in use.
11. Due to one of the characteristics of lithium battery, there is a slight self-discharge. Therefore please charge the battery in 2 months so as to avoid low battery protection.
12. The lithium battery capacity decreases gradually after repeated charge and discharge, so this product's lifetime will be affected within acceptable degree with time.

EN Parameters

- 16bit/48KHz high degree of accuracy sampling
- Delay: <5mS
- Transmission distance: more than 100 feet
- Frequency response: 10Hz-22KHz +-1dB
- Distortion: <0.02% (@1KHz -10dBFS)
- Wireless frequency band: 2.4GHz ISM frequency band
- Anti-interference method: Frequency hopping
- Quantity of signal channel:12, in 4 channel banks
- Built-in lithium battery: Over 8 hrs battery life once fully charged

The plug can be turned 220 degrees

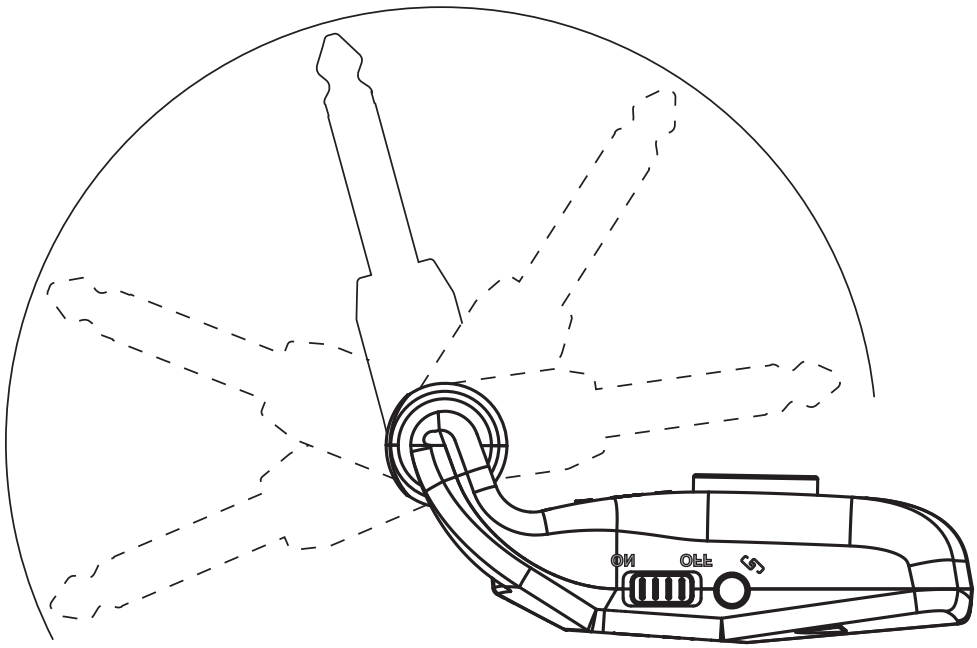

EN How to use?

1. Charge the transmitter and the receiver.

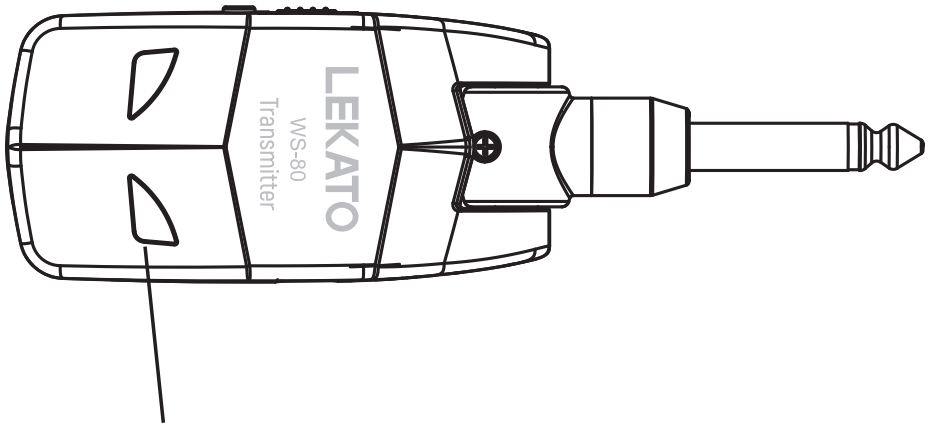

If the yellow indicator starts flashing, it indicates low battery and please charge it in time.

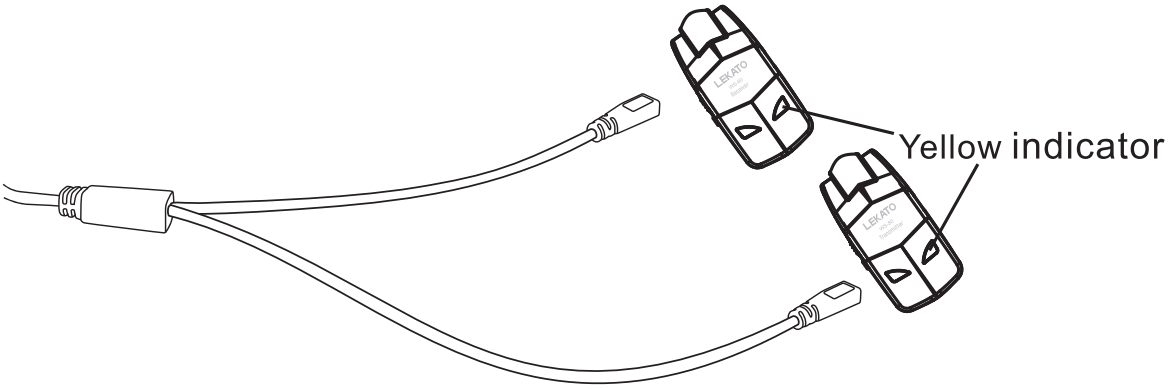

During charging, the yellow indicator is on, it goes off once fully charged.

★Double-headed USB cable can charge both the transmitter and the receiver simultaneously.

EN How to use?

2. Connect the transmitter to the guitar.

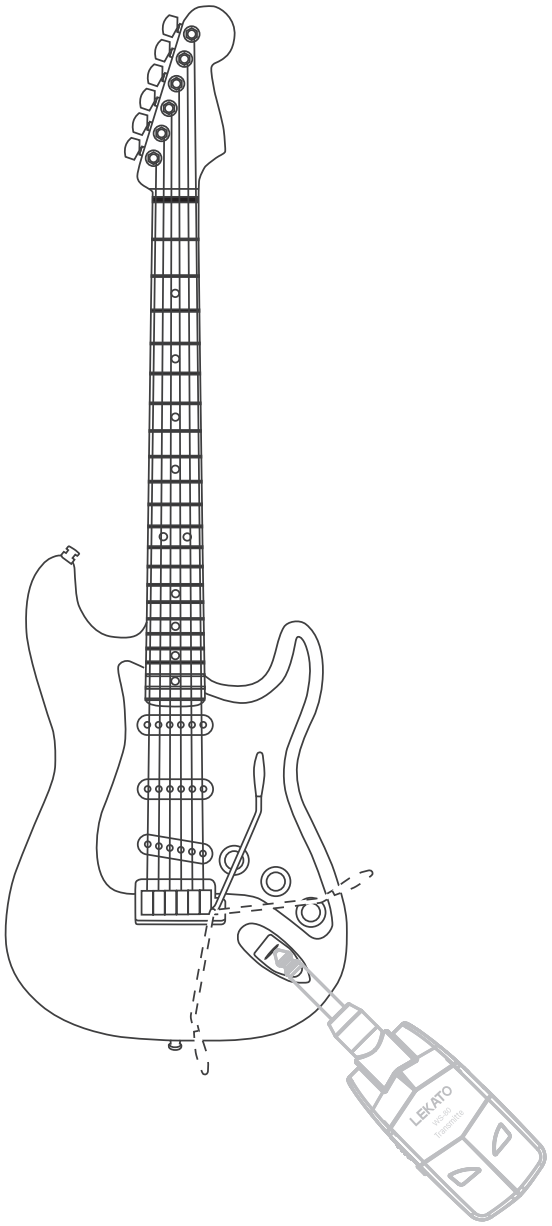

★Suitable for all electric guitars, including Stratocaster style electric guitar with vibrato system.

EN How to use?

3. Connect the receiver to the amp.

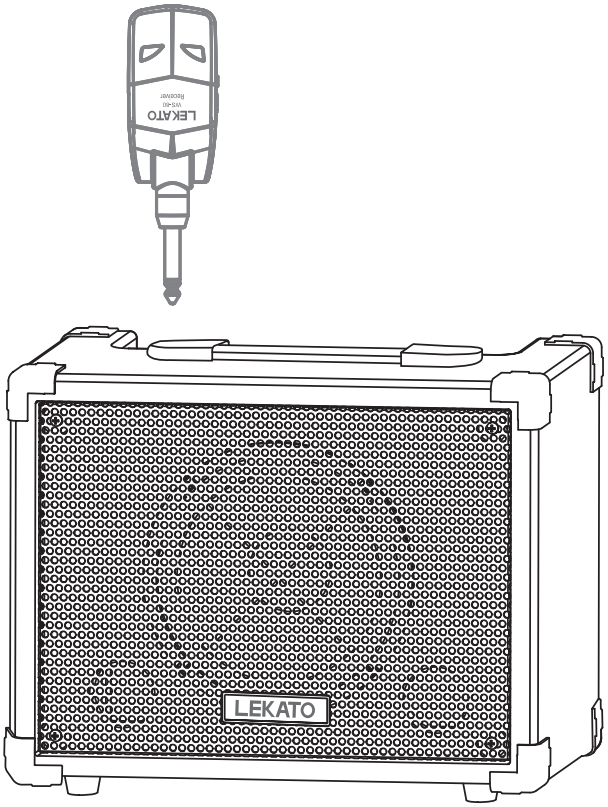

Switch on the receiver, if its blue indicator is on, it indicates the receiver and transmitter are matched. If the blue indicator is flashing, it indicates they're not matched, the reasons might be there is strong singal interference, over transmission distance or the transmitter doesn't work.

Specifications:

Input Impedance: 220k
Battery: Rechargeable lithium battery 600mAh
Frequency response: 10Hz-22KHz
Wireless frequency band: 2.4GHz ISM frequency band
Volume: 78*37*30mm(when being folded)
Attached accessories: Owner's manual, USB cable

EN How to use?

4.Match the transmitter and the receiver all over again.

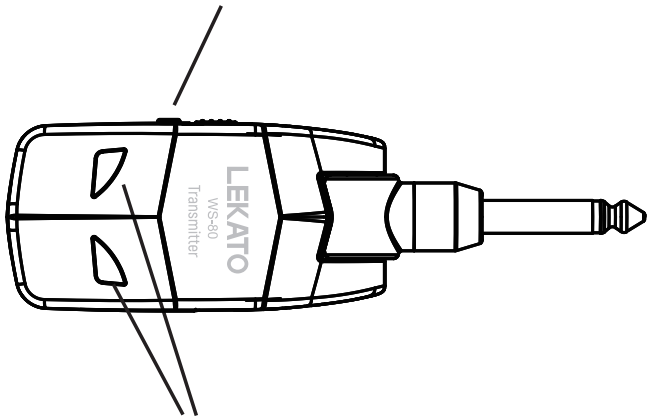

Turn on the transmitter and the receiver, and then press the matching button on the receiver until the blue light flashes rapidly and continuously. Next, press the matching button on the transmitter for over 2 seconds, if both the blue lights of the transmitter and receiver are on, it means they're matched successfully.

Switch the working channel banks

The system divides the working frequency band into 4 channel banks so as to avoid mutual interference, each pair occupy one channel bank while in use.

Each time you double-click the transmitter pairing button, the channel group will be switched once. At the same time, the yellow light indicates the current channel group by flashing times。

★When the LED indicator flashes once, it means the first bank; when the LED indicator flashes twice, it means the second bank……

EN FAQ's

Q: The unit cannot be switched on and doesn't operate.

A: If not in use for a long time, or switch it off during low battery and then doesn't charge it in time. The battery enters into protection due to low battery, and you need to charge it and activate the battery.

Q: The unit can be switched on, but cannot operate and no sound at all.

A: Please check up whether the blue indicator is on, and the system communication functions correctly.

Q: There is strange noise while in use.

A: There is quite strong electromagnetic interference, or the transmission distance is too far, and thus most communication data is lost. Please try to shorten the transmission distance.
Ensure the instrument is fully shielded and grounded. Instruments with single coil electromagnetic pickups can produce cycle 60 hum.

Q: It cannot be charged properly.

A: The lithium battery enters into protection if it's in low battery for a long time, therefore you need to charge it for over 10 minutes so as to activate the battery.

Q: The receiver is within the effective distance, but its blue indicator isn't on, with no sound either.

A: The transmitter and receiver didn't matched successfully, please match them all over again and start to use.

DE Vorsicht

1. Zerlegen oder reparieren Sie dieses Produkt nicht alleine.
2. Verwenden oder lagern Sie es nicht an Wärmequellen, feuchten, staubigen Bereichen. Vermeiden Sie heftige Vibrationen oder Erschütterungen.
3. Lassen Sie dieses Produkt nicht fallen, da es sonst zu Fehlfunktionen kommen kann.
4. Verwenden Sie keinen Alkohol oder andere Reinigungsflüssigkeiten, um dieses Produkt zu reinigen.
5. Dieses Produkt funktioniert normalerweise nur, wenn der Sender mit dem Empfänger übereinstimmt. Es unterstützt Eins-zu-Eins und Eins-zu-viele.
6. Bitte stellen Sie sicher, dass der Sender und der Empfänger während des Betriebs Abstand von einem drahtlosen Router oder anderen drahtlosen Geräten halten.
7. Hindernisse zwischen dem Sender und dem Empfänger können die Übertragungsdistanz beeinträchtigen.
8. Es können maximal 6 Sätze von Sendern und Empfängern gleichzeitig an derselben Stelle verwendet werden.
9. Wenn das rote Licht während des Betriebs blinkt, zeigt es eine schwache Batterie an, bitte laden Sie es rechtzeitig auf.
10. Bitte schalten Sie den Sender und den Empfänger aus, wenn sie nicht benutzt werden.
11. Aufgrund einer der Eigenschaften der Lithium-Batterie gibt es eine leichte Selbstentladung. Bitte laden Sie die Batterie daher in 2 Monaten auf, um einen niedrigen Batterieschutz zu vermeiden.
12. Die Kapazität der Lithiumbatterie nimmt nach mehrmaligem Laden und Entladen allmählich ab, so dass die Lebensdauer dieses Produkts im Laufe der Zeit in einem akzeptablen Ausmaß beeinflusst wird.

DE Parameter

- 16bit / 48KHz hohe Genauigkeit der Abtastung
- Verzögerung:<5mS
- Übertragungsdistanz: mehr als 100 Fuß
- Frequenzgang: 10Hz-22KHz+-1dB
- Verzerrung: <0.02% (@1KHz-10dBFS)
- Drahtloses Frequenzband: 2.4GHz ISM-Frequenzband
- Anti-Interferenz-Methode: Frequenzsprung
- Anzahl des Signals: 12, in 4 Kanalbanken
- Eingebaute Lithium-Batterie: Über 8 Stunden Akkulaufzeit einmal vollständig aufgeladen

Der Stecker kann um 220 Grad gedreht werden

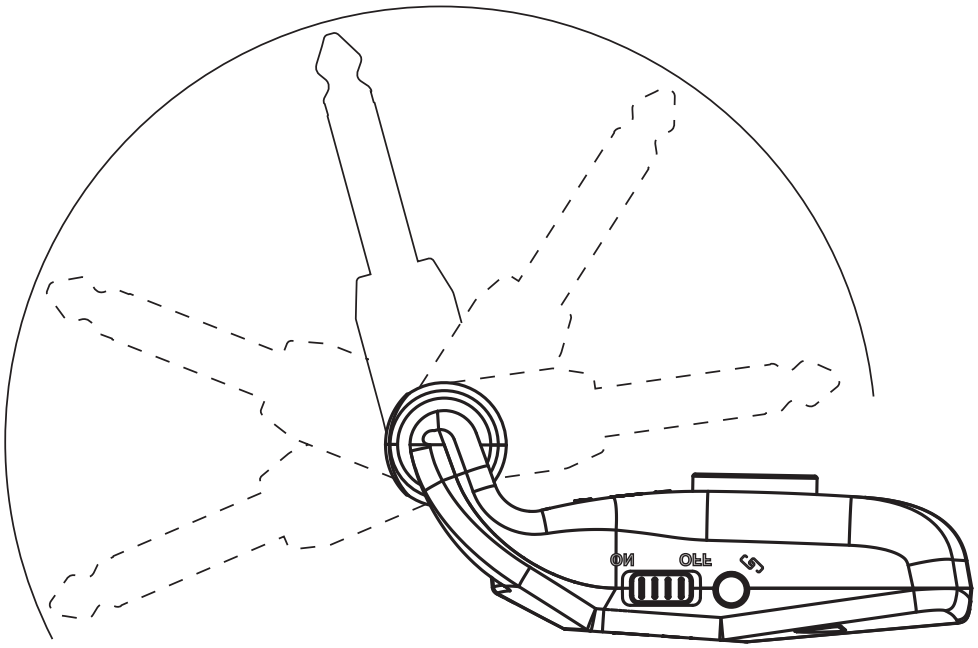

DE Wie benutzt man?

1.Laden Sie den Sender und den Empfänger.

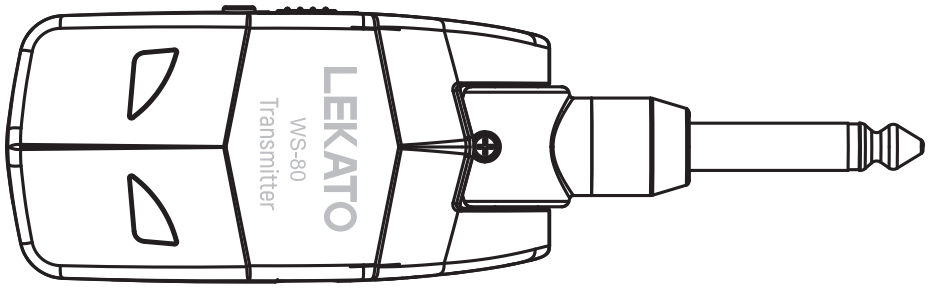

Wenn die yellow Anzeige zu blinken beginnt, zeigt dies eine schwache Batterie an und laden Sie sie rechtzeitig auf.

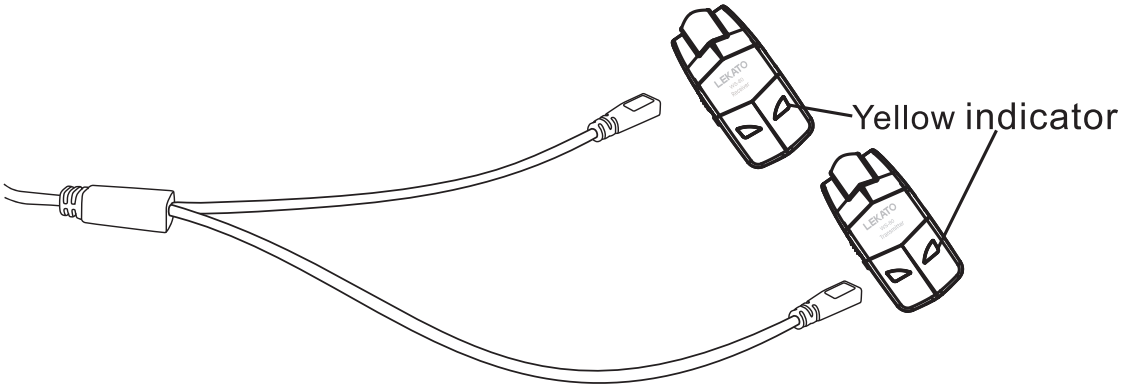

Beim Aufladen ist der yellow Indikator eingeschaltet, er geht einmal voll geladen ab.

★Doppelköpfiges USB-Kabel kann sowohl den Sender als auch den Empfänger gleichzeitig aufladen.

DE Wie benutzt man?

2.Schließen Sie den Sender an die Gitarre an.

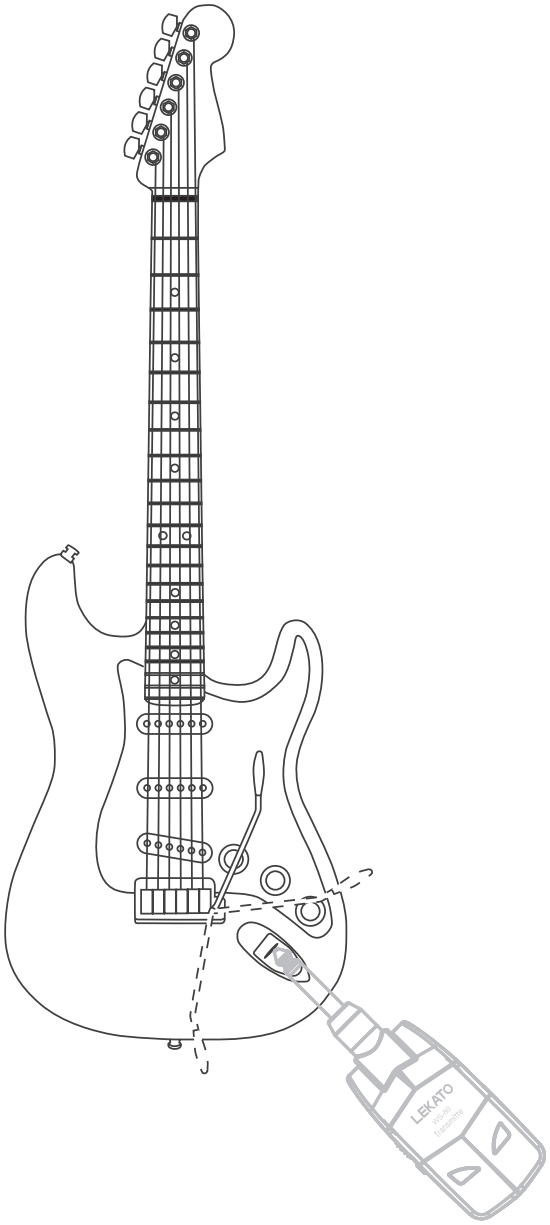

★Geeignet für alle E-Gitarren, einschließlich der Stratocaster-E-Gitarre mit Vibrato-System.

DE Wie benutzt man?

3.Verbinden Sie den Empfänger mit dem Verstärker.

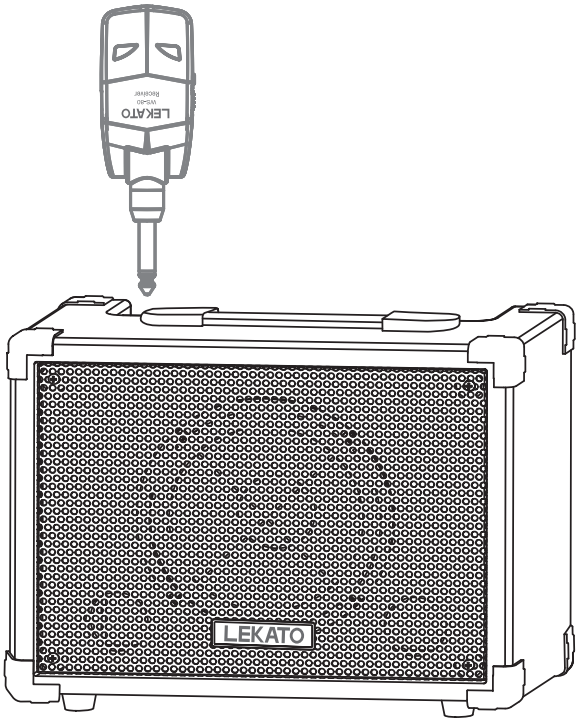

Schalten Sie den Empfänger ein, wenn sein blau Indikator eingeschaltet ist, zeigt er an, dass Empfänger und Sender aufeinander abgestimmt sind. Wenn der blau Indikator blinkt, zeigt er an, dass er nicht aufeinander abgestimmt ist, die Gründe könnten sein, dass es starke Singal-Interferenzen gibt, über Übertragungsabstand oder der Sender nicht funktioniert.

Spezifikationen:
Eingangsimpedanz: 220k
Batterie: Wiederaufladbare Lithiumbatterie 600mAh
Frequenzgang: 10Hz-22KHz
Wireless-Frequenzband: 2.4 GHz ISM-Frequenzband
Volumen: 78 * 37 * 30mm (wenn gefaltet)
Angehängtes Zubehör: Bedienungsanleitung, USB-Kabel

DE Wie benutzt man?

4.Passen Sie den Sender und den Empfänger wieder von vorne an.

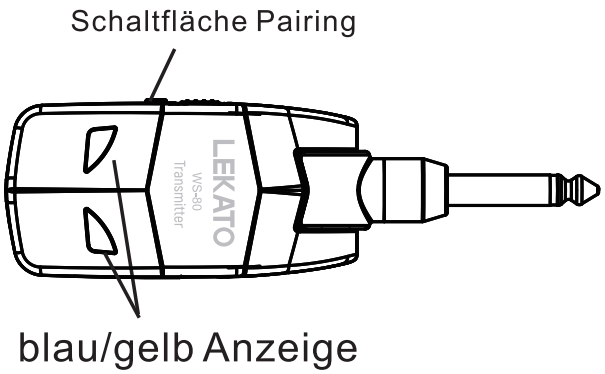

Schalten Sie den Sender und den Empfänger ein und drücken Sie dann den passenden Knopf am Empfänger, bis das grüne Licht schnell und kontinuierlich blinkt. Als nächstes drücken Sie den passenden Knopf am Sender für mehr als 2 Sekunden, wenn sowohl die blau Lichter des Senders als auch der Empfänger eingeschaltet sind, bedeutet dies, dass sie erfolgreich aufeinander abgestimmt sind.

Schalter der funktionierenden Kanalbanken
Das System unterteilt das Arbeitsfrequenzband in 4 Kanalbänke, um gegenseitige Beeinflussung zu vermeiden. Jedes Paar belegt im Betrieb eine Kanalbank.

Bei jedem Doppelklick auf den Sender-Pairing-Button wird die Kanalgruppe einmal geschaltet.Gleichzeitig zeigt das gelbe Licht die aktuelle Kanalgruppe durch blinkende Zeiten im Bereich der Anonymität und des Lichts an;

★Wenn die LED-Anzeige einmal blinkt, bedeutet dies die erste Bank. Wenn die LED-Anzeige zweimal blinkt, bedeutet dies die zweite Bank……

DE FAQ's

Q:Das Gerät kann nicht eingeschaltet werden und funktioniert nicht.

A: Wenn es längere Zeit nicht benutzt wird oder wenn es bei schwacher Batterie ausgeschaltet wird und es dann nicht rechtzeitig lädt. Die Batterie tritt aufgrund der niedrigen Batterie in Schutz, und Sie müssen sie aufladen und die Batterie aktivieren.

Q:Das Gerät kann eingeschaltet, aber nicht bedient werden und überhaupt kein Ton.no sound atall.

A: Bitte prüfen Sie, ob der blau Indikator eingeschaltet ist und die System Kommunikation korrekt funktioniert.

Q:Es gibt seltsame Geräusche während des Betriebs.

A: Es gibt recht starke elektromagnetische Störungen, oder die Übertragungsdistanz ist zu weit und somit gehen die meisten Kommunikationsdaten verloren. Bitte versuchen Sie die Übertragungsdistanz zu verkürzen.
Stellen Sie sicher, dass das Gerät vollständig abgeschirmt und geerdet ist. Instrumente mit elektromagnetischen Single-Coil-Tonabnehmern können 60-Hz-Brummen erzeugen.

Q:Es kann nicht richtig geladen werden

A: Die Lithium-Batterie tritt in Schutz, wenn sie für längere Zeit in einem schwachen Akku ist, deshalb müssen Sie sie für mehr als 10 Minuten aufladen, um die Batterie zu aktivieren.

Q: Der Empfänger befindet sich innerhalb der effektiven Entfernung, aber die blau Anzeige leuchtet nicht und es ist auch kein Ton zu hören.

A: Sender und Empfänger haben nicht erfolgreich gepasst, bitte passen Sie sie wieder an und beginnen mit der Nutzung.

JP 注意

1. この製品を自分で分解または修理しないでください。
2. 熱源、湿気、ほこりの多い場所で使用または保管しないでください。激しい振動や衝撃を与えないでください。
3. 機械の故障を防ぐため、機械を落としたり、硬い物体の表面に落としたりしないでください。
4. アルコールやその他の洗浄液を使用して本製品を清掃しないでください。
5. この製品は、送信機が受信機と一致している場合にのみ正常に動作します。それは1対1と1対多をサポートします。
6. 使用中は、送信機と受信機がワイヤレスルーターや他のワイヤレス機器から離れていることを確認してください。
7. 送信機と受信機との間の障害は、伝送距離に影響を及ぼす可能性がある。
8. 最大6セットの送信機と受信機を同じ場所で同時に使用できます。
9. 使用中に赤いランプが点滅している場合は、電池が切れていることを示します。時間内に充電してください。
10. 使用しないときは送信機と受信機の電源を切ってください。
11. リチウム電池の特性の1つのために、わずかな自分放電があります。したがって、バッテリの保護が弱くならないように、2ヶ月でバッテリを充電してください。
12. リチウム電池の容量は、充放電を繰り返した後に徐々に低下するため、この製品の寿命は、時間の経過とともに許容範囲内で影響を受けます。

JP パラメーター

- 16bit / 48KHzの高精度サンプリング
- 遅延：<6mS
- 伝送距離：100フィート以上
- 周波数特性：10Hz-22KHz + -1dB
- 歪み：<0.02%（@ 1KHz -10dBFS）
- 無線周波数帯：2.4GHz ISM周波数帯
- 干渉防止方式：周波数ホッピング
- 信号チャンネル数：12、4チャンネルグループに分け
- 内蔵リチウム電池：フル充電後、8時間以上のバッテリー寿命。

プラグは220度回転できます

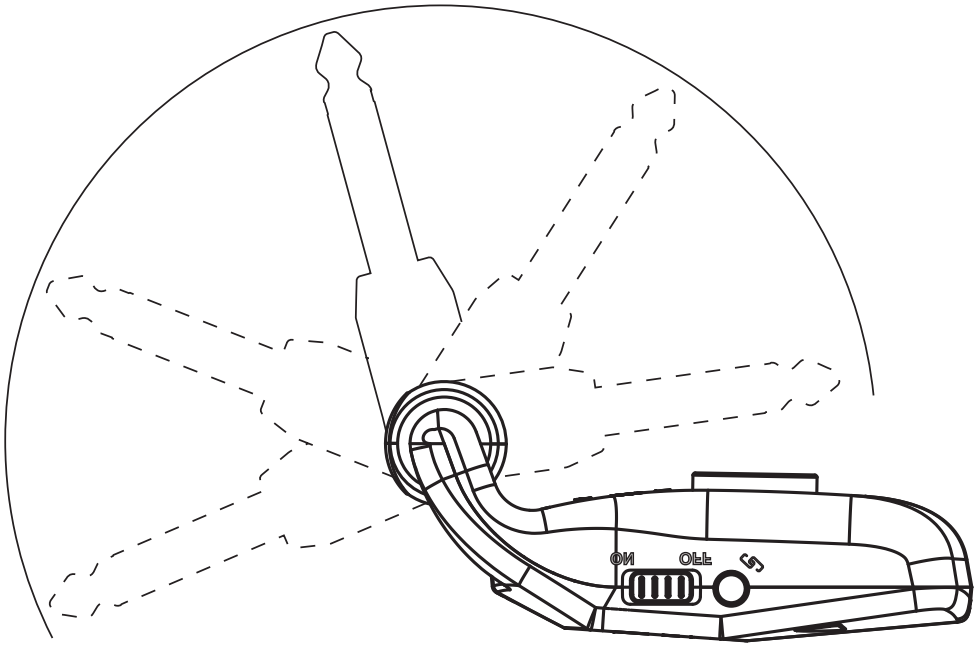

JP 使い方

1.送信機と受信機を充電します。

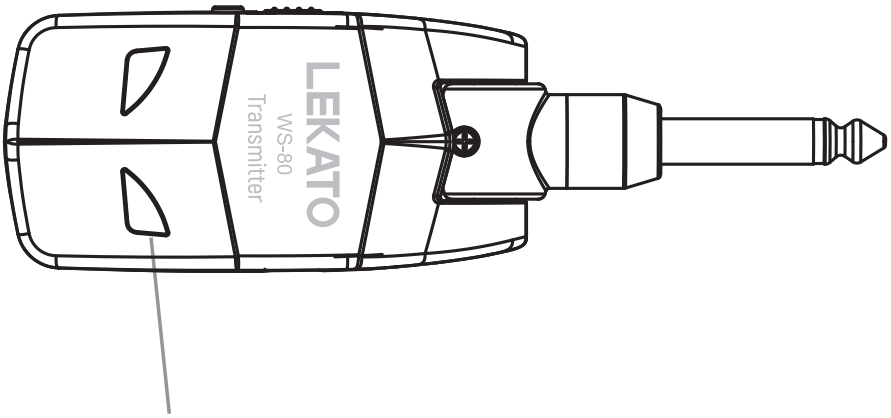

イエロー のインジケータが点滅し始めると、電池残量が少なくなったことを示し、時間内に充電してください。

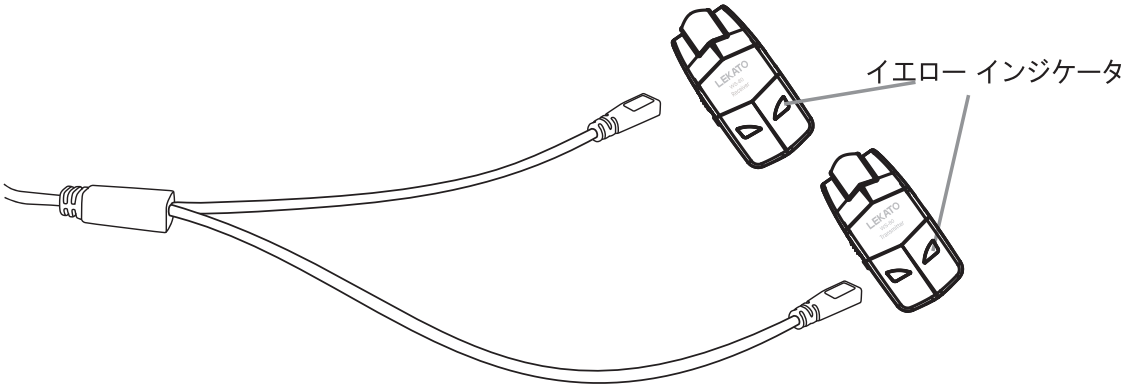

充電中は、イエローのインジケータが点灯し、一度充電が完了すると消灯します。

★ダブルヘッド の USBケーブルは、送信機と受信機の両方を同時に 充電することができます。

JP 使い方

2.送信機をギターに接続する。

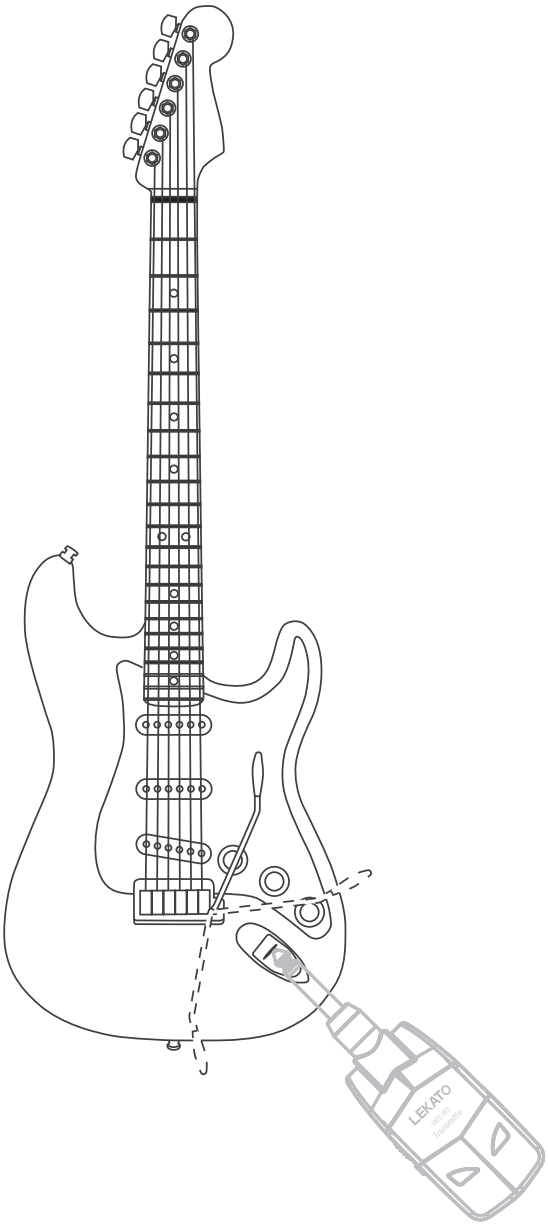

★ビブラート方式のストラトキャスタースタイルのエレクトリックギターを含むすべてのエレクトリックギターに最適です

JP 使い方

3.受信機をアンプに接続する。

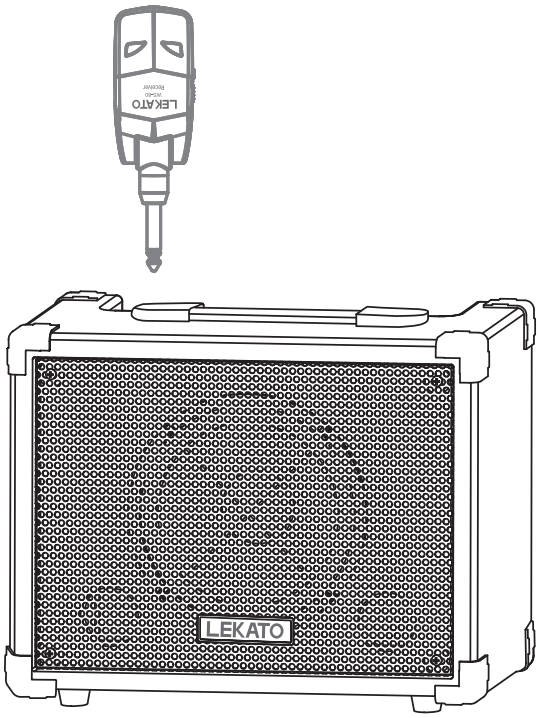

受信機をオンにすると、ブルーのインジケータが点灯している場合は、受信機と送信機が一致していることを示します。ブルーのインジケータが点滅している場合は、一致していないことを示します。その理由は、単一の干渉が強い、送信距離が長すぎる、送信機が動作しないなどの理由が考えられます。

仕様：

入力インピーダンス：220k
バッテリー：充電式リチウムバッテリー600mAh
周波数特性：10Hz-22KHz
無線周波数帯域：2.4GHz ISM
周波数帯域音量：78 * 37 * 30ミリメートル（折りたたみ時）
付属品：取扱説明書、USBケーブル

JP 使い方

4.もう一度送信機と受信機を合わせます。

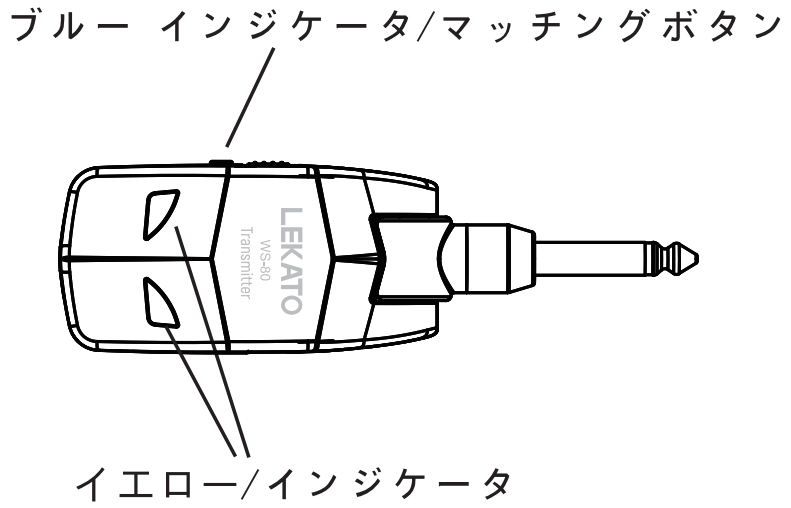

送信機と受信機の電源を入れ、ブルーのランプが速く連続的に点滅するまで受信機のマッチングボタンを押します。 次に、送信機と受信機の両方のブルーのライトが点灯している場合は、送信機のマッチングボタンを2秒以上押してください。

作業しているチャネルバンクを切り替えます
システムは、動作周波数帯域を相互干渉を避けるように4チャネルのバンクに分割し、各ペアは使用中に1つのチャネルバンクを占有します。

.送信機ペアリングボタンをダブルクリックするたびに、チャネルグループを1回切り替える。同時に、イエロー光は、点滅時間によって現在のチャネルグループを示す。

★LEDインジケーターが1回点滅するときは、最初のバンクを意味します。 LEDインジケータが2回点滅すると、2番目のバンクを意味します。

JP FAQ's

Q: 電源を入れることができず、動作しません。

A: 長時間使用していない場合、または電池切れの際にスイッチを切って、時間内に充電しないでください。バッテリーの残量が少なくなるため、バッテリーが保護され、バッテリーを充電してからバッテリーを作動させる必要があります。

Q: ユニットの電源を入れることはできますが、操作できず、まったく音が出ません。

A: ブルーのインジケータが点灯していて、システム通信が正しく機能しているかどうかを確認してください。

Q: 使用中に異音があります。

A: 非常に強力な電磁干渉がある、または伝送距離が長すぎるため、ほとんどの通信データが失われます。伝送距離を短くしてください。装置が完全にシールドされ接地されていることを確認してください。単一コイル電磁ピックアップを備えた機器は、サイクル60ハム音を生成することができる。

Q: 正しく充電することはできません。

A: リチウム電池は、長時間電池が切れていると保護されますので、電池を作動させるには10分以上充電する必要があります。

Q: 受信機が有効距離内にありますが、ブルーのインジケータが点灯しておらず、音が聞こえていません。

A: 送信機と受信機が正常にマッチングしなかったので、それらをもう一度に合わせて使用してください。

LEKATO

Our customer service staff are here to help you:
support@lekatodeal.com

@Lekato_Offical @Lekato_Offical @LekatoOffical @LekatoUSA

https://lekatotech.com

This device complies with part 15 of the FCC Rules. Operation is subject to the following two conditions: (1) this device may not cause harmful interference, and (2) this device must accept any interference received, including interference that may cause undesired operation.
Any changes or modifications not expressly approved by the party responsible for compliance could void the user's authority to operate the equipment.
NOTE: This equipment has been tested and found to comply with the limits for a Class B digital device, pursuant to Part 15 of the FCC Rules. These limits are designed to provide reasonable protection against harmful interference in a residential installation. This equipment generates, uses and can radiate radio frequency energy and, if not installed and used in accordance with the instructions, may cause harmful interference to radio communications. However, there is no guarantee that interference will not occur in a particular installation.
If this equipment does cause harmful interference to radio or television reception,
which can be determined by turning the equipment off and on, the user is encouraged to try to correct the interference by one or more of the following measures:
-- Reorient or relocate the receiving antenna.
-- Increase the separation between the equipment and receiver.
-- Connect the equipment into an outlet on a circuit different from that to which the receiver is connected.
-- Consult the dealer or an experienced radio/TV technician for help.
The device has been evaluated to meet general RF exposure requirement. The device can be used in portable exposure condition without restriction