Porsche Wireless Mouse
Betriebsanleitung

Porsche Wireless Mouse
User Guide

Raton de ordenador Porsche
Manual de instrucciones

Souris d'ordinateur Porsche
Notice d'utilisation

Mouse Porsche
Libretto d'uso

Rato informatico Porsche
Manual de instruções

WAP0508140R060
Porsche Wireless Mouse

Manual Version 202206CAP.2

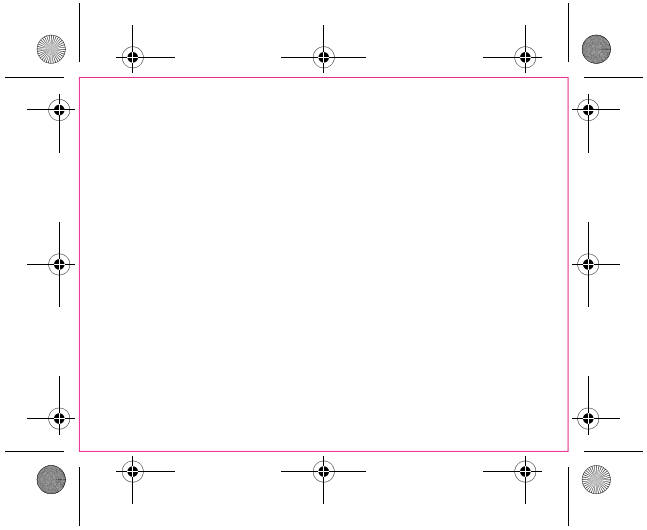

Porsche
Wireless Mouse

Einleitung

Herzlichen Dank für den
Kauf der Porsche Computermaus.
Um Ihnen das Kennenlernen
der Maus und ihrer Funktionen
zu vereinfachen, liegt diese
Betriebsanleitung bei.

Lieferumfang

1 Maus

2 Batterien,Typ AA

1 Nano-Empfänger

1 Betriebsanleitung

Bestimmungsgemäße Verwendung
Diese Porsche Funkmaus ist ein Gerät der Informationstechnik und dient als Eingabegerät für einen Computer. Das Gerät darf nicht außerhalb von geschlossenen Räumen genutzt werden. Verwenden Sie das Gerät ausschließlich im Büro-und Wohnbereich. Eine andere oder darüberhinausgehende Benutzung gilt als nicht bestimmungsgemäß. Ansprüche jeglicher Art wegen Schäden aus nicht bestimmungsgemäßer Verwendung sind ausgeschlossen. Das Risiko trägt allein der Benutzer.

Produkteigenschaften
Die Porsche Computermaus ist eine schnurlose Lasermaus, die im 2,4 GHz Band arbeitet und aufgrund ihrer Plug & Play-Funktionalität gleich von Anfang an richtig funktioniert, ohne dass Sie etwas einstellen müssen. Falls es zu Störungen des Funkkanals durch Einstrahlungen in der Nähe kommen sollte, sucht sich das Gerät automatisch einen freien Kanal und sorgt dadurch für eine stabile und sichere Verbindung.
Mit ihren 2 Tasten und dem 3-Wege-Scrollrad bietet Ihnen die Porsche Computermaus alle Möglichkeiten einer intuitiven Computerbedienung.
Der hochauflösende Sensor stellt auf allen Unterlagen ein perfektes und komfortables Arbeiten sicher.

Über die Maussteuerung Ihres Betriebssystems können Sie die Geschwindigkeit für die Zeigerbewegung und die Doppelklick-Funktion einstellen.

Systemvoraussetzungen

Betriebssysteme:
- Windows 7,8,10
- Windows Vista,
- WindowsXP,
- Mac OS

Schnittstelle:
- USB-Port 1.1 oder höher

Zusätzliche Informationen
Porsche Lifestyle GmbH & Co. KG
Grönerstraße 5
D-71636 Ludwigsburg
www.porsche-design.com
www.porsche.com
Alle Rechte vorbehalten.

Porsche Lifestyle behält sich das Recht vor, technische Änderungen durchzuführen. Porsche Lifestyle übernimmt keine Haftung für Schäden, die sich direkt oder indirekt aus Fehlern, Auslassungen oder Abweichungen zwischen diesem Produkt und der Dokumentation ergeben.

Produktbeschreibung
A - Rechte Taste
B - Mittlere Taste und Scrollrad
C - Linke Taste

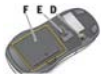

D - Ein-/Aus-Schalter
E - Sensor
F - Batteriefach

Vorbereitungen
1. Nehmen Sie die Maus aus der Verpackung.
2. Öffnen Sie das Batteriefach **F** und nehmen Sie den Deckel ab.

3. Entnehmen Sie den mittig eingelassenen Nano-Empfänger **G.**

4. Schließen Sie den Nano-Empfänger **G** an einem freien USB-Port Ihres PCs oder Laptops an.

5. Legen Sie zwei Batterien **H** vom Typ AA in das Batteriefach ein. Achten Sie dabei auf die richtige Lage, wie sie im Batteriefach angezeigt wird.

6. Schließen Sie das Batteriefach anschließend.

7. Schalten Sie die Maus mit dem Ein-/Aus-Schalter **D** ein("ON"), Ihre Porsche Computermaus ist nun betriebsbereit und kann unmittelbar nach der selbständigen Erkennung am Computer verwendet werden.

Information

Ihre Maus funktioniert gleich von Anfang an. Sie müssen keine Verbindungs-ID einstellen.

Nano-Empfänger verstauen
Wenn Sie Ihre Maus nicht benutzen, verstauen Sie bitte den Nano-Empfänger sorgfältig im Batteriefach.

1. Ziehen Sie den Nano-Empfänger **G** vom USB-Port Ihres PCs ab.

2. Öffnen Sie das Batteriefach **F** und nehmen Sie den Deckel ab.

3. Verstauen Sie den Nano-Empfänger **G**.

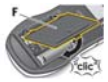

4. Schließen Sie das Batteriefach **F** durch den Deckel. Dadurch kann der Nano-Empfänger nicht verloren gehen.

5. Schalten Sie die Maus mit dem Ein-/Aus-Schalter **D** aus.

Falls Ihre Maus nicht richtig funktionieren sollte, probieren Sie bitte Folgendes:

Problem	Abhilfe
Die Porsche Computermaus wird vom PC nicht erkannt.	Ziehen Sie den Nano-Empfänger vom USB-Port ab, schließen Sie ihn anschließend wieder an. Warten Sie, bis das Betriebssystem meldet, dass die neu erkannte Hardware betriebsbereit ist.
Die Porsche Computermaus funktioniert nicht.	Vergewissern Sie sich, dass die Maus eingeschaltet ist. Ein-/Ausschalter in der Position ON.
Die Porsche Computermaus funktioniert nicht.	Schauen Sie nach, ob die Batterien richtig herum eingelegt sind.
Die Porsche Computermaus funktioniert nicht.	Prüfen Sie, ob die Batterien nicht erschöpft sind.

Falls die Porsche Computermaus immer noch nicht richtig funktionieren sollte, wenden Sie sich bitte an Ihren Porsche Händler.

⚠ Wichtige Sicherheitsunterweisung

Lesen Sie sich die Bedienungsanleitung aufmerksam durch und bewahren Sie diese gut auf. Reichen Sie das Produkt nur zusammen mit der Bedienungsanleitung an andere Personen weiter.

- Dieses Produkt ist kein Spielzeug. Halten Sie es von Kindern und Haustieren fern.
- Den Polybeutel von Babys und Kindern fernhalten - Erstickungsgefahr! Nicht in Kinderbetten, Kinderwagen oder Laufställe legen! Dieser Beutel ist kein Spielzeug.
- Benutzen Sie das Gerät nur für den bestimmungsgemäßen Gebrauch entsprechend dieser Bedienungsanleitung. Jeder davon abweichende Gebrauch ist unsachgemäß und daher gefährlich.
- Schützen Sie das Produkt vor extremen Temperaturen, brennbaren Gasen, Dämpfen sowie extremen Sonnenlicht.
- Setzen Sie das Gerät keinen starken Erschütterungen und mechanischen Beanspruchungen aus.
- Vermeiden Sie den Kontakt mit Feuchtigkeit und Nässe.
- Reinigen Sie das Gerät nur mit einem sauberen, trockenen Tuch. Verwenden Sie keine aggressiven, alkoholhaltigen oder scheuernden Mittel.
- Nehmen Sie des Produkt außer Betrieb und schützen Sie es vor unbeabsichtigter Verwendung, wenn kein sicherer Betrieb (durch entstandene Schäden, Funktionsstörungen) mehr gewährleistet werden kann.
- Zur Vermeidung eines elektrischen Schlages das Gehäuse nicht öffnen! Das Gerät enthält keine vom Benutzer zu wartenden Teile.
- Nehmen Sie keine Veränderungen am Gerät vor. Nicht autorisierte Veränderungen können die Sicherheit, die Einhaltung von Gesetzen oder die Systemleistung beeinträchtigen. In diesem Fall erlischt die Gewährleistung.
- Lassen Sie Wartungs- und Reparaturarbeiten **nur** von qualifizierten Fachkräften durchführen.
- LEBENSGEFAHR! Halten Sie die Batterien außer Reichweite von Haustieren und Kindern. Suchen Sie im Falle eines Verschluckens sofort einen Arzt auf!
- EXPLOSIONSGEFAHR! Laden Sie nicht aufladbare Batterien niemals wieder auf. Schließen Sie die Batterien nicht kurz und / oder öffnen Sie diese nicht. Batterien nicht erhitzen!
- Werfen Sie die Batterien niemals in Feuer oder Wasser .

- Setzen Sie die Batterien keiner mechanischen Belastung aus.
- Achten Sie immer darauf, dass Sie Ihre Batterien richtig einsetzen und dabei die Markierungen "+" und "-" auf dem Akku und dem Gerät beachten.
- Ersetzen Sie immer den gesamten Batteriesatz auf einmal und achten Sie darauf, alte und neue oder Batterien verschiedener Typen nicht zu vermischen.
- Entfernen Sie entladene Batterien umgehend aus dem Gerät, um mögliche Schäden durch Auslaufen zu vermeiden.
- Versuchen Sie niemals, die Batterien zu zerlegen oder zu öffnen, da dies zu Elektrolytverbrennungen führen kann.

Declaration of Conformity China RoHS Compliance

We hereby declare the conformity of this product with the Chinese marking requirements set forth in the Management Methods for the Restriction of the Use of Hazardous Substances in Electrical and Electronic Products and the standard SJ/T 11364-2014.

Environmental Protection Use Period [EPUP]

This product can be used safely during its environmental protection use period of 50 years. The Environmentally Friendly Use Period is valid only when the product is operated under normal conditions as defined in the product instructions manual. For any additional information in this regard please contact the customer service of your region or send an email to customerservice@porsche-design.de

Except as expressly stated herein and as required under mandatory provisions of the standard SJ/T17364-2014, Porsche Lifestyle GmbH & Co. KG makes no representation or warranty of any kind, expressed or implied, with respect to EPUP and expressly disclaims any representations or warranties, expressed or implied, with respect to the EPUP.

Technische Daten / Porsche Computermaus

Abmessungen:	ca. 131 x 60,91 x 34,66 mm
Nettogewicht (ohne Batterien)	ca. 74 g
Bruttogewicht (mit Batterien):	ca. 122 g
Tastenanzahl:	2 Haupttasten, 3-Wege-Scrollrad
Sensortyp:	optisch
Bewegungsauflösung:	2000 dpi
Funkfrequenz:	2,4 GHz
Modulationsverfahren:	FHSS
Kanalanzahl:	5
HF-Ausgangsleistung:	1,117 mW (0,048 dBm) maximal
Stromversorgung:	2 x 1,5 V Gleichspannung, Alkalibatterie, Größe AA, 2600 mAh
Stromverbrauch:	23,5 mA (maximal)/0,06 mA (minimal)
Reichweite:	6 m (Minimum)
Übertragungswinkel:	360°
Energiestand-niedrig-Anzeige:	2,0V

Empfänger

Abmessungen:	ca. 19,0 x 14,5 x 6,5 mm
Nettogewicht:	1 g
Stromversorgung:	5V Gleichspannung, 100 mA
Stromverbrauch:	20 mA
Schnittstelle:	USB 1.1 oder höher

Betriebsumgebung

Die elektromagnetische Verträglichkeit (EMV) dieses Produktes wurde in Bezug auf die typische Betriebsumgebung dieser Produktkategorie (Einsatz in Wohngebieten, Einsatz in kommerziellem und leichtindustriellem Umfeld) überprüft. Der Einsatz in sämtlichen anderen Betriebsumgebungen wurde nicht überprüft. Mögliche Folgen des Einsatzes dieses Produktes in nicht überprüften Betriebsumgebungen: Es können Störungen von anderen Produkten in unmittelbarer Umgebung auftreten oder es kann zu zeitweiligen Fehlfunktionen und/oder Datenverlust/Beschädigung von Daten kommen. Beispiele für nicht überprüfte Betriebsumgebungen und entsprechende Hinweise: Industrielle Umgebungen: Gefahr der Störung durch starke elektromagnetische Felder, insbesondere in der Nähe von Großmaschinen und Aggregaten.

EU - Konformitätserklärung

CE Kennzeichnung

Wir, die Inverkehrbringer

Porsche Lifestyle GmbH & Co. KG
Grönerstraße 5 | 71636 Ludwigsburg | Deutschland

bestätigen und erklären in alleiniger Verantwortung, dass sich das Produkt

PORSCHE WIRELESS MOUSE
WAP0508140R060

[Funkmaus für Batteriebetrieb]

in Übereinstimmung mit folgenden Richtlinien, Normen und/oder Verordnungen befindet.

Richtlinie 2014/53/EU
RoHS Richtlinie 2011/65/EU und 2015/863/EU

Die Konformität des Produkts, die Gegenstand dieser Erklärung ist, wurde in Anwendung der folgenden technischen Normen oder Vorschriften bewertet:

EN 50663:2017
EN 62368-1:2014+A11:2017
EN 301 489-1 v2.2.3 (2019-11)
EN 301 489-3 v2.1.1 (2019-03)
EN 300 440 v2.2.1 (2018-07)

Rechtsverbindliche Unterschrift

Datum: 18.5.2022 | Name: Dr. Jan Becker Funktion: CEO / Sprecher der Geschäftsführung

Entsorgung

Das Symbol mit der durchgestrichenen Mülltonne weist darauf hin, dass dieses Produkt separat vom regulären Hausmüll gesammelt und entsorgt werden muss. Integrierte Batterien und Akkus können zusammen mit dem Produkt entsorgt werden. Diese Komponenten werden in Recyclingzentren vom Produkt getrennt. Der schwarze Balken signalisiert, dass das Produkt nach dem 13. August 2005 auf den Markt gebracht wurde. Durch die Nutzung von separaten Sammelsystemen für diese Computermaus und Batterien bzw. Akkus unterstützen Sie die sachgemäße Entsorgung - und tragen dazu bei, mögliche negative Auswirkungen für Mensch und Umwelt zu vermeiden. Detailliertere Informationen zu Sammlung- und Recyclingmöglichkeiten in Ihrem Land erhalten Sie bei Ihrer Stadtverwaltung und beim Händler, bei dem Sie das Produkt erworben haben.

Entsorgung von Batterien und Akkus

Das Symbol mit der durchgestrichenen Mülltonne weist darauf hin, dass Batterien und/oder Akkus separat vom regulären Hausmüll gesammelt und entsorgt werden müssen. Falls Batterien oder Akkus mehr als die in der Batterieverordnung (2006/66/EC) festgelegte Menge von Blei (Pb), Quecksilber (Hg) und/oder Cadmium (Cd) enthalten, werden die chemischen Symbole für Blei (Pb), Quecksilber (Hg) und/oder Cadmium (Cd) unterhalb des Symbols mit der durchgestrichenen Mülltonne angegeben.
Werfen Sie Ihr Produkt, wenn es ausgedient hat, im Interesse des Umweltschutzes nicht in den Hausmüll, sondern führen Sie es einer fachgerechten Entsorgung zu. Über Sammelstellen und deren Öffnungszeiten können Sie sich bei Ihrer zuständigen Verwaltung informieren. Defekte oder verbrauchte Batterien / Akkus müssen gemäß Richtlinie 2006/66/EG und deren Änderungen recycelt werden. Geben Sie Batterien / Akkus und / oder das Produkt über die angebotenen Sammeleinrichtungen zurück. Umweltschäden durch falsche Entsorgung der Batterien / Akkus!

Batterien / Akkus dürfen nicht über den Hausmüll entsorgt werden. Sie können giftige Schwermetalle enthalten und unterliegen der Sondermüllbehandlung.
Die chemischen Symbole der Schwermetalle sind wie folgt
Cd = Cadmium,
Hg = Quecksilber,
Pb = Blei.
Geben Sie deshalb verbrauchte Batterien / Akkus bei einer kommunalen Sammelstelle ab.
Durch die Nutzung von separaten Sammelsystemen für Batterien/Akkus unterstützen Sie die sachgemäße Entsorgung von Batterien/Akkus - und tragen dazu bei, mögliche negative Auswirkungen für Mensch und Umwelt zu vermeiden.
Detailliertere Informationen zu Sammlung- und Recyclingmöglichkeiten in Ihrem Land erhalten Sie bei Ihrer Stadtverwaltung und beim Händler, bei dem Sie das Produkt erworben haben.

Porsche Wireless Mouse

Introduction

Thank you for buying the Porsche computer mouse. This User Guide is designed to help you to get to know the mouse and its various functions.

Package includes

1 mouse

2 AA batteries

1 nano receiver

1 User Guide

Proper use

This Porsche wireless mouse is a device used for information technology purposes, and is an input device for a computer. The device may not be used outside of enclosed spaces. Only use the device in office and living areas. Using the mouse in any other way constitutes improper use. No claims may be made with regard to damages resulting from improper use. The user bears all risks associated with such use.

Product features

The Porsche computer mouse is a wireless mouse that operates in the 2.4 GHz band and works properly right from the very start - without you having to change any settings - thanks to its Plug & Play functionality. If there is interference in the radio channel as a result of radiation in the vicinity, the mouse automatically searches for a free channel and thereby provides a stable and secure connection.
With its 2 buttons and the 3-way scroll wheel, the Porsche computer mouse offers all you need for intuitive computer operation. The high-resolution sensor allows you to work perfectly and comfortably on any surface. You can set the mouse pointer speed and double-click function using your operating system's mouse control settings.

System requirements

Operating systems:
- Windows 7,8,10
- Windows Vista,
- Windows XP,
- Mac OS

Interface:
- USB-Port 1.1 or higher

Additional information

Porsche Lifestyle GmbH & Co. KG
Gröninstraße 5
D-71636 Ludwigsburg
www.porsche-design.com
www.porsche.com
All rights reserved.

Porsche Lifestyle reserves the right to make technical changes. Porsche Lifestyle assumes no liability for damage resulting either directly or indirectly from faults, omissions or deviations between this product and the documentation.

Product Description
A - Right button
B - Middle button and scroll wheel
C - Left button

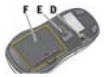

D - On/Off switch
E - Sensor
F - Battery compartment

Preparation
1. Take the mouse out of the packaging.
2. Open the battery compartment **F** and remove the cover.

3. Remove the nano receiver **G** stored in the middle.

4. Plug the nano receiver **G** into a free USB port on your PC or Laptop.

5. Insert the two AA batteries **H** into the battery compartment. Make sure to insert them correctly as shown in the battery compartment.

6. Then close the battery compartment.

7. Switch on the mouse using the On/Off switch **D** ("ON"). *Your Porsche* computer mouse is now ready for operation and can be used immediately after it is detected automatically on your computer.

Information

Your mouse will start working straight away. You do not have to set a connection ID.

Storing the nano receiver
When you are not using your mouse, please store the nano receiver carefully in the battery compartment.

1. Unplug the nano receiver **G** from the USB port on your PC.

2. Open the battery compartment **F** and remove the cover.

3. Insert the nano receiver **G** into its storage slot.

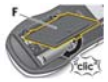

4. Close the cover on the battery compartment **F**. The nano receiver is now safely stored and cannot get lost.

5. Switch off the mouse using the On/Off switch **D**.

Troubleshooting
If your mouse is not working properly, try the following:

Problem	Solution
The PC does not detect the Porsche computer mouse.	Unplug the nano receiver from the USB port and then plug it in again. Wait until the operating system reports that the newly detected hardware is ready.
The Porsche computer mouse will not work.	Make sure that the mouse is switched on (On/Off switch in ON position).
The Porsche computer mouse will not work.	Check that the batteries are inserted correctly.
The Porsche computer mouse will not work.	Check that the batteries are not flat.

If the Porsche computer mouse still does not work properly, please contact your Porsche dealer.

Important safety instructions

Read the operating instructions carefully and keep them for future reference. Only pass the product on to other people together with the operating instructions.

- This product is not a toy. Keep it out of reach of children and pets.
- The poly bag poses a suffocation hazard. Keep it out of reach of babies and children. Do not put the bag in children's beds, pushchairs or playpens. This bag is not a toy.
- Keep the product away from extreme temperatures, flammable gases, steam and extreme sunlight.
- Avoid contact with damp and moisture.
- Only clean the device using a clean, dry cloth. Do not use any aggressive or abrasive substances, or any substances containing alcohol.
- If safe usage can no longer be guaranteed (due to damages or malfunctions), take the product out of operation and ensure it cannot be used inadvertently by anyone.
- To avoid electrical shocks, do not open the housing. The device does not contain any parts that need to be maintained by the user.
- Do not make any alterations to the device. Unauthorised alterations can impact product safety or system performance, and can prevent compliance with relevant laws. In this case, the warranty is no longer valid.
- Ensure that maintenance and repair work is only carried out by qualified specialists.
- DANGER TO LIFE! Keep the batteries out of reach of pets and children, especially batteries fitting within the limits of the truncated cylinder. If swallowed, seek immediate medical attention and contact your local poison control centre.
- RISK OF EXPLOSION! Never recharge non-rechargeable batteries. Do not short-circuit or open the batteries. Do not heat the batteries.

- Never throw the battteries in fire or water.
- Do not place the batteries under mechanical stress.
- Always ensure you insert the batteries correctly and take into account the '+' and '-' markings on the battery and on the device.
- Replace all batteries at the same time and ensure you do not mix old and new batteries or batteries of different types.
- Remove empty batteries immediately from the device to avoid any damage caused by leakages.
- Never try to disassemble or open the batteries as this can cause the electrolytes in the batteries to burn.

Declaration of Conformity China RoHS Compliance

We hereby declare the conformity of this product with the Chinese marking requirements set forth in the Management Methods for the Restriction of the Use of Hazardous Substances in Electrical and Electronic Products and the standard SJ/T 11364-2014.

Environmental Protection Use Period [EPUP]

This product can be used safely during its environmental protection use period of 50 years. The Environmentally Friendly Use Period is valid only when the product is operated under normal conditions as defined in the product instructions manual. For any additional information in this regard please contact the customer service of your region or send an email to customerservice@porsche-design.de

Except as expressly stated herein and as required under mandatory provisions of the standard SJ/T17364-2014, Porsche Lifestyle GmbH & Co. KG makes no representation or warranty of any kind, expressed or implied, with respect to EPUP and expressly disclaims any representations or warranties, expressed or implied, with respect to the EPUP.

FCC Regulations

This device complies with part 15 of the FCC Rules. Operation is subject to the following two conditions:
(1) This device may not cause harmful interference, and
(2) this device must accept any interference received, including interference that may cause undesired operation.

Changes or modifications not expressly approved by the party responsible for compliance could void the user's authority to operate the equipment. This equipment has been tested and found to comply with the limits for a Class B digital device, pursuant to Part 15 of the FCC Rules.

These limits are designed to provide reasonable protection against harmful interference in a residential installation. This equipment generates uses and can radiate radio frequency energy and, if not installed and used in accordance with the instructions, may cause harmful interference to radio communications.

However, there is no guarantee that interference will not occur in a particular installation. If this equipment does cause harmful interference to radio or television reception, which can be determined by turning the equipment off and on, the user is encouraged to try to correct the interference by one or more of the following measures:

- Reorient or relocate the receiving antenna.
- Increase the separation between the equipment and receiver.
- Connect the equipment into an outlet on a circuit different from that to which the receiver is connected.
- Consult the dealer or an experienced radio/TV technician for help.

The device has been evaluated to meet the general RF exposure requirement. The device can be used in portable exposure condition without restriction.

Technical Data/ Porsche Computer Mouse

Dimensions:	approx. 131 x 60,91 x 34,66 mm
Net weight (without batteries):	approx. 76 g
Gross weight (with batteries):	approx. 122 g
Number of buttons:	2 main buttons, 3-way scroll wheel
Sensor type:	optical
Movement resolution:	2000 dpi
Radio frequency:	2,4 GHz
Modulation method:	FHSS
Number of channels:	5
HF output power:	Max. 1,117 mW (0,0 48dBm)
Power supply:	2 x 1,5 V DC, alkaline battery, size: AA, 2600mAh
Power consumption:	23,5 mA (max.) / 0,06 mA (min .)
Range:	6m (min.)
Transmission angle:	360°
Low energy level display:	2,0 V

Receiver

Dimensions:	approx. 19,0 x 14,5 x 6,5 mm
Net weight:	1 g
Power supply:	5 V DC, 100 mA
Power consumption:	20 mA
Interface:	USB 1.1 or higher

Operating environment

The electromagnetic compatibility (EMC) of this product was tested with regard to the typical operating environment for this product category (residential use, use in the commercial and light- industrial environment). Its use in all other operating environments was not tested. Possible consequences of using this product in non-tested operating environments: There can be interference from other products in the immediate vicinity or there is a risk of temporary malfunctions and/or data loss/data corruption. Examples of non-tested operating environments and relevant information: Industrial environments: Risk of interference from strong electromagnetic fields, particularly close to large machines and units.

EU - Declaration of Conformity

CE marking

We, the distributors

Porsche Lifestyle GmbH & Co. KG
Grönerstraße 5 | 71636 Ludwigsburg | Germany

confirm and declare under our sole responsibility that the product

PORSCHE WIRELESS MOUSE
WAP0508140R060

[battery-powered wireless mouse]

complies with the following directives, standards and/or regulations.

Directive 2014/53/EU
RoHS Directives 2011/65/EU and 2015/863/EU

The conformity of the product that is the subject of this declaration was evaluated according to the following technical standards or provisions:

EN 50663:2017
EN 62368-1:2014+A11:2017
EN 301 489-1 v2.2.3 (2019-11)
EN 301 489-3 v2.1.1 (2019-03)
EN 300 440 v2.2.1 (2018-07)

Legally binding signature:

Date 18.5.2022 Name: Dr Jan Becker Role CEO/management spokesperson

Declaration of Conformity

UK CA **marking**

Porsche Lifestyle GmbH & Co. KG
Grönerstraße 5 | 71636 Ludwigsburg | Germany

confirm and declare under our sole responsibility that the product

PORSCHE WIRELESS MOUSE

WAP0508140R060

[battery-powered wireless mouse]

UK IMPORTER
Porsche Cars Great Britain Ltd.
Bath Road, Calcot, Reading, RG31 7SE | United Kingdom

The object of the declaration described above is in conformity with the relevant UK Statutory Instruments and their amendments:

- Radio Equipment Regulations 2017
- The Restriction of the Use of Certain Hazardous Substances in Electrical and Electronic Equipment Regulations 2012
- Electrical Equipment (Safety) Regulations 2016
- Electromagnetic Compatibility Regulations 2016

The conformity of the product that is the subject of this declaration was evaluated according to the following technical standards or provisions:

EN 50663:2017
EN 62368-1:2014+A11:2017
EN 301 489-1 v2.2.3 (2019-11), **EN 301 489-3** v2.1.1 (2019-03)
EN 301 489-3 v.2.1.1 (2019-03)
EN 300 440 v2.2.1 (2018-07)

Legally binding signature:

Date 18.05.2022 Name: Dr. Jan Becker Role CEO/management spokesperson

Disposal

The crossed-out wheelie bin symbol indicates that this product must be collected and disposed of separately from regular household waste. Integrated batteries and rechargeable batteries can be disposed of together with the product. These components are separated from the product in recycling centres. The black bar indicates that the product was placed on the market after August 13, 2005 By using separate collection systems for this computer mouse and batteries, you will help to ensure the proper disposal of products and thus help to prevent potential negative consequences for human health and the environment. For more detailed information about the collection and recycling programmes available in your country, please contact your local city council and the dealer from whom you purchased the product.

Disposal of batteries and rechargeable batteries

The crossed-out wheelie bin symbol indicates that batteries and/or rechargeable batteries must be collected and disposed of separately from regular household waste. If batteries or rechargeable batteries contain more than the specified values of lead (Pb), mercury (Hg) and/or cadmium (Cd) defined in the Battery Directive (2006/66/EC), the chemical symbols for lead (Pb), mercury (Hg) and/or cadmium (Cd) will appear below the crossed-out wheelie bin symbol. By using separate collection systems for batteries, you will help to ensure the proper disposal of batteries and thus help to prevent potential negative consequences for human health and the environment.
In the interests of environmental protection, do not dispose your product as household waste if it has served its time, but instead dispose it in a professional manner: About collection points and their opening hours, you can get in touch with your local administration. Defect or used batteries / rechargeable batteries must comply with the directive 2006/66 / EC and is amendments be recycled. Enter batteries or the product over the offered collection facilities back. Environmental damage due to wrong disposal of the batteries/ accumulators! Batteries/rechargeable batteries cannot be disposed with household waste. They can contain toxic heavy metals and are subject to hazardous waste treatment. The chemical symbols the heavy metals are as follows:
Cd = Cadmium
Hg = mercury
Pb = Lead.
Therefore, give up used Batteries / accumulators in a municipal collection point.
For more detailed information about the collection and recycling programmes available in your country, please contact your local city council and the dealer from whom you purchased the product.

Ratón de ordenador Porsche

Introducción

Muchas gracias por comprar el Ratón de ordenador Porsche. Este Manual de instrucciones le permitirá conocer más fácilmente el ratón y su funcionamiento.

Volumen de suministro

1 ratón

2 pilas, tipo AA

1 nanoreceptor

1 manual de instrucciones

Uso previsto
El ratón inalámbrico Porsche es un aparato de tecnología informática y sirve como aparato de introducción para un ordenador. No se puede usar fuera de estancias cerradas. Úselo únicamente en el despacho o la vivienda. Cualquier uso diferente a este se considera no acorde con las disposiciones. Se excluyen derechos de todo tipo por daños derivados de un uso no previsto. El usuario asume todo el riesgo.

Características del producto
El ratón de ordenador Porsche es un ratón láser inalámbrico que trabaja en la banda de frecuencia de 2,4 GHz y que, gracias a la funcionalidad Plug & Play, funciona correctamente desde el primer momento sin necesidad de instalación. Si las irradiaciones cercanas producen interferencias en el canal de radio, el dispositivo busca automáticamente un canal libre para conseguir una conexión estable y segura. El Ratón de ordenador Porsche le ofrece todas las posibilidades para manejar el ordenador de forma intuitiva gracias a sus 2 teclas y a su rueda de desplazamiento de 3 vías.

El sensor láser de alta resolución garantiza un trabajo cómodo y eficiente sobre cualquier superficie. La velocidad de movimiento del cursor y de la función de doble clic puede configurarse a través de las opciones de su sistema operativo.

Requisitos del sistema
Sistema operativo:
- Windows 7,8,10
- Windows Vista,
- Windows XP,
- Mac OS
Interfaz:
- Puerto USB 1.1 o superior

Información adicional
Porsche Lifestyle GmbH & Co. KG
Grönerstraße 5
D-71636 Ludwigsburg
www.porsche-design.com
www.porsche.com
Todos los derechos reservados.

Porsche Lifestyle se reserva el derecho a realizar modificaciones técnicas. Porsche Lifestyle declina cualquier responsabilidad por los daños ocasionados directa o indirectamente por los posibles errores, omisiones o desviaciones entre el producto y la documentación.

Descripción del
A - producto
B - Tecla derecha Tecla central y rueda
C - de desplazamiento Tecla izquierda

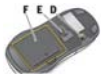

D - Interruptor de encendido/apagado
E - Sensor
F - Compartimento de las pilas

preparativos
1. Saque el ratón del embalaje.
2. Abra el compartimento de las pilas **F** y quite la tapa.

3. Saque el nanoreceptor **G**, que se encuentra en el centro.

4. Conecte el nanoreceptor **G** en un puerto USB libre del ordenador o del portátil.

5. Ponga dos pilas **H** del tipo AA en el compartimento de las pilas
Asegúrese de ponerlas en la posición correcta, tal y como se muestra en el compartimento de las pilas .

6. A continuación cierre el compartimento de las pilas.

7. Encienda el ratón con el interruptor de encendido/apagado **D** ("ON"). Su Ratón de ordenador Porsche ya está listo para funcionar y podrá utilizarlo en cuanto su ordenador lo haya reconocido.

Información

El ratón funciona desde el primer momento. No necesita ajustar ninguna id. de conexión.

Almacenamiento del nanoreceptor

Cuando no vaya a utilizar el ratón, guarde el nanoreceptor con cuidado en el compartimento de les pilas.

1. Desenchufe el nanoreceptor **G** del puerto USB del ordenador.

2. Abra el compartimento de las pilas **F** y quite la tapa.

3. Guarde el nanoreceptor **G.**

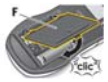

4. Cierre el compartimento de las pilas **F** con la tapa. Así se evita que el nanoreceptor pueda perderse.

5. Apague el ratón con el interruptor de encendido/apagado **D**.

Solución de problemas
Si el ratón no funciona correctamente, pruebe lo siguiente:

Problema	Solución
El ordenador no reconoce el Ratón de ordenador Porsche.	Desenchufe el nanoreceptor del puerto USB y a continuación, vuelva a enchufarlo. Espere hasta que el sistema operativo le avise de que el nuevo hardware detectado está listo para utilizarse.
El Ratón de ordenador Porsche no funciona.	Cerciórese de que el ratón está encendido (interruptor de encendido/apagado en la posición ON).
El Ratón de ordenador Porsche no funciona.	Compruebe si las pilas están colocadas en la posición correcta.
El Ratón de ordenador Porsche no funciona.	Compruebe si las pilas están agotadas.

Si el Ratón de ordenador Porsche sigue sin funcionar correctamente, póngase en contacto con su concesionario Porsche.

⚠ Instrucciones importantes de seguridad

Lea el manual de instrucciones detenidamente y consérvelo bien. Entregue el producto a otras personas solo con el manual de instrucciones.

- Este producto no es un juguete. Manténgalo alejado de niños y mascotas.
- Mantenga la bolsa de plástico alejada de niños y bebés; peligro de asfixia. No la deje en camas infantiles, coches o parques de bebés. Esta bolsa no es un juguete.
- Proteja el producto de temperaturas extremas, gases inflamables, vapores y luz solar intensa.
- Evite el contacto con humedad y condensación.
- Limpie el aparato solo con un paño limpio y seco. No use productos agresivos que contengan alcohol o que sean abrasivos.
- Ponga el producto fuera de servicio y protéjalo de un uso no intencionado si no se puede garantizar un funcionamiento seguro (por daños provocados, averías de funcionamiento).
- Para evitar una descarga eléctrica no abra la carcasa. El aparato no contiene piezas a las que el usuario deba realizar mantenimiento.
- No haga modificaciones en el aparato. Las modificaciones no autorizadas pueden afectar a la seguridad, el cumplimiento de las leyes o la potencia del sistema. En este caso se extingue la garantía.
- Los trabajos de mantenimiento y reparación solo los pueden llevar a cabo personal cualificado.
- ¡PELIGRO DE MUERTE! Mantenga las pilas fuera del alcance de mascotas y niños, sobre todo aquellas que caben en un cilindro cortado. En caso de ingesta acuda inmediatamente al médico. Informe también a la central de emergencia de intoxicación más próxima.
- ¡PELIGRO DE EXPLOSIÓN! No recargue nunca pilas no recargables. No cortocircuite ni abra las pilas. No caliente las pilas.
- No tire nunca las pilas al fuego o al agua .

- No someta las pilas a esfuerzos mecánicos.
- Preste siempre atención a colocar las baterías correctamente siguiendo las marcas de <+> y <–> en la pila y el aparato.
- Cambie siempre el juego de pilas completo y no mezcle pilas nuevas y usadas de diversos tipos.
- Retire de inmediato las pilas descargadas del aparato para evitar posibles daños provocados por derrames.
- No intente nunca destruir ni abrir las pilas, ya que ello puede provocar quemaduras por electrolitos.

Declaration of Conformity China RoHS Compliance

We hereby declare the conformity of this product with the Chinese marking requirements set forth in the Management Methods for the Restriction of the Use of Hazardous Substances in Electrical and Electronic Products and the standard SJ/T 11364-2014.

Environmental Protection Use Period [EPUP]

This product can be used safely during its environmental protection use period of 50 years. The Environmentally Friendly Use Period is valid only when the product is operated under normal conditions as defined in the product instructions manual. For any additional information in this regard please contact the customer service of your region or send an email to customerservice@porsche-design.de

Except as expressly stated herein and as required under mandatory provisions of the standard SJ/T17364-2014, Porsche Lifestyle GmbH & Co. KG makes no representation or warranty of any kind, expressed or implied, with respect to EPUP and expressly disclaims any representations or warranties, expressed or implied, with respect to the EPUP.

Datos técnicos / Ratón de ordenador Porsche

Dimensiones:	aprox. 131 x 60,91 x 34,66 mm
Peso neto (sin pilas):	aprox. 76 g
Peso bruto (con pilas):	aprox. 122 g
Número de teclas:	2 teclas principales, rueda de desplazamiento de 3 vías
Tipo de sensor:	optical
Sensibilidad:	2000 dpi
Frecuencia de radio:	2,4GHz
Procedimiento de modulación:	FHSS
Número de canales:	5
Potencia de salida HF:	Máximo 1,117 mW (0,048 dBm)
Alimentación de corriente:	2x1,5V de tensión continua, pila alcalina, tamaño AA, 2600 mAh
Consumo eléctrico:	23,5 mA (máximo) / 0,06 mA (mínimo)
Alcance:	6m(mínimo)
Ángulo de transmisión:	360°
Indicación de pila descargada:	2,0 V

Receptor

Dimensiones:	aprox. 19,0 x 14,5 x 65 mm
Peso neto:	1 g
Alimentación de corriente:	5 V de tensión continua, 100 mA
Consumo eléctrico:	20 mA
Interfaz:	USB 1.1 o superior

Entorno operativo

Se ha comprobado la compatibilidad electromagnética (EMV) de este producto para el entorno operativo típico de esta categoría de productos (utilización en entornos residenciales, utilización en entornos comerciales y de industria ligera). No se ha comprobado su utilización en todos los entornos operativos. Posibles consecuencias de la utilización de este producto en entornos operativos no comprobados: Pueden producirse interferencias que afecten a otros productos en el entorno inmediato o bien pueden producirse fallos de funcionamiento temporales así coma pérdida/deterioro de datos. Ejemplos de entornos operativos no comprobados y correspondientes indicaciones: Entornos industriales: Riesgo de interferencia por campos electromagnéticos potentes, especialmente en las inmediaciones de maquinaria pesada.

Declaración de conformidad UE

Marcado

Nosotros, los responsables de la comercialización,

Porsche Lifestyle GmbH & Co. KG
Grönerstraße 5 | 71636 Ludwigsburg | Germany

confirmamos y declaramos con responsabilidad única que el producto

RATÓN DE ORDENADOR PORSCHE
WAP050814OR060

[ratón inalámbrico con funcionamiento a pilas]

es conforme a las siguientes directivas, normas y/o reglamentos.

Directiva 2014/53/UE
Directiva RoHS 2011/65/UE y 2015/863/UE

La conformidad del producto objeto de esta declaración se valoró aplicando las siguientes normas o reglamentos técnicos:

EN 50663:2017
EN 62368-1:2014+A11:2017
EN 301 489-1 v2.2.3 (2019-11)
EN 301 489-3 v2.1.1 (2019-03)
EN 300 440 v2.2.1 (2018-07)

Firma vinculante:

Feche: 18.5.2022 | Nombre: Dr. Jen Becker Puesto: CEO / Portavoz de la gerencia

Eliminación

El símbolo con el contenedor de basura tachado indica que este producto no debe depositarse y desecharse junto con los desechos domésticos. Las baterías integradas y las pilas pueden desecharse junto con el producto. Estos componentes se separarán del producto en los centros de reciclaje. La barra negra indica que el producto se introdujo en el mercado después del 13 de agosto de 2005.
Al utilizar sistemas de recogida independientes para el ratón de ordenador y las pilas o baterías, usted estará apoyando la recogida selectiva y contribuyendo así a evitar los posibles efectos nocivos sobre la salud y sobre el medio ambiente. Puede obtener información sobre las posibilidades de recogida y reciclaje en su país consultando a su ayuntamiento así como en el concesionario donde adquirió el producto.

Desecho de pilas y baterías

El símbolo con el contenedor de basura tachado indica que las pilas/baterías no deben depositarse y desecharse junto con los desechos domésticos
Si las pilas o baterías contienen plomo (Pb), mercurio (Hg) o cadmio (Cd) en cantidades mayores de las indicadas en el reglamento sobre baterías (2006/66/EC), el símbolo químico del plomo (Pb), el mercurio (Hg) o el cadmio (Cd) se incluye bajo el símbolo del contenedor de basura tachado.
Al utilizar sistemas de recogida independientes para las pilas/ baterías, usted estará apoyando la recogida selectiva de las pilas/baterías y contribuyendo así a evitar los posibles efectos nocivos sobre la salud y sobre el medio ambiente. Puede obtener información sobre las posibilidades de recogida y reciclaje en su país consultando a su ayuntamiento así como en el concesionario donde adquirió el producto.

Souris d'ordinateur Porsche

Introduction

Merci pour l'achat d'une souris informatique Porsche. Ce mode d'emploi a pour but de vous aider à vous familiariser avec la souris et ses fonctions.

Éléments fournis

1 souris

2 piles de type AA

1 récepteur nano

1 notice d'utilisation

Utilisation conforme
Cette souris sans fil Porsche est un dispositif informatique qui permet de saisir des données sur un ordinateur.
Elle ne doit pas être utilisée en dehors de pièces fermées. Utilisez cet appareil uniquement dans un bureau ou une habitation. Toute autre utilisation, quelle qu'elle soit, est considérée comme non conforme. Toute réclamation de quelque nature que ce soit concernant des dommages résultant d'une utilisation non conforme est exclue. L'utilisateur supporte seul les risques.

Caractéristiques du produit
La souris Porsche est une souris sans fil fonctionnant dans la gamme 2,4 GHz et opérationnelle tout de suite grâce à sa fonctionnalité Plug & Play. Aucun paramétrage n'est nécessaire. En cas de perturbations du canal radio dues à des rayons proches, l'appareil recherche automatiquement un canal libre et assure ainsi une liaison stable et sûre. Avec ses 2 boutons et sa molette tridirectionnelle, la souris Porsche offre toutes les possibilités d'une utilisation intuitive de l'ordinateur. Le capteur haute résolution garantit un travail parfait et confortable sur tous les supports.
En configurant le menu souris de votre systeme d'exploitation, vous avez la possibilité de régler la vitesse de déplacement du curseur et la fonction de double-clic.

Configurations système
Systèmes d'exploitation
- Windows 7,8,10
- Windows Vista,
- Windows XP,
- Mac OS
Interface:
- Port USB 1.1 ou plus

Informations supplémentaires
Porsche Lifestyle GmbH & Co. KG
Grönerstraße 6
D-71636 Ludwigsburg
www.porsche-design.com
www.porsche.com
Tous droits réservés.

Porsche Lifestyle se réserve le droit d'apporter des modifications techniques. Porsche Lifestyle décline toute responsabilité quant aux dommages directs ou indirects provoqués par des erreurs, omissions ou divergences entre ce produit et sa documentation.

Description du produit
A - Bouton droit
B - Bouton central et molette
C - Bouton gauche

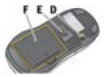

D - Bouton Marche/Arrêt
E - Capteur
F - Logement des piles

Opérations
1. Préparatoires Sortez la souris de son emballage.
2. Ouvrez le logement des piles **F** et retirez le couvercle.

3. Retirez le récepteur nano situé au centre **G**.

4. Connectez le récepteur nano **G** à un port USB libre de votre PC ou votre ordinateur portable.

5. Placez deux piles **H** de type AA dans le logement des piles. Veillez à bien les positionner, tel qu'indiqué dans le logement des piles.

6. Refermez ensuite le logement des piles.

7. Allumez la souris avec le bouton Marche/Arrêt **D** (« ON »). Votre souris Porsche est maintenant prête à fonctionner, vous pourrez l'utiliser dès que votre ordinateur l'aura détectée automatiquement.

Information

Votre souris est opérationnelle immédiatement. Il n'est pas nécessaire de définir d'identifiant de connexion.

Rangement du récepteur nano

Lorsque vous n'utilisez pas votre souris, rangez soigneusement le récepteur nano dans le logement des piles.

1. Déconnecter le récepteur nano **G** du port USB de votre PC.

2. Ouvrez le logement des piles **F** et retirez le couvercle.

3. Rangez le récepteur nano **G**.

4. Refermez ensuite le couvercle du logement des piles **F**. Ainsi, le récepteur nano ne peut pas être perdu.

5. Éteignez la souris avec le bouton Marche/Arrêt **D**.

Solutions aux problèmes

Si votre souris ne fonctionne pas correctement, essayez les solutions suivantes:

Problème	Solution
Le PC ne reconnaît pas votre souris Porsche.	Déconnectez le récepteur nano du port USB de votre PC et reconnectez-le. Attendez que le système d'exploitation signale que le nouveau matériel est prêt à fonctionner.
La souris Porsche ne fonctionne pas.	Assurez-vous que la souris est allumée (bouton Marche/Arrêt en position ON).
La souris Porsche ne fonctionne pas.	Vérifiez que les piles sont positionnées correctement.
La souris Porsche ne fonctionne pas.	Vérifiez si les piles sont déchargées.

Si votre souris Porsche ne fonctionne toujours pas correctement, adressez-vous à votre concessionnaire Porsche.

⚠ Consignes de sécurité importantes

Lisez attentivement l'intégralité du manuel d'utilisation et conservez-le bien. En cas de remise à une autre personne, ce produit doit toujours être accompagné du manuel d'utilisation.

- Ce produit n'est pas un jouet. Gardez-le hors de portée des enfants et des animaux domestiques.
- Gardez le sachet en polyéthylène hors de portée des bébés et des enfants : risque d'étouffement ! Ne le posez pas dans les lits, poussettes et parcs d'enfant ! Ce sachet n'est pas un jouet.
- Protégez le produit des températures extrêmes, des gaz inflammables, des vapeurs et du rayonnement solaire intense.
- Évitez tout contact avec l'humidité et l'eau.
- Nettoyez l'appareil uniquement avec un chiffon propre et sec. N'utilisez pas de produits agressifs, abrasifs ou contenant de l'alcool.
- Mettez l'appareil hors service et empêchez toute utilisation involontaire si la sécurité de fonctionnement n'est plus garantie (en raison de dommages ou d'anomalies de fonctionnement).
- Pour éviter tout risque de choc électrique, n'ouvrez pas le boîtier ! L'appareil ne contient aucune pièce pouvant être réparée ou entretenue par l'utilisateur.
- Ne procédez à aucune modification sur l'appareil. Les modifications non autorisées peuvent compromettre la sécurité, le respect des lois ou les performances du système. Dans ce cas, la garantie ne s'applique plus.
- Confiez les travaux de maintenance et de réparation uniquement à du personnel qualifié.
- DANGER DE MORT ! Gardez les piles hors de portée des animaux domestiques et des enfants. Cela vaut tout particulièrement pour les piles à placer dans des compartiments cylindriques tronqués. En cas d'ingestion, contactez immédiatement un médecin
- ! Adressez-vous également au centre antipoison le plus proche.
- RISQUE D'EXPLOSION ! Ne tentez jamais de recharger des piles non rechargeables. Ne court-circuitez pas les piles et/ou ne les ouvrez pas. Ne faites pas surchauffer les piles !

- Ne jetez jamais les piles au feu ou dans l'eau.
- N'exercez aucune contrainte mécanique sur les piles.
- Veillez toujours à respecter le sens d'insertion des piles en observant les symboles <+> et <–> sur la pile et l'appareil.
- Remplacez toujours le jeu de piles complet en une seule fois et veillez à ne pas mélanger des piles neuves et anciennes ou des piles de différents types.
- Retirez immédiatement les piles déchargées de l'appareil pour éviter tout dommage consécutif à une fuite.
- N'essayez jamais de désassembler ou d'ouvrir les piles, car cela peut entraîner des risques de brûlure par électrolyte.

Declaration of Conformity China RoHS Compliance

We hereby declare the conformity of this product with the Chinese marking requirements set forth in the Management Methods for the Restriction of the Use of Hazardous Substances in Electrical and Electronic Products and the standard SJ/T 11364-2014.

Environmental Protection Use Period [EPUP]

This product can be used safely during its environmental protection use period of 50 years. The Environmentally Friendly Use Period is valid only when the product is operated under normal conditions as defined in the product instructions manual. For any additional information in this regard please contact the customer service of your region or send an email to customerservice@porsche-design.de

Except as expressly stated herein and as required under mandatory provisions of the standard SJ/T17364-2014, Porsche Lifestyle GmbH & Co. KG makes no representation or warranty of any kind, expressed or implied, with respect to EPUP and expressly disclaims any representations or warranties, expressed or implied, with respect to the EPUP.

Caractéristiques techniques/ Souris d'ordinateur Porsche

Dimensions:	env. 131 x 60,91 x34,66 mm
Poids net (sans piles):	env.76 g
Poids brut (avec piles):	env.122 g
Nombre de touches:	2 boutons principaux, molette tridirectionnelle
Type de capteur:	optical
Résolution de mouvement:	2000 dpi
Fréquence radio:	2,4 GHz
Procédé de modulation:	FHSS
Nombre de canaux:	5
Puissance de sortie HF:	1,117 mW(0,048 dBm) maximum
Alimentation électrique:	2x 1,5V c.c., pile alcaline, taille AA, 2600 mAh
Consommation:	23,5 mA (maximum)/ 0,06 mA (minimum)
Portée:	6m (minimum)
Angle de transmission:	360°
Indicateur de bas niveau d'énergie:	2,0V

Récepteur

Dimensions:	env. 19,0 x 14,5 x 6,5 mm
Poids net:	1 g
Alimentation électrique:	5 V c.c.,100 mA
Consommation:	20 mA
Interface:	USB 1.1 ou plus

Environnement de fonctionnement

La compatibilité électromagnétique (CEM) de ce produit a été contrôlée conformément à l'environnement typique de cette catégorie de produit (utilisation dans des zones résidentielles, utilisation dans un environnement commercial et industriel légel). L'utilisation dans divers autres environnements n'a pas été vérifiée. Conséquences possibles de l'usage de ce produit dans des environnements non contrôlés: Des produits situés à proximité peuvent subir des perturbations ou il peut parfois se produire des dysfonctionnements et/ou des pertes de données/altérations de données. Exemples d'environnements non contrôlés et consignes en conséquence: Environnements industriels: Risque de dysfonctionnement dû à des champs électromagnétiques, en particulier à proximité de grosses machines et de sous-ensembles.

UE - Déclaration de conformité

CE Marquage

En notre qualité de responsables de la mise sur le marché, nous,

Porsche Lifestyle GmbH & Co. KG
Grönerstraße 5 | 71636 Ludwigsbourg | Allemagne

attestons et déclarons sous notre propre responsabilité que le produit

SOURIS D'ORDINATEUR PORSCHE
WAP050B140R060

[Souris sans fil, alimentation par piles]

est conforme aux directives, normes et/ou réglementations suivantes.

Directive 2014/53/UE
Directives RoHS 2011/65/UE et 2015/863/UE

La conformité du produit, qui fait l'objet de cette déclaration, a été évaluée selon les normes et réglementations techniques suivantes :

EN 50663:2017
EN 62368-1:2014+A11:2017
EN 301 489-1 v2.2.3 (2019-11)
EN 301 489-3 v2.1.1 (2019-03)
EN 300 440 v2.2.1 (2018-07)

Signature

Date: 18.5.2022 Nom: Dr. Jan Becker Fonction: PDG / Porte-parole de la Direction

Élimination

Le symbole de poubelle barrée indique que ce produit doit être collecté et mis au rebut séparément des ordures ménagères. Les piles et accumulateurs qui s'y trouvent peuvent être jetés avec le produit. Ces composants sont séparés du produit dans les centres de recyclage. La barre noire indique que le produit a été mis sur le marché après le 13 août 2005. En utilisant des systèmes de collecte séparés pour cette souris et les piles et accumulateurs, vous contribuez à leur mise au rebut adéquate et donc à éviter les effets négatifs pour l'homme et l'environnement. Pour recevoir des informations détaillées sur les possibilités de collecte et de recyclage dans votre pays, adressez-vous à votre mairie et à la concession où vous avez acheté le produit.

Mise au rebut des piles et des accumulateurs

Le symbole de poubelle barrée indique que les piles et/ou accumulateurs doivente être collectés et mis au rebut séparément des ordures ménagères. Si les piles ou les accumulateurs contiennient des quantités de plomb (Pb), de mercure (Hg) et/ou de cadmium (Cd) supérieures à la législation en vigueur (2006/66/CE), les symboles chimiques du plomb (Pb), du mercure (Hg) et/ou du cadmium (Cd) apparaissent sous le symbole de poubelle barrée. En utilisant des systèmes de collecte séparés pour cette souris et les piles / accumulateurs, vous contribuez à leur mise au rebut adéquate et donc à éviter les effets négatifs pour l'homme et l'environnement. Pour recevoir des informations détaillées sur les possibilités de collecte et de recyclage dans votre pays, adressez-vous à votre mairie et à la concession où vous avez acheté le produit.

Mouse Porsche

Introduzione

Vi ringraziamo per aver acquistato un mouse Porsche. Per consentirvi di familiarizzare con il mouse e con le sue funzioni, alleghiamo questo libretto d'uso.

Fornitura

1 Mouse

2 Batterie, tipo AA

1 Nano-ricevitore

1 Libretto d'uso

Utilizzo conforme
Il mouse senza fili Porsche è un apparecchio informatico e funge da dispositivo di input per computer. Non utilizzarlo in ambienti esterni, bensì solo in ufficio e in casa. Qualsiasi utilizzo difforme da quello indicato è da considerarsi improprio. Porsche non riconosce rivendicazioni di alcun tipo dovute a danni causati da un uso improprio. Il rischio di utilizzo è esclusivamente a carico dell'utente.

Caratteristiche prodotto
Il mouse Porsche è un mouse senza fili che utilizza la banda 2,4GHz e che, grazie alla sua funzionalità plug&play, funziona correttamente sin dall'inizio, senza dover impostare nulla. In caso di interferenze nel canale di trasmissione dovute a radiazioni nelle vicinanze, il mouse ricerca automaticamente un canale libero, garantendo così una connessione stabile e sicura.
Attraverso i 2 tasti e la rotella di scorrimento a 3 vie il mouse Porsche offre tutte le possibilità per un controllo intuitivo del computer.
Il sensore laser ad alta risoluzione consente di lavorare con comfort e precisione su tutte le basi di appoggio. Mediante le impostazioni per il mouse del vostro sistema operativo potete definire la velocità del puntatore e la fiunzione di doppio clic.

Requisiti di sistema
Sistemi operativi:
- Windows7,8, 10
- Windows Vista,
- WindowsXP,
- Mac OS
Interfaccia:
- porta USB 1.1 o superiore

Informazioni aggiuntive
Porsche Lifestyle GmbH & Co. KG
Gröneestraße 5
D-71636 Ludwigsburg
www.porsche-design.com
www.porsche.com
Tutti i diritti riservati.

Porsche Lifestyle si riserva il diritto di apportare modifiche tecniche. Porsche Lifestyle non assume alcuna responsabilità per danni diretti o indiretti dovuti a errori, omissioni o discrepanze tra questo prodotto e la relativa documentazione.

Decrizione del prodotto
A - Tasto destro
B - Tasto centrale e rotella di scorrimento
C - Tasto sinistro

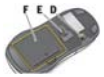

D - Interruttore On/Off
E - Sensore
F - Scomparto batterie

Operazioni preliminari
1. Estraete il mouse dalla confezione.
2. Apite lo scomparto delle batterie **F** e rimuovete il coperchio.

3. Rimuovete il nano-ricevitore **G** inserito centralmente.

4. Collegate il nano-ricevitore **G** a una porta USB libera del vostro PC o portatile.

5. Inserite due batterie **H** del tipo AA nello scomparto delle batterie Osservate la posizione delle batterie rappresentata nello scomparto.

6. Chiudete poi lo scomparto delle batterie.

7. Accendete il mouse tramite l'interruttore On/Off **D** ("ON"). Il vostro mouse Porsche è ora pronto per l'uso e può essere utilizzato subito dopo essere stato riconosciuto dal computer.

Informazione

Il mouse funziona subito fin dall'inizio. Non dovete impostare alcun ID di connessione.

Inserimento del nano-ricevitore

Se non utilizzate il mouse, inserite accuratamente il nano-ricevitore nello scomparto delle batterie.

1. Estraete il nano-ricevitore **G** dalla porta USB del vostro PC.

2. Aprite lo scomparto delle batterie **F** e rimuovete il coperchio.

3. Inserite il nano-ricevitore **G**.

4. Chiudete poi lo scomparto delle batterie **F** con il coperchio. Ciò impedirà che il nano-ricevitore vada perso.

5. Spegnete il mouse tramite l'interruttore On/Off **D**.

Risoluzione problemi

Nel caso in cui il vostro mouse non funzionasse correttamente, procedete come segue:

Problema	**Rimedio**
Il mouse Porsche non viene riconosciuto dal PC.	Estraete il nano-ricevitore dalla porta USB e collegatelo nuovamente. Attendete sino a quando il sistema operativo visualizza il messaggio di riconoscimento di un nuovo hardware.
Il mouse Porsche non fuziona.	Verificate di aver acceso il mouse (interruttore On/Off su ON).
Il mouse Porsche non fuziona.	Controllate di aver inserito correttamente le batterie.
Il mouse Porsche non fuziona.	Controllate che le batterie non siano scariche.

Se il mouse Porsche continua a non funzionare correttamente, rivolgetevi al vostro concessionario Porsche.

⚠ Importanti istruzioni di sicurezza

Leggere attentamente le istruzioni per l'uso e conservarle per utilizzo futuro. Qualora si cedesse il prodotto ad altri, consegnare sempre anche le istruzioni per l'uso.

- Questa prodotto non è un giocattolo. Tenerlo fuori dalla portata di bambini e animali domestici.
- Per evitare rischi di soffocamento, tenere il sacchetto in polietilene lontano dalla portata di neonati e bambini! Non metterlo in culle, passeggini o box! Il sacchetto non è un giocattolo.
- Proteggere il prodotto da temperature estreme, gas infiammabili, vapori e forte luce solare.
- Evitare il contatto con umidità e bagnato.
- Pulire l'apparecchio solo con un panno pulito e asciutto. Non utilizzare sostanze aggressive, a base di alcool o abrasive.
- Disattivare il prodotto e proteggerlo dall'attivazione accidentale se non è più possibile garantire un funzionamento sicuro (a causa di danni o malfunzionamenti).
- Per evitare scosse elettriche non aprire l'alloggiamento! L'apparecchio non contiene componenti regolabili o sistemabili dall'utente.
- Non apportare modifiche all'apparecchio. Le modifiche non autorizzate possono influire sulla sicurezza, sulle conformità ai requisiti di legge o sulle prestazioni. L'apporto di modifiche fa decadere la garanzia.
- Fare eseguire interventi di manutenzione e riparazione esclusivamente da specialisti qualificati.
- PERICOLO DI MORTE! Tenere le batterie fuori dalla portata di animali domestici e bambini, in particolare quelle che rientrano nei
- limiti del cilindro troncato. In caso di ingestione consultare immediatamente un medico! Contattare inoltre il centro antiveleni più vicino.
- PERICOLO DI ESPLOSIONE! Non ricaricare mai le batterie non ricaricabili. Non cortocircuitare e/o aprire le batterie. Non riscaldare le batterie!
- Non gettare mai le batterie nel fuoco o in acqua.
- Non sottoporre le batterie a sollecitazioni meccaniche.

- Accertarsi sempre di aver inserito le batterie correttamente osservando le polarità "+" e "-" indicate sulle batterie e sull'apparecchio.
- Sostituire sempre tutte le batterie e non mischiare batterie vecchie e nuove o di tipo diverso.
- Rimuovere subito le batterie scariche dall'apparecchio per evitare danni dovuti a perdite di acido.
- Non tentare mai di smontare o aprire le batterie, poiché ciò potrebbe causare ustioni elettrolitiche.

Declaration of Conformity China RoHS Compliance

We hereby declare the conformity of this product with the Chinese marking requirements set forth in the Management Methods for the Restriction of the Use of Hazardous Substances in Electrical and Electronic Products and the standard SJ/T 11364-2014.

Environmental Protection Use Period [EPUP]

This product can be used safely during its environmental protection use period of 50 years. The Environmentally Friendly Use Period is valid only when the product is operated under normal conditions as defined in the product instructions manual. For any additional information in this regard please contact the customer service of your region or send an email to customerservice@porsche-design.de

Except as expressly stated herein and as required under mandatory provisions of the standard SJ/T11364-2014, Porsche Lifestyle GmbH & Co. KG makes no representation or warranty of any kind, expressed or implied, with respect to EPUP and expressly disclaims any representations or warranties, expressed or implied, with respect to the EPUP.

Dati tecnici/Mouse Porsche

Dimensioni:	circa 131 x 60,91 x 34,66 mm
Peso netto (senza batterie):	circa 76 g
Peso lordo (con batterie):	circa 122 g
Numero di tasti:	2 tasti principali, rotella di scorrimento a 3 vie
Tipo di sensore:	optical
Risoluzione vettori di movimento:	2000 dpi
Frequenza radio:	2,4 GHz
Processo di modulazione:	FHSS
N. di canali:	5
Potenza di uscita HF:	1,117 mW (0,048 dBm) massimo
Alimentazione corrente elettrica:	2 x 1,5 V di tensione continua, batteria alcalina, dimensioni AA, 2600 mAh
Consumo di corrente:	23,5 mA (massimo) / 0,06 mA (minima)
Autonomia:	6 m (minimo)
Angolo di trasmissione:	360°
Indicazione livello basso di carica:	2,0 V

Ricevitore

Dimensioni:	circa 19,0 x 14,5 x 6,5 mm
Peso netto:	1 g
Alimentazione corrente elettrica:	5 V di tensione continua, 100 mA
Consumo di corrente:	20 mA
Interfaccia:	USB 1.1 o superiore

Ambiente di utilizzo

La compatibilità elettromagnetica (CEM) di questo prodotto è stata controllata in base all'ambiente tipico di utilizzo di questa categoria di prodotti (impiego in aree abitative, impiego in aree commerciali e di industria leggera). L'utilizzo in altri ambienti non è stato verificato. Possibili conseguenze di un impiego di questo prodotto in ambienti non verificati possono essere: interferenze nel funzionamento di altri prodotti nelle immediate vicinanze o malfunzionamento temporaneo e/o perdita di dati/danneggiamento die dati. Esempi di ambienti di utilizzo non verificati e relative indicazioni: Ambienti industriali: rischio di interferenze dovute a forti campi elettromagnetici, in par-ticolare in prossimità di grandi macchine e aggregati.

Dichiarazione di conformità UE

CE **Marcatura**

In quanto impresa titolare dell'immissione in commercio,

Porsche Lifestyle GmbH & Co. KG
Grönerstraße 5 | 71636 Ludwigsburg | Germania

conferma e dichiara sotto la sua piena responsabilità che il prodotto

MOUSE PORSCHE

WAP0508140R060

[Mouse senza fili funzionante a batteria]

è conforme alle seguenti direttive, norme e/o regolamenti.

Direttiva 2014/53/UE
Direttiva RoHS 2011/65/UE e 2015/863/UE

La conformità del prodotto oggetto della presente dichiarazione è stata valutata in base alle seguenti norme tecniche o regolamenti:

EN 50663:2017
EN 62368-1:2014+A11:2017
EN 301 489-1 v2.2.3 (2019-11)
EN 301 489-3 v2.1.1 (2019-03)
EN 300 440 v2.2.1 (2018-07)

Firma del rappresentante legale

Data: 18.5.2022 Nome: Dr. Jan Becker Funzione: CEO / Portavoce della direzione

Smaltimento

Il simbolo con il contenitore die rifiuti barrato indica che questo prodotto non deve essere raccolto e smaltito insieme ai normali rifiuti domestici. Le batterie e gli accumulatori integrati possono essere smaltiti insieme al prodotto. Questi componenti vengono separati dal prodotto in centri di riciclaggio. La barra nera indica che il prodotto è stato introdotto sul mercato dopo il 13 agosto 2005. Avvalendovi di sistemi di raccolta separati per questo mouse e per le batterie o gli accumulatori ne favorite lo smaltimento corretto e contribuite ad evitare eventuali ripercussioni negative sugli esseri umani e sull'ambiente. Per ricevere informazioni più dettagliate sulle possibilità di raccolta e riciclaggio nel Vostro Paese vogliate rivolgervi all'Amministrazione comunale e alla concessionaria in cui avete acquistato questo prodotto.

Smaltimento di batterie e accumulatori

Il simbolo con il contenitore die rifiuti barrato indica che batterie e/o gli accumulatori non devono essere raccolti e smaltiti insieme ai normali rifiuti domestici. Se le batterie o gli accumulatori contengono una quantità maggiore di piombo (Pb), mercurio (Hg) e/o cadmio (Cd) rispetto a quanto stabilito nella direttiva sulle batterie (2006/66/CE), i simboli chimici di piombo (Pb), mercurio (Hg) e/o cadmio (Cd) vengo no riportati sotto il simbolo del contenitore die rifiuti barrato. Avvalendovi di sistemi di raccolta separati per le batterie/gli accumulatori ne favorite lo smaltimento corretto e contribuite ad evitare eventuali ripercussioni negative sugli esseri umani e sull'ambiente. Per ricevere informazioni più dettagliate sulle possibilità di raccolta e riciclaggio nel Vostro Paese vogliate rivolgervi all'Amministrazione comunale e alla concessionaria in cui avete acquistato questo prodotto.

Rato informático Porsche

Introdução

Muito obrigado por comprar o rato informático Porsche
Este manual de instruções é fornecido para facilitar a aprendizagem sobre o rato e respectivas funções.

Componentes incluídos

1 rato

2 pilhas, tipo AA

1 nano-receptor

1 manual de instruções

Utilização adequada
Este rato sem fios Porsche é um dispositivo informático, sendo um dispositivo de introdução para um computador. Este dispositivo não pode ser utilizado fora de espaços fechados. Utilize o dispositivo exclusivamente em áreas de escritório e de residência. Qualquer outro tipo de utilização é considerado inadequado. Estão excluídas reivindicações de qualquer tipo devido a danos decorrentes de uma utilização inadequada. O risco é da inteira responsabilidade do utilizador.

Propriedades do produto
O rato informático Porsche é um rato sem fios que trabalha na banda de 2,4 GHz e que, devido à sua funcionalidade "Plug & Play", funciona correctamente logo após a ligação, não sendo necessário proceder à sua configuração. Caso surjam problemas no canal de rádio causados por interferências nas proximidades, o aparelho procurará automaticamente um canal livre, garantindo dessa forma uma ligação estável e segura.

Com os seus 2 botões e a roda de deslocamento de 3 vias, o rato informático Porsche oferece-lhe todas as possibilidades para uma utilização intuitiva do computador. O sensor de alta resolução garante um trabalho perfeito e confortável em todas as bases. Pode configurar a velocidade do movimento do ponteiro e da função de duplo clique através do comando no sistema operativo do rato.

Pré-requisitos de sistema
Sistemas operativos:
- Windows 7,8,10
- Windows Vista,
- Windows XP,
- Mac OS
Interface:
- Porta USB 1.1 ou superior

Informações adicionais
Porsche Lifestyle GmbH & Co. KG
Gibrestraße 5
D-71636 Ludwigsburg
www.porsche-design.com
www.porsche.com
Todos os direitos reservados.

Porsche Lifestyle reserva-se o direito de efectuar alterações técnicas. Porsche Lifestyle não assume qualquer responsabilidade por danos resultantes de forma directa ou indirecta de erros, omissões ou discrepâncias entre este produto e a documentação.

Descrição do produto
A - Botão direito
B - Botão central e roda de deslocamento
C - Botão esquerdo

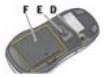

D - Interruptor para ligar/desligar
E - Sensor
F - Compartimento das pilhas

Preparativos
1. Retire o rato da embalagem.
2. Abra o compartimento das pilhas **F** e retire a tampa.

3. Remova o nano-receptor **G**, o qual se encontra embutido numa posição central.

4. Ligue o nano-receptor **G** a uma porta USB do seu PC ou computador portátil.

5. Coloque duas pilhas **H** tipo AA no compartimento das pilhas. Tenha em atenção a posição correcta, conforme ilustrado no compartimento das pilhas.

6. Em seguida, feche o compartimento das pilhas.

7. Ligue ("ON") o rato com o interruptor para ligar/desligar **D**. O seu rato informático Porsche está agora pronto a funcionar e pode ser utilizado com o computador imediatamente após a deteção automática.

Informação

O seu rato funciona logo após a ligação. Não é necessário configurar qualquer ID de ligação.

Arrumar o nano-receptor
Quando não utilizar o rato, arrume cuidadosamente o nano-receptor no compartimento das pilhas.

1. Retire o nano-receptor **G** da porta USB do seu PC.

2. Abra o compartimento das pilhas **F** e retire a tampa.

3. Arrume o nano-receptor **G**.

4. Feche o compartimento das pilhas **F** com a tampa. Desse modo, o nano-receptor não se perderá.

5. Desligue o rate com o interruptor para ligar/desligar **D**.

Resolução de problemas

Caso o seu rato não funcione correctamente, experimente o seguinte:

Problema	Solução
O rato informático Porsche não é reconhecido pelo PC.	Retire o nano-receptor da porta USB e, em seguida, volte a ligá-lo. Aguarde até que o sistema operativo informe que o hardware detectado está pronto para ser utilizado.
O rate informático Porsche não funciona.	Certifique-se de que o rato esta ligado (interruptor para ligar/desligar na posição ON).
O rate informático Porsche não funciona.	Verifique se as pilhas estão introduzidas correctamente.
O rate informático Porsche não funciona.	Verifique se as pilhas não estão gastas.

Caso o rato informático Porsche continue sem funcionar correctamente, dirija-se ao seu concessionário Porsche.

⚠ Instruções de segurança importantes

Leia atentamente e na íntegra o manual de instruções e guarde-o adequadamente. Apenas deve entregar o produto a outras pessoas em conjunto com o manual de instruções.

- Este produto não é um brinquedo. Mantenha-o afastado de crianças e animais domésticos.
- Mantenha a embalagem afastada de bebés e crianças - perigo de asfixia! Não deixe o produto em berços, carrinhos de bebé ou parques de criança! Esta bolsa não é um brinquedo.
- Proteja o produto contra temperaturas extremas, gases inflamáveis, vapores e luz solar intensa.
- Evite o contacto com humidade e superfícies molhadas.
- Limpe o dispositivo apenas com um pano seco e macio. Não utilize produtos agressivos, com álcool nem abrasivos.
- Desligue o produto e proteja-o contra utilização inadvertida se não for possível continuar a garantir um funcionamento seguro (devido a danos ocorridos, avarias no funcionamento).
- Para evitar choques elétricos, não abra a caixa! O dispositivo não contém componentes que possam ser reparados pelo utilizador.
- Não realize alterações no dispositivo. Alterações não autorizadas podem danificar a segurança, o cumprimento de leis ou o desempenho do sistema. Nesse caso, a garantia é anulada.
- Os trabalhos de manutenção e reparação apenas podem ser efetuados por especialistas qualificados.
- PERIGO DE MORTE! Mantenha as pilhas fora do alcance de animais domésticos e crianças, especialmente pilhas que caibam num orifício cilíndrico. Em caso de ingestão, entre imediatamente em contacto com um médico! Informe também o centro antivenenos mais próximo.
- PERIGO DE EXPLOSÃO! Nunca recarregue pilhas não recarregáveis. Não curte-circuite nem abra as pilhas. Não aqueça as pilhas!
- Nunca atire as pilhas para o fogo ou água.
- Não esforce mecanicamente as pilhas.

- Garanta sempre que as pilhas são colocadas corretamente tomando em consideração os símbolos "+" e "-" nas pilhas e no dispositivo.
- Substitua sempre o conjunto de pilhas ao mesmo tempo e garanta que não são misturadas pilhas antigas e novas ou de tipos diferentes.
- Retire imediatamente as pilhas descarregadas do dispositivo para evitar eventuais danos devido a fuga.
- Nunca tente desmontar nem abrir as pilhas, pois poderá provocar queimaduras por eletrólitos.

Declaration of Conformity China RoHS Compliance

We hereby declare the conformity of this product with the Chinese marking requirements set forth in the Management Methods for the Restriction of the Use of Hazardous Substances in Electrical and Electronic Products and the standard SJ/T 11364-2014.

Environmental Protection Use Period (EPUP)

This product can be used safely during its environmental protection use period of 50 years. The Environmentally Friendly Use Period is valid only when the product is operated under normal conditions as defined in the product instructions manual. For any additional information in this regard please contact the customer service of your region or send an email to customerservice@porsche-design.de

Except as expressly stated herein and as required under mandatory provisions of the standard SJ/T11364-2014, Porsche Lifestyle GmbH & Co. KG makes no representation or warranty of any kind, expressed or implied, with respect to EPUP and expressly disclaims any representations or warranties, expressed or implied, with respect to the EPUP.

Dados técnicos / Rato informático Porsche

Dimensões:	ca. 131 x 60,91 x 34,66 mm
Peso líquido (sem pilhas):	ca. 76 g
Peso bruto (com pilhas):	ca. 122 g
Número de botões:	2 botões principais, roda de deslocamento de 3 vias
Tipo de sensor:	optical
Resolução do movimento:	2000 dpi
Frequência rádio:	2,4 GHz
Processo de modulação:	FHSS
Número de canais:	5
Potência de saída HF:	1,117 mW (0,048 dBm) no máximo
Alimentação de energia:	2 x pilhas alcalinas de 1, 5 V de tensão contínua, tamanho AA, 2600 mAh
Consumo de energia:	23,5 mA (no máximo) / 0,06 mA (no mínimo)
Alcance:	6m (no mínimo)
Ângulo de transmissão:	360°
Indicação de bateria fraca:	2,0 V

Receptor

Dimensões:	ca. 19,0 x 14,5 x 6,5mm
Peso líquido:	1 g
Alimentação de energia:	5V tensão contínua, 100 mA
Consumo de energia:	20 mA
Interface:	USB 1.1 ou superior

Ambiente de funcionamento

A compatibilidade electromagnética (EMV) deste produto foi verificada relativamente ao ambiente de funcionamento típico desta categoria de produtos (utilização em áreas residenciais e ambientes comerciais e de indústria ligeira). Não foi verificada a utilização em todos os restantes ambientes de funcionamento. Possíveis consequências da utilização deste produto em ambientes de funcionamento não verificados: Poderão verificar se interferências de outros produtos nas imediações ou anomalias temporárias e/ou perda/corrupção de dados. Exemplos de ambientes de funcionamento não verificados e respectivas indicações: Ambientes industriais: Perigo de interferência devido a fortes campos electromagnéticos, especialmente nas proximidades de máquinas de grandes dimensões e agregados.

Declaração de conformidade UE

CE **Marcação**

Nós,

Porsche Lifestyle GmbH & Co. KG
Grönerstraße 5 | 71636 Ludwigsburg | Alemanha

na qualidade de distribuidores, atestamos e declaramos, sob nossa total responsabilidade, que o produto

RATO INFORMÁTICO PORSCHE
WAP050B140R060

[rato informático sem fios para funcionamento de bateria]

cumpre as disposições das diretivas, normas e/ou regulamentos mencionados em seguida.

Diretiva 2014/53/UE
Diretiva RSP 2011/65/UE e 2015/863/UE

A conformidade do produto objeto da presente declaração foi avaliada mediante aplicação das seguintes normas e regulamentos técnicos:

EN 50663:2017
EN 62368-1:2014+A11:2017
EN 301 489-1 v2.2.3 (2019-11)
EN 301 489-3 v2.1.1 (2019-03)
EN 300 440 v2.2.1 (2018-07)

Assinatura autorizada:

Date: 18.5.2022 Nome: Dr. Jan Becker Cargo: CEO/Porta-voz da administração

Eliminação

O símbolo do caixote do lixo com uma cruz indica que este produto tem de ser recolhido e eliminado separadamente do lixo doméstico normal. As pilhas e baterias integradas podem ser eliminadas juntamente com o produto. Estes componentes são separados do produto nos centros de reciclagem. A barra preta indica que o produto foi colocado no mercado depois 13 de Agosto de 2005.
Ao utilizar sistemas de recolha separados para este rato informático e pilhas ou baterias, estará a contribuir para a eliminação adequada, ajudando a evitar consequências negativas para a humanidade e para o ambiente.
Para obter informações mais detalhadas sobre as possibilidades de recolha e reciclagem no seu país, contacte as suas autoridades municipais ou o concessionário onde adquiriu o produto .

Eliminação de pilhas e baterias

O símbolo do caixote do lixo com uma cruz indica que as pilhas e/ou baterias têm de ser recolhidas e eliminadas separadamente do lixo doméstico normal. Se as pilhas ou baterias contiverem quantidades de chumbo (Pb), mercúrio (Hg) e/ou cádmio (Cd) superiores às que estão definidas na Directiva das Baterias (2006/66/CE), os símbolos químicos do chumbo (Pb), mercúrio (Hg) e/ou cádmio (Cd) aparecerão por baixo do símbolo do caixote do lixo com uma cruz.
Ao utilizar sistemas de recolha separados para pilhas/baterias, estará a contribuir para a eliminação adequada de pilhas/baterias, ajudando a evitar consequências negativas para a humanidade e para o ambiente.
Para obter informações mais detalhadas sobre as possibilidades de recolha e reciclagem no seu país, contacte as suas autoridades municipais ou o concessionário onde adquiriu o produto.
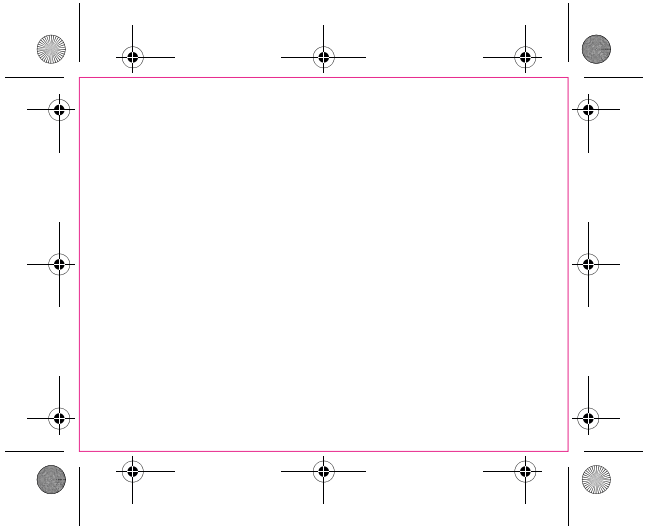
E-Mail: contact@porsche-design.de
Telefon: 0800 9000 911 (innerhalb Deutschlands)
+49 711 911 75550 (worldwide)