承　　認　　書

SPECIFICATION FOR APPROVAL

客　　戶： CUSTOMER:	**724**
客 戶 料 號： CUST P/N:	**A20005.05**
泛 亞 料 號： FINE P/N:	**FYD724004**
產 品 型 號： DESC:	**FYD72432022030401**
日　　期： DATE:	**2023/08/22**
版　　本： Version:	**A.3**

擬制 PREPARED BY	審核 CHECKED BY	批准 APPROVED BY	客戶承認 CUSTOMER APPROVE
黄筱袁	蔡纪雨	丁保元	

东莞市泛亚电子有限公司

Dongguan FANYA Electronics Co., LTD

公司地址：东莞市石碣镇刘屋科技东路 194 号

TEL：0769-22490287 / 22452492

FAX：0769-22499451

E-mail：fineelec@163.com

东莞市泛亚电子有限公司

版本變更履歷

Version Change History

版本 Rev.	變 更 前 Before Change	變 更 後 After Change	更 改 日 期 Change Date	批 准 Approved By
A.0	新发行	----	2022/03/04	蔡纪雨
A.1	更新版本	增加引线套套管：L1 和 L2 线圈起始线套 33mm(ref)白色热缩管；L1 和 L2 线圈结束线套 20mm（ref）黑色热缩管；L3 线圈起始线套 20mm（ref）黑色热缩管；L3 线圈结束线套 20mm（ref）白色热缩管	2022/05/10	蔡纪雨
A.2	更新版本	增加套管延伸到隔磁片折弯处上方，套管要能够覆盖弯折处	2022/06/02	蔡纪雨
A.3	更新版本	1. 锡头直径由 1.3±0.2 变更为 0.8-1.5mm， 2. Q 值由 100-150 变更为 80-140；	2023/08/22	丁保元

东莞市泛亚电子有限公司

SPECIFICATION

產 品 型 號: DESC	FYD72432022030401	版本 Rev: A.3	客戶 CUST:	724
			泛亚料号 DINE P/N:	FYD724004
			客户料号 CUST P/N:	A20005.05

一、尺寸 DIMENSION:(mm)

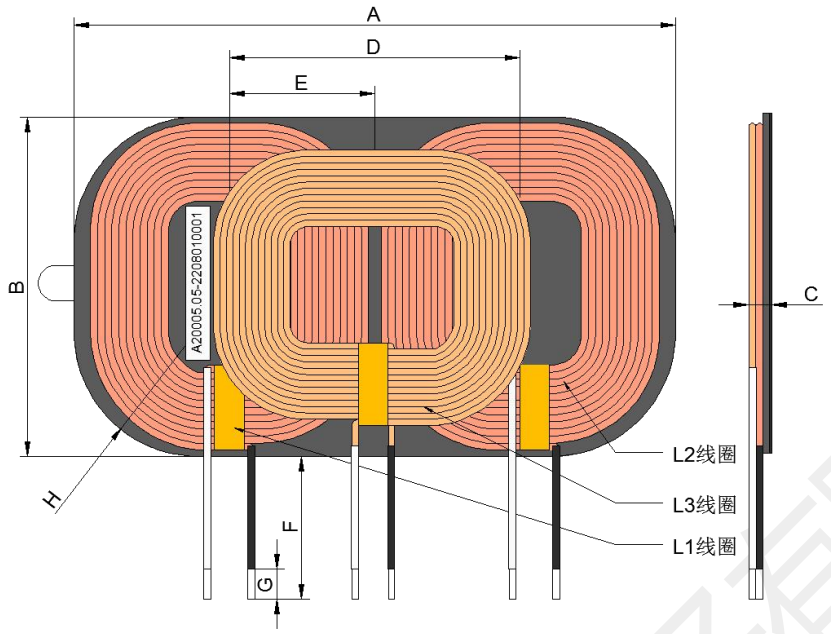

A	101.0±1.0
B	57.0±0.7
C	4.7 Max
D	49.2±4
E	24.6±2
F	23±1
G	3-5（二次剪）
H	R=20.8
锡头直径	0.8-1.5

注：引线需二次剪，锡头需平整

1. 三线圈贴方形硬磁，磁体长 101.0±1.0mm，宽度 57.0±0.7mm，厚度 1-0.1mm，磁片四个倒角 20.9mm
2. 线圈出线位置贴 5mm 宽的高温胶纸耐温 100°C;
3. 磁片正面贴 F100.5*56mm 黑膜，背面贴 F100.5*56*0.5mm 的红色 3M 55236+CR 无卤泡棉+3M 55236，耐温 80-100° C。
4. 引线需套热缩管：L1 和 L2 线圈起始线套 33mm（ref）白色热缩管；L1 和 L2 线圈结束线套 20mm（ref）黑色热缩管；L3 线圈起始线套 20mm（ref）黑色热缩管；L3 线圈结束线套 20mm（ref）白色热缩管。
5. 线圈贴磁片用车规级耐高温 100°C 胶水 KP-101。
6. **套管延伸到隔磁片折弯处上方，套管要能够覆盖弯折处。**
7. 线圈贴追溯码如图所示，编码规则：A20005.05+年月日 XXXX

二、原理图 SCHEMATIC DIAGRAM:

三、绕线参数 Winding Specification:

序号 NO.	端子 TERMINAL		线径 WIRE	圈数 Turns	绕线方向 Winding Direction
L1/L2	S	F	丝包线 0.08*105	12Ts	CCW
L3	S	F	丝包线 0.08*105	12Ts	CW（正视图）

四、电气特性 ELECTRICAL CHARACTERISTICS:

温度 TEMPERATURE:25±10°C，湿度 RELATIVE HUMIDITY:65±20%

序号 NO.	项目 ITEM	端子 TERMINAL	标准 SPECIFICATION	测试条件 TEST FREQUENCY	测试仪器 TEST EQUIPMENTS
L1/L2 线圈	IND.	S-F	12.5uH±10%	100KHz/1.0V	LCZ METER 1062B
L3 线圈	IND.	S-F	11.5uH±10%	100KHz/1.0V	LCZ METER 1062B
L1/L2/L3	DCR	S-F	≤80mΩ	100KHz/1.0V	TH2810
L1/L2/L3	Q 值	S-F	80-140	100KHz/1.0V	LCZ METER 1062B

擬制/日期 PREPARED BY/DATE	審核/日期 CHECKED BY/DATE
黄筱袁 2023/08/22	蔡纪雨 2023/08/22

东莞市泛亚电子有限公司

SPECIFICATION

產 品 型 號: DESC	FYD72432022030401 L1 线圈	版本 Rev: A.3	客戶 CUST:	724
			泛亚料号 FINE P/N:	FYD724004
			客户料号 CUST P/N:	A20005.05

一、尺寸 DIMENSION:(mm)

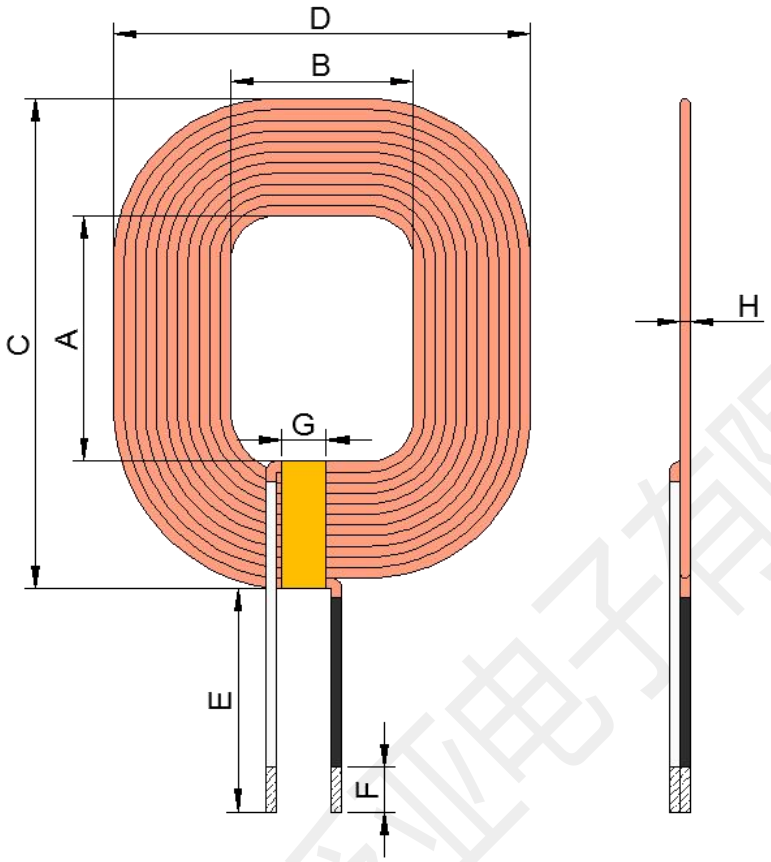

A	27.5±0.5
B	19.5±0.5
C	53.2±0.5
D	45.2±0.5
E	25 ref
F	3-5
G	5.0ref
H	1.2±0.2

注：
1.短边中间交叉出线；
2.线圈出线位置贴 5mm 宽的高温胶纸纸耐温 100° C。
3.起始线套 33mm（ref）白色热缩管，结束线套 20mm（ref）热缩管。

二、原理图 SCHEMATIC DIAGRAM

三、绕线参数 Winding Specification:

序号 NO.	端子 TERMINAL		线径 WIRE	圈数 Turns	绕线方向 Winding Direction
1	S	F	丝包线 0.08*105P	12Ts	CCW

四、电气特性 ELECTRICAL CHARACTERISTICS:

温度 TEMPERATURE:25±10°C，湿度 RELATIVE HUMIDITY:65±20%

序号 NO.	项目 ITEM	端子 TERMINAL	标准 SPECIFICATION	测试条件 TEST FREQUENCY	测试仪器 TEST EQUIPMENTS
1	IND.	S-F	7.8uH±10%	100KHz/1.0V	LCZ METER 1062B

擬制/日期 PREPARED BY/DATE	審核/日期 CHECKED BY/DATE
黄筱袁 2023/08/22	蔡纪雨 2023/08/22

东莞市泛亚电子有限公司

SPECIFICATION

產 品 型 號: DESC	FYD72432022030401 L2 线圈	版本 Rev：A.3	客戶 CUST:	724
			泛亚料号 FINE P/N:	FYD724004
			客户料号 CUST P/N:	A20005.05

一、尺寸 DIMENSION:(mm)

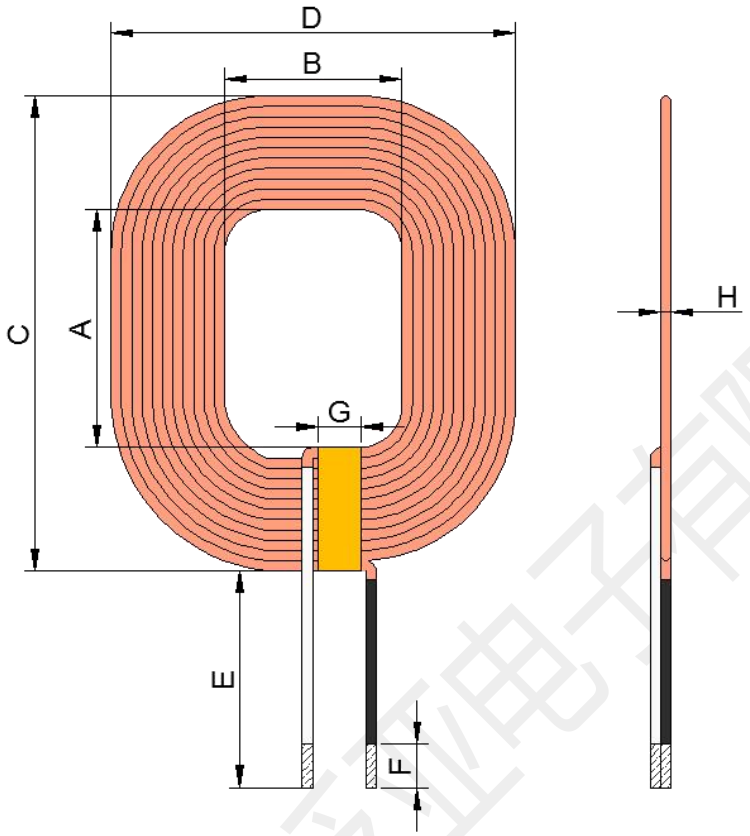

A	27.5±0.5
B	19.5±0.5
C	53.2±0.5
D	45.2±0.5
E	25 ref
F	3-5
G	5.0ref
H	1.2±0.2

注：
1. 短边偏右交叉出线；
2. 线圈出线位置贴 5mm 宽的高温胶纸纸耐温 100°C。
3.起始线套 33mm（ref）白色热缩管，结束线套 20mm（ref）热缩管。

二、原理图 SCHEMATIC DIAGRAM

三、绕线参数 Winding Specification:

序号 NO.	端子 TERMINAL		线径 WIRE	圈数 Turns	绕线方向 Winding Direction
1	S	F	丝包线 0.08*105P	12Ts	CCW

四、电气特性 ELECTRICAL CHARACTERISTICS:

温度 TEMPERATURE:25±10°C，湿度 RELATIVE HUMIDITY:65±20%

序号 NO.	项目 ITEM	端子 TERMINAL	标准 SPECIFICATION	测试条件 TEST FREQUENCY	测试仪器 TEST EQUIPMENTS
1	IND.	S-F	7.8uH±10%	100KHz/1.0V	LCZ METER 1062B

擬制/日期 PREPARED BY/DATE	審核/日期 CHECKED BY/DATE
黄筱袁 2023/08/22	蔡纪雨 2023/08/22

SPECIFICATION

產 品 型 號: DESC	FYD72432022030401 L3 线圈	版本 Rev: A.3	客戶 CUST:	724
			泛亚料号 FINE P/N:	FYD724004
			客户料号 CUST P/N:	A20005.05

一、尺寸 DIMENSION:(mm)

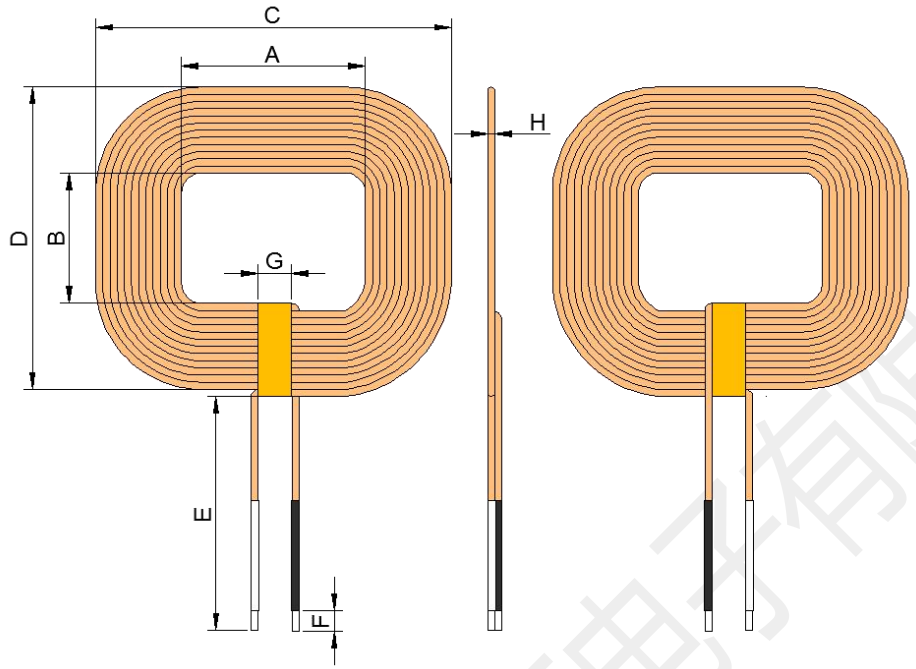

A	27.5±0.5
B	19.5±0.5
C	53.2±0.5
D	45.2±0.5
E	25ref
F	3-5
G	5.0ref
H	1.2±0.2

注:
1. 短边中间交叉出线;
2. 线圈出位置贴 5mm 宽的高温胶纸纸耐温 100°C。
3. 起始线套 20mm（ref）黑色热缩管；结束线套 20mm（ref）白色热缩管。

二、原理图 SCHEMATIC DIAGRAM:

三、绕线参数 Winding Specification:

序号 NO.	端子 TERMINAL		线径 WIRE	圈数 Turns	绕线方向 Winding Direction
1	S	F	丝包线 0.08*105P	12Ts	CCW

四、电气特性 ELECTRICAL CHARACTERISTICS:

温度 TEMPERATURE:25±10°C, 湿度 RELATIVE HUMIDITY:65±20%

序号 NO.	项目 ITEM	端子 TERMINAL	标准 SPECIFICATION	测试条件 TEST FREQUENCY	测试仪器 TEST EQUIPMENTS
1	IND.	S-F	7.8uH±10%	100KHz/1.0V	LCZ METER 1062B

擬制/日期 PREPARED BY/DATE	審核/日期 CHECKED BY/DATE
黄筱袁 2023/08/22	蔡纪雨 2023/08/22

东莞市泛亚电子有限公司

SPECIFICATION

產 品 型 號: DESC	NFC线圈	版本 Rev: A.3	客戶 CUST:	724
			泛亚料号 FINE P/N:	FYD724004
			客户料号 CUST P/N:	A20005.05

一、尺寸 DIMENSION:(mm)

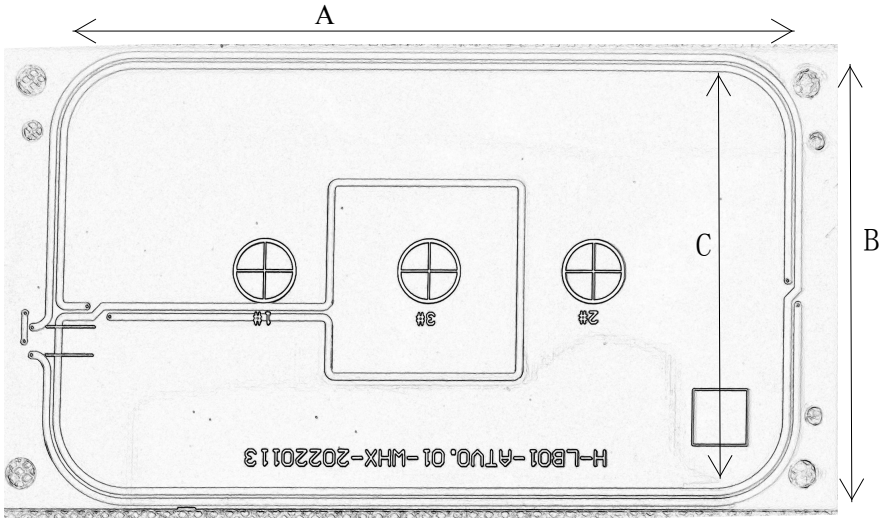

A	115±0.5
B	68.5±0.5
C	63.2±0.5

注：
1. 短边中间交叉出线；
2. 线圈出位置贴 5mm 宽的高温胶纸纸耐温 100°C。
3. 起始线套 20mm（ref）黑色热缩管；结束线套 20mm（ref）白色热缩管。

二、原理图 SCHEMATIC DIAGRAM:

三、绕线参数 Winding Specification:

序号 NO.	端子 TERMINAL		线径 WIRE	圈数 Turns	绕线方向 Winding Direction
1	S	F	丝包线 0.08*105P	12Ts	CCW

四、电气特性 ELECTRICAL CHARACTERISTICS:

温度 TEMPERATURE:25±10°C，湿度 RELATIVE HUMIDITY:65±20%

序号 NO.	项目 ITEM	端子 TERMINAL	标准 SPECIFICATION	测试条件 TEST FREQUENCY	测试仪器 TEST EQUIPMENTS
1	IND.	S-F	7.8uH±10%	100KHz/1.0V	LCZ METER 1062B

擬制/日期 PREPARED BY/DATE	審核/日期 CHECKED BY/DATE
黄筱袁 2023/08/22	蔡纪雨 2023/08/22

SPECIFICATION

產 品 型 號: DESC	FYD72432022030401	版本 Rev: A.3	客戶 CUST:	724
			泛亚料号 Fine P/N:	FYD724004
			客户料号 CUST P/N:	A20005.05

五、包装 PACKING:

5.1 包装图片 Packing pictures:

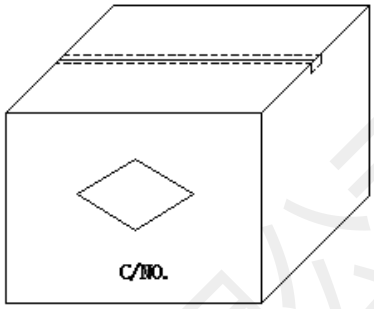

5.2 包装数量及规格 Packing Quantity:

项目 Item	数量 Quantity	材料规格 Material
盒 Box	60 Pcs	370*265*80mm
箱 Big Carton	240 Pcs	400*280*310mm

5.3 包装以现有包装盘为参照标准，以实际出货包装为准,如有特需要求可以定制。

The packaging shall be based on the existing packing plate and the actual delivery package shall prevail. If there is any requirement, we can customize it.

六、推荐焊锡曲线 **Recommended Soldering Technologies**

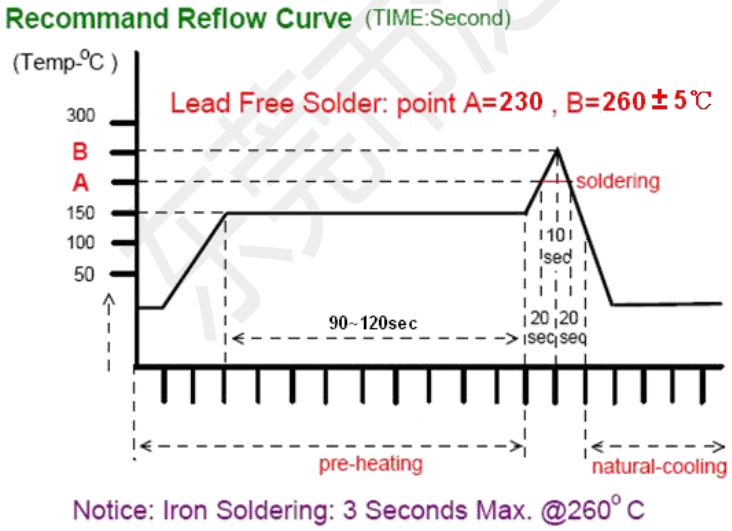

擬制/日期 PREPARED BY/DATE	審核/日期 CHECKED BY/DATE
黄筱袁 2023/08/22	蔡纪雨 2023/08/22

SPECIFICATION

產 品 型 號: DESC	FYD72432022030401	版本 Rev: A.3	客戶 CUST:	724
			泛亚料号 Fine P/N:	FYD724004
			客户料号 CUST P/N:	A20005.05

七、材料清单 Material List:

序号 NO.	材料名称 Material name	品名描述 Description	制造商 Martnumber	材质 Material
1	丝包线	0.08*105P		
2	无铅锡条	高温		
3	丙酮水	粘性溶液		
4	胶水	线圈贴磁片用车规级耐高温 100°C 胶水 KP-101		
5	磁片	F101.0x57.0x1.0mm 的硬磁，四个倒 R 角 20.8mm		
6	背胶	F100.5*56*0.5mm 的红色 3M 55236+CR 无卤泡棉+3M 55236,耐温 80-100°C		
7	黑膜	F100.5*56mm 的黑膜		
8	高温胶纸	5mm 宽的高温胶纸纸耐温 100°C		
9	套管	白色/黑色		
10				
11				
12				
13				
14				
15				

擬制/日期 PREPARED BY/DATE	審核/日期 CHECKED BY/DATE
黄筱袁 2023/08/22	蔡纪雨 2023/08/22

东莞市泛亚电子有限公司