EL016

Enjoy Music, Enjoy Life

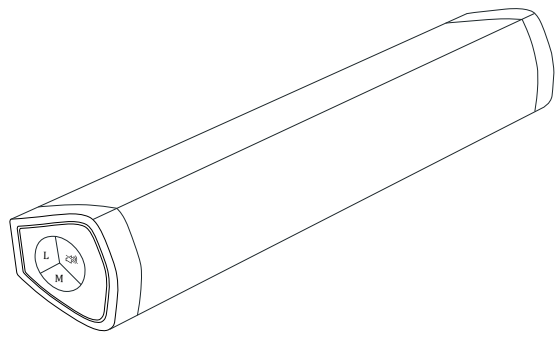

—— Quick Start Guide Videos ——

After Sell Service: votntut.vip@gmail.com

Buttons introduce

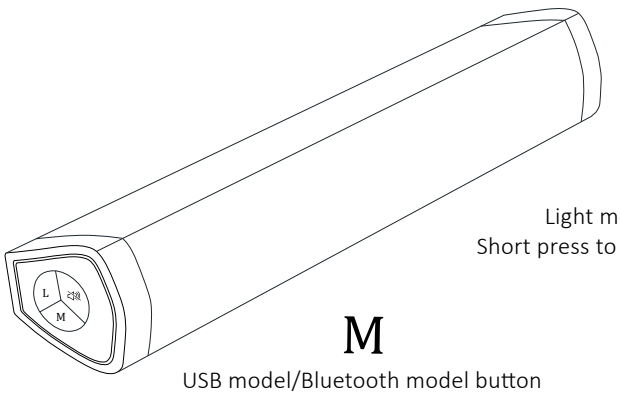

L

Light model change button
Short press to change light model

M

USB model/Bluetooth model button
Short press to change the sound source

Mute on/ Mute off

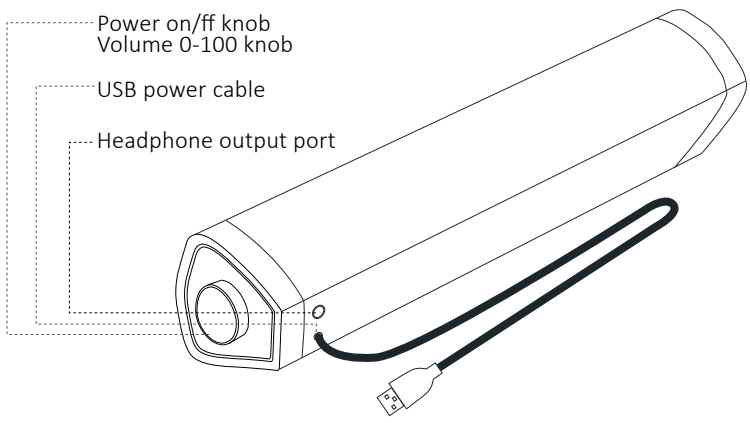

Tips for Mac Air/pro

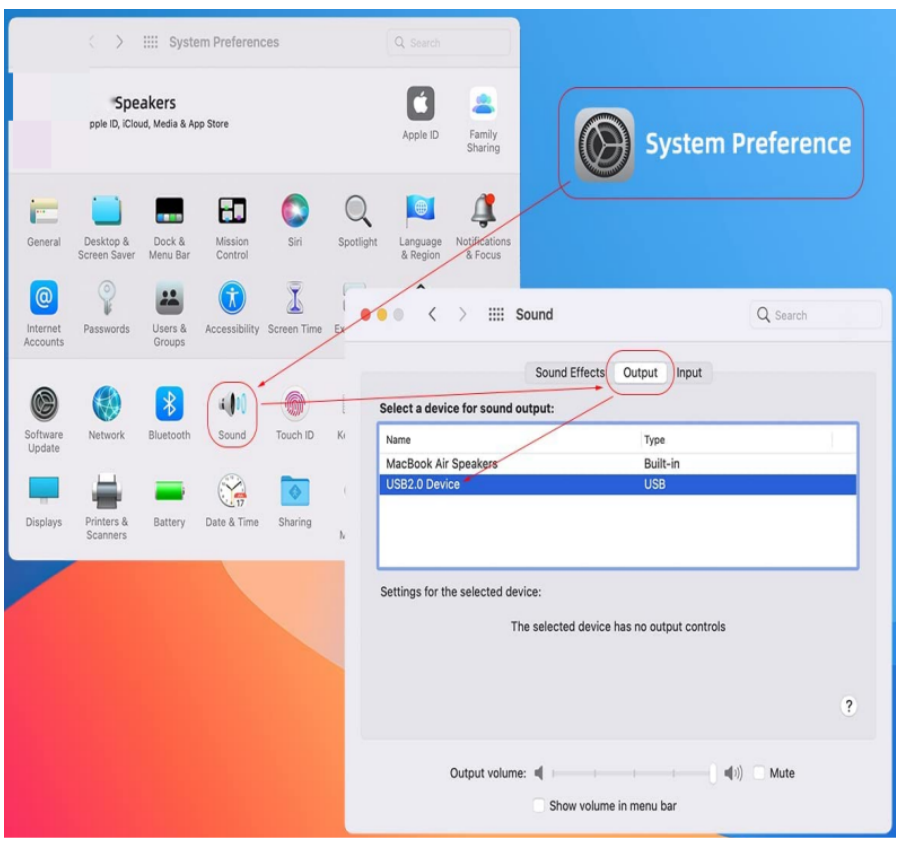

Tips for Windows7/8/10/11

Specifications

Model: EL016

Input: 5V,2000mA

Horn Size: 1.25ins

Frequency Response: 80Hz-180KHz

USB Cable Length: 53ins

Total Harmonic Distortion: ≤10%

Material: Plastic

Power Amplifier Output: 5W*2(THD=10%)

Auido Source:USB/Bluetooth

Bluetooth Name: VO-AUDIO

How to use it

★ USB Mode1

1: Plug the usb cable into your computer usb port(If yourcomputer only has type-c port like Macbook Air/pro,justuse the usb-c to usb adapter in the box please
2: Click the "Speaker" icon in the taskbar and make**"Speaker(AudioUSB2.0)"** selected as your computer playback device
3: Now, you can hear music from your computer.

★ Blutooth Model

1: Plug the usb cable into your coputer usb port or your phone chager
2: Click the"M" button to change the sound source, then youwill hear"Bluetooth model", check your phone bluetooth list andfind the **"VO-Audio"**,then connect it. You will hear bluetooth connected
3: Now, you can hear music from your phone

After-Sale Service

Just contact us by (votntut.vip@gmail.com)when you encounter the following problems.
We will fix your problems in 24 hours.100% satisfied for sure

① If you find that the product has been damaged, wear and tear,not as advertised or other problems when you receive it.
② If you are not satisfied with the product in the process of using the product (due to the operation is not aspect, appearance, sound quality, volume)
③ If you use the product after a period of time and find that the product is damaged, does not work

Warranty

★ 60 Days Full Refund

60 days full refund for no reason.Much longer than Amazon return policy. Just contact us by emails when you want to return it

★ 6 Months Warranty

As long as you ordered our product, you can contact us for replace or fix for free in 6 months.

Spécifications

Modèle : EL016

Entrée : 5V,2000mA

Taille de la corne : 1.25 pouces

Réponse en fréquence : 80Hz-180KHz

Longueur du câble USB : 53 pouces

Distorsion harmonique totale :≤10%

Matériel: Plastique

Sortie amplificateur de puissance : 5 W * 2 (THD = 10 %)

Interface d'entrée : USB

Nom Bluetooth : VO-Audio

Comment l'utiliser

★ Modèle USB

1: branchez le câble USB sur le port USB de votre ordinateur (si votre 1'ordinateur n'a qu'un port de type c comme Macbook Air/pro, juste utilisez l'adaptateur usb-c vers usb dans la boîte s'il vous plaît
2: Cliquez sur l'icône "Haut-parleur" dans la barre des tâches et faites Haut-parleur (AudioUSB2.0) sélectionné comme périphérique de lecture de votre ordinateur
3: Maintenant, vous pouvez écouter de la musique à partir de votre ordinateur.

★ Modèle Bluetooth

1: branchez le câble USB sur le port USB de votre ordinateur ou votre chargeur de téléphone.
2: cliquez sur le bouton « M » pour changer la source sonore, puis vous entendra "Modèle Bluetooth", vérifiez la liste Bluetooth de votre téléphone et trouvez le "VO-Audio", puis connectez-le. Vous entendrez "connecté Bluetooth"
3: Maintenant, vous pouvez entendre la musique de votre téléphone

Service après-vente

Contactez-nous simplement par (votntut.vip@gmail.com) quand vous rencontrez les problèmes suivants. Nous allons résolvez vos problèmes en 24 heures. 100% satisfait à coup sûr

① Si vous constatez que le produit a été endommagé, portez et déchirer, pas comme annoncé ou d'autres problèmes lorsque vous le recevez.
② Si vous n'êtes pas satisfait du produit en cours d'utilisation le produit (en raison de l'opération n'est pas aspect,apparence, qualité sonore, volume)
③ Si vous utilisez le produit après un certain temps et constater que le produit est endommagé, ne fonctionne pas

Garantie

★ Remboursement intégral de 60 jours

60 jours de remboursement complet sans raison. Beaucoup plus longtemps qu'Amazon politique de retour. Contactez-nous simplement par e-mail lorsque vous souhaitez le retourner

★ 6 mois de garantie

Tant que vous avez commandé notre produit, vous pouvez nous contacter pour remplacer ou réparer gratuitement en 6 mois.

Spezifikationen

Modell:EL016
Eingang: 5V,2000mA
Horngröße: 1.25 Zoll
Frequenzgang: 80Hz-180KHz
USB-Kabellänge: 53 Zoll
Gesamte harmonische Verzerrung: ≤10%
Material: Kunststoff
Leistungsverstärkerausgang: 5 W * 2 (THD = 10 %)
Eingangsschnittstelle: USB
Bluetooth-Name: VO-Audio

Wie man es benutzt

★ USB-Modell

1: Stecken Sie das USB-Kabel in den USB-Anschluss Ihres Computers (falls vorhanden).Der Computer verfügt nur über einen Typ-C-Anschluss wie das MacBook Air/Pro Verwenden Sie bitte den im Lieferumfang enthaltenen USB-C-zu-USB-Adapter
2: Klicken Sie auf das „Lautsprecher“-Symbol in der Taskleiste und machen Sie„ Lautsprecher (AudioUSB2.0)“ als Wiedergabegerät Ihres Computers ausgewählt
3:Jetzt können Sie Musik von Ihrem Computer hören.

★ Blutooth-Modell

1: Stecken Sie das USB-Kabel in den USB-Anschluss Ihres Computers oder Ihres Telefonladegeräts
2: Klicken Sie auf die Schaltfläche „M“, um die Tonquelle zu ändern Sie hören„ Bluetooth-Modell“, überprüfen Sie die Bluetooth-Liste Ihres Telefons und Finden Sie „VO-Audio“ und verbinden Sie es. Sie hören „Bluetooth verbunden“
3: Jetzt können Sie Musik von Ihrem Telefon hören

Service nach dem Verkauf

Kontaktieren Sie uns einfach per (votntut.vip@gmail.com), wenn Sie stoßen auf die folgenden Probleme. Wir werden es tun Beheben Sie Ihre Probleme in 24 Stunden. Mit Sicherheit 100 % zufrieden

① Wenn Sie feststellen, dass das Produkt beschädigt ist, tragen Sie es und reißen, nicht wie beworben oder andere Probleme, wenn Sie es erhalten.
② Wenn Sie mit dem Produkt während der Verwendung nicht zufrieden sind das produkt (aufgrund der bedienung ist nicht aspekt,Aussehen, Klangqualität, Lautstärke)
③ Wenn Sie das Produkt nach einer gewissen Zeit verwenden und Stellen Sie fest, dass das Produkt beschädigt ist und nicht funktioniert

Garantie

★ 60 Tage volle Rückerstattung

60 Tage volle Rückerstattung ohne Angabe von Gründen. Viel länger als bei Amazon Rücknahmegarantie. Kontaktieren Sie uns einfach per E-Mail, wenn Sie es zurückgeben möchten

★ 6 Monate Garantie

Solange Sie unser Produkt bestellt haben, können Sie uns kontaktieren Innerhalb von 6 Monaten kostenlos ersetzen oder reparieren.

Specifiche

Modello: EL016
Ingresso: 5V,2000mA
Dimensione del corno: 1.25 pollici
Risposta in frequenza: 80Hz-180KHz
Lunghezza cavo USB: 53 pollici
Distorsione armonica totale: ≤10%
Materiale: plastica
Uscita dell'amplificatore di potenza: 5 W * 2 (THD = 10%)
Interfaccia di ingresso: USB
Nome Bluetooth: VO-Audio

Come usarlo

★ Modello USB

1: Collega il cavo USB alla porta USB del tuo computer (se il tuo il computer ha solo una porta di tipo c come Macbook Air/pro, solo utilizzare l'adattatore da USB-C a USB nella confezione per favore
2: Fai clic sull'icona "Altoparlante" nella barra delle applicazioni e crea“Speaker (AudioUSB2.0)” selezionato come dispositivo di riproduzione del computer
3: Ora puoi ascoltare la musica dal tuo computer.

★ Modello Bluetooth

1: collegare il cavo USB alla porta USB del computer o al caricatore del telefono
2: Fai clic sul pulsante "M" per cambiare la sorgente audio, quindi tu sentirà "Modello Bluetooth", controlla l'elenco Bluetooth del tuo telefono e trova "VO-Audio", quindi collegalo. Sentirai "Bluetooth connesso"
3: Ora puoi ascoltare la musica dal tuo telefono

Servizio post-vendita

Basta contattarci tramite (votntut.vip@gmail.com) quando incontri i seguenti problemi. Lo faremo risolvi i tuoi problemi in 24 ore.100% soddisfatto di sicuro

① Se trovi che il prodotto è stato danneggiato, indossalo e strappo, non come pubblicizzato o altri problemi quando lo ricevi.
② Se non sei soddisfatto del prodotto nel processo di utilizzo il prodotto (a causa del funzionamento non è aspetto,aspetto, qualità del suono, volume)
③ Se si utilizza il prodotto dopo un periodo di tempo e scoprire che il prodotto è danneggiato, non funziona

Garanzia

★ Rimborso completo di 60 giorni

Rimborso completo di 60 giorni senza motivo. Molto più lungo di Amazon politica di ritorno. Basta contattarci tramite e-mail quando si desidera restituirlo

★ 6 mesi di garanzia

Finché hai ordinato il nostro prodotto, puoi contattarci per sostituire o riparare gratuitamente in 6 mesi.

Especificaciones

Modelo:EL016
Entrada: 5V,2000mA
Tamaño de la bocina: 1.25 pulgadas
Respuesta de frecuencia: 80Hz-180KHz
Longitud del cable USB: 53 pulgadas
Distorsión armónica total: ≤10%
Material: Plástico
Salida del amplificador de potencia: 5 W * 2 (THD = 10%)
Interfaz de entrada: USB
Nombre de Bluetooth: VO-Audio

Cómo usarlo

★ Modelo USB

1: conecte el cable USB al puerto USB de su computadora (si su la computadora solo tiene un puerto tipo c como Macbook Air / pro, solo use el adaptador usb-c a usb en la caja, por favor
2: Haga clic en el icono "Altavoz" en la barra de tareas y haga“Altavoz (AudioUSB2.0)” seleccionado como dispositivo de reproducción de su computadora
3: Ahora, puedes escuchar música desde tu computadora.

★ modelo bluetooth

1: conecte el cable USB al puerto USB de su computadora o al cargador de su teléfono
2: haga clic en el botón "M" para cambiar la fuente de sonido, luego Escuchará "Modelo de Bluetooth", verifique la lista de Bluetooth de su teléfono y encuentre el "VO-Audio", luego conéctelo. Escucharás "bluetooth conectado"
3: ahora puedes escuchar música desde tu teléfono

Servicio postventa

Solo contáctenos por (votntut.vip@gmail.com) cuando se encuentra con los siguientes problemas. Lo haremos solucione sus problemas en 24 horas. 100% satisfecho seguro

① Si encuentra que el producto ha sido dañado, use y rasgar, no como se anuncia u otros problemas cuando lo recibe.
② Si no está satisfecho con el producto en el proceso de uso el producto (debido a la operación no es aspecto, apariencia, calidad de sonido, volumen)
③ Si usa el producto después de un período de tiempo y encontrar que el producto está dañado, no funciona

Garantía

★ R60 días de reembolso completo

Reembolso completo de 60 días sin motivo. Mucho más tiempo que Amazon política de devoluciones. Simplemente contáctenos por correo electrónico cuando desee devolverlo.

★ 6 meses de garantía

Siempre que haya pedido nuestro producto, puede contactarnos para reemplace o arregle gratis en 6 meses.

Federal Communications Commission Notice

This device complies with part 15 of the FCC Rules. Operation is subject to the following two conditions: (1) This device may not cause harmful interference, and (2) this device must accept any interference received, including interference that may cause undesired operation.

Any Changes or modifications not expressly approved by the party responsible for compliance could void the user's authority to operate the equipment.

Note: This equipment has been tested and found to comply with the limits for a Class B digital device, pursuant to part 15 of the FCC Rules. These limits are designed to provide reasonable protection against harmful interference in a residential installation. This equipment generates uses and can radiate radio frequency energy and, if not installed and used in accordance with the instructions, may cause harmful interference to radio communications. However, there is no guarantee that interference will not occur in a particular installation. If this equipment does cause harmful interference to radio or television reception, which can be determined by turning the equipment off and on, the user is encouraged to try to correct the interference by one or more of the following measures:

-Reorient or relocate the receiving antenna.

-Increase the separation between the equipment and receiver.

-Connect the equipment into an outlet on a circuit different from that to which the receiver is connected.

-Consult the dealer or an experienced radio/TV technician for help.

This equipment complies with FCC radiation exposure limits set forth foran uncontrolled environment. This equipment should be installed and operated with minimum distance 20cm between the radiator & your body.