承　认　书

SPECIFICATION FOR APPROVAL

客　户　名　称 CUSTOMER`S NAME：Shenzhen Utopia-Originality Technology Co.,Ltd 深圳市乌托邦创意科技有限公司

客　户　料　号 CUSTOMER`S P/N：520-00000-0055

产　品　规　格 PRODUCT SPEC：Y.A11.356

制　作　日　期 ISSUE DATE：2024年6月7日

拟制 PREPARED BY	审核 CHECKED BY	批准 APPROVED BY	客户承认 CUSTOMER APPROVE
李蓓	程杰	刘超	

东莞市博红科技有限公司
工程部专用章

东莞市博红科技有限公司
DONGGUAN BOHONG TECHNOLOGY CO., LTD

ADD：东莞市大朗镇富民中路533号

TEL：0769-82866410

FAX：0769-82866409

本承认书请在首批下单生产此机种前回签，否则视为贵方默认此承认书内所有内容

东莞市博红科技有限公司

DONGGUAN BOHONG TECHNOLOGY CO., LTD

SPECIFICATION FOR APPROVAL

CUSTOMER	乌托邦	CUSTOMER`S P/N	**520-00000-0055**
ISSUE DATE	**2024年6月7日**	PRODUCT SPEC	Y.A11.356

SPECIFICATION CONTROL DRAWING

REVISIONS

REV	DESCRIPTION	DATE	ISSUE BY	APPROVAL BY
A	INITIAL	2024年3月28日	**李蓓**	**李博文**
A1	1.客户要求高温胶带宽度由5mm更改为3mm，2根线入左边大槽，引线长度由15改为12mm;	2024年6月7日	**李蓓**	**李博文**
	1. Customers require high temperature tape width by Change 5mm to 3mm, 2 wires into the left Large slot, lead length changed from 15 to 12mm;			

东莞市博红科技有限公司 工程部专用章

东莞市博红科技有限公司

DONGGUAN BOHONG TECHNOLOGY CO., LTD

SPECIFICATION FOR APPROVAL

CUSTOMER	乌托邦	CUSTOMER`S P/N	**520-00000-0055**
ISSUE DATE	**2024年6月7日**	PRODUCT SPEC	Y.A11.356

1.MATERIAL:

NO	ITEM	TYPE	SUPPLIERS	UL FILE NO
1	磁片 Magnetic sheet	MnZn-Ferrite D41.5*5.3*T0.73	HYT	/
2	线材 Wire Rod	xxUEW-FLZ@0.08*24P	RH	/
3	锡 Tin	Sn99.3:Cu0.7	BTL	/
4	电子黄胶 Electronic yellow glue	BE885-9007	BR	/
5	高温胶带 high-temperature tape	3*0.05	DL	/
6	双面胶 double-sided glue	42*7*0.12	DL	/

东莞市博红科技有限公司

DONGGUAN BOHONG TECHNOLOGY CO., LTD

SPECIFICATION FOR APPROVAL

CUSTOMER	乌托邦	CUSTOMER`S P/N	**520-00000-0055**
ISSUE DATE	**2024年6月7日**	PRODUCT SPEC	Y.A11.356

2.DIMENSION：

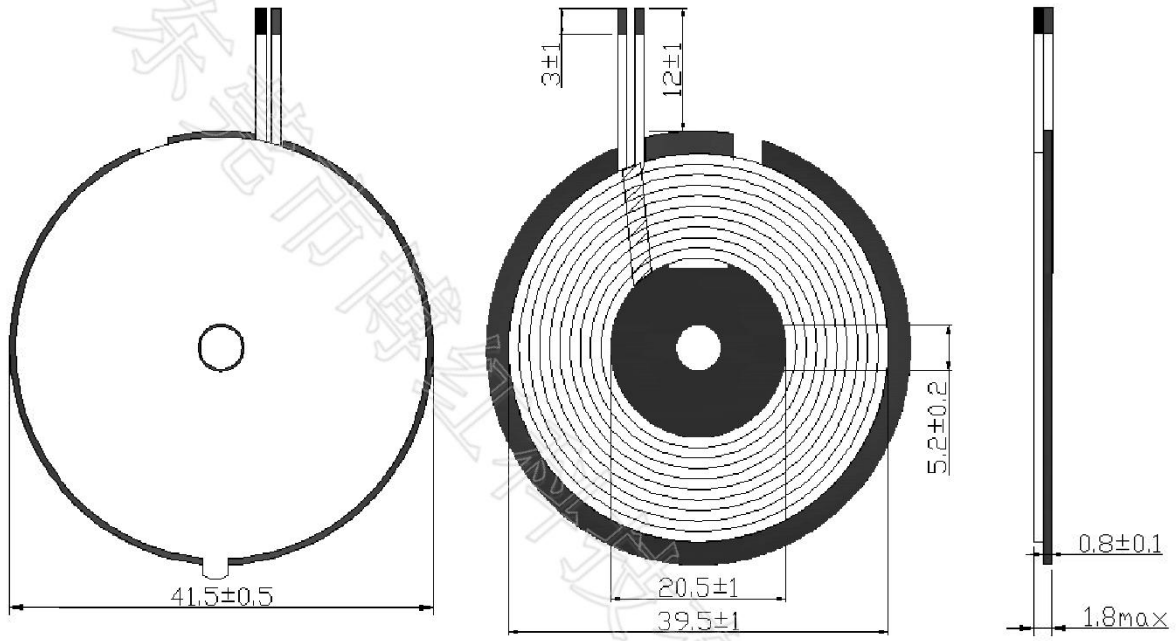

注：

1. 线圈居中贴紧磁片，不可翘起；
2. 线圈表面整洁，无脏污；
3. 磁片背贴白色双面胶；
4. 包3mm宽高温胶带，引线入一个槽；

Note:
1. The coil is centered on the magnetic disc and cannot be lifted;
2. Coil surface clean, no dirt;
3. White double-sided tape on the back of the magnetic disc;
4. Wrap 3mm wide high-temperature tape and lead it into a slot;

ISSUE BY	李蓓	CHECK BY	程杰	APPROVAL BY	李博文

东莞市博红科技有限公司

DONGGUAN BOHONG TECHNOLOGY CO., LTD

SPECIFICATION FOR APPROVAL

CUSTOMER	乌托邦	CUSTOMER`S P/N	**520-00000-0055**
ISSUE DATE	**2024年6月7日**	PRODUCT SPEC	Y.A11.356

4.CIRCUIT DIAGRAM

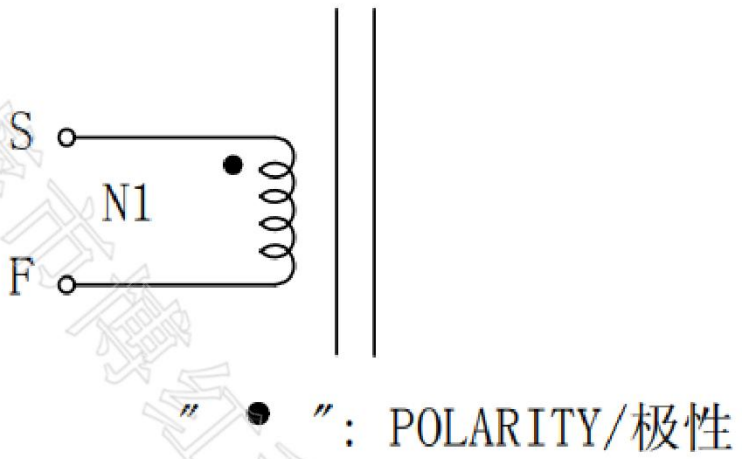

5.WINDING

NO	WINDING	WIRE	TURNS	TAPE	WINDING CONDITION
N1	S-F	Ø0.08*24P*2C	10	/	CCW

6.CHARACTERISTIC

ITEM	MEASURED POINT	TECHNICAL DATA	TESTING CONDITION & INSTRUMENT
LS	S-F	6.5uH±5%	LCR1062 100KHz/1V AT 25℃±2℃

东莞市博红科技有限公司 工程部专用章

东莞市博红科技有限公司

DONGGUAN BOHONG TECHNOLOGY CO., LTD

SPECIFICATION FOR APPROVAL

CUSTOMER	乌托邦	CUSTOMER'S P/N	**520-00000-0055**
ISSUE DATE	**2024年6月7日**	PRODUCT SPEC	Y.A11.356

7.THE PACKING WAY

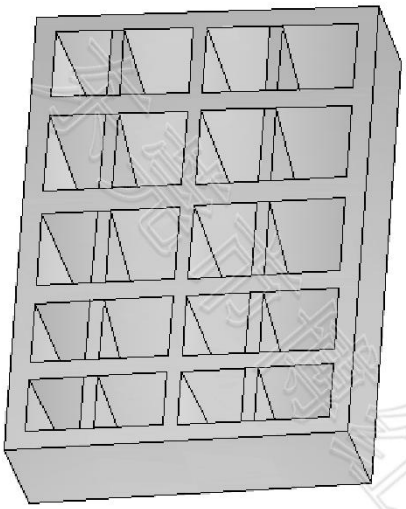

1. 珍珠棉规格：355*235*65mm*20格；
2. 每格装20pcs，每盘400pcs；
3. 每箱装5盘；
4. 每箱合计：2000pcs；

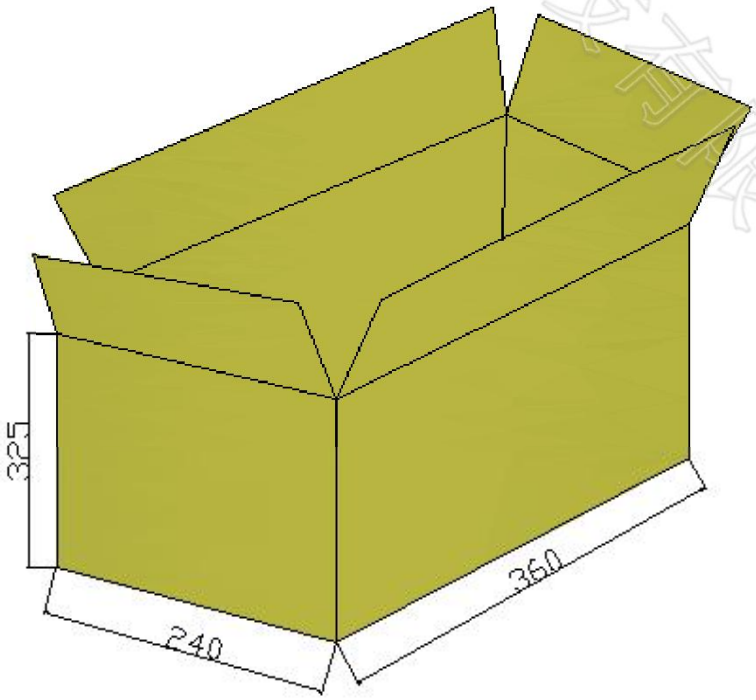

东莞市博红科技有限公司

DONGGUAN BOHONG TECHNOLOGY CO., LTD

SPECIFICATION FOR APPROVAL

CUSTOMER	乌托邦	CUSTOMER`S P/N	**520-00000-0055**
ISSUE DATE	**2024年6月7日**	PRODUCT SPEC	Y.A11.356

备 忘 录

序号	内 容	处理方法	签 名	日 期
1				
2				
3				
4				
5				
6				
7				
8				
9				
10				

东莞市博红科技有限公司 工程部专用章