RIPTUNES

CD PLAYER/BLUETOOTH
REPRODUCTOR DE CD/BLUETOOTH
LECTEUR CD/BLUETOOTH

USER'S GUIDE
MANUAL DE USUARIO
MODE D'EMPLOI

MODEL NUMBER: CDPR-10BT

ENGLISH
ESPAÑOL
FRANÇAIS

TABLE OF CONTENTS

WARNINGS AND CAUTIONS 3
SAFETY PRECAUTION 3
UNIT DIAGRAM 4
PREPARATION BEFORE USE 5
POWER SOURCE. 5
TURN ON/OFF THE PLAYER. 5
EARPHONE CONNECTION 6
VOLUME INCREASE AND DECREASE. 6
PLAY CD. 7
PLAY FROM USB MEMORY STICK 8
BLUETOOTH® PAIRING AND PLAYING. 8
BLUETOOTH® TRANSMITTING 9
CARE AND MAINTENANCE 10
TROUBLESHOOTING. 11
CUSTOMER SUPPORT. 11
ONE YEAR LIMITED WARRANTY 90 DAYS 12
ESPAÑOL 13
FRANÇAIS 24
NOTES. 35
NOTES. 36

WARNINGS AND CAUTIONS

	Class 1 laser product. This device contains a low power laser device. **Caution:** Invisible laser radiation when open and interlocks defeated. Avoid exposure to beam.
	Warning: Listening at high volumes for long periods of time may result in hearing loss.
	Warning: Do not use while driving. Listening with headsets while driving can lead to accidents.
	Warning: Do not expose unit to liquids, or dismantle device to avoid electrocution.

SAFETY PRECAUTION

1. Do not attempt to disassemble the casing as the laser beam used in this player is harmful to the eyes.
2. If any liquid or solid object falls into the cabinet, stop operation immediately. Unplug the player and have it checked by qualified personnel.
3. Avoid touching or poking at the lens, as it may damage the lens and cause the player to operate improperly.
4. Keep the player away from heat sources such as radiators, heaters, stoves, candles, and other heat-generating products or naked flames. The device can only be used in moderate climates. Avoid extremely cold or warm environments. The working temperature should be between 0° and 35°C.
5. Avoid using the player near strong magnetic fields.
6. Do not use the player in wet or moist areas such as bathrooms, steamy kitchens, or near swimming pools.
7. This player must operate on the power source specified on the specification label.
8. Keep the player away from animals, as some animals may bite power cords.
9. Unplug this player during lightning storms or when it is unused for a long period.
10. Ensure that this player is adjusted to a stable position.
11. Damage caused by using this player in an unstable position, vibrations, shocks, or failure to follow any other warning or precaution contained within this user manual will not be covered by warranty.
12. This player cannot be subjected to low air pressure at high altitudes during use, storage, or transportation.
13. To clean the device, use a soft dry cloth. Do not use solvents or petrol-based fluids.

UNIT DIAGRAM

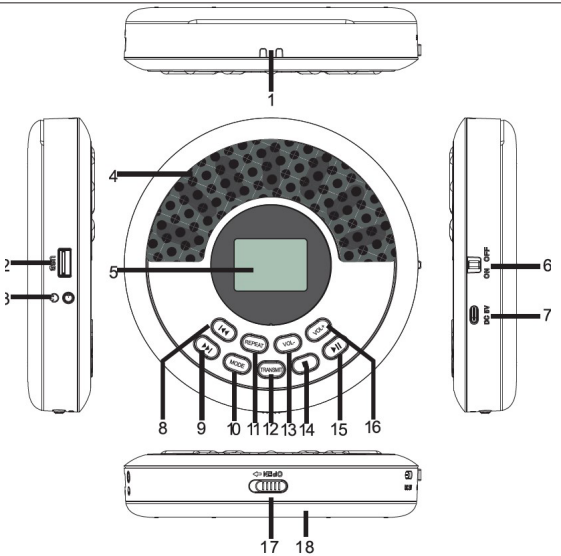

1. Lanyard Hole
2. USB Slot
3. Headphone Jack
4. Stereo Speakers
5. LCD Screen
6. Power Switch ON/OFF
7. Charging Port (DC 5V)
8. Previous/Fast Rewind (**Press**: previous track; **Press & Hold**: fast rewind)
9. Next/Fast Forward (**Press**: skip to next track; **Press & Hold**: fast forward)
10. Mode Switch (**Press**: change USB, Bluetooth, or CD mode)
11. REP./EQ button (**Press**: change mode to repeat mode; **Press and hold for 2 sec.**: switch sound effect, ROC-POP-JAZ-CLA-FLt)
12. Bluetooth Transmitting (**Press** to turn on/off - connect/disconnect ear pods)
13. Volume Decrease Button
14. Stop Play
15. Play/Pause Button
16. Volume Increase Button
17. CD Door Open Switch
18. CD Door

PREPARATION BEFORE USE

Unpack the package carefully and remove all accessories from the packing. Verify that the following accessories are present before setting up the unit.

- **One (1) Main CD Player Unit**
- **One (1) USB Type-C Charging Cable**
- **One (1) User Manual**
- **One (1) Velvet Carrying Bag**

POWER SOURCE

- This player is powered by a lithium polymer battery.
- Please charge it when the batter is low. Empty battery icon will show and flash.
- Using a USB Type-C cable (included), connect the USB side to the USB power adapter (not included).
- Connect the Type-C side into the DC 5V IN-port on the unit.
- The unit will now charge, and the battery icon will show movement.
- When fully charged, the battery icon will form solid bars . It takes approximately 4 hours to fully charge unit using DC5V 2A.

Caution:

- Do not charge in humid conditions.
- Do not charge in direct sunlight.
- Do not charge using damaged plug.
- Do not charge broken or damaged unit.
- Unplug unit before maintenance or cleaning.

TURN ON/OFF THE PLAYER

1. Switch CD player power switch to ON position to begin using. LCD screen will show "CD" and flash "---" then begin to read the disc in player. LCD screen will show "No" if there is no disc in player, or disc in player is unreadable or damaged.

2. Switch CD play power switch to OFF position when finished using player.

EARPHONE CONNECTION

- The CD player has a built in speaker, however you can use earphones which helps conserve power.
- When using ear phones, connect them to the headphone jack and set volume to low. Increasing the volume from low until a comfortable volume is achieved will help protect your hearing

VOLUME INCREASE AND DECREASE

- Volume controls are indicated by the **VOL+** and **VOL-** buttons.
- **Press and release VOL+** or **VOL-** to increase or decrease volume incrementally.
- **Press and hold VOL+** or **VOL-** to increase or decrease volume rapidly, release to stop.

Warning: Listening at high volumes for long periods of time may result in hearing loss.

PLAY CD

Loading CD Disc:

1. Please note that the CD door is located at the bottom of the CD player. Slide door switch to the **DOOR OPEN** position to unlock and open the CD door.
2. Place the CD disc into the compartment with its label facing up.
3. Close the CD door, and the spring hinge will secure it.

Playing CD Disc:

- Once the CD door is closed, the player will attempt to read the disc.
- The LCD screen will display the number of playable tracks on the disc and start playing from track 1.
- To pause playback, press and release the **Play/Pause** button while a disc is playing. The LED screen will flash the track number.
- Press and release the **Play/Pause** button to resume playback if paused.
- Press and release the **Next/Fast forward** button to skip to the next track. The LED screen will update the track number and display the playing time.
- Press and hold the **Next/Fast forward** button to advance quickly through the current track. Release the button to resume normal playback.
- Double-click the **Previous/Fast rewind** button to skip back to the previous track. The LED screen will update the track number and display the playing time. Press and hold the **Previous/Fast rewind** button to reverse quickly through the current track, then release the button to resume normal playback.
- **Note:** Quickly double-click the **Previous/Fast rewind** button to skip to the previous track. A single click will skip to the beginning of the current track.
- To stop playback, press and release the **STOP** button.

Track Repeat and Random Playback:

- To repeat a single track, press and release the **REP./EQ** button until the repeat sign "🔁" flashes on the LCD screen. The current track

will replay repeatedly until play is stopped.

- To repeat all tracks, press and release the **REP./EQ** button until the repeat sign "🔁" is fixed on the LCD screen. The player will replay all tracks on the CD until play is stopped.
- To play randomly, press and release the **REP./EQ** button until the random playback sign "RAND" appears on the LCD screen. The player will play tracks randomly until play is stopped.
- To resume normal sequential playback, press and release the **REP./EQ** button until neither the repeat sign ("🔁") nor the random playback sign shows on the LCD screen. The player will play tracks sequentially and stop after the last track on the disc has played.

Change Sound Effects

- To change sound effects style, press and hold **REP./EQ** button for 2 seconds. Style choices include: ROC-POP-JAZ-CLA-FLt (FLt is normal sound).

PLAY FROM USB MEMORY STICK

USB Playback:

- Insert a USB device (maximum 32GB) with compatible media files (MP3 or WMA) into the USB socket.
- Press and release the mode button until "USB" appears on the LCD screen.
- The player will attempt to read the USB device, and the total number of files/folders will be displayed on the LCD screen.
- It will automatically play the first track.
- The controls for USB playback are identical to CD playback controls.

BLUETOOTH® PAIRING AND PLAYING

Using Bluetooth® Connection:

- This function allows you to wirelessly stream audio from a Bluetooth®-enabled device such as laptops, tablets, smartphones, and more.
- Before using a wireless device with Bluetooth®, ensure that the device has Bluetooth® switched on.

- Establish a connection between the device and the player through a process called "pairing."

Pairing Bluetooth® Device:

1. Press and release the **mode** button repeatedly to switch to Bluetooth® mode. The "BLUE" on-screen indicator will flash, indicating that the player is ready to sync with a paired device. If there is no paired device available, it will be ready to pair with a new device.
2. On your Bluetooth® device, navigate to the Bluetooth® settings menu.
3. Search for available devices and select the player (CDPR-10BT) when it is found. If prompted for a passkey, enter "0000".
4. Once the pairing process is complete, the player is ready to play, and the "BLUE" on the screen will show steadily.
5. Use the Bluetooth® device to control playback functions such as play, stop, next, and previous.

- If the pairing process fails, the "BLUE" on the screen will flash slowly. Press the **mode** button to return to pairing mode and repeat steps 2-5.
- The player will automatically connect to your Bluetooth® device the next time it is within range (10 meters) and has Bluetooth® enabled.

BLUETOOTH® TRANSMITTING

Using Bluetooth® Transmission:

- When playing a CD or USB, you can transmit the sound via Bluetooth® and sync it with other Bluetooth® devices such as Bluetooth® earbuds, Bluetooth® speakers, and more.

1. Before transmitting, it is recommended to turn off the Bluetooth® on other surrounding devices.
2. Turn on the Bluetooth® of the device you want to sync with this player.
3. Press and release the **TRANSMIT** button on the player. The Bluetooth® transmit icon will start flashing on the screen.
4. Ensure that the player and the Bluetooth® device are within pairing

range (within 10 meters) and wait for a few seconds.

5. Once successfully paired, you will hear the sound from the Bluetooth® device. The Bluetooth® transmit icon on the player's screen will remain steady.
6. If the pairing fails, repeat steps 2-4 to retry the pairing process.

CARE AND MAINTENANCE

1. Use a soft, damp cloth to clean the unit. Do not wet the cloth or use any solvents or detergents.
2. **CAUTION:** Never allow water or other liquids to enter the unit while cleaning.
3. If the CD skips or does not play, clean the disc. Wipe the disc from the center out using a cleaning cloth. After playing, store the disc in its case.
4. If the CD lens is dusty, clean it with a brush-blower. Blow gently on the lens several times to remove the dust, and then use the brush to further clean it. Fingerprints can be removed with a cotton swab moistened with alcohol.

TROUBLESHOOTING

Problem	Solution
No power.	Charge unit.
CD does not play.	Ensure disc is secured properly. Replace with compatible disc. Close CD door.
USB does not play.	Ensure USB files are either WMA or MP3 formats.
No sound or poor sound quality.	Press to resume playback. Adjust volume. Check and clean the connections. Keep unit away from active mobile phones or strong magnetic fields.
Disc skips or distorted sound.	Disc may be scratched, dirty, or damaged. MP3 files that are encoded at high or low sample rates may not play properly. (Standard CD encoding is 192 Kbps and 44,100 Hz.) The MP3 file may have become corrupted. Try another file. Battery may be running low. Charge unit.

CUSTOMER SUPPORT

For questions not answered in this manual, or for warranty service, please contact Riptunes Technical Support:

By phone: 1-888-217-7688 (9:00 AM to 6:00 PM ET)
By e-mail: service@rip-tunes.com
Online: www.rip-tunes.com

© 2023 Riptunes by Impecca, a division of LT Inc., Wilkes Barre, PA.
Bluetooth® is a registered trademark of Bluetooth SIG, Inc.

ONE YEAR LIMITED WARRANTY 90 DAYS

ENGLISH

ESPAÑOL

FRANÇAIS

LIMITED WARRANTY 90 Days

Riptunes™ warrants this product against defects in material and workmanship to the original purchaser as specified below provided product is registered online within fourteen (14) days of purchase.

If the product is determined to have a manufacturing defect, within a period of ninety (90) Days from the date of the original purchase, Riptunes™ will repair or replace the product at no charge to you in the U.S.A. After ninety (90) days it will be the responsibility of the consumer.

Shipping costs to and from our warranty service center is the sole responsibility of the consumer.

To obtain warranty service by an authorized Riptunes™ service center, please email us at: support@rip-tunes.com to obtain a Repair and Maintenance Authorization (RMA) number and to locate the service center nearest you. Once authorized, you must mail the product, to the authorized Riptunes™ service center in its original product packaging materials or equivalent, to prevent damage while in transit.

Further, should Riptunes™ determine that the product is outside of the Warranty term, Riptunes™ will return the product to sender at sender's expense without being repaired or replaced, unless authorized by the consumer to service the out of warranty product at consumer's expense. All handling or restocking charges for returns and/or replacements shall be non-refundable.

Riptunes™ specifically excludes from this warranty any non-electric/mechanical attachments, accessories and disposable parts including but not limited to outside case, connecting cables, batteries and AC adaptors. Riptunes™ reserves the right to repair or replace defective products with the same, equivalent or newer models.

We reserve the right to either repair or replace product at our discretion. Replacement may be either new or refurbished and while every endeavor will be made to ensure it is the same model, if same model is not available it will replaced with a model of equal or higher specification.

Normal "Wear and Tear" is not covered by this warranty. Further, Riptunes™ hereby reserves the right to determine "Wear and Tear" on any and all products. Tampering or opening the product casting or shell, will void this warranty in its entirety.

Also this warranty does not apply if the product has been damaged by accident, abuse, misuse, or misapplication; has been altered or modified without the written permission of Riptunes™; has been serviced by a non-authorized repair center of Riptunes™; has not been properly maintained or operated according to the operation manual; has been used for commercial, non-household purposes; cosmetically damaged; was not imported by Riptunes™; was not manufactured according to specification of the United States market; improper installation or neglect; damaged due to improper packaging in shipment; damaged due to natural disasters; if the serial number for the product has been removed or defaced; or for cosmetic damages.

ALL IMPLIED WARRANTIES, INCLUDING IMPLIED WARRANTIES OF MERCHANTABILITY AND FITNESS FOR A PARTICULAR PURPOSE ARE LIMITED IN DURATION TO ONE (1) YEAR PARTS AND NINETY (90) DAYS LABOR FROM THE DATE OF THE ORIGINAL RETAIL PURCHASE OF THIS PRODUCT.

THESE WARRANTIES AND REMEDIES ARE THE SOLE AND EXCLUSIVE WARRANTIES AND REMEDIES IN CONNECTION WITH THE SALE AND USE OF THE PRODUCT. NO OTHER WARRANTIES, ORAL OR WRITTEN, EXPRESSED OR IMPLIED, ARE GIVEN.

RIPTUNES™ IS NOT RESPONSIBLE OR LIABLE FOR ANY DAMAGE, WHETHER SPECIAL, INCIDENTAL, CONSEQUENTIAL, DIRECT OR OTHERWISE, OR WHETHER KNOWN OR SHOULD HAVE BEEN KNOWN TO RIPTUNES™, INCLUDING LOST PROFITS, GOODWILL, AND PROPERTY AND PERSONAL INJURY RESULTING FROM ANY BREACH OF WARRANTY, THE INABILITY TO USE THE PRODUCT OR UNDER ANY LEGAL THEORY IN CONTRACT OR TORT. RIPTUNES LIABILITY IS LIMITED TO THE ACTUAL PURCHASE PRICE PAID TO THE RETAIL SELLER OF THE DEFECTIVE PRODUCT.

No Riptunes™ dealer, agent or employee is authorized to make any modification, extension, change or amendment to this warranty without the written consent and authorization from Riptunes™.

Some states do not allow the exclusion or limitation of implied warranties or liability for incidental or consequential damages, or do not allow a limitation on how long an implied warranty lasts, so the above limitations or exclusions may not apply to you. This warranty gives you specific legal rights, and you have other rights, which vary from state to state.

Note: Our Warranty center ships only within Continental U.S., excluding Alaska and Hawaii.

Important: Be Sure to Register Your Product at WWW.RIP-TUNES.COM within 14 Days

Riptunes™ USA • PA 18711* www.rip-tunes.com • support@rip-tunes.com

**Do not send any returns to this address, as it might get lost and this will delay your repair and service process.*

TABLA DE CONTENIDO

ADVERTENCIAS Y PRECAUCIONES 14
PRECAUCIÓN DE SEGURIDAD. 14
DIAGRAMA DE LA UNIDAD 15
PREPARACIÓN ANTES DEL USO. 16
FUENTE DE ALIMENTACIÓN 16
ENCENDER/APAGAR EL REPRODUCTOR 16
CONEXIÓN DE AURICULARES 17
AUMENTO Y DISMINUCIÓN DEL VOLUMEN. 17
REPRODUCIR CD 18
REPRODUCIR DESDE MEMORIA USB 19
EMPAREJAMIENTO Y REPRODUCCIÓN BLUETOOTH . . .20
TRANSMISIÓN BLUETOOTH 21
SOLUCIÓN DE PROBLEMAS 22
ATENCIÓN AL CLIENTE. 22
GARANTÍA LIMITADA POR 90 DÍAS (US) 23

ADVERTENCIAS Y PRECAUCIONES

	Producto láser de clase 1. Este aparato contiene un dispositivo láser de baja potencia. **Precaución:** Radiación láser invisible cuando está abierto y los enclavamientos desactivados. Evite la exposición al haz.
	Advertencia: Escuchar a volúmenes altos durante largos periodos de tiempo puede provocar pérdida de audición.
	Advertencia: No utilizar mientras conduce. Escuchar con auriculares mientras usted conduce puede provocar accidentes.
	Advertencia: No exponga el aparato a líquidos ni lo desmonte para evitar una electrocución.

PRECAUCIÓN DE SEGURIDAD

1. No intente desmontar la carcasa, ya que el rayo láser utilizado en este reproductor es perjudicial para los ojos.
2. Si cae algún líquido u objeto sólido en la carcasa, interrumpa inmediatamente el funcionamiento. Desenchufe el reproductor y hágalo revisar por personal cualificado.
3. Evite tocar o pinchar la lente, ya que podría dañarla y provocar un funcionamiento incorrecto del reproductor.
4. Mantenga el reproductor alejado de fuentes de calor como radiadores, calefactores, estufas, latas y otros productos que generen calor o llamas desnudas. El aparato sólo puede utilizarse en climas moderados. Evite los ambientes extremadamente fríos o cálidos. La temperatura de funcionamiento debe oscilar entre 0° y 35°C.
5. Evite utilizar el reproductor cerca de campos magnéticos intensos.
6. No utilice el reproductor en zonas húmedas o mojadas, como cuartos de baño, cocinas con vapor o cerca de piscinas.
7. Este reproductor debe funcionar con la fuente de alimentación especificada en la lista de especificaciones.
8. Mantenga el reproductor alejado de los animales, ya que algunos pueden morder los cables de alimentación.
9. Desenchufe este reproductor durante las tormentas eléctricas o cuando no lo vaya a utilizar durante un periodo prolongado.
10. Asegúrese de que este reproductor está ajustado en una posición estable.
11. La garantía no cubrirá los daños causados por el uso de este reproductor en una posición inestable, vibraciones, golpes o el incumplimiento de cualquier otra advertencia o precaución contenida en este manual del usuario.
12. Este reproductor no puede someterse a bajas presiones de aire a grandes altitudes durante su uso, almacenamiento o transporte.
13. Para limpiar el aparato, utilice un paño suave y seco. No utilice disolventes ni líquidos a base de gasolina.

DIAGRAMA DE LA UNIDAD

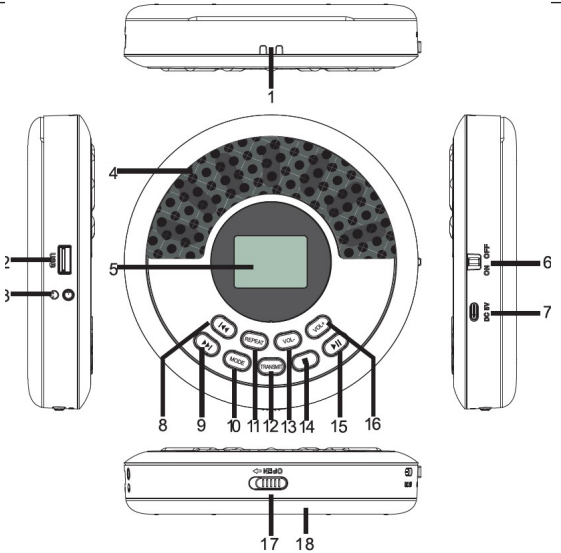

1. Agujero para cordòn
2. Ranura USB
3. Conector para auriculares
4. Altavoces estéreo
5. Pantalla LCD
6. Interruptor de encendido ON/OFF
7. Puerto de carga (DC 5V)
8. Anterior/Rebobinado rápido (**Pulse:** pista anterior; **Mantenga pulsado:** rebobinado rápido)
9. Siguiente/Avance rápido (**Pulse:** salta a la pista siguiente; **Mantenga pulsado:** avance rápido)
10. Selector de modo (**Púlsalo:** cambia el modo USB, Bluetooth o CD)
11. REP./EQ Botòn (**Pulse**: cambia de modo a modo de repetición; Mantenga presionado durante 2 segundos: cambia el efecto de sonido, ROC-POP-JAZ-CLA-FLT)
12. Transmisión Bluetooth (**Pulse** para encender/apagar - conectar/desconectar los auriculares)
13. Botón para bajar el volumen
14. Detener la reproducción
15. Botón de reproducción/pausa
16. Botón de aumento de volumen
17. Interruptor de apertura de la puerta del CD
18. Puerta de CD

PREPARACIÓN ANTES DEL USO

Desembale el paquete con cuidado y saque todos los accesorios del empaque. Compruebe la presencia de los siguientes accesorios antes de instalar la unidad.

- **Una (1) unidad principal de reproductor de CD**
- **Un (1) cable de carga USB Tipo-C**
- **Un (1) manual de usuario**
- **Una (1) bolsa de transporte de terciopelo.**

FUENTE DE ALIMENTACIÓN

Este reproductor funciona con una batería de polímero de litio.

- Por favor, cárguelo cuando la batería esté baja. Aparecerá el icono de batería vacía y parpadeará.
- Con un cable USB Tipo-C (incluido), conecta el lado USB al adaptador de corriente USB (no incluido).
- Conecta el lado Tipo-C al puerto DC 5V de la unidad.
- La unidad se cargará y el icono de la batería mostrará movimiento.
- Cuando esté completamente cargada, el icono de la batería formará barras sólidas . La unidad tarda aproximadamente 4 horas en cargarse por completo utilizando DC5V 2A.

Precaución:

- No cargar en condiciones de humedad.
- No lo cargue bajo la luz directa del sol.
- No cargue con un enchufe dañado.
- No cargue la unidad rota o dañada.
- Desenchufe la unidad antes de realizar tareas de mantenimiento o limpieza.

ENCENDER/APAGAR EL REPRODUCTOR

1. Ponga el interruptor de alimentación del reproductor de CD en la posición ON para empezar a utilizarlo. La pantalla LCD mostrará "CD" y parpadeará "---" y comenzará a leer el disco en el repro-

ductor. La pantalla LCD mostrará "No" si no hay ningún disco en el reproductor, o si el disco no se puede leer o está dañado.

2. Coloque el interruptor de alimentación del reproductor de CD en la posición OFF cuando termine de utilizar el reproductor.

CONEXIÓN DE AURICULARES

- El reproductor de CD tiene un altavoz integrado, pero puedes utilizar auriculares para ahorrar energía.
- Cuando utilice auriculares, conéctelos a la toma de auriculares y ajuste el volumen a bajo. Aumentar el volumen desde bajo hasta alcanzar un volumen confortable le ayudará a proteger su audición.

AUMENTO Y DISMINUCIÓN DEL VOLUMEN

- Los controles de volumen se indican mediante los botones **VOL+** y **VOL-**.
- **Pulse y suelte VOL+** o **VOL-** para subir o bajar el volumen de forma incremental.
- **Mantenga pulsado VOL+** o **VOL-** para subir o bajar el volumen rápidamente, suéltelo para detenerlo.

Advertencia: Escuchar a volúmenes altos durante largos periodos de tiempo puede provocar pérdida de audición.

REPRODUCIR CD

Cargando disco CD:

1. Tenga en cuenta que la puerta del CD se encuentra en la parte inferior del reproductor de CD. Deslice el interruptor de la puerta a la posición **DOOR OPEN (PUERTA ABIERTA)** para desbloquear y abrir la puerta del CD.
2. Coloque el disco CD en el compartimento con la etiqueta hacia arriba.
3. Cierra la puerta del CD y la bisagra con muelle la asegurará.

Reproduciendo disco CD:

- Una vez cerrada la puerta del CD, el reproductor intentará leer el disco.
- La pantalla LCD mostrará el número de pistas reproducibles del disco y comenzará la reproducción desde la pista 1.
- Para pausar la reproducción, pulse y suelte el botón **Reproducir/Pausa** mientras se reproduce un disco. En la pantalla LED parpadeará el número de pista.
- Pulse y suelte el botón **Reproducir/Pausa** para reanudar la reproducción si está en pausa.
- Pulse y suelte el botón **Siguiente/Avance** rápido para saltar a la pista siguiente. La pantalla LED actualizará el número de pista y mostrará el tiempo de reproducción.
- Mantenga pulsado el botón **Siguiente/Avance** rápido para avanzar rápidamente por la pista actual. Suelte el botón para reanudar la reproducción normal.
- Pulse dos veces el botón **Anterior/Rebobinado rápido** para saltar a la pista anterior. La pantalla LED actualizará el número de pista y mostrará el tiempo de reproducción. Mantén pulsado el botón de **Anterior/Rebobinado rápido** para retroceder rápidamente por la pista actual y, a continuación, suéltalo para reanudar la reproducción normal.
- **Nota:** Haga doble clic rápidamente en el botón **Anterior/Rebobinado rápido** para saltar a la pista anterior. Un solo clic saltará al principio de la pista actual.

- Para detener la reproducción, pulse y suelte el botón **STOP (DETENER)**.

Repetición de pista y reproducción aleatoria:

- Para repetir una sola pista, pulse y suelte el botón **REP./EQ** hasta que el signo de repetición "🔁" parpadee en la pantalla LCD. La pista actual repetidamente hasta que se detenga el juego.
- Para repetir todas las pistas, pulse y suelte el botón **REP./EQ** hasta que el signo de repetición "🔁" se fije en la pantalla LCD. El reproductor repetirá todas las pistas del CD hasta que se detenga la reproducción.
- Para reproducir aleatoriamente, pulse y suelte el botón **REP./EQ** hasta que aparezca el signo de reproducción aleatoria "RAND" en la pantalla LCD. El reproductor reproducirá las pistas aleatoriamente hasta que se detenga la reproducción.
- Para reanudar la reproducción secuencial normal, pulse y suelte el botón **REP./EQ** hasta que ni el signo de repetición ("🔁") ni el signo de reproducción aleatoria aparezcan en la pantalla LCD. El reproductor reproducirá las pistas secuencialmente y se detendrá cuando se haya reproducido la última pista del disco.

Cambiar efectos de sonido

- Para cambiar el estilo de los efectos de sonido, mantenga presionado el botón **REP./EQ** durante 2 segundos. Las opciones de estilo incluyen: ROC-POP-JAZ-CLA-FLt (FLt es sonido normal).

REPRODUCIR DESDE MEMORIA USB

Reproducción USB:

- Inserta un dispositivo USB (máximo 32 GB) con archivos multimedia compatibles (MP3 o WMA) en la toma USB.
- Pulse y suelte el botón de modo hasta que aparezca "USB" en la pantalla LCD.
- El reproductor intentará leer el dispositivo USB, y el número total de archivos/carpetas se mostrará en la pantalla LCD.
- Reproducirá automáticamente la primera pista.
- Los controles para la reproducción USB son idénticos a los controles de reproducción de CD.

EMPAREJAMIENTO Y REPRODUCCIÓN BLUETOOTH

Uso de la conexión Bluetooth®:

- Esta función te permite transmitir audio de forma inalámbrica desde un dispositivo compatible con **Bluetooth®**, como ordenadores portátiles, tabletas, smartphones, etc.
- Antes de utilizar un dispositivo inalámbrico con Bluetooth®, asegúrate de que el dispositivo tiene Bluetooth® activado.
- Establece una conexión entre el dispositivo y el reproductor mediante un proceso llamado "emparejamiento".

Emparejar dispositivo Bluetooth®:

1. Pulsa y suelta el botón de modo del reproductor para entrar en Modo Bluetooth®. El indicador "AZUL" en pantalla parpadeará, indicando que el reproductor está listo para sincronizarse con un dispositivo emparejado. Si no hay ningún dispositivo emparejado disponible, estará listo para emparejarse con un nuevo dispositivo.
2. En tu dispositivo Bluetooth®, navega hasta el menú de configuración de Bluetooth®.
3. Busque los dispositivos disponibles y seleccione el reproductor (CDPR-10BT) cuando lo encuentre. Si se le pide una clave de acceso, introduzca "0000".
4. Una vez completado el proceso de emparejamiento, el reproductor estará listo para jugar, y el "AZUL" de la pantalla se mostrará fijo.
5. Utiliza el dispositivo Bluetooth® para controlar funciones de reproducción como reproducir, detener, siguiente y anterior.

- Si el proceso de emparejamiento falla, el "AZUL" de la pantalla parpadeará lentamente. Pulse el botón de modo para volver al modo de emparejamiento y repita los pasos 2-5.
- El reproductor se conectará automáticamente a tu dispositivo Bluetooth® la próxima vez que esté dentro de su alcance (10 metros) y tenga Bluetooth® activado.

TRANSMISIÓN BLUETOOTH

Uso de la transmisión Bluetooth®:

- Al reproducir un CD o USB, puedes transmitir el sonido a través de Bluetooth® y sincronizarlo con otros dispositivos Bluetooth®, como auriculares Bluetooth®, altavoces Bluetooth®, etc.

1. Antes de transmitir, se recomienda apagar el Bluetooth® de otros dispositivos cercanos.
2. Enciende el Bluetooth® del dispositivo que quieras sincronizar con este reproductor.
3. Pulse y suelte el botón **TRANSMIT** del reproductor. El icono de transmisión Bluetooth® comenzará a parpadear en la pantalla.
4. Asegúrate de que el reproductor y el dispositivo Bluetooth® se encuentran dentro del rango de emparejamiento (a menos de 10 metros) y espera unos segundos.
5. Una vez emparejado correctamente, oirá el sonido del dispositivo Bluetooth®. El icono de transmisión Bluetooth® de la pantalla del reproductor permanecerá fijo.
6. Si el emparejamiento falla, repita los pasos 2-4 para reintentar el proceso de emparejamiento.

CUIDADO Y MANTENIMIENTO

1. Utilice un paño suave y húmedo para limpiar la unidad. No moje el paño ni utilice disolventes o detergentes.
2. **PRECAUCIÓN:** Nunca permita que entre agua u otros líquidos en la unidad mientras la limpia.
3. Si el CD salta o no se reproduce, limpie el disco. Limpie el disco desde el centro hacia fuera con un paño de limpieza. Después de reproducirlo, guarde el disco en su caja.
4. Si la lente del CD tiene polvo, límpiela con un cepillo soplador. Sople suavemente sobre la lente varias veces para eliminar el polvo y, a continuación, utilice el cepillo para seguir limpiándola. Las huellas dactilares pueden eliminarse con un bastoncillo de algodón humedecido en alcohol.

SOLUCIÓN DE PROBLEMAS

Problema	Solución
No hay energía.	Cargue la unidad
El CD no se reproduce.	Asegúrese de que el disco está bien fijado. Sustitúyalo por un disco compatible. Cierre la puerta del CD.
El USB no se reproduce.	Asegúrate de que los archivos USB tienen formato WMA o MP3.
Sin sonido o con mala calidad de sonido.	Pulse para reanudar la reproducción. Ajusta el volúmen. Revise y limpie las conexiones. Mantenga la unidad alejada de teléfonos móviles activos o campos magnéticos fuertes.
Saltos de disco o sonido distorsionado.	El disco puede estar rayado, sucio o dañado. Es posible que los archivos MP3 codificados a frecuencias de muestreo altas o bajas no se reproduzcan correctamente. (La codificación de CD estándar es de 192 Kbps y 44,100 Hz). Es posible que el archivo MP3 se haya dañado. Pruebe con otro archivo. La batería puede estar baja. Unidad de carga.

ATENCIÓN AL CLIENTE

Para preguntas no contestadas en este manual, o para servicio de garantía, por favor contacte con el Soporte Técnico de Riptunes:

Por teléfono 1-888-217-7688 (de 9:00 a 18:00 h ET) Por correo electrónico: service@rip-tunes.com
En línea: www.rip- tunes.com

© 2023 Riptunes de Impecca, una división de LT Inc., Wilkes Barre, PA.
Bluetooth® es una marca registrada de Bluetooth SIG, Inc.

RIPTUNES

GARANTÍA LIMITADA 90 DÍAS

Riptunes garantiza este producto contra defectos en material y obra al comprador original como se especifica abajo siempre y cuando el producto este registrado en línea dentro de los catorce (14) días de compra.

Si se determina que el producto tiene un defecto de fabrica, dentro de un periodo noventa (90) días de la fecha de la compra original, Riptunes reparará o reemplazará el producto sin costo alguno para consumidores en Estados Unido. Después noventa (90) días será responsabilidad del consumidor.

Costos de embarque hacia y desde el Centro de Servicio de Garantía son la completa responsabilidad del consumidor.

Para obtener servicio de garantía por un centro de servicio autorizado de Riptunes, por favor envienos un correo electrónico a: support@rip-tunes.com para obtener un numero de Autorización de Reparación y Mantenimiento y para localizar el Centro de Servicio de Garantía mas cerca de usted. Una vez autorizado, usted debe enviar el artículo por correo al centro de servicios autorizado Riptunes en sus materiales de empaque de producto originales o equivalente, para prevenir daño en tránsito.

Además, si Riptunes determina que el producto está fuera de los términos de Garantía, Riptunes retornará el producto al remitente a cargo del remitente sin ser reparado o reemplazado, salvo que haya sido autorizado por el consumidor a dar servicio al producto fuera de garantía al costo del consumidor. Todos los cargos de manejo o por reposición por devoluciones y/o reemplazos no serán reembolsables.

Riptunes específicamente excluye de esta garantía aditamentos no-eléctricos/mecánicos, accesorios, y partes desechables incluyendo, pero no limitados a, caja externa, cables de conexión, baterías, y adaptadores AC. Riptunes se reserva el derecho a reparar o reemplazar productos con el mismo, equivalente, o modelo más nuevo.

Nos reservamos el derecho a reparar o reemplazar el producto a nuestra discreción. El reemplazo puede ser nuevo o reparado y aunque se hará todo lo posible por que sea el mismo modelo, si el mismo modelo no está disponible, será reemplazado con un modelo de la misma

o mayor especificación.
Desgaste normal no es cubierto por esta garantía. Además, Riptunes se reserva el derecho a determinar el "desgaste" en cualquier y todos los productos. Manipulación o apertura de la cubierta o tapadera del producto anulará esta garantía completamente.

La garantía no aplica si el producto ha sido dañado por accidente, abuso, mal uso, o mala aplicación; ha sido alterado o modificado sin el permiso expreso de Riptunes; ha recibido servicio por un centro de reparación no autorizado por Riptunes; no ha sido mantenido u operado de forma apropiada de acuerdo al manual de operación; ha sido usado para propósitos comerciales, no domésticos; ha sido dañado cosméticamente; no fue importado por Riptunes; no fue fabricado de acuerdo a especificación del mercado de Estados Unidos; fue dañado debido a instalación no apropiada o negligencia del consumidor; fue dañado por empaque no apropiado en el embarque al Centro de Servicio de Garantía; fue dañado por desastre natural; o si el número de serie del producto ha sido removido o desfigurado.

TODAS LAS GARANTÍAS IMPLÍCITAS, INCLUYENDO GARANTÍAS DE COMERCIALIZACIÓN Y ADECUACIÓN IMPLÍCITAS PARA UN PROPÓSITO PARTICULAR SON LIMITADAS EN DURACIÓN A UN (1) AÑO EN PARTES Y NOVENTA (90) DÍAS EN LABOR DE LA FECHA DE LA COMPRA ORIGINAL AL DETALLE DE ESTE PRODUCTO.

ESTAS GARANTÍAS Y REMEDIOS SON LAS ÚNICAS Y EXCLUSIVAS GARANTÍAS Y REMEDIOS EN CONEXIÓN CON LA VENTA Y USO DEL PRODUCTO. NINGUNA OTRA GARANTÍA, ORAL O ESCRITA, EXPRESA O IMPLÍCITA SON DADAS.

RIPTUNES NO ES RESPONSABLE POR NINGÚN DAÑO, YA SEA ESPECIAL, ACCIDENTAL, CONSECUENTE, DIRECTO O DE OTRA MANERA, O YA SEA CONOCIDO O TUVO QUE HABER SIDO CONOCIDO POR RIPTUNES, INCLUYENDO GANANCIAS PERDIDAS, BUENA VOLUNTAD, Y LESIÓN PERSONAL O DE PROPIEDAD RESULTANTE DE CUALQUIER ROMPIMIENTO DE GARANTÍA, LA INHABILIDAD DE USAR EL PRODUCTO, O BAJO CUALQUIER TEORÍA LEGAL EN CONTRATO O AGRAVIO. LA RESPONSABILIDAD DE RIPTUNES ES LIMITADA AL PRECIO DE COMPRA ACTUAL PAGADO AL VENDEDOR DETALLISTA DEL PRODUCTO DEFECTUOSO.

Ningún comerciante, agente, o empleado de Riptunes está autorizado para hacer ninguna modificación, extensión, cambio o enmienda a esta garantía sin el consentimiento escrito y autorización de Riptunes.

Algunos estados no permiten la exclusión o limitación de garantías implícitas o responsabilidad por daños accidentales o consecuentes, o no permiten una limitación en el tiempo de duración de una garantía implícita, así que es posible que las limitaciones o exclusiones anteriores no apliquen a usted. Esta garantía le da a usted derechos legales especificos, y es posible que usted tenga otros derechos que varían de estado a estado.

Nota: Nuestro Centro de Servicio de Garantía embarca solamente dentro de Estados Unidos Continental, excluyendo Alaska y Hawái.

Importante: Asegúrese de Registrar su producto en WWW.RIP-TUNES.COM dentro de 14 Días.

Riptunes™ USA • PA 18711• www.rip-tunes.com • support@rip-tunes.com

No envíe devoluciones a esta dirección ya que se pueden perder y esto atrasara el proceso de reparación y servicio.

ENGLISH
ESPAÑOL
FRANÇAIS

TABLE DES MATIÈRES

AVERTISSEMENTS ET MISES EN GARDE. 25
PRÉCAUTION DE SÉCURITÉ 25
SCHÉMA DE L'UNITÉ 26
PRÉPARATION AVANT UTILISATION 27
SOURCE D'ÉNERGIE 27
ALLUMER/ÉTEINDRE LE LECTEUR. 27
CONNEXION DES ÉCOUTEURS. 28
AUGMENTATION ET DIMINUTION DU VOLUME 28
PLAY CD. 29
LECTURE À PARTIR D'UNE CLÉ USB 30
APPAIRAGE ET LECTURE BLUETOOTH. 31
TRANSMISSION BLUETOOTH 32
ENTRETIEN ET MAINTENANCE. 32
SOUTIEN À LA CLIENTÈLE 33
GARANTIE LIMITÉE 90 JOURS (US) 34

AVERTISSEMENTS ET MISES EN GARDE

	Produit laser de classe 1. Cet appareil contient un laser de faible puissance. Attention: Rayonnement laser invisible lorsque l'appareil est ouvert et que les verrouillages sont désactivés. Éviter l'exposition au faisceau.
	Avertissement: L'écoute de volumes élevés pendant de longues périodes peut entraîner une perte d'audition.
	Avertissement: Ne pas utiliser en conduisant. L'écoute d'un casque en conduisant peut entraîner des accidents.
	Avertissement: Ne pas exposer l'appareil à des liquides, ni le démonter pour éviter toute électrocution.

PRÉCAUTION DE SÉCURITÉ

1. N'essayez pas de démonter le boîtier car le faisceau laser utilisé dans ce lecteur est dangereux pour les yeux.
2. Si un liquide ou un objet solide tombe dans le boîtier, arrêtez immédiatement l'appareil. Débranchez le lecteur et faites-le vérifier par un personnel qualifié.
3. Évitez de toucher ou de piquer la lentille, car cela pourrait l'endommager et entraîner un mauvais fonctionnement du lecteur.
4. Tenez le lecteur éloigné des sources de chaleur telles que les radiateurs, les poêles, les chaudières et autres produits générateurs de chaleur ou les flammes nues. L'appareil ne peut être utilisé que dans des climats modérés. Évitez les environnements extrêmement froids ou chauds. La température de travail doit être comprise entre 0° et 35°C.
5. Évitez d'utiliser le lecteur à proximité de champs magnétiques puissants.
6. N'utilisez pas le lecteur dans des endroits humides ou mouillés tels que les salles de bains, les cuisines embuées ou à proximité de piscines.
7. Ce lecteur doit fonctionner avec la source d'alimentation spécifiée sur la fiche technique.
8. Tenez le lecteur à l'écart des animaux, car certains d'entre eux peuvent mordre les cordons d'alimentation.
9. Débranchez ce lecteur en cas d'orage ou lorsqu'il n'est pas utilisé pendant une longue période.
10. Veillez à ce que le lecteur soit réglé dans une position stable.
11. Les dommages causés par l'utilisation de ce lecteur dans une position instable, les vibrations, les chocs ou le non-respect de tout autre avertissement ou précaution contenus dans ce manuel d'utilisation ne seront pas couverts par la garantie.
12. Ce lecteur ne peut pas être soumis à une faible pression atmosphérique à haute altitude pendant l'utilisation, le stockage ou le transport.
13. Pour nettoyer l'appareil, utilisez un chiffon doux et sec. N'utilisez pas de solvants ou de liquides à base d'essence.

SCHÉMA DE L'UNITÉ

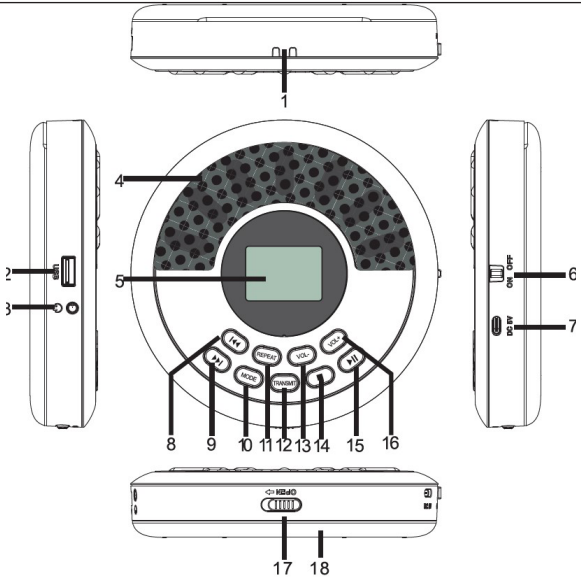

1. Trou pour la lanière
2. Fente USB
3. Prise pour casque d'écoute
4. Haut-parleurs stéréoy
5. Écran LCD
6. Interrupteur d'alimentation ON/OFF
7. Port de charge (DC 5V)
8. Précédent/Retour rapide (**Appuyer :** piste précédente; **Appuyer et maintenir :** retour rapide)
9. Suivant/Avance rapide (**Appuyer :** passer à la piste suivante; **Appuyer et maintenir :** avance rapide)
10. Commutateur de mode (**Appuyer** pour changer de mode USB, Bluetooth ou CD)
11. REP./EQ(**Pression :** changez le mode en mode répétition ; **Pression** et maintenez enfoncé pendant 2 secondes : changez d'effet sonore, ROC-POP-JAZ-CLA-FLT)
12. Transmission Bluetooth (**Appuyer** pour activer/désactiver - connecter/déconnecter les oreillettes)
13. Bouton de réduction du volume
14. Arrêter le jeu
15. Bouton Lecture/Pause
16. Bouton d'augmentation du volume
17. Interrupteur d'ouverture de la porte du CD
18. Porte CD

PRÉPARATION AVANT UTILISATION

Déballez soigneusement l'emballage et retirez tous les accessoires de l'emballage. Vérifiez que les accessoires suivants sont présents avant d'installer l'appareil.

- **Un (1) lecteur CD principal**
- **Un (1) câble de charge USB Type-C**
- **Un (1) manuel de l'utilisateur**
- **Un (1) sac de transport en velours**

SOURCE D'ÉNERGIE

- Ce lecteur est alimenté par une batterie lithium-polymère.
- Veuillez le recharger lorsque la batterie est faible. L'icône de batterie vide s'affiche et clignote.
- À l'aide d'un câble USB Type-C (inclus), connectez le côté USB à l'adaptateur d'alimentation USB (non inclus).
- Connectez le côté Type-C au port DC 5V IN de l'appareil.
- L'appareil se recharge et l'icône de la batterie indique un mouvement.
- Lorsque l'appareil est complètement chargé, l'icône de la batterie forme des barres solides . Il faut environ 4 heures pour recharger complètement l'appareil en utilisant DC5V 2A.

Attention :

- Ne pas charger dans des conditions humides.
- Ne pas charger en plein soleil.
- Ne pas recharger avec une fiche endommagée.
- Ne pas charger un appareil cassé ou endommagé.
- Débrancher l'appareil avant toute opération d'entretien ou de nettoyage.

ALLUMER/ÉTEINDRE LE LECTEUR

1. Mettez l'interrupteur d'alimentation du lecteur de CD en position ON pour commencer à l'utiliser. L'écran LCD affiche "CD" et fait cli-

gnoter "---", puis commence à lire le disque dans le lecteur. L'écran LCD affichera "No" s'il n'y a pas de disque dans le lecteur, ou si le disque dans le lecteur est illisible ou endommagé.

2. Lorsque vous avez terminé d'utiliser le lecteur de CD, mettez l'interrupteur d'alimentation en position OFF.

CONNEXION DES ÉCOUTEURS

- Le lecteur CD est équipé d'un haut-parleur intégré, mais vous pouvez utiliser des écouteurs, ce qui permet d'économiser de l'énergie.
- Si vous utilisez des écouteurs, branchez-les à la prise casque et réglez le volume à un niveau bas. Augmenter le volume jusqu'à ce qu'il soit confortable permet de protéger l'ouïe.

AUGMENTATION ET DIMINUTION DU VOLUME

- Les commandes de volume sont indiquées par les boutons **VOL+** et **VOL-**.
- **Appuyez et relâchez VOL+** ou **VOL-** pour augmenter ou diminuer le volume progressivement.
- **Appuyer et maintenir VOL+** ou **VOL-** pour augmenter ou diminuer le volume rapidement, relâcher pour arrêter.

Avertissement : L'écoute de volumes élevés pendant de longues périodes peut entraîner une perte d'audition.

PLAY CD

Chargement du disque CD :

1. Veuillez noter que la porte CD est située au bas du lecteur CD. Faites glisser le commutateur de porte en position DOOR OPEN pour déverrouiller et ouvrir la porte du lecteur de CD.
2. Placez le disque CD dans le compartiment, étiquette vers le haut.
3. Fermez la porte du CD et la charnière à ressort la bloquera.

Lecture d'un disque CD :

- Une fois la porte du CD fermée, le lecteur tente de lire le disque.
- L'écran LCD affiche le nombre de pistes lisibles sur le disque et commence la lecture à partir de la piste 1.
- Pour interrompre la lecture, appuyez et relâchez la touche **Play/ Pause** pendant la lecture d'un disque. L'écran LED fait clignoter le numéro de la piste.
- Appuyez et relâchez la touche **Lecture/Pause** pour reprendre la lecture si elle a été interrompue.
- Appuyez et relâchez la touche **Next/Fast forward** pour passer à la piste suivante. L'écran LED met à jour le numéro de la piste et affiche la durée de lecture.
- Appuyez sur la touche **Next/Fast forward** et maintenez-la enfoncée pour avancer rapidement dans la piste en cours. Relâchez la touche pour reprendre la lecture normale.
- Double-cliquez sur le bouton **Précédent/Retour rapide** pour revenir à la piste précédente. L'écran LED met à jour le numéro de la piste et affiche le temps de lecture. Appuyez et maintenez enfoncé le bouton **Précédent/Retour rapide** pour revenir rapidement sur la piste en cours, puis relâchez le bouton pour reprendre la lecture normale.
- **Remarque :** Double-cliquez rapidement sur le bouton **Précédent/ Retour rapide** pour passer à la piste précédente. Un simple clic permet de revenir au début de la piste en cours.
- Pour arrêter la lecture, appuyez et relâchez la touche **STOP**.

Répétition de la piste et lecture aléatoire :

- Pour répéter une seule piste, appuyez et relâchez le bouton **REP./EQ**

jusqu'à ce que le signe de répétition «🔁» clignote sur l'écran LCD. La piste en cours est répétée jusqu'à ce que la lecture soit arrêtée.

- Pour répéter toutes les pistes, appuyez et relâchez la touche **REP./EQ** jusqu'à ce que le signe de répétition «🔁» soit fixé sur l'écran LCD. Le lecteur rejoue toutes les pistes du CD jusqu'à ce que la lecture soit arrêtée.
- Pour une lecture aléatoire, appuyez et relâchez la touche **REP./EQ** jusqu'à ce que le signe de lecture aléatoire "RAND" apparaisse sur l'écran LCD. Le lecteur lit les pistes de manière aléatoire jusqu'à ce que la lecture soit arrêtée.
- Pour reprendre la lecture séquentielle normale, appuyez et relâchez la touche **REP./EQ** jusqu'à ce que ni le signe de répétition («🔁») ni le signe de lecture aléatoire n'apparaissent sur l'écran LCD. Le lecteur lit les pistes de manière séquentielle et s'arrête après la lecture de la dernière piste du disque.

Modifier les effets sonores

- Pour modifier le style des effets sonores, maintenez enfoncé le bouton REP./EQ pendant 2 secondes. Les choix de styles incluent : ROC-POP-JAZ-CLA-FLt (FLt est un son normal).

LECTURE À PARTIR D'UNE CLÉ USB

USB Lecture :

- Insérez un périphérique USB (maximum 32 Go) contenant des fichiers multimédias compatibles (MP3 ou WMA) dans la prise USB.
- Appuyez et relâchez le bouton de mode jusqu'à ce que "USB" apparaisse sur l'écran LCD.
- Le lecteur tente de lire le périphérique USB et le nombre total de fichiers/dossiers s'affiche sur l'écran LCD.
- La première piste est automatiquement lue.
- Les commandes de lecture USB sont identiques aux commandes de lecture CD.

APPAIRAGE ET LECTURE BLUETOOTH

Utilisation de la connexion Bluetooth® :

- Cette fonction vous permet de diffuser sans fil le son d'un appareil compatible Bluetooth® tel qu'un ordinateur portable, une tablette, un smartphone, etc.
- Avant d'utiliser un appareil sans fil avec Bluetooth®, assurez-vous que la fonction Bluetooth® est activée sur l'appareil.
- Établir une connexion entre l'appareil et le lecteur par le biais d'un processus appelé « appairage ».

Appairage d'un appareil Bluetooth® :

1. Appuyez et relâchez le bouton de mode sur le lecteur pour entrer dans le mode **Bluetooth®.** L'indicateur « BLUE » à l'écran clignote, indiquant que le lecteur est prêt à se synchroniser avec un appareil apparié. S'il n'y a pas d'appareil apparié disponible, il sera prêt à s'appairer avec un nouvel appareil.
2. Sur votre appareil Bluetooth®, accédez au menu des paramètres Bluetooth®.
3. Recherchez les appareils disponibles et sélectionnez le lecteur (CDPR-10BT) lorsqu'il est trouvé. Si l'on vous demande un code d'accès, entrez «0000».
4. Une fois le processus d'appariement terminé, le lecteur est prêt à jouer et le « BLEU » s'affiche régulièrement à l'écran.
5. Utilisez l'appareil **Bluetooth®** pour contrôler les fonctions de lecture telles que la lecture, l'arrêt, la lecture suivante et la lecture précédente.

- Si le processus d'appairage échoue, le « BLEU » sur l'écran clignote lentement. Appuyez sur le bouton de mode pour revenir au mode d'appairage et répétez les étapes 2 à 5.
- Le lecteur se connectera automatiquement à votre appareil Bluetooth® la prochaine fois qu'il sera à portée (10 mètres) et que la fonction Bluetooth® sera activée.

TRANSMISSION BLUETOOTH

Utilisation de la transmission Bluetooth® :

- Lors de la lecture d'un CD ou d'une clé USB, vous pouvez transmettre le son via Bluetooth® et le synchroniser avec d'autres périphériques Bluetooth® tels que des oreillettes Bluetooth®, des haut-parleurs Bluetooth®, etc.

1. Avant de transmettre, il est recommandé de désactiver le Bluetooth® sur les autres appareils environnants.
2. Activez le Bluetooth® de l'appareil que vous souhaitez synchroniser avec ce lecteur.
3. Appuyez et relâchez le bouton **TRANSMIT** sur le lecteur. L'icône de transmission Bluetooth® commence à clignoter à l'écran.
4. Assurez-vous que le lecteur et l'appareil Bluetooth® sont à portée d'appairage (dans un rayon de 10 mètres) et attendez quelques secondes.
5. Une fois l'appairage réussi, vous entendrez le son provenant de l'appareil Bluetooth®. L'icône de transmission Bluetooth® sur l'écran du lecteur reste fixe.
6. Si l'appairage échoue, répétez les étapes 2 à 4 pour réessayer le processus d'appairage.

ENTRETIEN ET MAINTENANCE

1. Utilisez un chiffon doux et humide pour nettoyer l'appareil. Ne mouillez pas le chiffon et n'utilisez pas de solvants ou de détergents.
2. **ATTENTION :** Ne laissez jamais de l'eau ou d'autres liquides pénétrer dans l'appareil pendant le nettoyage.
3. Si le CD saute ou n'est pas lu, nettoyez le disque. Essuyez le disque du centre vers l'extérieur à l'aide d'un chiffon de nettoyage. Après la lecture, rangez le disque dans son étui.
4. Si la lentille du CD est poussiéreuse, nettoyez-la à l'aide d'une brosse soufflante. Soufflez doucement sur la lentille à plusieurs reprises pour enlever la poussière, puis utilisez la brosse pour la

nettoyer davantage. Les empreintes digitales peuvent être éliminées à l'aide d'un coton-tige imbibé d'alcool.

DÉPANNAGE

Problème	Solution
Pas de puissance.	Unité de charge.
Le CD n'est pas lu.	S'assurer que le disque est correctement fixé. Remplacer par un disque compatible. Fermer la porte du CD.
La clé USB ne fonctionne pas.	Assurez-vous que les fichiers USB sont au format WMA ou MP3.
Pas de son ou mauvaise qualité sonore.	Appuyez sur pour reprendre la lecture. Réglez le volume. Vérifiez et nettoyez les connexions. Éloignez l'appareil des téléphones portables actifs ou champs magnétiques puissants.
Le disque saute ou son déformé.	Le disque est peut-être rayé, sale ou endommagé. Fichiers MP3 encodés à un échantillon élevé ou faible taux peuvent ne pas jouer correctement. (Codage CD standard est de 192 Kbps et 44 100 Hz.) Le fichier MP3 est peut-être corrompu. Essaie un autre déposer. La batterie est peut-être faible. Unité de charge.

SOUTIEN À LA CLIENTÈLE

Pour toute question ne trouvant pas de réponse dans ce manuel, ou pour toute demande de garantie, veuillez contacter le service d'assistance technique de Riptunes :

Par téléphone : 1-888-217-7688 (de 9h00 à 18h00, heure de l'Est)
Par courrier électronique : service@rip-tunes.com
En ligne : www.rip- tunes.com

© 2023 Riptunes by Impecca, une division de LT Inc, Wilkes Barre, PA.
Bluetooth® est une marque déposée de Bluetooth SIG, Inc.

RIPTUNES

GARANTIE LIMITÉE 90 JOURS

Riptunes™ garantit ce produit contre les défauts de matériaux et de fabrication à l'acheteur original tel que spécifié ci-dessous à condition que le produit soit enregistré en ligne dans les quatorze (14) jours suivants l'achat.

Si le produit a un défaut de fabrication dans un délai de quatre-vingt-dix (90) jours à compter de la date d'achat initiale, Riptunes™ réparera ou remplacera les pièces du produit sans frais (pour les pièces) pour les consommateurs aux États-Unis et au Canada. Après quatre-vingt-dix (90) jours, il en sera de la responsabilité du consommateur.

Les frais d'expédition à destination et à partir de notre centre de service de garantie sont à la charge du consommateur.

Pour obtenir le service de garantie par un centre de service autorisé Riptunes™, veuillez nous écrire à :support@rip-tunes.com pour obtenir une autorisation de réparation et d'entretien (ARE) ainsi que pour localiser le centre de service de garantie le plus près de vous. Une fois autorisé, vous devez envoyer le produit au centre de service autorisé Riptunes™ dans ses matériaux d'emballage d'origine ou l'équivalent, pour éviter tout dommage pendant le transport.

De plus, si Riptunes™ devait déterminer que le produit est en dehors des conditions de la garantie, Riptunes™ retournera le produit à l'expéditeur aux frais de celui-ci sans être réparé ou remplacé, sauf s'il est autorisé par le consommateur à servir le produit à garantie expiré aux frais du consommateur. Tous les frais de manutention ou de réapprovisionnement pour les retours et/ou les remplacements seront non remboursables.

Riptunes™ exclut expressément de cette garantie toutes pièces jointes non électriques/mécaniques, accessoires et pièces jetables, y compris, mais non limité à, l'extérieur du boîtier, les câbles de connexion, batteries et adaptateurs secteur. Riptunes™ se réserve le droit de réparer ou de remplacer les produits défectueux avec des modèles identiques, équivalents ou plus récents.

Nous nous réservons le droit de réparer ou de remplacer le produit à notre discrétion. Le remplacement peut être soit neuf ou remis à neuf et alors que tous les efforts seront faits pour s'assurer qu'il s'agit du même modèle, si le même modèle n'est pas disponible il sera remplacé par un modèle équivalent ou supérieur.

L'usure « normale » n'est pas couverte par la présente, ou toute autre garantie. De plus, Riptunes™ se réserve le droit de déterminer l'usure « normale » sur tous les produits. L'altération ou l'ouverture du boîtier ou de la coquille du produit annulera cette garantie dans son intégralité.

De plus, cette garantie ne s'applique pas si le produit a été endommagé par accident, abus, mauvaise utilisation ou mauvaise application, a été altéré ou modifié sans l'autorisation écrite de Riptunes™, a été réparé par un centre de réparation Riptunes™ non agréé, n'a pas été correctement entretenu ou utilisé conformément au manuel d'utilisation, a été utilisé à des fins commerciales ou autres que personnelles, a été esthétiquement endommagé, n'a pas été importé par Riptunes™, n'a pas été fabriqué selon les spécifications du marché des États-Unis, a été endommagé suite à une mauvaise installation ou à une négligence de la part des consommateurs, a été endommagé suite à un mauvais emballage lors de l'expédition au centre de service de garantie, a été endommagé en raison de catastrophes naturelles ou si le numéro de série du produit a été retiré ou rendu illisible.

TOUTE GARANTIE IMPLICITE, Y COMPRIS TOUTE GARANTIE IMPLICITE DE QUALITÉ MARCHANDE ET D'ADAPTATION À UN USAGE PARTICULIER, EST LIMITÉE À UN (1) AN POUR LES PIÈCES ET QUATRE-VINGTS-DIX (90) JOURS POUR LA MAIN-D'OEUVRE À PARTIR DE LA DATE D'ACHAT INITIALE DE CE PRODUIT.

CES GARANTIES ET RECOURS SONT LES SEULS ET UNIQUES GARANTIES ET RECOURS CONCERNANT LA VENTE ET L'UTILISATION DU PRODUIT. AUCUNE AUTRE GARANTIE, ORALE OU ÉCRITE, EXPLICITE OU IMPLICITE, N'EST DONNÉE.

RIPTUNES™ N'EST PAS RESPONSABLE DE TOUT DOMMAGE, QU'IL SOIT PARTICULIER, ACCIDENTEL, INDIRECT, DIRECT OU AUTRE ÉTANT CONNU OU QUI AURAIT DU ÊTRE CONNU D'RIPTUNES™, Y COMPRIS LA PERTE DE PROFITS, LA BONNE VOLONTÉ ET LA PROPRIÉTÉ AINSI QUE LES BLESSURES PERSONNELLES RÉSULTANTES D'UNE RUPTURE DE GARANTIE, DE L'INCAPACITÉ D'UTILISER LE PRODUIT OU SOUS TOUTE AUTRE THÉORIE JURIDIQUE CONTRACTUELLE OU DÉLICTUELLE. LA RESPONSABILITÉ D'COURANT EST LIMITÉE AU PRIX D'ACHAT PAYÉ AU DÉTAILLANT DU PRODUIT DÉFECTUEUX.

Aucun revendeur, agent ou employé Riptunes™ n'est autorisé à faire quelques modifications, extension, changement ou amendement que ce soit de cette garantie sans le consentement écrit et l'autorisation d' Riptunes™.

Certains États ne permettent pas l'exclusion ou la limitation des garanties implicites ou de la responsabilité pour les dommages directs ou indirects, ou ne permettent pas de limitation sur la durée d'une garantie implicite. Les limitations ou exclusions ci-dessus peuvent donc ne pas s'appliquer à vous. Cette garantie vous donne des droits légaux spécifiques et vous pouvez avoir d'autres droits, qui varient d'un État à l'autre.

Note : Notre centre de service de garantie expédie seulement à l'intérieur des États-Unis contigus, excluant l'Alaska et Hawaï.

Important : Assurez-vous d'enregistrer votre produit sur WWW.RIP-TUNES.COM dans les 14 jours

RIPTUNES™ • PA 18711 • www.rip-tunes.com • Support@rip-tunes.com

"N'envoyez pas de retour à cette adresse, car ils risquent d'être perdus et cela va retarder votre processus de réparation et de service.

NOTES

NOTES

This device complies with part 15 of the FCC Rules. Operation is subject to the following two conditions: (1) This device may not cause harmful interference, and (2) this device must accept any interference received, including interference that may cause undesired operation.

Any Changes or modifications not expressly approved by the party responsible for compliance could void the user's authority to operate the equipment.

Note: This equipment has been tested and found to comply with the limits for a Class B digital device, pursuant to part 15 of the FCC Rules. These limits are designed to provide reasonable protection against harmful interference in a residential installation. This equipment generates uses and can radiate radio frequency energy and, if not installed and used in accordance with the instructions, may cause harmful interference to radio communications. However, there is no guarantee that interference will not occur in a particular installation. If this equipment does cause harmful interference to radio or television reception, which can be determined by turning the equipment off and on, the user is encouraged to try to correct the interference by one or more of the following measures:
-Reorient or relocate the receiving antenna.
-Increase the separation between the equipment and receiver.
-Connect the equipment into an outlet on a circuit different from that to which the receiver is connected.
-Consult the dealer or an experienced radio/TV technician for help.

RF warning for Portable device: The device has been evaluated to meet general RF exposure requirement. The device can be used in portable exposure condition without restriction.