Disclaimer

Nejnovější verze prohlášení o vyloučení odpovědnosti bude nahrána na následující adrese URL: **https://support.flux3dp.com/hc/en-us/categories/202672617**

1. FLUX Inc. neposkytuje záruku na běžné opotřebení, položky spotřebované nebo vynaložené běžným používáním, nesprávné použití produktu nebo náhodné poškození.
2. Společnost FLUX není v rámci této záruky odpovědná za žádné škody nebo vady způsobené:
   (1) Nesprávným (v rozporu s uvedeným účelem a rozsahem použití popsaným v příslušné dokumentaci) používáním Produktů nebo Doplňků;
   (2) Vnější silou;
   (3) Vnější nebo vnitřní vlhkostí;
   (4) Úderem blesku, přepětím nebo elektromagnetickým polem.
   (5) Neoprávněnou změnou, opravou nebo úpravou. Úpravy hardwaru nebo příslušenství, včetně mimo jiné výměny dílů, provádění trvalých kosmetických změn na stroji, výměny softwaru nebo firmwaru nebo jiných neoprávněných změn, ruší platnost této záruky.
   (6) Přírodními nebo lidmi způsobenými pohromami, jako je zemětřesení, válka, požár a povodeň.
   (7) Nesprávným skladováním, provozem, aplikací nebo přepravou.

Sběr a zpracování

Tento symbol označuje, že tento výrobek by neměl být likvidován s domovním odpadem. Musí být vrácen do místního autorizovaného sběrného systému. Dodržováním tohoto postupu přispějete k ochraně životního prostředí a lidského zdraví. Recyklace materiálů pomůže zachovat přírodní zdroje.

✳ Platí v členských státech EU a ve všech zemích s odpovídající legislativou.

FLUX Ador Hurtigguide

Tak, for at du valgte FLUX-produkter.
Denne hurtige start-guide hjælper dig med at opsætte din FLUX Ador til første brug.

Mød FLUX Ador, verdens første laserskærer til farveprint. Med tre udskiftelige lasermodul af høj kvalitet - diodelaser, infrarød laser og printmodul. Ador giver dig mulighed for både at gravere og skære i en lang række materialer og samtidig give dine projekter et farvepræg. Ador er designet med en brugervenlig grænseflade og er det ideelle laserværktøj til professionelle samt et fremragende udgangspunkt for begyndere, der vil i gang med at udforske deres kunstneriske evner. Med ubegrænsede muligheder lige ved hånden, kan du begynde din rejse med Ador nu.

✳ Den infrarøde laser og printmodulerne er mulige tilkøb.
✳ Opbevar venligst al emballage af hensyn til garantien.

Den seneste version af hurtigguiden er tilgængelig på følgende internetadresse.
https://support.flux3dp.com/ador

Hvad er der i kassen?

Tilbehør

- Lasermodul
- Ventilationshose
- Klemme
- Strømadapter
- Strømkabel
- USB-kabel
- Prisme-lift x6

Værktøj

- Unbrakonøgle

Forbrugsstoffer

- Smøreolie
- Træstykke

Produktmærke & Advarselsetiket

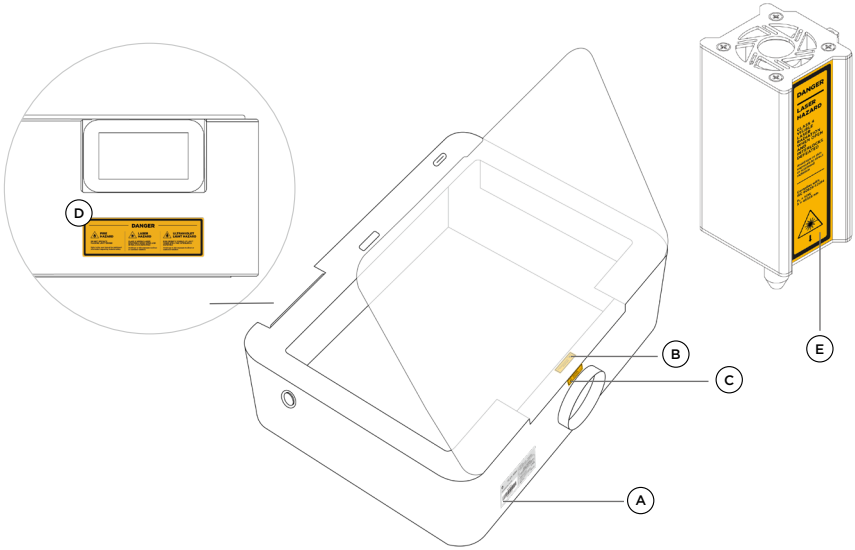

A

FLUX Ador

Fremstillingsdato: Sep 2023

Serial Number

ADO1XXXXXXX

Indgangseffekt: 24V 7A

Model Nummer: ADO1 Nominel effekt: 168W

Produktnavn: Laser Skærende Farveprinter

CLASS 1 LASER PRODUCT
CONSUMER LASER PRODUCT
CLASSIFIED IEC 60825-1:2014 & EN 50689:2021
Complies with 21 CFR Chapter 1, Subchapter J."

Designed by FLUX Inc.

1F., No. 79-3, Ln. 209, Sec. 2, Xinnong St.,
Yangmei Dist., Taoyuan City 326015, Taiwan

Made in China flux3dp.com

B

LASERFARE

KLASSE 4 SYNLIG LASERSTRÅLING, NÅR DEN ER ÅBEN, OG LÅSENE ER SLÅET FRA

Undgå at øje eller hud udsættes for direkte eller spredt stråling

C

PAS PÅ

Installer ventilationshosen, inden du bruger maskinen

D

FARE

BRANDFARE

MÅ IKKE BRUGE MASKINEN UDEN TILSYN

Se brugervejledningen for yderligere oplysninger om sikkerhed vedrørende materiale.

LASERFARE

KLASSE 4 SYNLIG LASERSTRÅLING, NÅR DEN ER ÅBEN, OG LÅSENE ER SLÅET FRA

Undgå at øje eller hud udsættes for direkte eller spredt stråling

ULTRAVIOLET LYSFARE

RISIKOGRUPPE 3 SYNLIGT UV-LYS, NÅR DEN ER ÅBEN, OG LÅSENE ER SLÅET FRA

Undgå at øje eller hud udsættes for direkte eller spredt stråling

E

FARE

LASERFARE

KLASSE 4 SYNLIG LASER-STRÅLING, NÅR DEN ER ÅBEN, OG LÅSENE ER SLÅET FRA

Undgå at øje eller hud udsættes for direkte eller spredt stråling

Complies with IEC 60825-1:2014

P_o = 10W / 20W
λ = 455 ± 5 nm

Sikkerhedsforskrifter

Sikkerhedsbestemmelser

- ⚠ Må ikke håndteres af mindreårige.
- ⚠ Bekræft, at personen, der har til hensigt at betjene maskinen, har læst sikkerhedsforanstaltningerne omhyggeligt og fulgt instruktionerne i vejledningen.
- ⚠ Sørg for at installere ventilationshosen korrekt. Manglende eller forkert installeret ventilationshose vil øge risikoen for lasere, dampe og støvfare.
- ⚠ Modificer ikke maskinen uden FLUX-autorisation.
- ⚠ Forsøg ikke at ændre, omgå eller afmontere sikkerhedslåsen.
- ⚠ Maskinen må ikke placeres i et fugtigt rum, i regnvejr eller i direkte sollys. I tilfælde af regn eller ekstremt vejr skal du stoppe med at bruge maskinen og sætte ventilationshosen ind.
- ⚠ Placer ikke flydende, brandfarlige eller eksplosive objekter nær maskinen.
- ⚠ Der må ikke placeres levende ting i maskinen. Det er strengt forbudt.
- ⚠ Der er ingen problemer med støj, da beamo'ens arbejdsniveau er under 70 dB.

Maskinhåndtering

Ador vejer 19 kg. Det anbefales, at to personer løfter den sammen for at undgå skader.

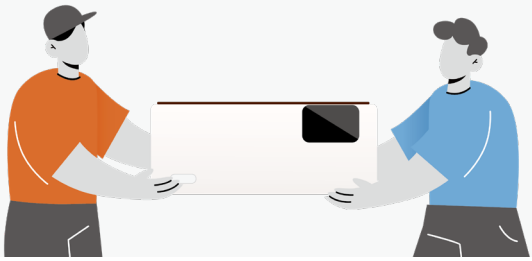

Brandfare

- ⚠ Lad ikke beamo køre uden opsyn.
- ⚠ Rengør regelmæssigt affaldet indeni Ador.
- ⚠ I tilfælde af brand skal du straks slukke for strømmen og tage strømkablet ud.
- ⚠ Sørg altid for at have en tilgængelig, funktionel brandslukker på arbejdspladsen.
- ⚠ Sørg for, at det materiale, der skal graveres, kan brændes sikkert ved høje temperaturer.

Lasersikkerhed

FLUX Ador er et klasse 1-laserprodukt og et forbrugerlaserprodukt, der er i overensstemmelse med certificeringerne IEC 60825-1:2014 og EN 50689:2021. IEC 60825-1:2014-standarden kategoriserer lasersystemer i otte sikkerhedsklasser: 1, 1C, 1M, 2, 2M, 3R, 3B og 4. FLUX Ador er et laserprodukt i klasse 1, hvilket er den sikreste af alle klasser, og den er derudover i overensstemmelse med de standarder for lasersikkerhed, der er fastsat af den internationale elektrotekniske kommission (IEC). EN 50689:2021 er en lasersikkerhedsstandard, der er designet specifikt til forbrugerlaserprodukter. Den garanterer, at lasere med denne certificering lever op til de højeste sikkerhedsforanstaltninger for forbrugerbrug. Disse sikkerhedsforanstaltninger sikres gennem laserens indkapslede beskyttelseshus og sikkerhedslåse.

✳ For yderligere oplysninger, henvises der til sikkerhedsforanstaltningerne i "Ador Help Center".

Operatørens arbejdsstilling

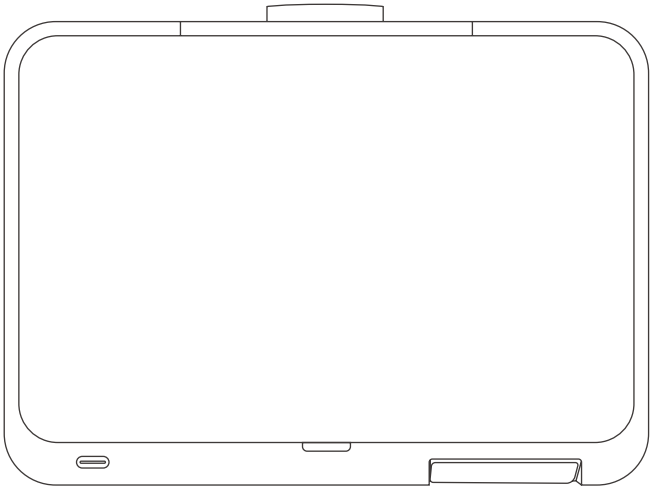

Operatør

Samling

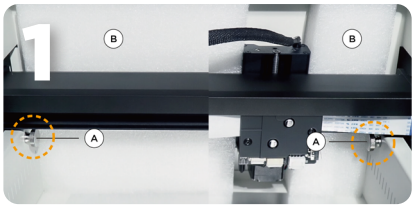

Tag tilbehørskassen ud, og fjern de to håndskruer Ⓐ , der sidder fast på begge sider af X-skinnerne og polstringsmaterialerne Ⓑ i maskinen.

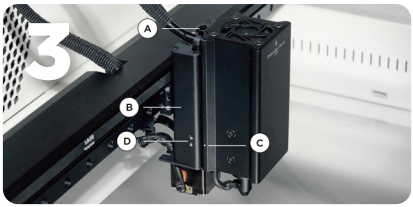

Installer lasermodulet.

1. Løsn håndskruen Ⓐ på moduladapteren Ⓑ .
2. Ret prikken Ⓒ på lasermodulet mod oplåsningsikonet Ⓓ på moduladapteren, og før det ned til låsningsikonet.
3. Fastgør håndskruen Ⓐ til moduladapteren igen.

Monter ventilationshosen.

1. Løsn klemmen på ventilationshosens dæksel med en Phillips-skruetrækker, og fjern dækslet.
2. Fjern polstringsmaterialet i ventilations-hosen.
3. Sæt klemmen på den store ende af ventilationshosens hul, og fastgør den til ventilationshosens udløb på bagsiden af maskinen.
4. Juster klemmens tæthed, og fastgør den på ventilationshosens udløb.
5. Sæt ventilationshosens åbning uden for vinduet, eller tilslut den til en luftrenser.

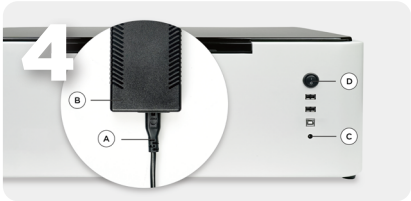

"Tilslut strømkablet Ⓐ og strømadapteren Ⓑ . Tilslut begge ender af strømadapteren til strømstikket Ⓒ på bagsiden af maskinen, og sæt stikket i stikkontakten. Tænd for hovedafbryderen Ⓓ på bagsiden af maskinen for at tænde for maskinen."

✳ For mere information, henvises der til kapitlet "Start" i "Ador Help Center".

Opsætning til den første brug

1. Følg vejledningen på maskinens display for at vælge dit sprog.

2. Læs sikkerhedsforanstaltningerne omhyggeligt.

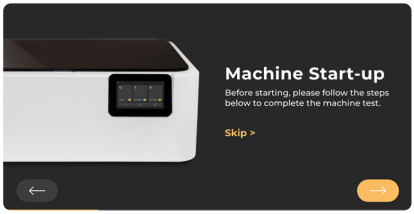

3. Følg instruktionen, og kør opstart-stesten.
   * Spring ikke opstartstesten over, hvis maskinen bruges første gang.

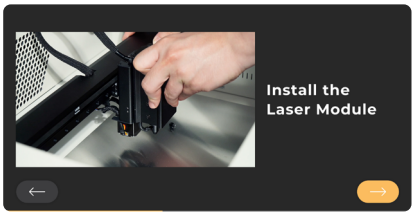

4. Ved at følge de trinvise instruktioner vil opstartstesten guide dig gennem installation af lasermodul og kontrol af dørlåse, autofokus, motorer, grænsekontakter og modultilslutning.

5. Følg vejledningen på maskinens display for at indstille Wi-Fi-forbindelsen (2.4 GHz), eller tilslut med et ethernet-kabel til din router, og vælg tilslut senere.

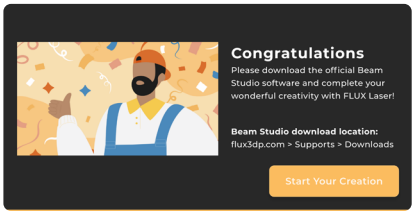

6. Download den seneste version af Beam Studio på din computer. **https://flux3dp.com/downloads** Vælg sprog på Beam studio, og følg Forbindelsesopsætning

✳ Tjek "Ador Help Center", hvis du støder på problemer med at køre starttesten.
✳ Beam Studio til mobile enheder: **http://studio.flux3dp.com**

7. Følg softwarevejledningen. Hvis du ved et uheld springer den over, kan du genstarte den i menuen Hjælp-menuen.

Overensstemmelseserklæring

FLUX

EU-OVERENSSTEMMELSESERKLÆRING (Danish)

Denne overensstemmelseserklæring er udstedt på producentens eget ansvar.

Produktinformation

Produktnavn:	Laser Skærende Farveprinter
Model:	ADO1
Varemærke:	FLUX
Fungere:	Maskinen er designet og bygget med en laser til skæring og udskrivning af forskellige materialer.
Billede af produktet:	

Producent

Virksomhedsnavn:	FLUX Inc.
Adresse:	1F., No. 79-3, Ln. 209, Sec. 2, Xinnong St., Yangmei Dist., Taoyuan City 326015, Taiwan
Kontakt:	Jim Yu
Email:	jim@flux3dp.com
Telefon:	+886-2-6605-7055

Bemyndiget repræsentant i EU

Virksomhedsnavn:	THEMIS AR Unterstützung UG
Adresse:	Beedstrasse 54, In Dusseldorf, (40468), Deutschland
Kontakt:	Christopher Jones
Email:	legal@themisar.com
Telefon:	+49-21173714852

Formålet med den ovenfor beskrevne erklæring er i overensstemmelse med den relevante EU-harmoniseringslovgivning/ EF-direktiver:

EMC	2014/30/EU
LVD	2014/35/EU
MD	2006/42/EC
RoHS	2011/65/EU & (EU) 2015/836 & (EU) 2017/2102
Reach	(EC)No.1907/2006
RED	2014/53/EU

Henvisninger til de anvendte relevante standarder eller henvisninger til de specifikationer i forhold til, hvilke der er erklæret i overensstemmelsen:

- EN 55032:2015+A11:2020, EN 61000-3-3:2013+A1:2019, EN 55035:2017+A11:2020, EN/IEC 61000-3-2:2019+A1:2021
- EN 62368-1:2020/A11:2020, EN ISO 12100:2010, EN ISO 11553-1:2020/A11:2020, EN 60204-1:2018, EN ISO 13849-1:2015
- EN 60825-1:2014 Class 1 Laser Product, EN 50689:2021 Consumer Laser Product, EN 62471:2008 Exempt group
- IEC62321-5:2013, IEC62321-5:2013, IEC 62321-4:2013/AMD1:2017, IEC62321-7-1:2015, IEC62321-7-2:2017, IEC62321-6:2015, IEC62321-6:2015, 235 SVHC
- EN 62479:2010, ETSI EN 301 489-1 V2.2.3 (2019-11), ETSI EN 301 489-17 V3.2.4(2020-09), ETSI EN 300 328 V2.2.2(2020-07)

Navn / Stilling: Jim Yu / Chief Technology Officer (CTO)

Sted / Dato: Taoyuan City, Taiwan / Aug 10, 2023 **Underskrift:** Jim Yu CE

<v2308-1>

Den seneste version af EU-overensstemmelseserklæringen er tilgængelig på følgende internetadresse. **https://flux3dp.com/declaration**

Garanti

Den seneste version af garantien vil blive uploadet på følgende URL:
https://support.flux3dp.com/hc/en-us/categories/202672617

Som FLUX-forbruger kan du på visse betingelser nyde godt af yderligere garantier. FLUX yder specifikke forbrugergarantier, som er et supplement til og ikke træder i stedet for eventuelle lovbestemte garantier i henhold til din nationale forbrugerlovgivning. Varigheden af og betingelserne for de lovbestemte garantier er fastsat i de relevante lokale love.

Garanti for hardware

1. FLUX Inc. garanterer kun hardwaren (ekskl. tilbehør og forbrugsdele*) mod materiale-og fabrikationsfejl, når den anvendes som beskrevet i manualen i garantiperioden.
2. Den begrænsede garanti dækker produkter, der er købt hos autoriserede FLUX-forhandlere, mod materiale- og fabrikationsfejl.
3. Kunden skal fremlægge maskinens serienummer og relaterede oplysninger som bevis for købet.
   ✳ Før du returnerer produkter, skal kunden modtage en godkendelse af forsendelse fra vores autoriserede forhandler via e-mail eller telefon. Vi vil ikke acceptere ikke-godkendte returnerede varer, der ikke er godkendt.
4. I produktets garantiperiode kan FLUX efter eget skøn træffe en eller flere af følgende foranstaltninger: (1) fremsendelse af dele til kunden sammen med instruktioner til reparation, (2) godkendt returnering af produktet til en autoriseret lokal forhandler med henblik på (i) reparation med nye eller renoverede dele, eller (ii) udskiftning med et nyt eller renoveret produkt, forudsat at:
   - Produktet blev anvendt korrekt i overensstemmelse med producentens angivne formål og anvisninger.
   - Produktet blev ikke beskadiget som følge af naturkatastrofer som f.eks. lynnedslag, oversvømmelse eller brand.
   - Produktets kabinet er aldrig blevet skilt ad uden tilladelse.

   ✳ Bemærk: Partikler, ridser, ujævnheder eller andre problemer med udseendet, som ikke påvirker maskinens funktion, er ikke dækket af garantien.

5. Den originale emballage er et krav for at gøre krav på garantien; forsendelse i anden emballage vil ikke blive accepteret. Vi anbefaler, at du beholder den originale emballage med henblik på eventuel returnering. Hvis du har brug for original emballage, bedes du kontakte vores lokale autoriserede forhandler for at få detaljerede oplysninger om køb.

Garantiperiode

Garantiperioden starter på det tidspunkt, hvor kunden modtager produktet.
Se nedenstående skema for garantiperioder.

Ador	12 måneder
10W/20W Diodelaser-modul	12 måneder
2W infrarødt lasermodul	12 måneder
Udskrivningsmodul	12 måneder
Blækpatroner	Garantien gælder ikke under almindelig brug af forbrugsvarer.
Dreje- og forlængerbase	12 måneder
Forlængerbase	12 måneder

Support og reparation efter garantien

1. FLUX vil fortsat yde teknisk support via telefon, e-mail og andre online metoder, selv efter produktets garantiperiode.
2. Efter garantiperioden er alle omkostninger - herunder, men ikke begrænset til, reservedele, forsendelsesomkostninger og testgebyrer - kun kundens ansvar.
3. Vores autoriserede forhandler kan give et tilbud på reparationer.

Ansvarsfraskrivelse

Den seneste version af ansvarsfraskrivelsen vil blive uploadet på følgende URL: **https://support.flux3dp.com/hc/en-us/categories/202672617**

1. FLUX Inc. yder ikke garanti for normal slitage, ting, der er slidt ved normal brug, forkert brug af produktet eller utilsigtet skade.
2. FLUX er ikke ansvarlig i henhold til denne garanti for skader eller defekter, der er forårsaget af :

   (1) Ukorrekt (i strid med det angivne formål og anvendelsesområde, som er beskrevet i den relevante dokumentation) brug af produkter eller tillægsmoduler;

   (2) Eksterne kræfter;

   (3) Ydre eller indre fugt;

   (4) Lynnedslag, højspænding, overspænding, strømstød eller elektromag netiske felter.

   (5) Uautoriserede ændringer, rettelser eller modifikationer. Ændringer af hardware eller tilbehør, herunder, men ikke begrænset til udskiftning af dele, permanente kosmetiske ændringer af enheden, udskiftning af software eller firmware eller andre uautoriserede ændringer, vil gøre denne garantipolitik ugyldig.

   (6) Naturkatastrofer eller menneskeskabte katastrofer som f.eks. jordskælv, krig, brand og oversvømmelse.

   (7) Ukorrekt opbevaring, drift, anvendelse eller transport.

Indsamling og behandling

Dette symbol angiver, at dette produkt ikke må bortskaffes sammen med husholdningsaffald. Det skal afleveres til et lokalt godkendt indsamlingssystem. Ved at følge denne procedure bidrager du til at beskytte miljøet og menneskers sundhed. Genanvendelsen af materialerne vil bidrage til at bevare naturressourcerne.

✳ Gyldig i EU's medlemsstater og i alle lande med tilsvarende lovgivning.

FLUX Ador Snelgids

Dank u voor het kiezen van FLUX producten.
Deze snelstartgids helpt u uw FLUX Ador te stellen voor het eerste gebruik.

Maak kennis met de FLUX Ador, 's werelds eerste kleurenprintende lasersnijder. De FLUX Ador biedt drie hoogwaardige uitwisselbare laser module - diodelaser, infrarood laser en printkop. Dit stelt u in staat om te graveren en te snijden in een breed scala aan materialen en uw projecten naar een hoger niveau te tillen, met een vleugje kleur. Dankzij een gebruiksvriendelijke interface, is de Ador de ideale lasercreatie tool voor zowel de doorgwinterde professional als de beginnende kunstenaar. Begin uw ontdekkingsreis in lasersnijden met de onbeperkte mogelijkheden van de Ador.

✳ De infraroodlaser en printkoppen zijn optioneel.
✳ Bewaar de verpakking voor garantiedoeleinden.

De meest recente versie van de Snelstartgids is beschikbaar op het volgende internetadres. **https://support.flux3dp.com/ador**

Wat zit er in de doos?

Accessoires

- Lasermodule
- Ventilatieslang
- Clamp
- Voedingsadapter
- Voedingskabel
- USB-kabel
- Prism Lift x6

Gereedschap

- Inbussleutel

Algemeen artikelen

- Smeerolie
- Stukje hout

Productlabel & Waarschuwingslabel

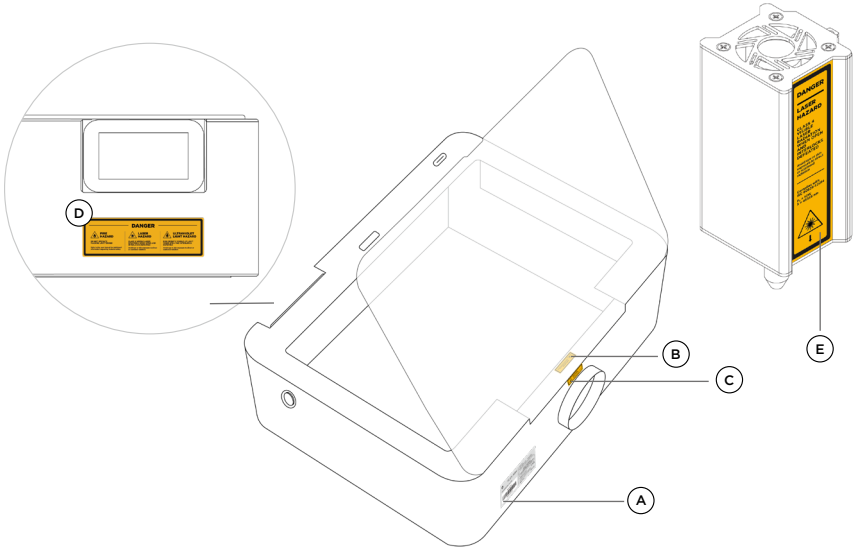

A

FLUX Ador

Fabricagedatum: Sep 2023

Serial Number

ADO1XXXXXXX

Ingangsvermogen: 24V 7A
Modelnummer: ADO1 Nominaal vermogen: 168W
Productnaam: Laser Snijdende Kleurenprinter

CLASS 1 LASER PRODUCT
CONSUMER LASER PRODUCT
CLASSIFIED IEC 60825-1:2014 & EN 50689:2021
Complies with 21 CFR Chapter 1, Subchapter J."

Designed by FLUX Inc.
1F., No. 79-3, Ln. 209, Sec. 2, Xinnong St.,
Yangmei Dist., Taoyuan City 326015, Taiwan
Made in China flux3dp.com

B

LASER GEVAAR

KLASSE 4 ZICHTBARE LASERSTRALEN WANNEER GEOPEND EN INTERLOCKS UITGESCHAKELD

Vermijd oog- of huidblootstelling aan directe of verspreide straling

C

WAARSCHUWING

Installeer de ventilatieslang voor gebruik van de machine

D

GEVAAR

BRANDGEVAAR

GEBRUIK DE MACHINE NIET ONBEHEERD

Raadpleeg de gebruikershandleiding voor aanvullende informatie over materiaalveiligheid.

LASER GEVAAR

KLASSE 4 ZICHTBARE LASERS-TRALEN WANNEER GEOPEND EN INTERLOCKS UITGESCHAKELD

Vermijd oog- of huidblootstelling aan directe of verspreide straling

ULTRAVIOLET LICHT GEVAAR

RISICOGROEP 3 ZICHTBAAR UV-LICHT WANNEER GEOPEND EN BEVEILIGING UITGESCHAKELD

Vermijd oog- of huidblootstelling aan directe of verspreide straling

E

GEVAAR

LASER GEVAAR

KLASSE 4 ZICHTBARE LASERS-TRALEN WANNEER GEOPEND EN INTERLOCKS UITGES-CHAKELD

Vermijd oog- of huidblootstelling aan directe of verspreide straling

Complies with IEC 60825-1:2014

P_o = 10W / 20W
λ = 455 ± 5 nm

Veiligheidsvoorschriften

Veiligheidsvoorschriften

- ⚠ Laat minderjarigen niet alleen werken.
- ⚠ Bevestig dat de persoon die de machine bedient, de veiligheidsvoorschriften zorgvuldig heeft gelezen en de instructies in de handleiding heeft gevolgd.
- ⚠ Zorg ervoor dat de ventilatieslang correct is geïnstalleerd. Een ontbrekende of onjuist geïnstalleerde uitlaatslang verhoogt het risico op laser-, damp- en stofgevaren.
- ⚠ Wijzig de beamo niet zonder voorafgaande toestemming van FLUX.
- ⚠ Probeer de veiligheidsvergrendeling niet te wijzigen, te omzeilen of te demonteren.
- ⚠ Plaats de machine nooit in een vochtige, regenachtige omgeving of in direct zonlicht. Stop in geval van regen of extreem weer direct met het gebruik en breng de ventilatieslang binnen.
- ⚠ Plaats geen vloeistoffen, brandbare of explosieve objecten in de buurt van de machine.
- ⚠ Plaats geen levende wezens in de machine. Dit is ten strengste verboden.
- ⚠ There er zijn geen problemen met het lawaai, aangezien het werkniveau van de beamo lager is dan 70 dB.

Machineverplaatsingen

De Ador weegt 19 kilogram. Het wordt aanbevolen om deze door twee personen samen op te tillen om letsel te voorkomen.

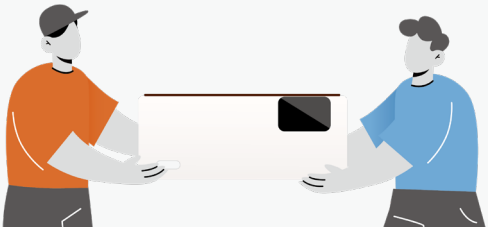

Brandgevaar

- ⚠ Laat de beamo niet onbeheerd achter wanneer deze actief is.
- ⚠ Maak de binnnenkant van de Ador regelmatig schoon om gruisophoping te voorkomen.
- ⚠ In geval van brand, schakel onmiddellijk de stroom uit en trek de stekker uit het stopcontact.
- ⚠ Zorg altijd voor een toegankelijke, functionerende brandblusser op de werkplek.
- ⚠ Controleer of het te graveren materiaal geschikt is om te branden op hoge temperaturen.

Laserveiligheid

FLUX Ador is een Klasse 1 Laser Product en een Consumenten Laser Product en voldoet aan de certificeringen IEC 60825-1:2014 en EN 50689:2021. De IEC 60825-1:2014-standaard classificeert lasersystemen in acht veiligheidsklassen: 1, 1C, 1M, 2, 2M, 3R, 3B en 4. FLUX Ador is een Klasse 1 Laser Product, de veiligste van alle klassen, en voldoet aan de laserveiligheidsnormen die zijn vastgesteld door de Internationale Elektrotechnische Commissie (IEC). EN 50689:2021 is een laserveiligheidsnorm die specifiek is ontworpen voor consumentenlaserproducten. Het garandeert dat lasers met deze certificering voldoen aan de hoogste veiligheidsnormen voor consumentengebruik. Deze garanties worden geboden door de gesloten beschermende behuizing en veiligheidsvoorzieningen van de laser.

✳ Voor meer informatie verwijzen wij u naar de veiligheidsvoorschriften op het "Ador Help Center".

Werkpositie van de bediener

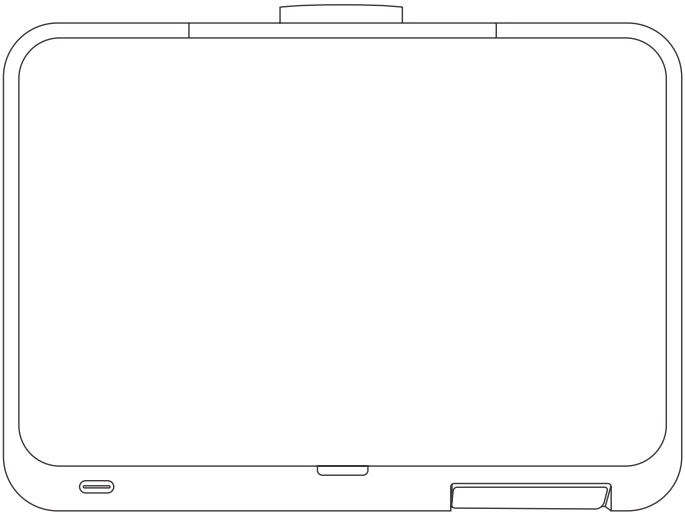

Operator

Montage

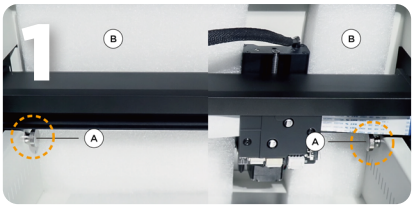

Haal de accessoires uit de doos en verwijder de twee vastgedraaide handbouten Ⓐ aan beide zijden van de X-rails en dempingsmaterialen Ⓑ in de machine.

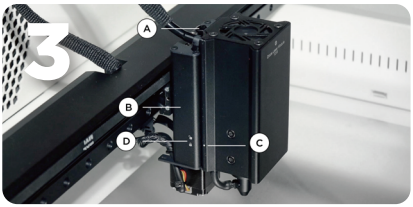

Installeer de lasermodule.

1. Draai de handbout Ⓐ op de module-adapter Ⓑ los.
2. Plaats de lasermodule met de stip Ⓒ wijzend naar het ontgrendelpictogram Ⓓ op de module-adapter en druk deze naar beneden naar het vergrendelpictogram.
3. Draai de handbout Ⓐ weer vast op de module-adapter.

Installeer de ventilatieslang.

1. Maak de klem op de afdekking van de uitlaatventilator los met een kruiskop-schroevendraaier en verwijder de afdekking.
2. Verwijder het dempingsmateriaal in de ventilatieslang.
3. Plaats de klem aan het grote uiteinde van het ventilatieslanggat en bevestig deze aan de uitlaatventilator aan de achterkant van de machine.
4. Stel de klem strak af en bevestig deze aan de uitlaatventilatoruitlaat.
5. Plaats het open uiteinde van de ventilatieslang buiten het raam of sluit het aan op een luchtreiniger.

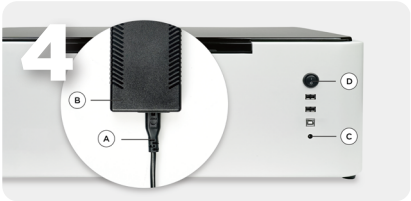

Sluit de voedingskabel Ⓐ en de voedingsadapter Ⓑ aan. Sluit beide uiteinden van de voedingsadapter aan op de voedingspoort Ⓒ aan de achterkant van de machine en steek de stekker in het stopcontact. Zet de hoofdschakelaar Ⓓ aan de achterkant van de machine aan om de machine in te schakelen.

✳ Voor meer informatie verwijzen wij u naar het hoofdstuk "Start" in het "Ador Help Center".

Instelling voor het eerste gebruik

1. Volg de aanwijzingen op het display van het apparaat om uw taal te kiezen.

2. Lees de veiligheidsvoorschriften zorgvuldig door.

3. Volg de instructies en voer de opstarttest uit.
   * Sla de opstarttest niet over als de machine voor het eerst wordt gebruikt.

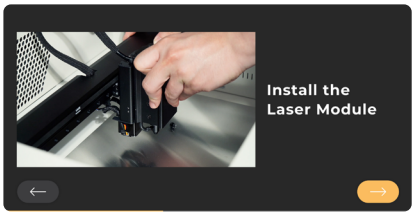

4. Volg de stapsgewijze instructies van de Start-up Test om de laser module te installeren en de deurvergrendelingen, autofocus, motoren, eindschakelaars en moduleverbinding te controleren.

5. Volg de instructies op het display van de machine om de Wi-Fi-verbinding (2.4 GHz) in te stellen, of sluit de machine aan op uw router met een ethernetkabel en kies later verbinding maken.

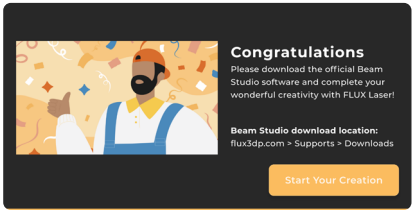

6. Download de laatste versie van Beam Studio op uw computer. **https://flux3dp.com/downloads** Selecteer de taal op Beam studio en volg de Verbindingsinstelling.

✳ Controleer het "Ador Help Center" als je problemen ondervindt bij het uitvoeren van de opstarttest.

✳ Beam Studio voor mobiele apparaten: **http://studio.flux3dp.com**

7. Volg de handleiding van de software. Als u deze per ongeluk overslaat, kunt u hem opnieuw starten in het menu Help.

Conformiteitsverklaring

FLUX

EU-CONFORMITEITSVERKLARING (Netherlands)

Deze verklaring is uitgegeven onder de exclusieve verantwoordelijkheid van de producent.

Productinformatie

Productnaam:	Laser Snijdende Kleurenprinter
Model:	ADO1
Handelsmerk:	FLUX
Functie:	De machine is ontworpen en gebouwd met een laser om verschillende materialen te snijden en te printen.
Foto van product:	

Producent

Bedrijfsnaam:	FLUX Inc.
Adres:	1F., No. 79-3, Ln. 209, Sec. 2, Xinnong St., Yangmei Dist., Taoyuan City 326015, Taiwan
Contactpersoon:	Jim Yu
Email:	jim@flux3dp.com
Telefoon:	+886-2-6605-7055

Verantwoordelijke EG

Bedrijfsnaam:	THEMIS AR Unterstützung UG
Adres:	Beedstrasse 54, In Dusseldorf, (40468), Deutschland
Contactpersoon:	Christopher Jones
Email:	legal@themisar.com
Telefoon:	+49-21173714852

Het onderwerp van de verklaring zoals hierboven beschreven is in overeenstemming met de relevante harmonisatie van wetgeving van de Gemeenschap/EG-richtlijnen

EMC	2014/30/EU
LVD	2014/35/EU
MD	2006/42/EC
RoHS	2011/65/EU & (EU) 2015/836 & (EU) 2017/2102
Reach	(EC)No.1907/2006
RED	2014/53/EU

Verwijzingen naar de verwante gebruikte normen of verwijzingen naar de specificaties in verband waarvan de conformiteit is verklaard:

- EN 55032:2015+A11:2020, EN 61000-3-3:2013+A1:2019, EN 55035:2017+A11:2020, EN/IEC 61000-3-2:2019+A1:2021
- EN 62368-1:2020/A11:2020, EN ISO 12100:2010, EN ISO 11553-1:2020/A11:2020, EN 60204-1:2018, EN ISO 13849-1:2015
- EN 60825-1:2014 Class 1 Laser Product, EN 50689:2021 Consumer Laser Product, EN 62471:2008 Exempt group
- IEC62321-5:2013, IEC62321-5:2013, IEC 62321-4:2013/AMD1:2017, IEC62321-7-1:2015, IEC62321-7-2:2017, IEC62321-6:2015, IEC62321-6:2015, 235 SVHC
- EN 62479:2010, ETSI EN 301 489-1 V2.2.3 (2019-11), ETSI EN 301 489-17 V3.2.4(2020-09), ETSI EN 300 328 V2.2.2(2020-07)

Naam / Functie: Jim Yu / Chief Technology Officer (CTO)

Plaats / Datum: Taoyuan City, Taiwan / Aug 10, 2023 **Handtekening:** Jim Yu CE

<v2308-1>

De meest recente versie van de EU-verklaring van conformiteit is beschikbaar op het volgende internetadres. **https://flux3dp.com/declaration**

Garantie

De nieuwste versie van de garantie wordt geüpload op de volgende URL:
https://support.flux3dp.com/hc/en-us/categories/202672617

Als klant van FLUX geniet u onder bepaalde omstandigheden van aanvullende garanties. FLUX biedt specifieke klantengaranties die aanvullend zijn op - en niet in plaats komen van - alle wettelijke garanties van uw nationale consumentenwetgeving. De duur en omstandigheden betreffende de wettelijke garanties worden beschreven door de respectievelijke lokale wetgeving.

Hardwaregarantie

1. FLUX Inc. biedt alleen garantie voor materiaal- en afwerkingsdefecten in de hardware (exclusief accessoires en verbruiksonderdelen*) bij gebruik overeenkomstig de instructies in de handleiding gedurende de garantieperiode.
2. De beperkte garantie dekt producten gekocht van bevoegde FLUX-verkopers tegen fouten in materiaal en afwerking.
3. Klanten dienen het serienummer en gerelateerde informatie van de machine te tonen als aankoopbewijs.
   ✳ Voordat een product wordt geretourneerd dient de klant toestemming voor verzending te ontvangen van onze bevoegde reseller via e-mail of telefoon. Wij accepteren geen geretourneerde goederen zonder voorafgaande goedkeuring.
4. Gedurende de garantieperiode van het product kan FLUX, naar eigen goeddunken, overgaan op een of meer van de volgende acties: (1) onderdelen en handleidingen naar de klant sturen voor reparaties, (2) goedgekeurde terugzending van het product naar een bevoegde lokale reseller voor (i) reparatie met nieuwe of hergebruikte onderdelen of (ii) vervanging met een nieuw of hergebruikt product, mits:
   - Het product correct is gebruikt in lijn met de door de producent beoogde doeleinden en instructies.
   - Het product niet is beschadigd door natuurverschijnselen, zoals bliksem, overstroming of brand.
   - De behuizing van het product nooit zonder toestemming is gedemonteerd.

   ✳ Opmerking: deeltjes, krassen, oneffenheden of andere uiterlijke problemen die de functie van de machine niet aantasten vallen niet onder de garantie.

5. Om de garantie te claimen is de oorspronkelijke verpakking vereist; verzending in een andere verpakking wordt niet geaccepteerd. We raden u aan om de oorspronkelijke verpakking te bewaren voor een mogelijke retourzending. Indien u een oorspronkelijke verpakking nodig heeft, kunt u contact opnemen met onze bevoegde lokale reseller voor gedetailleerde aankoopinformatie.

Garantieperiode

De garantieperiode start op het moment dat de klant het product ontvangt.
Zie de tabel hieronder voor de garantieperiodes.

- **Ador** — 12 maanden
- **10W/20W Diode Laser Module** — 12 maanden
- **2W Infrarood Laser Module** — 12 maanden
- **Printmodule** — 12 maanden
- **Inktcartridges** — De garantie is niet van toepassing bij normaal gebruik van verbruiksmaterialen.
- **Draai - en verlengingsbasis** — 12 maanden
- **Verlengingsbasis** — 12 maanden

Ondersteuning en reparatie buiten de garantie

1. Ook na het verstrijken van de garantieperiode blijft FLUX tech support bieden via telefoon, e-mail en andere online methoden.
2. Na de garantieperiode zijn alle kosten — waaronder, maar niet beperkt tot, vervangende onderdelen, verzendkosten en kosten voor testen—uitsluitend voor rekening van de klant.
3. Onze bevoegde reseller mag een offerte uitbrengen voor reparaties.

Disclaimer

De meest recente versie van de Algemene voorwaarden wordt geüpload op de volgende URL: **https://support.flux3dp.com/hc/en-us/categories/202672617**

1. FLUX Inc. Biedt geen garantie bij normale slijtage, producten die worden verbruikt of besteedt bij normaal gebruik, verkeerd gebruik van het product of accidentele schade.
2. FLUX is onder deze garantie niet aansprakelijk voor schade of defecten veroorzaakt door:

   (1) Onjuist gebruik (in strijd met de beschreven doelen en omvang van het gebruik zoals beschreven in de relevante documentatie) van Producten of Accessoires;
   (2) Externe druk;
   (3) Externe of interne vocht;
   (4) Blikseminslag, overspanning, stroomstoot of elektromagnetisch veld.
   (5) Onbevoegde verandering, correctie of aanpassing. Aanpassing van de hardware of accessoires, waaronder, maar niet beperkt tot, het vervangen van onderdelen, permanente cosmetische veranderingen aan de machine, het vervangen van software of firmware of andere ongeoorloofde veranderingen maken dit garantiebeleid ongeldig.
   (6) Natuurlijke of door de mens veroorzaakte rampen, zoals aardbevingen, oorlog, brand en overstromingen.
   (7) Onjuiste opslag, bediening, toepassing of verscheping.(7) Improper storage, operation, application, or transportation.

Inzameling en verwerking

Dit symbool geeft aan dat dit product niet mag worden weggegooid bij het huishoudelijk afval. Het moet worden ingeleverd bij een bevoegd lokaal inzamelingspunt. Door deze procedure na te leven draagt u bij aan de bescherming van het milieu en de menselijke gezondheid. Het recyclen van de materialen helpt om natuurlijke grondstoffen te conserveren.

✳ Geldig in EU-lidstaten en in alle landen met overeenkomstige wetgeving.

FLUX Ador Pikaopas

Kiitos, että valitsit FLUX-tuotteet.
Tämä pikaopas näyttää miten otta FLUX Ador käyttöön.

Esittelyssä FLUX Ador, maailman ensimmäinen värillisen tulostuksen laserleikkuri. Siinä on kolme laadukasta ja vaihdettavaa lasermoduuli - diodilaser, infrapunalaser ja tulostusmoduuli. Ador mahdollistaa laajan materiaalivalikoiman kaiverruksen ja leikkauksen sekä antaa projekteillesi ripauksen väriä. Ador on suunniteltu käyttäjäystävällisellä käyttöliittymällä ja se on ihanteellinen työkalu ammattilaisille sekä erinomainen aloituspiste aloitteleville taiteilijoille taiteellisella matkallaan. Aloita matkasi laserkäsityön pariin Adorin kanssa rajattomilla mahdollisuuksilla.

✳ Infrapunalaser - ja tulostusmoduulit ovat valinnaisia lisäosia.
✳ Säilytä kaikki paketit takuutarkoituksiin.

Pikaoppaan viimeisin versio on saatavilla seuraavasta osoitteesta.
https://support.flux3dp.com/ador

Mitä laatikossa on?

Tarvikkeet

- Lasermoduuli
- Ilmanvaihtoletku
- Puristin
- Virta-adapteri
- Virtajohto
- USB-kaapeli
- Prism Lift x6

Työkalut

- Kuusiokoloavain

Kulutustarvikkeet

- Voiteluöljy
- Puunpala

Tuotteen etiketti & Varoitustarra

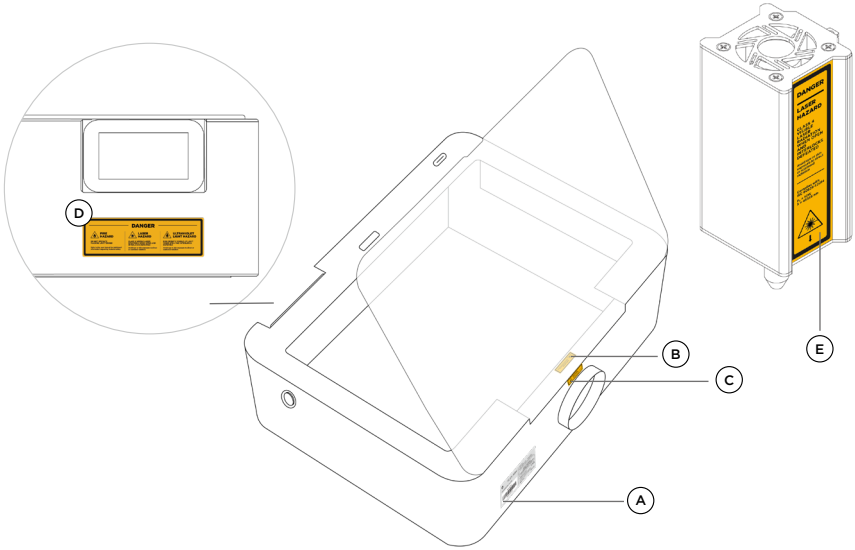

A

FLUX Ador

Valmistuspäivämäärä: Sep 2023

Serial Number

ADO1XXXXXXX

Syöttöteho: 24V 7A

Mallinumero: ADO1 Nimellisteho: 168W

Tuotteen nimi: Laserleikkaava Värillinen Tulostin

CLASS 1 LASER PRODUCT
CONSUMER LASER PRODUCT
CLASSIFIED IEC 60825-1:2014 & EN 50689:2021
Complies with 21 CFR Chapter 1, Subchapter J."

Designed by FLUX Inc.

1F., No. 79-3, Ln. 209, Sec. 2, Xinnong St.,
Yangmei Dist., Taoyuan City 326015, Taiwan

Made in China

flux3dp.com

B

LASERVAARA

LUOKAN 4 NÄKYVÄ LASERSÄTEILY, KUN AVOINNA JA LUKITUKSET AVATTU

Vältä suoraa tai hajasäteilyä silmiin tai iholle.

C

VAROITUS

Asenna ilmanvaihtoletku ennen laitteen käyttöä

D

VAARA

TULI-PALOVAARA

ÄLÄ KÄYTÄ LAITETTA VALVOMATTA

Lue käyttöohjeista lisätietoja materiaaliturvallisuudesta

LASER-VAARA

LUOKAN 4 NÄKYVÄ LASERSÄTEILY, KUN AVOINNA JA LUKITUKSET AVATTU

Vältä suoraa tai hajasäteilyä silmiin tai iholle

UV-VALOVAARA

RISKIRYHMÄN 3 NÄKYVÄ UV-VALO, KUN AVOINNA JA LUKITUKSET AVATTU

Vältä suoraa tai hajasäteilyä silmiin tai iholle

E

VAARA

LASER-VAARA

LUOKAN 4 NÄKYVÄ LASERSÄTEILY, KUN AVOINNA JA LUKITUKSET AVATTU

Vältä suoraa tai hajasäteilyä silmiin tai iholle.

Complies with IEC 60825-1:2014

P_o = 10W / 20W

λ = 455 ± 5 nm

Turvaohjeet

Turvallisuussäännöt

- ⚠ Älä anna alaikäisten käyttää laitetta yksin.
- ⚠ Varmista, että laitetta käyttävä henkilö on lukenut turvallisuusohjeet huolellisesti ja noudattanut käyttöoppaan ohjeita.
- ⚠ Varmista, että ilmanvaihtoletku on asennettu oikein. Puuttuva tai väärin asennettu ilmanvaihtoletku lisää laser-, höyry- ja pölyvaaroja.
- ⚠ Älä muokkaa beamoa ilman FLUXin lupaa.
- ⚠ Älä yritä muuttaa, ohittaa tai purkaa turvalukitusta.
- ⚠ Älä sijoita laitetta kosteaan tai sateiseen ympäristöön tai suoraan auringonpaisteeseen. Sateessa tai äärimmäisissä sääoloissa lopeta laitteen käyttö ja aseta ilmanvaihtoletku sisälle.
- ⚠ Älä aseta nestettä, helposti syttyviä tai räjähtäviä tuotteita laitteen läheisyyteen.
- ⚠ Älä aseta laitteeseen eläviä olentoja. Se on ehdottomasti kiellettyä.
- ⚠ Melu haittaa ei ole, sillä beamon työskentelytaso on alle 70 dB.

Laitteen käsittely

Ador painaa 19 kg. Suosittelemme sen nostamista kahden henkilön voimin loukkaantumisien välttämiseksi.

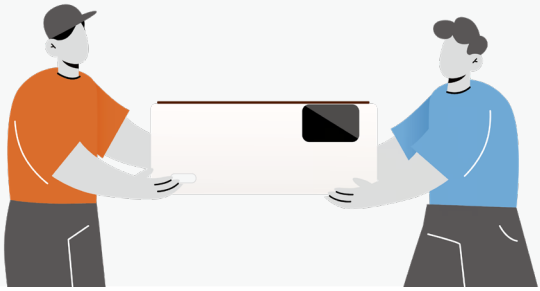

Palovaara

- ⚠ Älä jätä beamoa toimimaan ilman valvontaa.
- ⚠ Puhdista säännöllisesti Adorin sisällä olevat roskat.
- ⚠ Tulipalon sattuessa sammuta virta välittömästi ja irrota virtajohto.
- ⚠ Pidä aina helposti saatavilla oleva ja toimiva sammutin työpaikalla.
- ⚠ Varmista, että kaiverrettava materiaali on turvallinen korkeissa lämpötiloissa.