5. Install the rear wheel guide sleeve, ensuring the top of the three shafts aligns with the hole on the device.

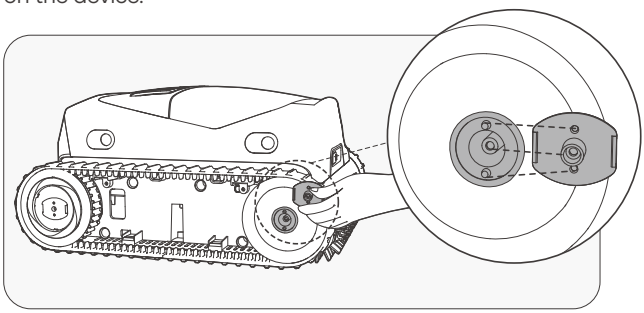

6. Tighten the screws and reinstall the side cover plate. Repeat this step for the other caterpillar tread.

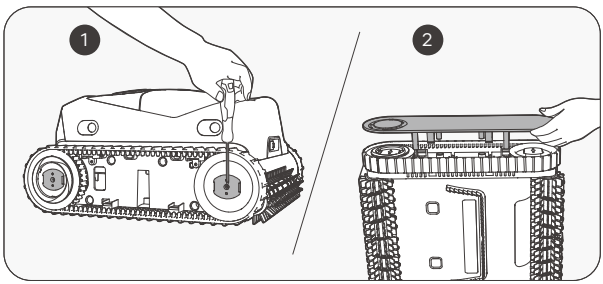

4.4 Replacing the Roller Brush

1. Remove all the silicone buckles from your current roller brush.

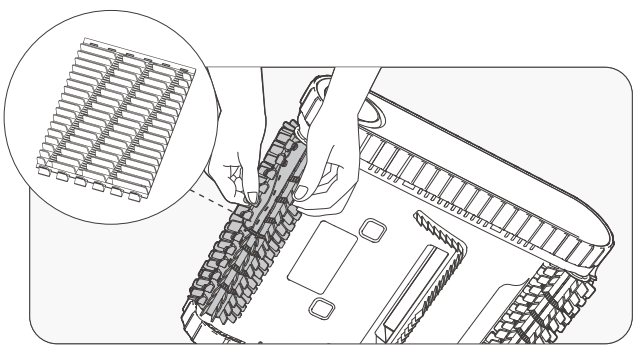

2. Once removed, take the replacement roller brush and align the silicone buckles with the slots. Press the buckles into each slot to secure the new roller brush to your device. Repeat this step for the other roller brush.

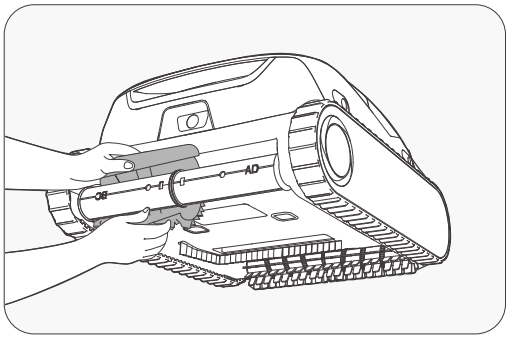

4.5 Powering Off and Storing Your Aiper

During off-seasons, such as winter or long vacations, when your Aiper device isn't in use, follow these steps to keep it in top shape:

1. Fully charge the device before storing it. Ensure the device is turned off and disconnected from the charger before storing.

2. Thoroughly clean the entire device, including the top and bottom shells, wheels, brushes, and charging port to remove any dirt.

3. Dry the device with a tissue or soft cloth, and ensure the charging port cover is properly closed.

4. Store the device in its original packaging in a cool, dry, and well-ventilated place.

5. Recharge the battery every six months to maintain its health.

5. Specifications

Model: PRT1
Pool Size: 2150 Sq.Ft (200m²)
Rated Input: 25.2V ⎓ 3.0A
Charger Model: GM95-252300-1FGN
Charger Input: 100-240V ~, 50/60Hz, 2.5A
Charger Output: 25.2V ⎓ 3.0A
Charging Time: 4 Hours
Suction Power: 6600 GPH (25200 LPH)
Battery Pack Life: 180 Minutes
Battery Pack Capacity: 7800mAh (168.48Wh)
Battery Pack Voltage: 21.6V
Water Protection Rating: IPX8
Max Water Depth: 10 ft (3m)

⎓	Direct current.
~	Alternating current.
⧈	Class II equipment.
	Switch mode power supply.
	Polarity of d.c. power connector.
	Short-circuit-proof safety isolating transformer.
	For indoor use only.

6. LED Indicator

Device Status Indicators	Device Status	Status Description
LED Status Indicator	Pulsing Red	Charging (Battery < 15%).
	Pulsing Blue	Charging (Battery 15-50%).
	Pulsing Green	Charging (Battery > 50%).
	Solid Green	Charging complete.
	Pulsing Yellow	To Reset Your Device: Hold the ⏻ button for ten seconds. Your device will then be restored to its factory settings.
		OTA in Progress: Your device is automatically updating to the latest firmware.
	Flashing Red	Propeller malfunction or device is stuck.
	Solid Red	Low battery (Battery < 15%). Automatic shutdown soon.
	Solid Blue	Moderate Battery Level (Battery 15%-50%).
	Solid Green	Operating normally (Battery > 50%).
Wi-Fi Indicator	Pulsing Green	Connecting to Wi-Fi.
	Flashing Green	The device is not connecting to the internet. Please follow the troubleshooting instructions on the App's setup screen.
	Solid Green	Wi-Fi Connected.
	Off	Wi-Fi Disconnected.

7. Troubleshooting

NO.	Malfunction	Possible Causes	Solutions
1	Device doesn't turn on.	Insufficient battery power.	Fully charge the device before attempting to clean your pool.
		Battery temperature too high/low.	Only operate the device in an environment between 50°F (10°C) and 104°F (40°C).
2	Device not charging.	Charger not powered or damaged.	Check if the charger plug is securely connected and if the indicator light on the charger is lit. If the plug is properly connected but the light is off, the charger might be faulty. Please contact Aiper customer service.
		Battery temperature too high/low.	Only operate the device in an environment between 50°F (10°C) and 104°F (40°C).
		Extended non-use of the device has caused the battery to discharge.	Follow the *Powering Off and Storing Your Aiper* section in the *Maintenance* guide for proper storage of the device. If the device won't charge due to extended non-use, please contact Aiper customer service.
3	Device doesn't avoid obstacles.	Sensor lens is dirty.	Use a soft, dry cloth to clean the sensor lens to prevent obstructions.
4	Device remains on the pool drain for too long.	The device has been caught by the pool drain.	Do not open the pool drain while the device is cleaning. If stuck, the device will free itself
5	Device stuck at waterline in Waterline Mode.	Small protrusion at waterline not detected by sensor.	No action is required; the device will sink to the pool bottom within 1 minute and continue cleaning after avoiding waterline obstacles.

6	Device tilts or shows decreased cleaning performance in water.	Filter box is full.	Please empty and thoroughly clean the filter box.
		Filter is clogged.	Please rinse the filter with a high-pressure water gun.
		If the LED status indicator is flashing red, the propeller may be jammed.	Check for any debris on the propeller and clean it if needed. For details, refer to the *Maintenance* section for *Cleaning the Propeller*.
7	Device has stopped working.	If the LED status indicator turns solid red, the battery is low.	If the cleaning task ends early, the device may have been low on battery. Ensure the device is fully charged before use.
		If the LED status indicator is flashing red, the propeller may be jammed.	Check for any debris on the propeller and clean it if needed. For details, refer to the *Maintenance* section for *Cleaning the Propeller*.

8.Warranty

This product has passed quality control and safety test conducted by our technicians.

1. This product comes with a 24-month warranty that covers your item's battery and motor from the date of purchase.
2. This warranty is voided if the product has been altered, misused, or has been repaired by unauthorized persons.
3. This warranty extends only to manufacturing defects and does not cover damage resulting from the mishandling of the product by the owner.
4. The order number or record of purchase must be presented at the request of any repair claim during the warranty period.

This symbol indicates that this product shall not be treated as household waste. Instead it shall be handed over to the applicable collection point for the recycling of electrical and electronic equipment.

FR

Merci d'avoir choisi Aiper.

Vous avez rejoint les millions de personnes qui ont fait confiance à Aiper pour profiter d'une piscine parfaitement propre.

Ce manuel d'utilisation vous aidera à entretenir votre appareil pour garantir une efficacité maximale de ses performances pendant des années. Merci de bien vouloir prendre le temps de le lire intégralement.

Si vous avez des questions, veuillez consulter notre site Internet à l' adresse www.aiper.com et contacter notre service après-vente pour obtenir de l' aide ou plus d'informations.

Service après-vente Aiper :

Courriel : service@aiper.com

Scannez pour obtenir une vidéo d'instructions

Scannez le QR code pour accéder au service après-vente

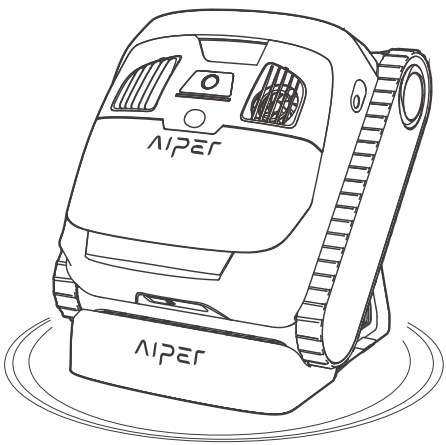

1. CONSIGNES DE SÉCURITÉ IMPORTANTES

Merci de bien vouloir lire attentivement ce manuel et de respecter l'ensemble des avertissements et instructions lors de l'utilisation de votre Robot de piscine sans fil Aiper (désigné ci-après sous le terme « appareil »). Tout non-respect est susceptible de provoquer une électrocution, un incendie ou des blessures graves. Aiper n'est pas responsable d'éventuelles pertes ou blessures entraînées par une utilisation non conforme de cet appareil.

Pour votre sécurité et pour garantir des performances optimales de cet appareil, veuillez lire et suivre ces instructions:

1. LISEZ ET SUIVEZ TOUTES LES INSTRUCTIONS

2. Cet appareil peut être utilisé par des enfants âgés d'au moins 8 ans, par des personnes à capacité physique, sensorielle ou mentale déficiente ou manquant d'expérience, à condition d'avoir obtenu les instructions d'utilisation sécuritaire de l'appareil ou d'être sous surveillance, et d'avoir pris conscience des dangers potentiels.
3. ATTENTION : pour réduire le risque de blessure, ne laissez pas les enfants utiliser ce produit à moins qu'ils ne soient étroitement surveillés à tout moment.
4. Assurez-vous qu'aucun enfant n'essaie de toucher l'appareil pendant qu'il est en marche.
5. Ne laissez pas les enfants monter sur l'appareil.
6. N'utilisez pas l'appareil quand une personne ou un animal se trouve dans la piscine.
7. Lorsque l'appareil est en marche, ne placez vos mains dans aucune de ses pièces, car il existe un risque de blessures.
8. Empêchez tout démarrage non intentionnel. Assurez-vous que le bouton d'alimentation est éteint avant de brancher l'appareil à la batterie, de le soulever ou de le transporter. Toucher au bouton d'alimentation ou mettre l'appareil sous tension pendant son transport est susceptible de provoquer un accident.

9. N'utilisez pas votre appareil hors de l'eau, car il risquerait de surchauffer.
10. L'utilisation d'un chargeur de batterie non dédié est susceptible de provoquer un risque d'incendie.
11. Cet appareil ne peut être utilisé qu'avec le modèle de batterie au lithium C1264C4 et avec le modèle de pile-bouton CR1225.
12. Cet appareil contient des batteries non remplaçables. Quand la batterie est arrivée en fin de vie, l'appareil doit être dûment mis au rebut.
13. Dans le cas où un liquide suspect s'écoule d'un appareil endommagé, évitez tout contact avec le liquide. Rincez immédiatement la partie du corps entrée en contact avec le liquide suspect, en particulier les yeux ou toute autre partie sensible. Le liquide provenant d'une batterie endommagée peut provoquer des irritations ou brûlures cutanées.
14. N'utilisez pas de batterie ou d'appareil endommagé(e) ou modifié(e). Les batteries endommagées ou modifiées peuvent avoir un comportement imprévisible et provoquer un incendie, une explosion ou des blessures.
15. N'exposez pas l'appareil ou la batterie au feu ou à une température excessive. L'exposition au feu ou à une température supérieure à 265°F (130°C) peut provoquer une explosion.
16. Suivez toutes les instructions de recharge et ne rechargez pas la batterie ou l'appareil en dehors de la plage de températures spécifiée dans les instructions. Une recharge incorrecte ou à des températures se trouvant en dehors de la plage spécifiée peut endommager la batterie et augmenter le risque d'incendie.
17. ATTENTION : risque d'électrocution. Ne branchez l'appareil que sur une prise de courant avec mise à la terre. Si la fiche ou le cordon doit être remplacé, n'utilisez que des pièces de rechange identiques.
18. AVERTISSEMENT : pour réduire le risque d'électrocution, la piscine ne doit pas être installée à moins de 6 pi (1,8 m) d'une prise électrique. Ne placez pas d'appareils portables à moins de 5 pi (1,5 m) de la piscine.
19. Assurez-vous que votre appareil est éteint et que le port de recharge est sec avant de le recharger à l'aide du chargeur. Pendant la recharge, votre appareil doit rester dans un endroit

frais et bien ventilé. Ne couvrez pas votre appareil pendant la recharge : dans le cas contraire, cela pourrait provoquer une surchauffe des composants.

20. ATTENTION : pour réduire le risque d'électrocution, n'utilisez pas de rallonge pour recharger votre appareil, mais uniquement une prise murale dédiée.
21. ATTENTION : pour réduire le risque d'électrocution, remplacez immédiatement le cordon s'il est endommagé.
22. Si le cordon d'alimentation est endommagé, il doit être remplacé ou réparé par un électricien qualifié ou par le service après-vente d'Aiper, afin d'éviter tout risque.
23. Seuls des professionnels certifiés peuvent démonter le kit d'entraînement hermétique de votre appareil.
24. Votre appareil ne doit être réparé que par un technicien qualifié et uniquement avec des pièces de rechange officielles.
25. Ne faites pas fonctionner votre appareil en même temps qu'un autre équipement de piscine, tel qu'un filtre, un aspirateur ou un autre écumoire.
26. Lorsque vous mettez votre appareil dans l'eau, l'avant de l'appareil doit être orienté vers le haut et ne doit jamais être mis à l'envers ou jeté dans la piscine.
27. Regardez bien où vous marchez et gardez bien l'équilibre quand vous travaillez aux abords de la piscine.
28. Ne faites pas tomber l'appareil, ne percez pas son boîtier et ne l'endommagez pas intentionnellement de quelque manière que ce soit, sous peine d'annuler votre garantie.
29. Veillez à ce que l'appareil soit éteint lorsqu'il n'est pas utilisé ou pendant la réalisation de sa maintenance.
30. Lorsque vous n'utilisez pas l'appareil, rangez-le en intérieur, dans un endroit frais et bien ventilé.
31. AVERTISSEMENT :
    - UTILISATION RÉSERVÉE AUX PISCINES.
    - NE FAITES PAS FONCTIONNER LA POMPE À SEC.
    - AFIN DE RÉDUIRE LES RISQUES DE BLESSURE, L'UTILISATEUR DOIT LIRE LE MANUEL.

- UTILISEZ L'APPAREIL UNIQUEMENT AVEC LE MODÈLE DE CHARGEUR AIPER AUTORISÉ GM95-252300-1FGN.

Pile-bouton

⚠ ATTENTION	
· **RISQUE D'INGESTION :** cet appareil contient une pile-bouton. · Son ingestion peut entraîner des blessures graves voire **MORTELLES.** · L'ingestion d'une pile-bouton peut provoquer des **brûlures chimiques internes** en seulement **2 heures.** · **TENEZ** les batteries neuves et usagées **HORS DE PORTÉE DES ENFANTS.** · **En cas de doute sur l'ingestion d'une pile ou sur son insertion dans une autre partie du corps,** contactez immédiatement un médecin.	

1. Retirez les batteries usagées et recyclez-les immédiatement ou mettez-les au rebut conformément aux réglementations locales et tenez-les hors de portée des enfants. Ne jetez pas les batteries dans les bacs d'ordures ménagères et ne les incinérez pas.
2. Même usagées, les batteries peuvent provoquer des blessures graves, voire mortelles. Appelez un centre antipoison local pour obtenir des informations quant à leur traitement.
3. Les types de piles-boutons compatibles avec cet appareil sont les suivants : CR1225, avec une tension nominale de : 3,0 V.
4. Les piles non rechargeables ne doivent pas être rechargées.
5. Ne forcez pas leur décharge, ne les rechargez pas, ne les démontez pas, ne les faites pas chauffer à plus de 265 °F (130 °C) et ne les incinérez pas. Dans le cas contraire, il existe un risque de blessures à cause de la libération de produits chimiques, d'une fuite ou d'une explosion, pouvant engendrer des brûlures chimiques.

CONSERVEZ CES INSTRUCTIONS

Déclaration de la FCC
Cet appareil est conforme à la Section 15 des Règles de la FCC. Son fonctionnement est soumis aux deux conditions suivantes : (1) cet appareil ne doit pas causer d'interférence nuisible ; et (2) cet appareil doit accepter toute interférence reçue, y compris les interférences susceptibles de provoquer un fonctionnement indésirable.

Attention : les changements ou modifications qui n'ont pas été expressément approuvés par la partie responsable de la conformité peuvent annuler l'autorisation de l'utilisateur à utiliser l'équipement.
Remarque : cet équipement a été testé et déclaré conforme aux limites définies pour un appareil numérique de classe B, conformément à la Section 15 des Règles de la FCC. Ces limites sont conçues pour assurer une protection raisonnable contre toute interférence nuisible dans une installation résidentielle.
Cet équipement génère, utilise et peut émettre des radiofréquences et, s'il n'est pas installé et utilisé conformément aux instructions, il peut générer des interférences nuisibles pour les communications radio. Cependant, il n'y a aucune garantie que des interférences ne se produiront pas dans une installation particulière. Si cet équipement provoque des interférences nuisibles à la réception de la radio ou de la télévision, ce qui peut être déterminé en allumant et en éteignant l'équipement, nous invitons l'utilisateur à essayer de corriger les interférences en prenant une ou plusieurs des mesures suivantes :
(1) Réorienter ou déplacer l' antenne de réception.
(2) Augmenter la distance entre l'équipement et le récepteur.
(3) Brancher l'équipement sur une prise de courant se trouvant sur un circuit différent de celui sur lequel le récepteur est branché.
(4) Consulter le revendeur ou un technicien expérimenté en radio/TV, afin d'obtenir de l'aide.

Déclaration d'exposition aux radiations :
1. Cet appareil est conforme aux limites d'exposition aux radiations fixées par la FCC pour un environnement non contrôlé.
2. Cet appareil doit être installé et utilisé avec une distance minimale de 20 cm entre le radiateur et votre corps.

Importateur : Aiper Intelligent, LLC.

Adresse : 8735 Dunwoody Place, STE 6, Atlanta, Georgia 30350, États-Unis.

Numéro vert aux États-Unis : +18668500666

Numéro vert en Australie : +611800497023

Déclarations d'IC

Le ou les émetteurs/récepteurs exempts de licence contenus dans le présent appareil sont conforme aux CNR d'Innovation, Sciences et Développement économique Canada applicables aux appareils radio exempts de licence. Son fonctionnement est soumis aux deux conditions suivantes : (1) cet appareil ne doit pas causer d'interférence ; et (2) cet appareil doit accepter toute interférence, y compris les interférences susceptibles de provoquer un fonctionnement indésirable de l'appareil.

CAN ICES-001 (B)/NMB-001(B)

Déclaration d'exposition aux radiations :

1. Cet appareil est conforme aux limites d'exposition aux radiations fixées par la IC pour un environnement non contrôlé.
2. Cet appareil doit être installé et utilisé avec une distance minimale de 20 cm entre le radiateur et votre corps.

2. Composants de l'appareil

2.1 Contenu de l'emballage

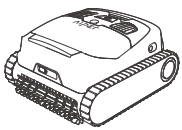

Robot de piscine *1

Station de Charge *1

Manuel d'utilisation *1

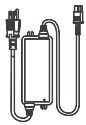

Chargeur *1

Crochet *1

2.2 Présentation des composants

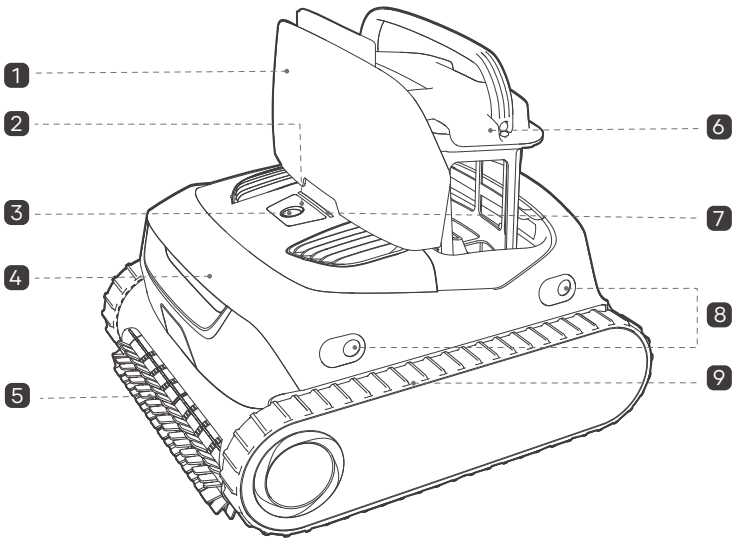

Robot de piscine (vu de profil)

1 Cache supérieur
2 : Voyant de connexion Wi-Fi
3 : Bouton d'alimentation
4 Poignée
5 Brosse à Rouleau
6 Panier de filtre
7 Voyant LED d'état
8 Capteur OmniSense™
9 Chenille

3. Consignes d'utilisation de votre appareil Aiper Scuba X1

3.1 Conditions d'utilisation

Veillez à ce que l'appareil ne soit utilisé que dans les environnements de piscine spécifiés. Les dommages résultant d'une utilisation en dehors de ces conditions ne seront pas couverts par la garantie.

- Température de l'eau : 50 - 104 °F (10 - 40 °C)
- Valeur de pH : 7,0 - 7,8
- Concentration de chlore : maximum 4 ppm
- Concentration de NaCl : maximum 5 000 ppm

3.2 Téléchargement de l'application

Téléchargez l'application Aiper pour débloquer d'autres fonctionnalités de votre appareil :
Vous pouvez télécharger et installer l'application Aiper en scannant le QR code ci-dessous, ou en recherchant « Aiper » dans votre boutique d'applications.

Download on the App Store

GET IT ON Google Play

Remarques :

- L'application nécessite au minimum la version iOS 12.0 ou Android 8.0 pour pouvoir fonctionner de manière optimale sur votre smartphone ou appareil.
- Une fois l'application installée, suivez les instructions qu'elle affiche pour procéder à l'enregistrement, à la connexion et à la configuration du réseau.

3.3 Configuration du réseau

Lorsque l'appareil est mis sous tension pour la première fois, il entre en Mode de configuration du réseau. Si ce processus est interrompu, appuyez sur ⏻ pendant 5 secondes pour repasser en Mode de configuration du réseau.

Une fois en Mode de configuration du réseau, veuillez sélectionner soit la configuration par Bluetooth, soit la configuration par QR code.

- **Configuration par Bluetooth :** activez le Bluetooth sur votre téléphone et autorisez l'accès à l'application Aiper. Sur l'application, appuyez sur le symbole [+] dans le coin supérieur droit, puis sélectionnez « Ajoutez par Bluetooth ». L'application détectera les appareils Bluetooth situés à proximité. Sélectionnez votre réseau, saisissez le mot de passe du réseau Wi-Fi et appuyez sur « Suivant » pour achever la configuration du réseau.

- **Configuration par QR code :** ouvrez l'application et appuyez sur le symbole [+] dans le coin supérieur droit, puis sélectionnez « Ajoutez par QR code ». Scannez le QR code situé sur votre appareil Aiper. Une fois l'appareil reconnu, suivez les instructions de l'application pour vous connecter au Wi-Fi de l'appareil. Une fois la connexion établie, revenez sur l'application et suivez les instructions pour achever la configuration du réseau.

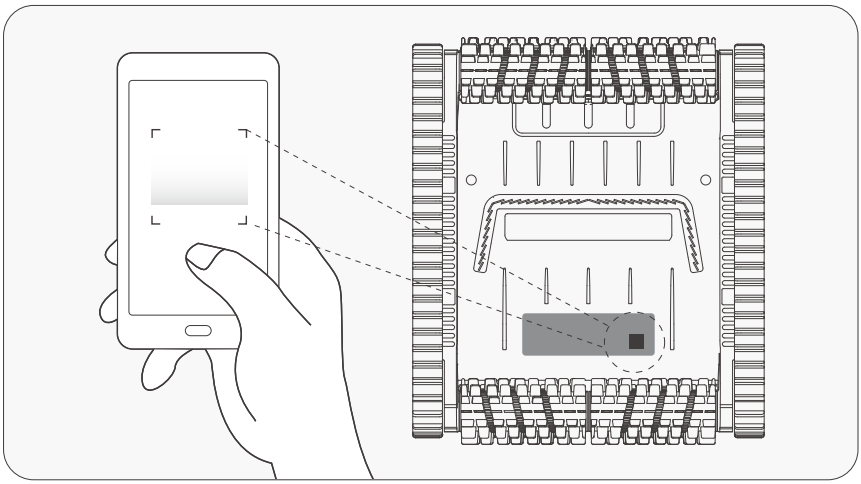

Prérequis pour le réseau Wi-Fi :
Utilisez un réseau de 2,4 GHz ou un réseau mixte de 2,4/5 GHz.

3.4 Recharge

AVERTISSEMENT : Veuillez recharger complètement l'appareil avant de l'utiliser pour nettoyer la piscine.
Ne chargez pas l'appareil en plein soleil.
Nous vous conseillons de garder une distance minimale de 11,5 pieds (3,5 m) entre votre piscine et le lieu de charge. Pour de meilleurs résultats, votre lieu de charge doit disposer d'une couverture Wi-Fi, car cela accélérera les mises à jour OTA.

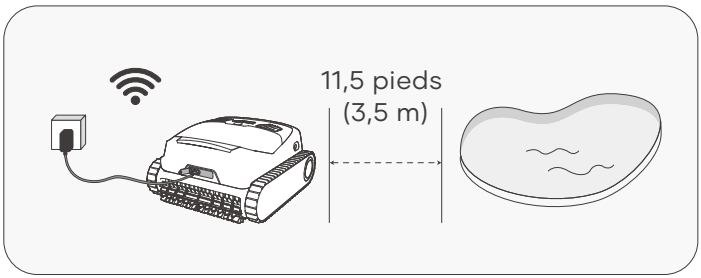

Options de recharge :

• Station de Charge :

1. Installez la station de charge : insérez la tige portante dans le panneau de chargement. Installez ensuite le cache avant.

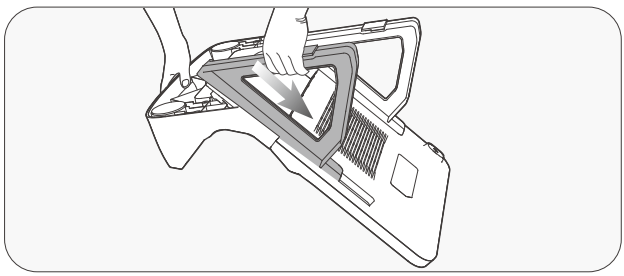

2. Avant la charge, assurez-vous que la station de charge et l'appareil sont secs. Ne placez pas l'appareil sur la station pour le recharger lorsqu'il est mouillé. Séchez soigneusement les contacts métalliques situés sous l'appareil à l'aide d'une serviette en papier ou d'un chiffon sec pour un chargement optimal.

3. Branchez le câble du chargeur sur le port de recharge de la station de charge, puis branchez l'adaptateur secteur sur une prise électrique. Placez l'appareil sec sur la station de charge. Le voyant d'état de l'appareil clignote pendant le chargement et devient vert fixe lorsqu'il est complètement chargé.

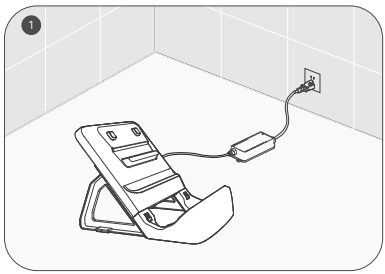

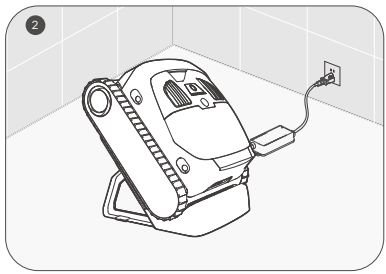

• Port de recharge :

1. Avant la charge, retirez le cache du port de recharge et assurez-vous que le port de recharge est sec. Si de l'eau ou de l'humidité se trouve dans le port, essuyez ce dernier avec un chiffon propre avant de charger votre appareil.
2. Branchez le chargeur au port de recharge de l'appareil, puis branchez le chargeur sur n'importe quelle prise de courant disponible. Le voyant LED d'état émet des pulsations pendant la recharge et devient vert fixe lorsque l'appareil est complètement rechargé.

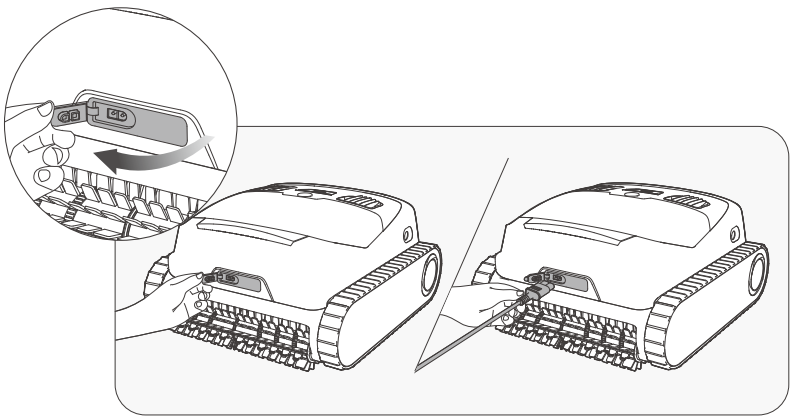

3.5 Choix du filtre

Deux filtres d'épaisseurs différentes sont fournis : un filtre ultra fin MicroMesh™ remplaçable et un panier de filtre.
Le filtre ultra fin MicroMesh™ remplaçable intercepte des particules aussi petites que 3 à 10 µm, telles que le limon et certaines algues. Lorsque les débris visibles sont minimes (par ex. des pierres, des feuilles, du sable, des débris, des cheveux) et que l'eau semble trouble ou contient des algues, nous vous recommandons d'utiliser à la fois le panier de filtre et le filtre ultra fin MicroMesh™ remplaçable.
En présence d'une quantité importante de débris visibles, nous vous recommandons d'utiliser uniquement le panier de filtre et de ne pas utiliser le filtre ultra fin MicroMesh™ remplaçable.

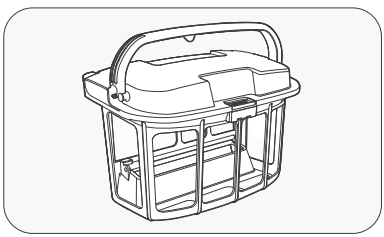

Panier de filtre

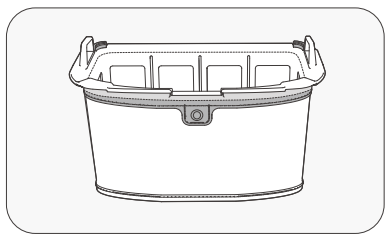

Filtre ultra fin MicroMesh™ remplaçable

3.6 Processus de nettoyage

1. Maintenez le bouton ⏻ enfoncé pendant 2 secondes pour allumer/éteindre l'appareil.

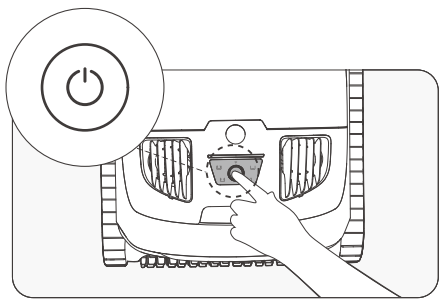

2. Appuyez brièvement sur le bouton ⏻ pour parcourir et sélectionner l'un des quatre modes de nettoyage : Mode Intelligent, mode Nettoyage du sol, mode Nettoyage des parois et mode Nettoyage de la ligne d'eau.

   Une fois que vous avez sélectionné le mode de nettoyage souhaité, placez immédiatement l'appareil dans la piscine. Après avoir été immergé pendant une courte période, l'appareil lancera la tâche de nettoyage du mode sélectionné.

   Les détails de chaque mode de nettoyage sont décrits ci-dessous :

- **Mode Intelligent :** l'appareil nettoiera les parois et le fond de votre piscine de manière séquentielle, en planifiant son parcours en fonction du niveau de la batterie.

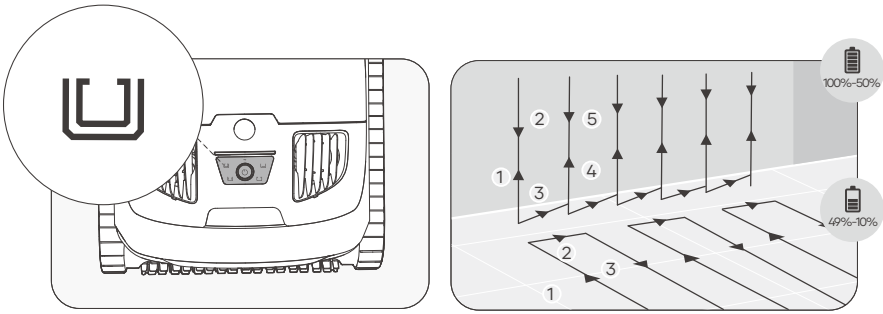

Mode Intelligent

- **Mode Nettoyage du sol :** l'appareil nettoiera le fond de la piscine en suivant un itinéraire en forme de S, sans grimper sur les parois ni les nettoyer.

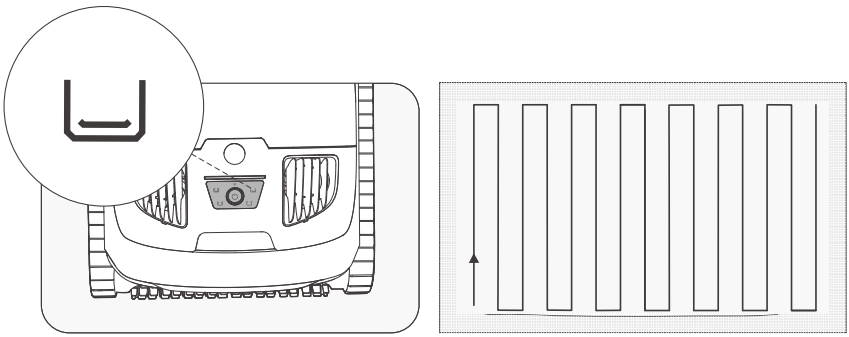

Mode Nettoyage du sol

- **Mode Nettoyage des parois :** l'appareil nettoiera les parois de la piscine en suivant un itinéraire en forme de N. L'appareil ne nettoiera pas le fond de la piscine dans ce mode.

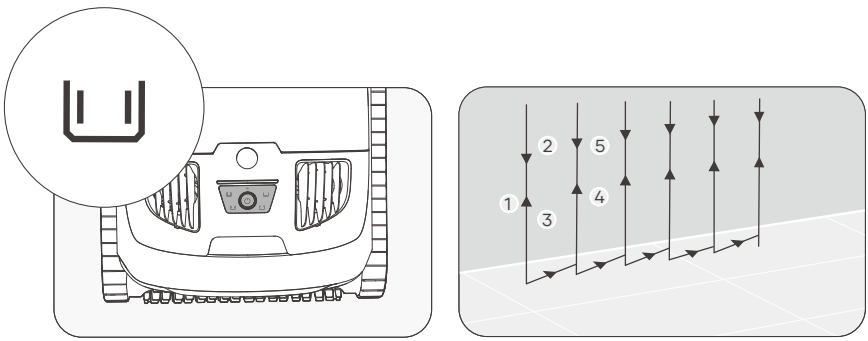

Mode Nettoyage des parois

- **Mode Nettoyage de la ligne d'eau :** l'appareil se déplacera horizontalement et nettoiera le long de la ligne d'eau de votre piscine. Lorsqu'il rencontre des coins ou des obstacles le long des parois de la piscine, il descendra de la ligne d'eau, changera de paroi ou contournera les obstacles, puis reprendra le nettoyage.

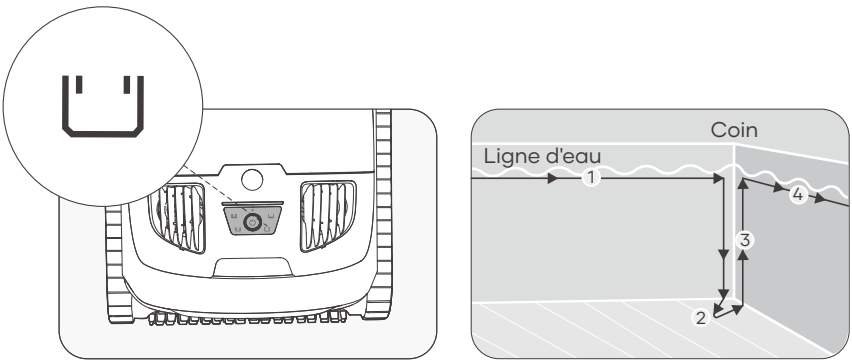

Mode Nettoyage de la ligne d'eau

3. Lorsque le niveau de la batterie est faible, indiqué par un voyant LED d'état rouge fixe, l'appareil arrête la tâche de nettoyage en cours et se range automatiquement le long du bord de la piscine.

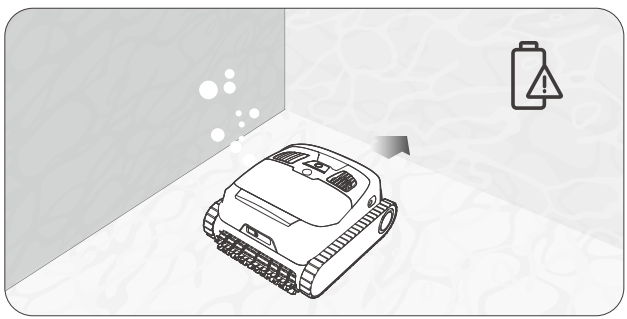

4. Les utilisateurs peuvent installer le crochet sur n'importe quel manche télescopique de piscine standard (non inclus) pour augmenter la portée du crochet. Accrochez la poignée de l'appareil et soulevez ce dernier hors de l'eau.

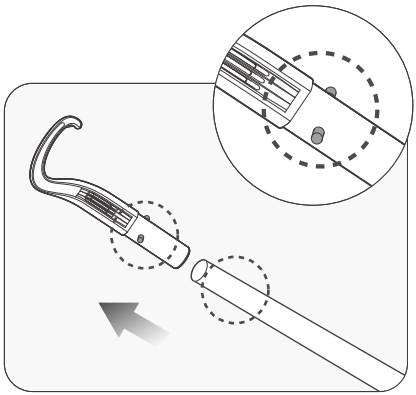

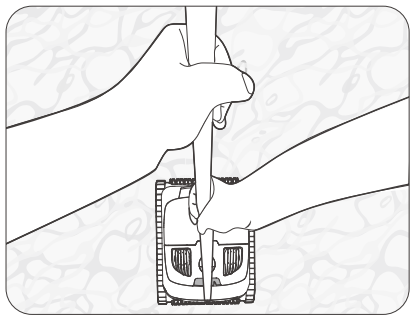

5. Laissez l'appareil évacuer toute l'eau stockée avant de ranger ou de charger l'appareil.

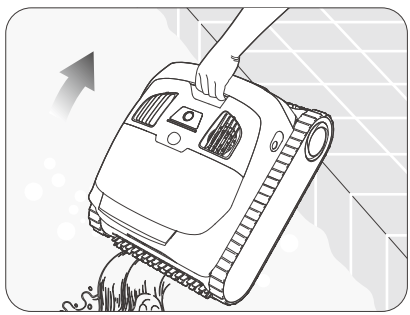

4. Maintenance

4.1 Nettoyage du panier de filtre

1. Placez l'appareil sur une surface plane et soulevez le cache supérieur.
2. Retirez le panier de filtre en soulevant sa poignée.

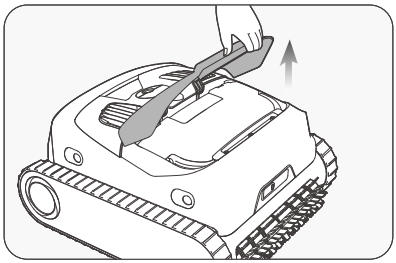

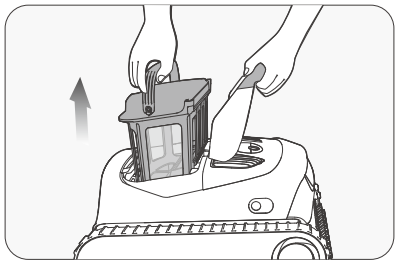

3. Appuyez sur le loquet du panier de filtre et soulevez la poignée du cache supérieur pour ouvrir ce dernier.

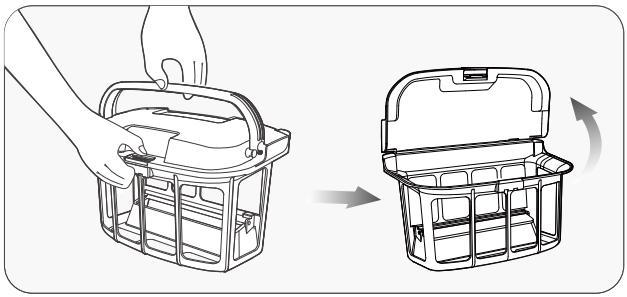

4. Videz le panier de filtre et retirez le filtre ultra fin MicroMesh™ remplaçable.

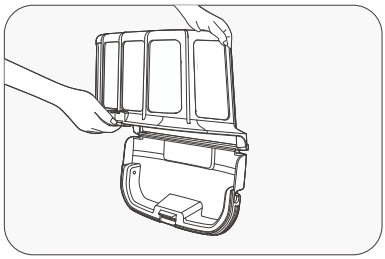

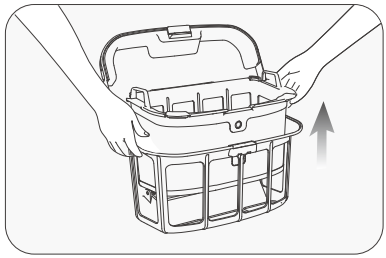

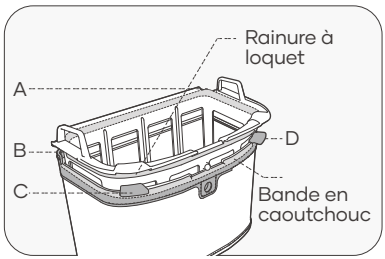

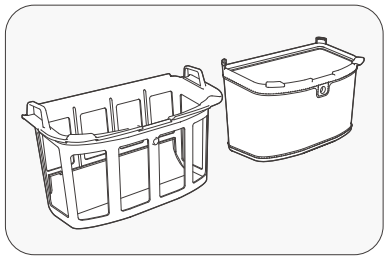

Retirez les loquets A, B, C et D sur la bande en caoutchouc du filtre ultra fin MicroMesh™ remplaçable de la rainure à loquet.

5. Rincez le filtre ultra fin MicroMesh™ remplaçable et le panier de filtre séparément.

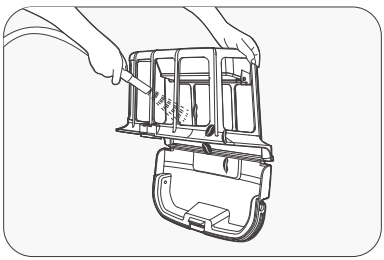

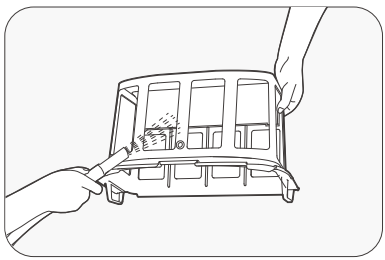

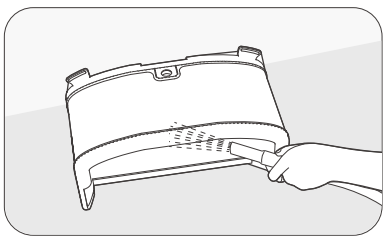

Vous devez rincer l'intérieur ainsi que l'extérieur du filtre ultra fin MicroMesh™ remplaçable. Frottez manuellement si nécessaire.

6. Après avoir séché le filtre ultra fin MicroMesh™ remplaçable et le panier de filtre, installez le filtre dans le panier de filtre et réinsérez le panier de filtre dans l'appareil.

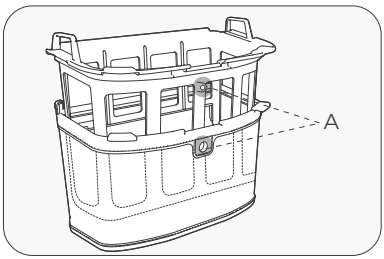

Assurez-vous que les points A du panier du filtre sont alignés avec A sur le filtre ultra fin MicroMesh™ remplaçable.

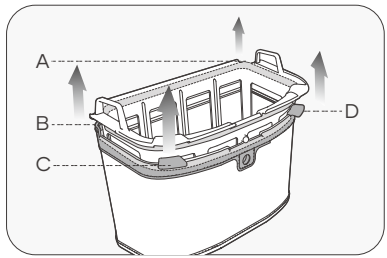

Relevez les quatre coins A, B, C et D de la bande en caoutchouc à tour de rôle. Assurez-vous qu'ils sont coincés dans la rainure à loquet du filtre ultra fin MicroMesh™ remplaçable.

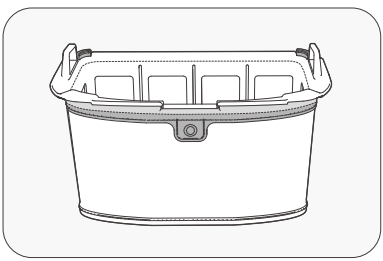

Après l'installation, vérifiez si la bande en caoutchouc est bien coincée dans la rainure à loquet.

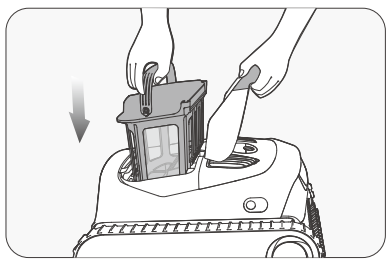

Remarques :

- Après chaque tâche de nettoyage, retirez rapidement l'appareil de la piscine et nettoyez immédiatement le panier de filtre. Évitez de laisser l'appareil dans la piscine pendant des périodes prolongées.
- Le séchage du filtre ultra fin MicroMesh™ remplaçable et du panier de filtre après chaque nettoyage n'est pas nécessaire et est recommandé uniquement dans le but d'éviter les odeurs liées à l'humidité.
- Lors du séchage ou du stockage de votre appareil, y compris le filtre ultra fin MicroMesh™ remplaçable et le panier de filtre, nous vous recommandons de les stocker dans un endroit bien ventilé, à l'abri de la lumière directe du soleil.
- Le filtre ultra fin MicroMesh™ remplaçable peut intercepter des particules aussi petites que 3 à 10 µm, telles que le limon et certaines algues. Lorsque les débris visibles sont minimes (par ex. des pierres, des feuilles, du sable, des débris, des cheveux) et que l'eau semble trouble ou contient des algues, nous vous recommandons d'utiliser à la fois le panier de filtre et le filtre ultra fin MicroMesh™ remplaçable. En présence d'une quantité importante de débris visibles, nous vous recommandons d'utiliser uniquement le panier de filtre et de ne pas utiliser le filtre ultra fin MicroMesh™ remplaçable.

- Nous vous recommandons de nettoyer le filtre ultra fin MicroMesh™ remplaçable et le panier de filtre à l'aide d'un pistolet haute pression afin de garantir un nettoyage en profondeur.
- Après plusieurs utilisations, la surface du filtre ultra fin MicroMesh™ remplaçable peut présenter des signes d'usure, cela n'a pas d'impact sur ses performances.
- Le filtre ultra fin MicroMesh™ remplaçable est un article consommable et doit être remplacé après environ 30 utilisations afin de garantir une filtration efficace.

4.2 Nettoyage de l'hélice

1. Utilisez un tournevis plat afin d'ouvrir le cache du système d'évacuation.

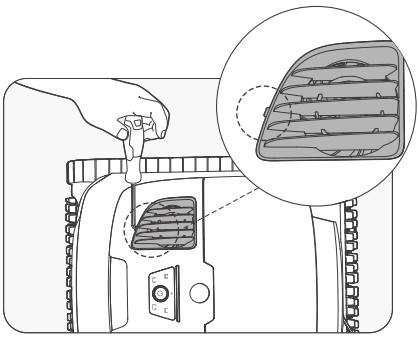

2. Après avoir retiré le cache du système d'évacuation, retirez le cache de l'hélice afin d'exposer l'hélice.

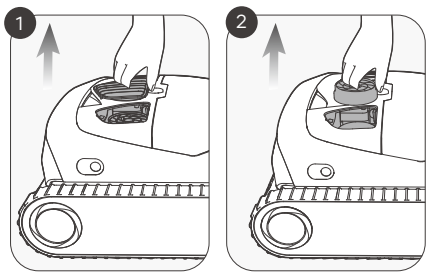

3. Retirez tous les débris empêtrés dans l'hélice.

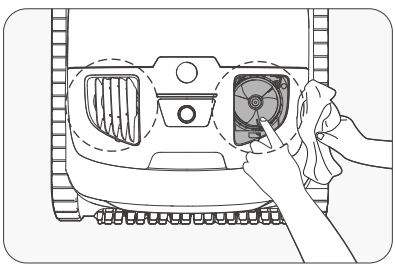
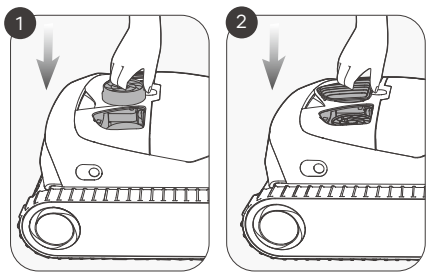
4. Après avoir nettoyé l'hélice, remettez en place le cache de l'hélice, suivi du cache du système d'évacuation.