标准模板Rev.B

Item	Mark	Description	ECN Date	Rev	Issuer	Approved
	1	增加公司商标				
	2	公司名称变更				
	3	FCC ID变更				

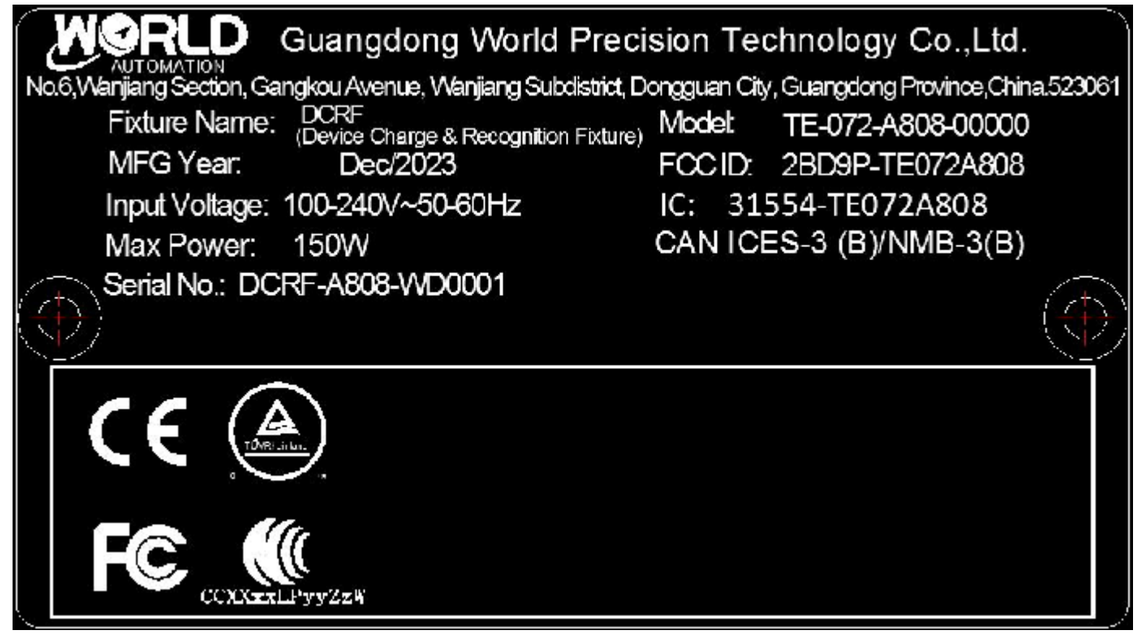

技术要求:
1.所有标注尺寸为表面处理后的最终尺寸；
2.未注公差尺寸按公差表加工(GB/T 1804-f)；
3.倒角边形状均匀，非倒角边去披锋及毛刺；
4.未注尺寸及圆角/倒角按3D加工；
5.工件外观面加工后不得有划痕，擦伤等缺陷。

WORLD AUTOMATION WORLD PRECISION MANUFACTURE CO., LTD.

Linear Dimensions		Angle Dimensions	
Range	Tolerance	Short Edge	Tolerance
0~6	±0.05	<10	±1°
6~30	±0.1	10~50	±30'
30~120	±0.15	50~120	±20'
120~400	±0.2	120~400	±10'
400~1000	±0.3	>400	±5'
>1000	±0.5	\	\

A3

Third Angle Projection

Unless Otherwise Specified:
-.All Dimensions Are In: mm
-.Surface Roughness 3.2

Material: AL6061	Title: 铭牌		Qty': 1 Pcs
Finish: 阳极氧化黑色			
Heat Treat	Project Name		
Design: 邱原尉（6439） 2023/12/26	Drawing NO: TE-072-A808-40003 20231213		
Check			
Approval	Scale: 2:1	Rev.: A	Sheet: 1 OF 1

标准模板Rev.A

Item	Mark	Description	ECN Date	Rev	Issuer	Approved
	1					
	2					
	3					

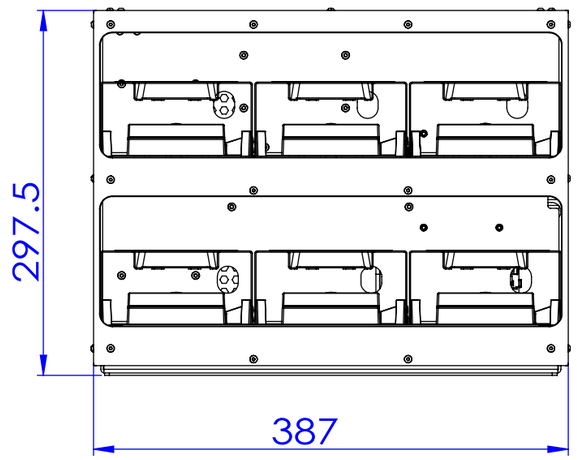

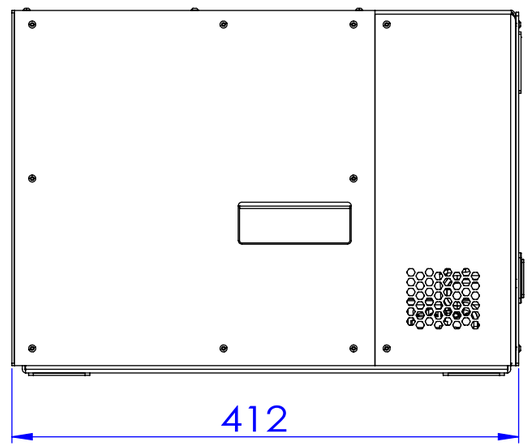

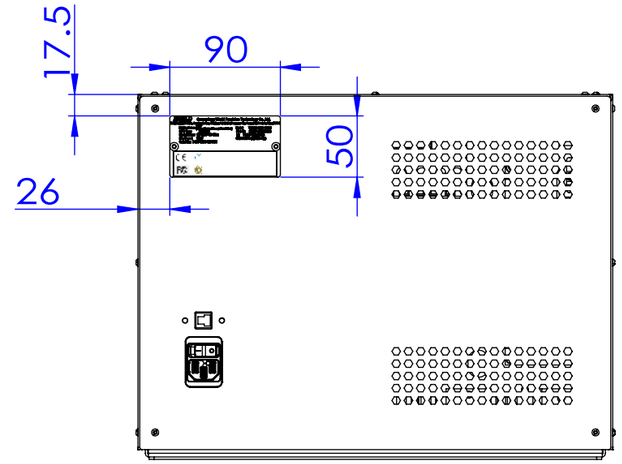

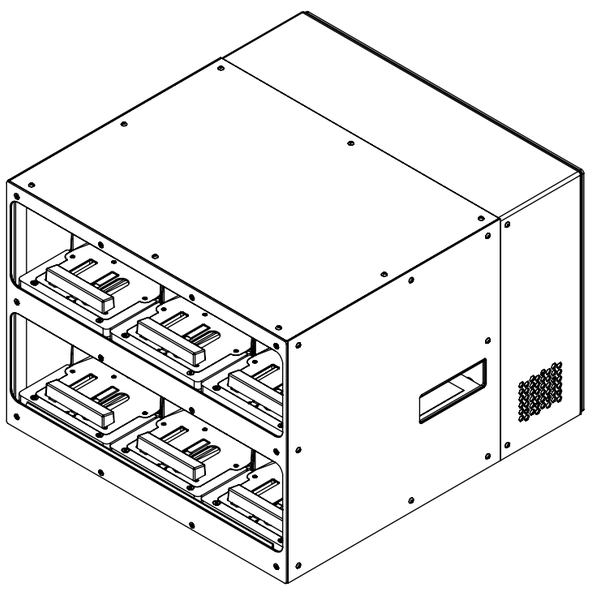

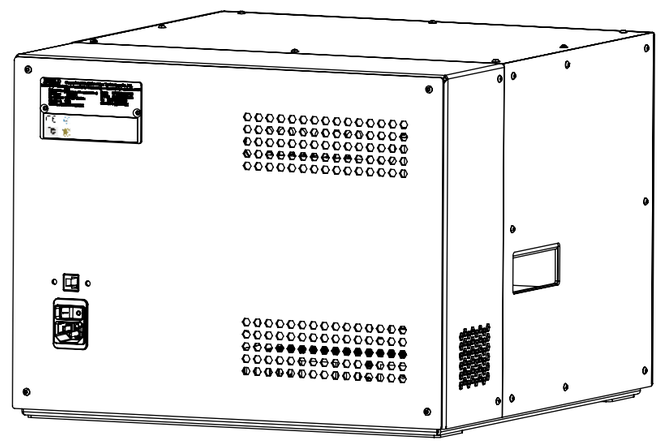

技术要求:
1.所有标注尺寸为表面处理后的最终尺寸；
2.未注公差尺寸按公差表加工(GB/T 1804-f)；
3.倒角边形状均匀，非倒角边去披锋及毛刺；
4.未注尺寸及圆角/倒角按3D加工；
5.工件外观面加工后不得有划痕，擦伤等缺陷。

WORLD AUTOMATION WORLD PRECISION MANUFACTURE CO., LTD.

Linear Dimensions		Angle Dimensions	
Range	Tolerance	Short Edge	Tolerance
0~6	±0.05	<10	±1°
6~30	±0.1	10~50	±30'
30~120	±0.15	50~120	±20'
120~400	±0.2	120~400	±10'
400~1000	±0.3	>400	±5'
>1000	±0.5	\	\

A3

Third Angle Projection

Unless Otherwise Specified:
-.All Dimensions Are In: mm
-.Surface Roughness 3.2

Material	Title		Qty' Pcs
Finish			
Heat Treat	Project Name		
Design 2024/1/2	Drawing NO NAPOLI_TLA_230213		
Check			
Approval	Scale 1:5	Rev.	Sheet 1 OF 1