HEANTTV

COMPUTER SPEAKER

Immerse Yourself in Music

USER MANUAL

SIX LANGUAGES

CONTENT

English.....01
日本語.....08
Deutsch.....15
Italiano.....22
Español.....29
Français.....36

Foreword

Thank you very much for purchasing the [Y-10] PC speaker.

Please read this User Manual carefully before using this product. This manual contains information that must be observed in order to prevent harm or damage to the user, people or objects in the vicinity of the product. Please make sure that you fully understand the contents of this manual in order to use the product safely.

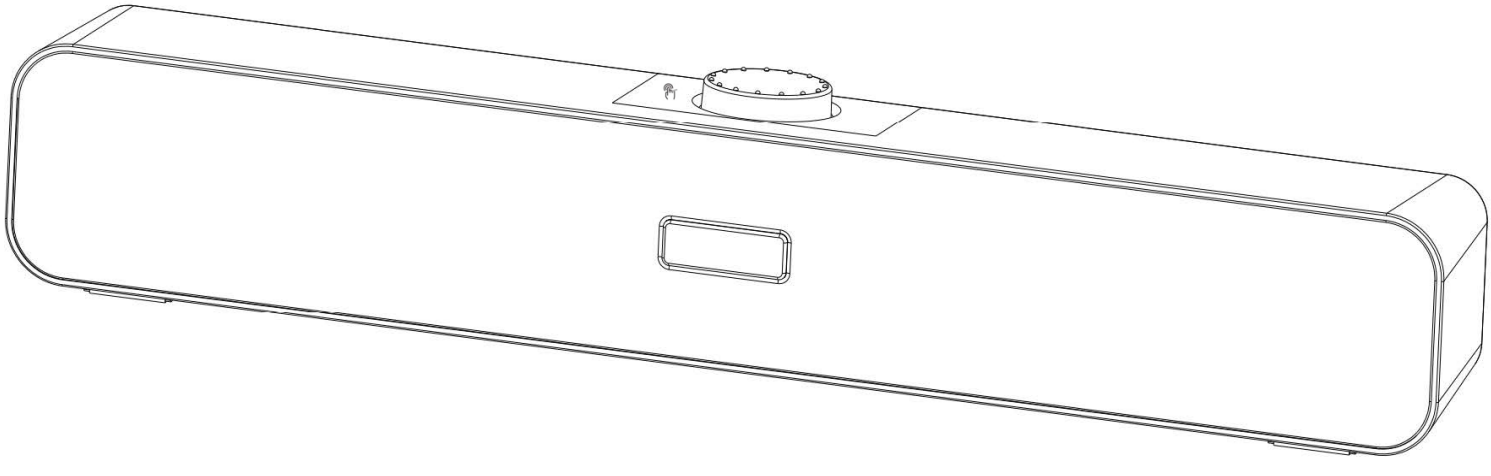

Product Specification

Model : Y-10
Material : Plastic
Output power : 3W*2
Channel : 2.0
Frequency Response Range : 80Hz-180KHz
Isolation : ≥75dB
Power Supply : USB 5V
SNR : ≥85dB
Voltage : 5V
Current : 60Ma
USB cable : 128cm/50.4in
Size : 38*6*6cm/14.9*2.3*2.3in
Weight : 0.60kg/1.32lbs
Color : Black

Package list

Wired speaker *1
User manual *1

Product Features

●Compatible with a wide range of devices and can be connected to any device with a USB jack, and touch key short press 2 seconds to switch Bluetooth mode
●Power and sound sources supplied by a USB cable
●Two built-in speaker units on the left and right sides with a maximum practical output of 6W (3W+3W).
●Despite its compact size, it can reproduce realistic sound.

How to use

The First Type of Connection:

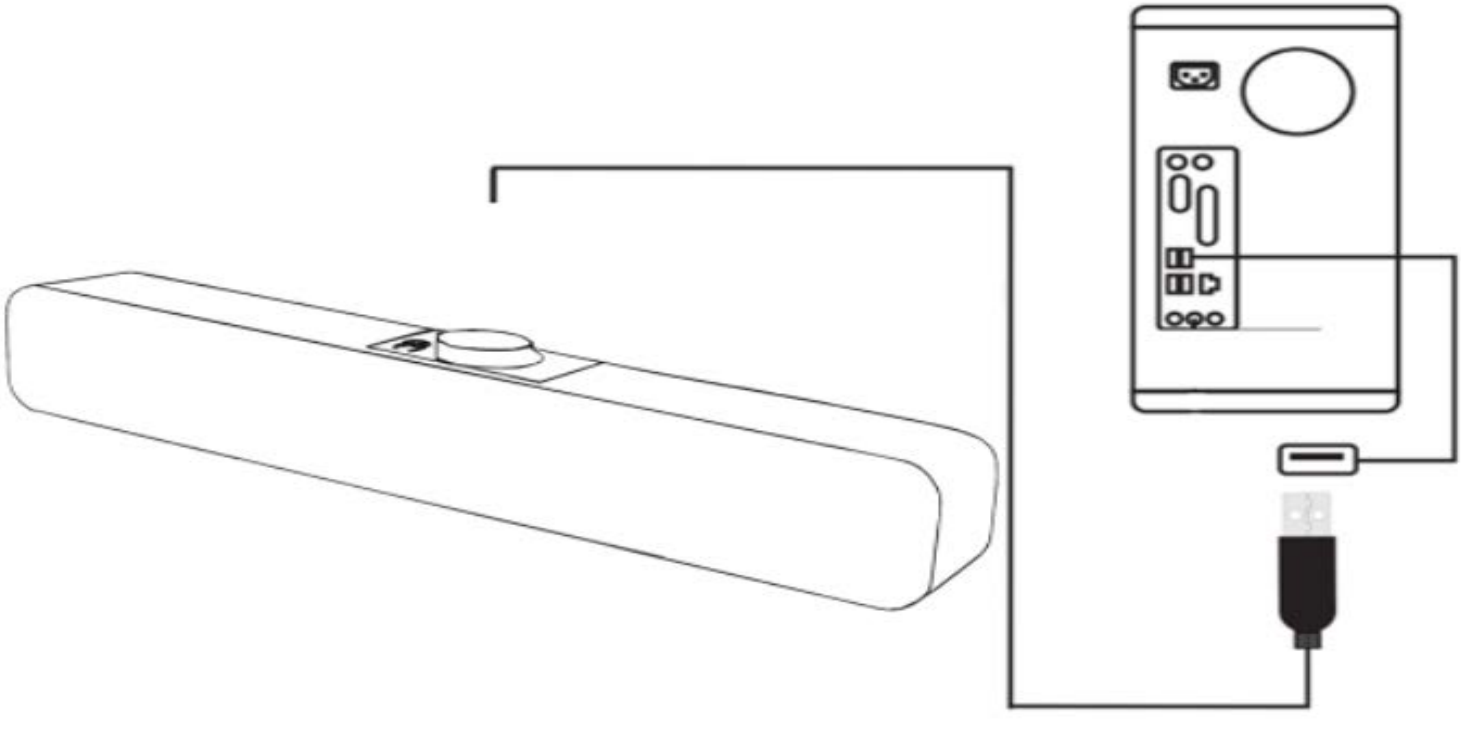

Power by Computer:USB plugged into the computer, the default mode when the audio is powered by the computer is AUX, and then you can play music directly on the computer. When you want to switch the Bluetooth mode, you just need to press the touch button for two seconds

The second connection method

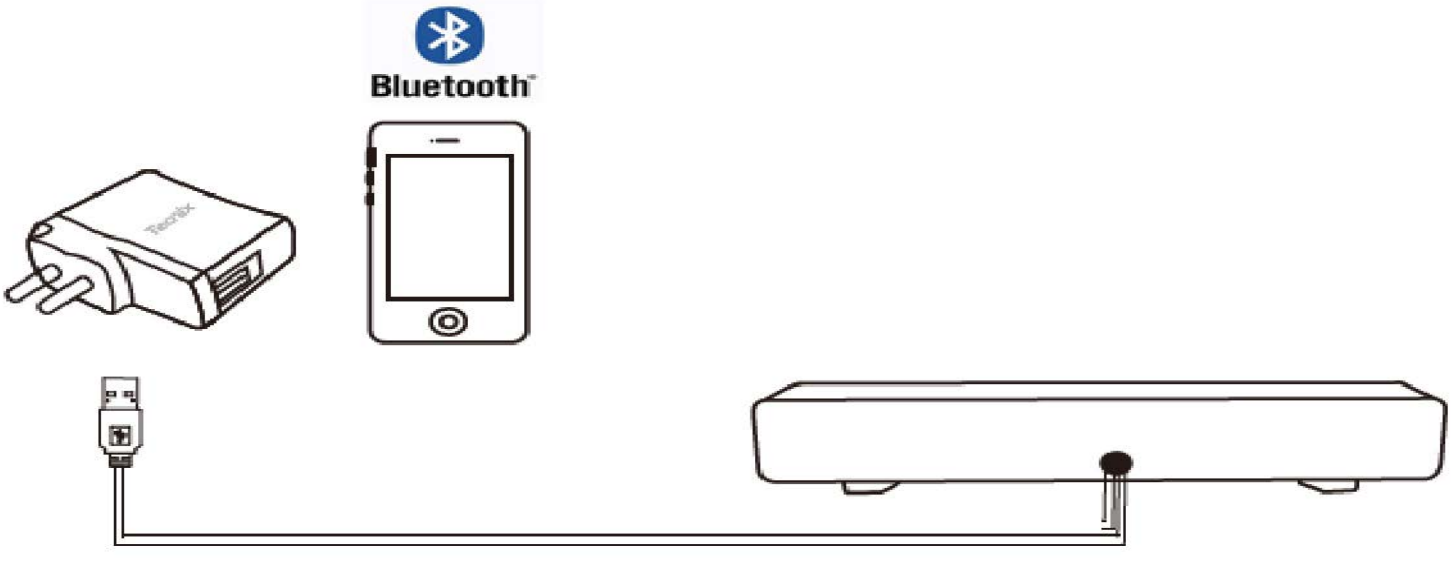

DC power supply method:When the power supply is DC, the audio default Bluetooth mode, you just need to open your phone Bluetooth, search for the name of the device "FD Y10" and connect

Troubleshooting

What should I do if the noise coming from the sound bar causes the sound to crack?	
Check if there are any abnormalities or mistakes in the wiring.	Make sure there are no electronic devices around the audio system that can generate electromagnetic waves.
Turn down the volume within the capacity of the speakers.	
Why is there no sound coming from my sound bar?	
Make sure the connected devices are turned on, the soundbar is set to the correct source, and the cable is connected properly.	
Make sure the device you are connecting to has an audio output interface.	Adjust the volume in your device's audio output settings.
Does this soundbar come with a 3.5mm audio cable?	
No, it does not have a 3.5mm audio cable, just plug in the USB cable to use.	
How to adjust the volume of the soundbar?	
You can control the volume level through the knob above the audio, or adjust the volume of the connected device (in Bluetooth mode)	

Attention

●If you notice any smoke, odor, or noise, stop using the product immediately and turn off the power.
●Do not disassemble or modify the product. Doing so may result in electric shock, fire, or burns.
●Do not use the product in a place where it is exposed to water or with wet hands. Do not charge the product with wet hands or in a place where it may be exposed to water, as this may cause an electric shock or malfunction.
●When there is a risk of lightning, disconnect the USB charging cable from the computer.
●Do not use this product in an airplane, as it may interfere with the communication system.
●Turn off the power of this product when not in use.
●Do not drop the product or subject it to strong shocks.
●Do not use or store the product in a place where strong magnetic force or static electricity is generated.
●Do not cover or wrap the product with cloth or bedding, or it may deform due to heat and cause a fire.
●Do not store or use the product in a place where children or infants can reach it.

Quality assurance

Our sound bar [Y-10] are well packed to prevent damage to the package. All of our products are inspected before shipping, but if there is any defect, please feel free to contact us. If you have any questions, please feel free to contact us and we will provide you with a warranty service.

① Go to your order history and click on the "Contact Seller" button for the corresponding order.

② On the product detail page of Amazon.com/Amazon.-ca/Amazon.co.uk, click on the seller's name displayed below the stock status. Click the "Ask a question" button on the seller's page.

③ **csc@startbuya.com - Please feel free to contact us directly via this email.**

前書き

この度は、PCスピーカー「Y-10」をお買い上げいただき、誠にありがとうございます。

本製品をご使用になる前に、必ず取扱説明書をよくお読みください。この説明書には、ご使用になる方やその周辺にいる方々や物への危害や損害を未然に防ぐためのお守りいただきたい事項を記載しています。製品を安全にご使用いただくために内容を十分にご理解いただきますようお願いいたします。

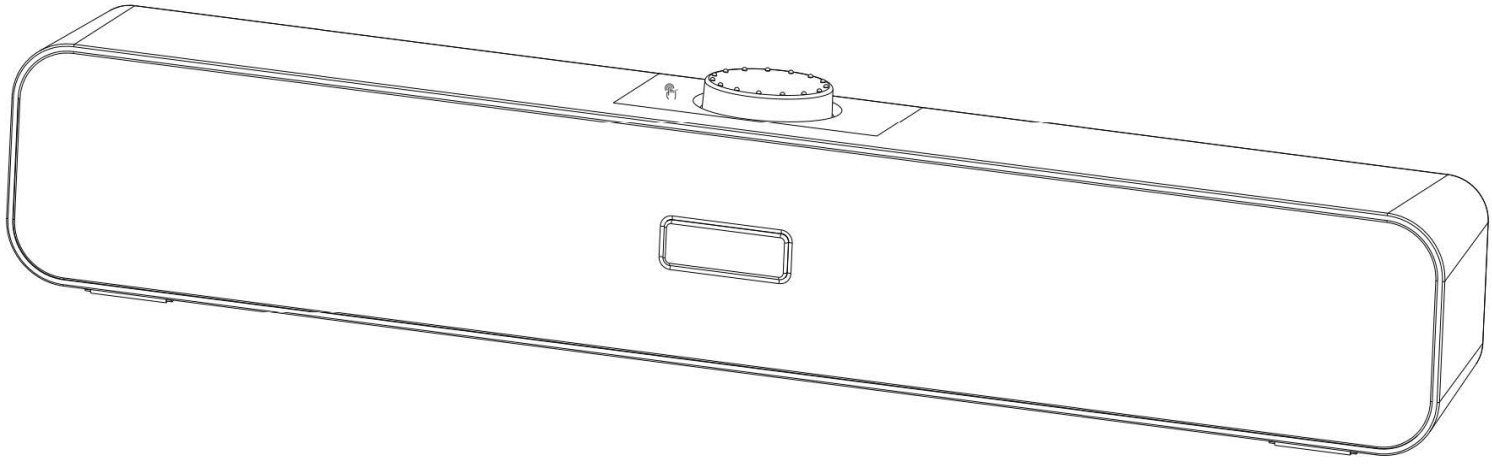

仕様

素材:プラスチック

出力電力:3W * 2

チャンネル:2.0

周波数応答範囲:80Hz-180KHz

分離:≥75dB

電源:USB 5V

SNR:≥85dB

電圧:5V

現在:60Ma

USBケーブル:128cm

サイズ:38*6*6cm

重量:600g

色:黒

パッケージリスト

有線スピーカー *1

ユーザーマニュアル *1

商品特長

●幅広い機器に対応し、USB端子を持つあらゆる機器に接続可能、タッチキー短押し2秒で、Bluetoothモードを切り替え可能

●USBケーブルで供給される電源や音源を使用します。

●実用最大出力6W（3W+3W）のスピーカーユニットを左右に2基ずつ内蔵しています。

●コンパクトなサイズながら、臨場感あふれるサウンドを再現します。

使用方法

最初のタイプの接続：

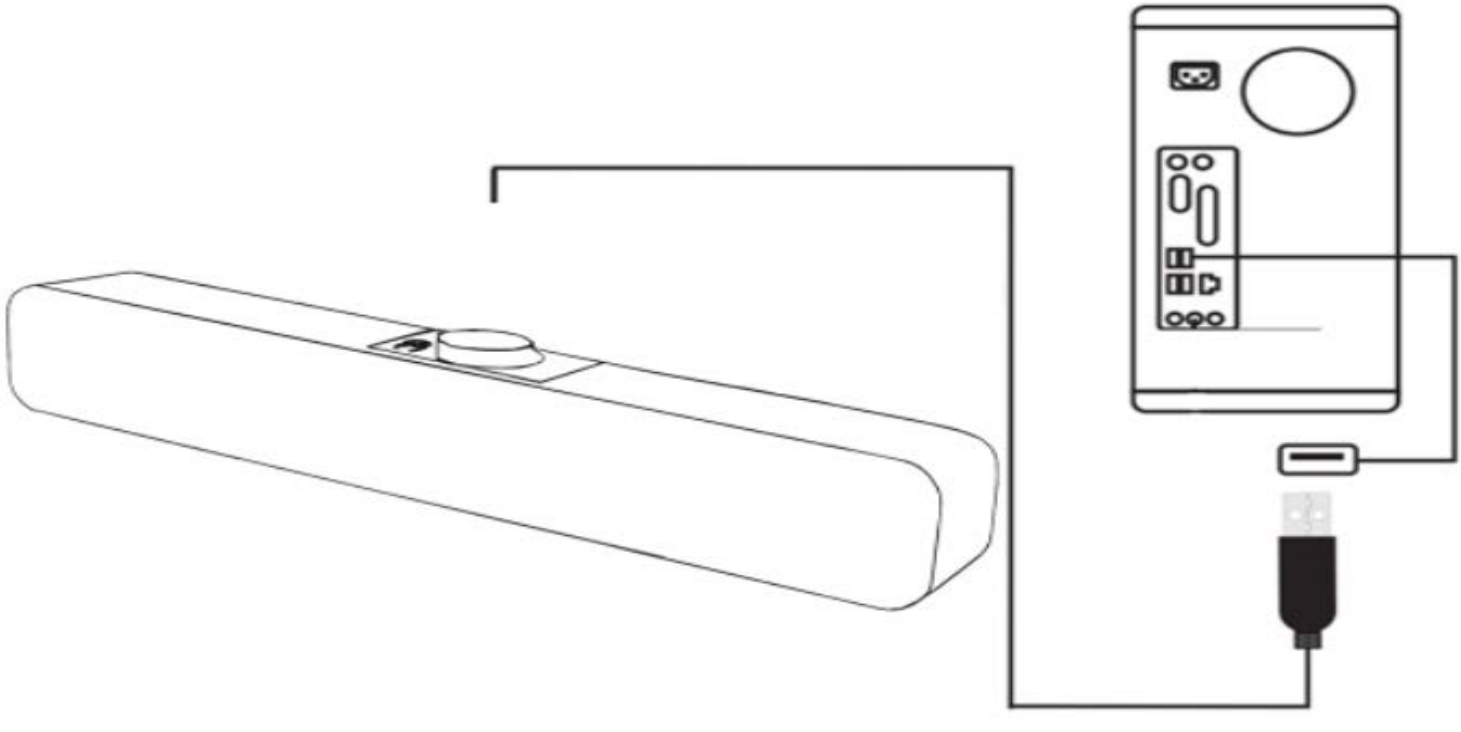

最初の接続の種類:コンピュータによる電源:USBをコンピュータに接続し、オーディオがコンピュータから電源供給されるときのデフォルトモードはAUXで、コンピュータで直接音楽を再生することができます。Bluetoothモードを切り替えたいときは、タッチボタンを2秒間押すだけです

第二の接続方法:

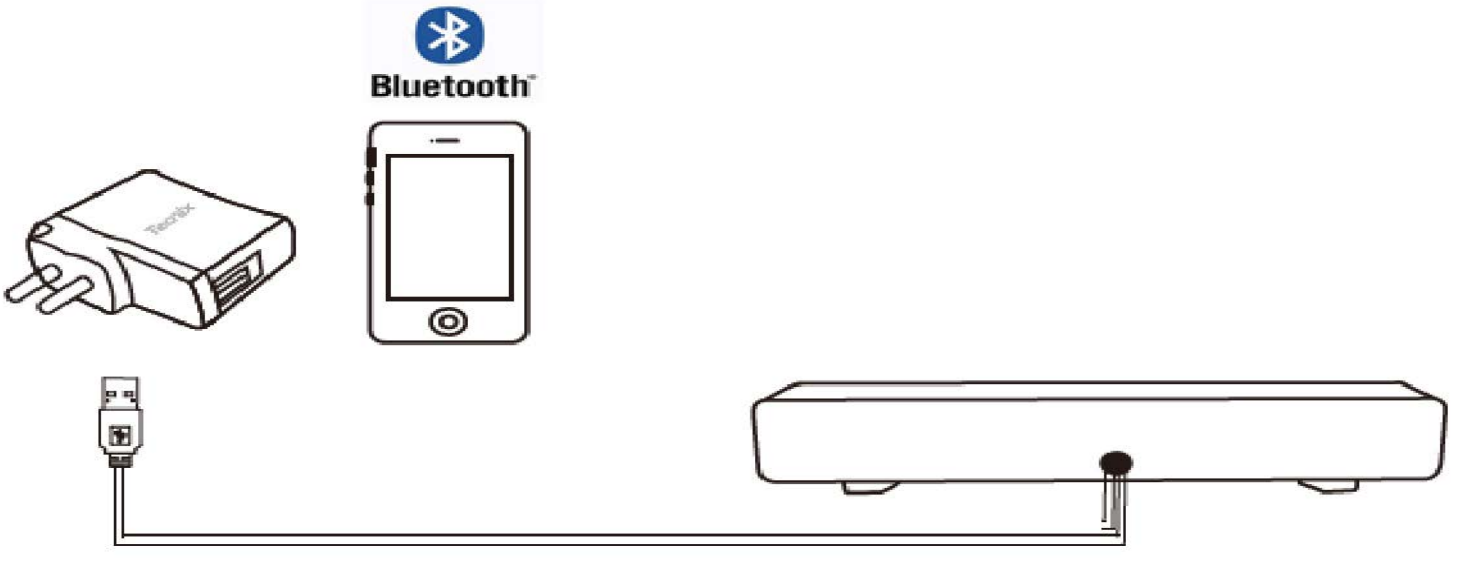

DC電源方式：電源がDCの場合、オーディオのデフォルトのBluetoothモードは、あなただけの携帯電話のBluetoothを開く必要があり、デバイスの名前を検索する"FD Y10 "と接続します。

故障かな？と思ったら

スピーカーから出るノイズで音割れするのはどうしますか？	
配線の異常・間違いがないかを確認してください。	電磁波が発生しやすい電子機器がオーディオシステムの周辺にないか確認してください。
スピーカーのキャパ範囲内でボリュームを下げてください。	
サウンドバーで音が出ないのはなぜですか？	
接続するデバイスに音声出力インターフェースがあるかどうか確認してください。	オーディオケーブルが正しく接続されているかどうかを確認してください。
デバイスに他のオーディオポートが入力されていないか確認してください。	
このサウンドバーには、3.5mmオーディオケーブルが付属していますか？	
いいえ、3.5mmオーディオケーブルは付いていません。	
サウンドバーの音量を調整する方法は何ですか？	
オーディオの上にあるつまみで音量レベルを調整したり、接続した機器の音量を調整したりすることができます（Bluetoothモード時）	

安全にお使いいただくために

●煙が出たり、異臭、異音がしたら、すぐに使用を中止し、電源を切ってください。

●分解や改造をしないでください。感電や火災、やけどの原因になります。

●水のかかる場所や、ぬれた手で充電しないでください。感電や故障の原因になります。

●落雷のおそれのがある時は、USB充電ケーブルをパソコンなどから抜いてください。

●飛行機の中では使用しないでください。通信システムを妨害する恐れがあります。

●使用しない時は本製品の電源をお切りください。

●落としたり、強い衝撃を与えないでください。

●強い磁力の発生する場所、静電気の発生する場所などでの使用・保管は避けてください。

●布や布団で覆ったり、包んだりしないでください。熱によって変形し、火災の原因になることがあります。

●子供や乳幼児の手の届く場所での保管・使用はお避けください。

品質保証

弊店のpcスピーカー「Y-10」は荷物が破損しないようにしっかり梱包しました。出荷前に全ての商品の検品を行っておりますが万が一商品不具合のようでしたら、お気軽にご連絡下さい。きちんと保証サービスをご対応致します。

①注文履歴にアクセスし、該当する注文の出品者に連絡するボタンをクリックします。

②Amazon.co.jpの商品の詳細ページで、在庫状況の下に表示される出品者名をクリックします。出品者のページ上で質問するボタンをクリックします。

③csc@startbuya.com – 直接的にこのメールでお気軽にご連絡下さい。

Vorwort

Vielen Dank für den Kauf des [Y-10] PC-Lautsprechers.
Bitte lesen Sie diese Bedienungsanleitung sorgfältig durch, bevor Sie dieses Produkt verwenden. Dieses Handbuch enthält Informationen, die beachtet werden müssen, um Sach- oder Personenschäden zu vermeiden. Stellen Sie sicher, dass Sie den Inhalt dieses Handbuchs vollständig verstehen, um das Produkt sicher zu verwenden.

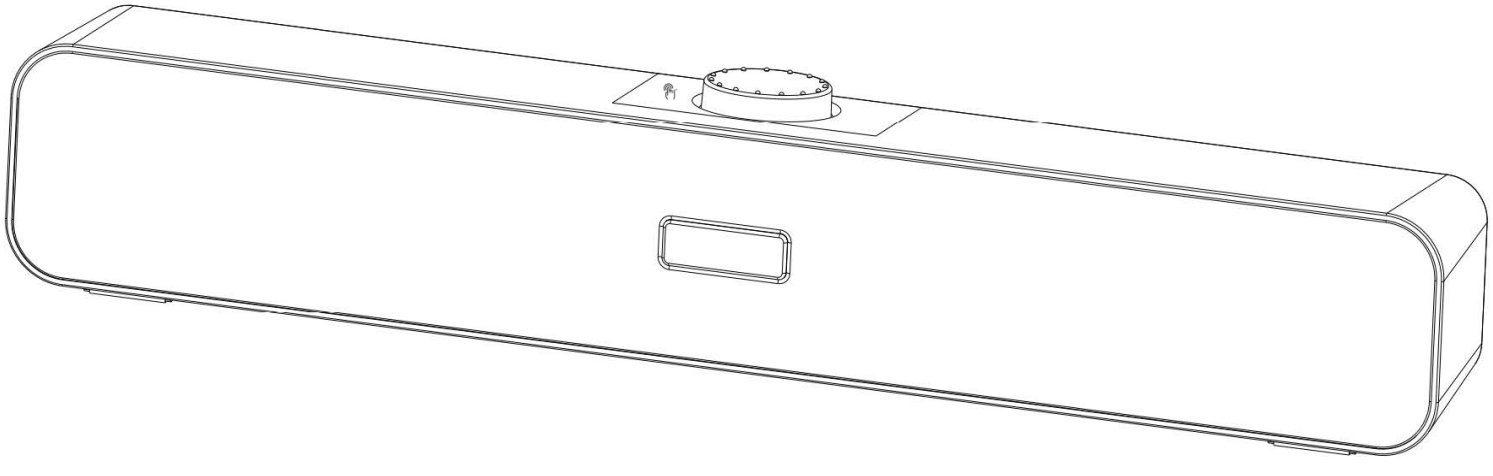

Produktspezifikation

Modell : Y-10
Material : Kunststoff
Ausgangsleistung : 3W * 2
Kanal : 2.0
Frequenzgangbereich : 80Hz-180KHz
Isolierung : ≥75dB
Leistung : USB 5V
SNR : ≥85dB
Spannung : 5 V
Elektrischer Strom : 60Ma
USB-Kabel : 128cm
Größe : 38*6*6cm
Gewicht : 600g
Farbe : Schwarz

Inhaltsliste

Wired Speaker *1
Benutzerhandbuch *1

Produktfunktionen

●Kompatibel mit einer Vielzahl von Geräten und kann an jedes Gerät mit einer USB-Buchse angeschlossen werden, und Touch-Taste kurz drücken 2 Sekunden, um Bluetooth-Modus zu wechseln

● Stromversorgung und Klangquellen werden über ein USB-Kabel geliefert

● Zwei eingebaute Lautsprechereinheiten auf der linken und rechten Seite mit einer maximalen praktischen Leistung von 6W (3W+3W).

● Trotz seiner kompakten Größe kann er einen realistischen Klang wiedergeben.

Wie zu verwenden

Die erste Art der Verbindung:

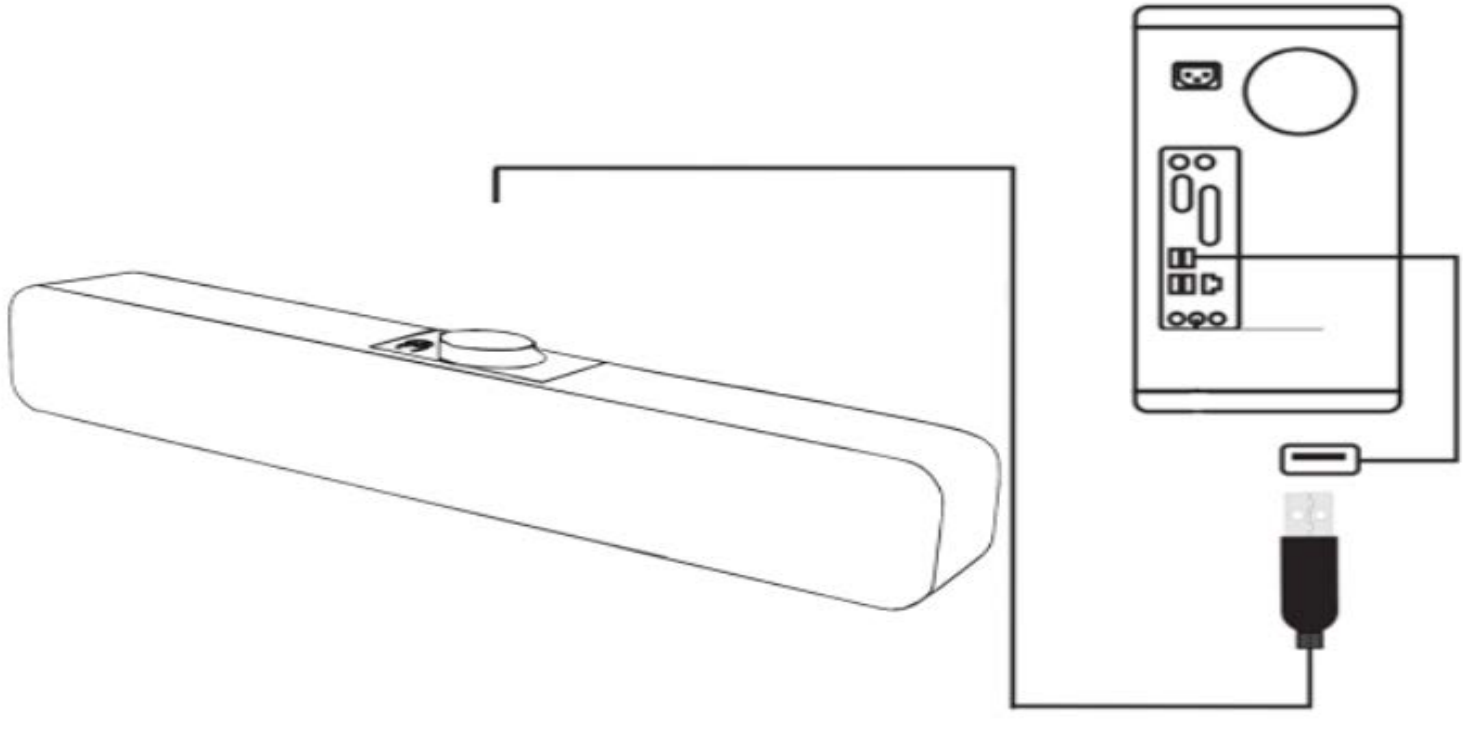

Stromversorgung durch den Computer: Wenn der USB-Anschluss an den Computer angeschlossen ist, ist der Standardmodus AUX, und Sie können Musik direkt auf dem Computer abspielen. Wenn Sie den Bluetooth-Modus wechseln möchten, müssen Sie nur die Touch-Taste für zwei Sekunden drücken.

die zweite Verbindungsmethode:

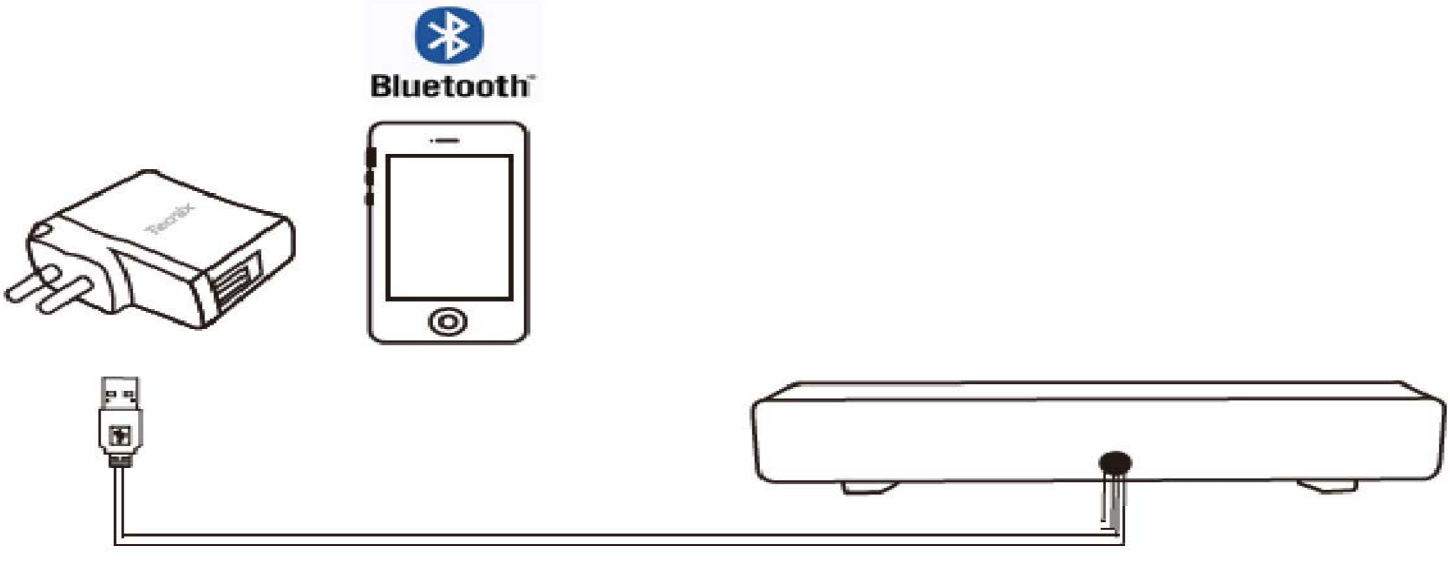

DC-Stromversorgung Methode: Wenn die Stromversorgung ist DC, die Audio-Standard-Bluetooth-Modus, müssen Sie nur Ihr Telefon Bluetooth zu öffnen, suchen Sie nach dem Namen des Gerätes "FD Y10" und verbinden

Fehlerbehebung

Was soll ich tun, wenn der Lärm aus der Soundbar eine Schallstörung verursacht?	
Überprüfen Sie, ob Anomalien oder Fehler bei der Verdrahtung auftreten.	Stellen Sie sicher, dass es keine elektronischen Geräte rund um das Soundsystem gibt, die elektromagnetische Wellen erzeugen können.
Drehen Sie die Lautstärke auf die maximale Sättigung der Lautsprecher.	
Warum wird der Sound nicht von meiner Soundbar gesendet?	
Solange die angeschlossenenGeräte eingeschaltet sind, wird die Soundbar auf die richtige Schallquelle eingestellt und das Kabel richtig angeschlossen.	
Stellen Sie sicher, dass das Gerät, mit dem Sie eine Verbindung herstellen, über einen Audioausgang verfügt.	Passen Sie die Lautstärke in den Audioausgabeeinstellungen des Geräts an.
Wird diese Soundbar mit einem 3,5-mm-Audiokabel geliefert?	
Nein, es hat kein 3,5-mm-Audiokabel, schließen Sie einfach das USB-Kabel an, um es zu verwenden.	
Wie stelle ich die Lautstärke der Soundbar ein?	
Sie können die Lautstärke mit dem Regler über dem Ton steuern oder die Lautstärke des angeschlossenen Geräts einstellen (im Bluetooth-Modus)	

Warnung

•Wenn Sie Rauch, Geruch oder Lärm bemerken, beenden Sie sofort die Verwendung des Produkts und trennen Sie das Netzteil.

• Zerlegen oder modifizieren Sie das Produkt nicht. Dies kann zu Stromschlägen, Bränden oder Verbrennungen führen.

•Verwenden Sie das Produkt nicht an einem Ort, an dem es Wasser oder mit nassen Händen ausgesetzt ist. Laden Sie das Produkt nicht mit nassen Händen oder an einem Ort auf, an dem es Wasser ausgesetzt sein kann, da dies zu einem Stromschlag oder einer Fehlfunktion führen könnte.

•Wenn die Gefahr eines Blitzes besteht, trennen Sie das USB-Ladekabel von Ihrem Computer.

•Verwenden Sie dieses Produkt nicht in einem Flugzeug, da es das Kommunikationssystem beeinträchtigen kann.

•Schalten Sie das Netzteil dieses Produkts aus, wenn es nicht verwendet wird.

•Lassen Sie das Produkt nicht fallen oder unter starken Aufprall.

•Verwenden oder lagern Sie das Produkt nicht an einem Ort, an dem eine starke magnetische Kraft oder ein elektrostatischer Strom erzeugt wird.

•Bedecken oder wickeln Sie das Produkt nicht mit Tuch oder Bettwäsche, oder es kann sich aufgrund von Hitze verformen und ein Feuer verursachen.
•Bewahren Sie das Produkt nicht an einem Ort auf, an dem Kinder oder Kleinkinder es erreichen können.

Qualitätssicherung

Unsere Soundbar [Y-10] ist gut verpackt, um Beschädigungen der Verpackung während des Transports zu vermeiden. Alle unsere Produkte werden vor dem Versand geprüft, aber im Falle eines Defekts oder wenn Sie Fragen haben, zögern Sie nicht, uns zu kontaktieren und wir werden Ihnen einen Service zur Verfügung stellen.
1) Gehen Sie zu Ihrer Bestellhistorie und klicken Sie auf den "KontaktVerkäufer" Button für die entsprechende Bestellung.
2) Klicken Sie auf der Produktdetailseite Amazon.de auf den Namen des Verkäufers, der unter dem Aktienstatus angezeigt wird. Klicken Sie auf die Schaltfläche "Frage stellen" auf der Seite des Verkäufers.
3) **csc@startbuya.com - Zögern Sie nicht, uns direkt über diese E-Mail zu kontaktieren.**

Prefazione

Grazie mille per aver acquistato l'altoparlante [Y-10] PER PC. Si prega di leggere attentamente questo manuale d'uso prima di utilizzare questo prodotto. Questo manuale contiene informazioni che devono essere osservate al fine di prevenire danni a cose o persone. Assicurati di comprendere appieno il contenuto di questo manuale per utilizzare il prodotto in modo sicuro.

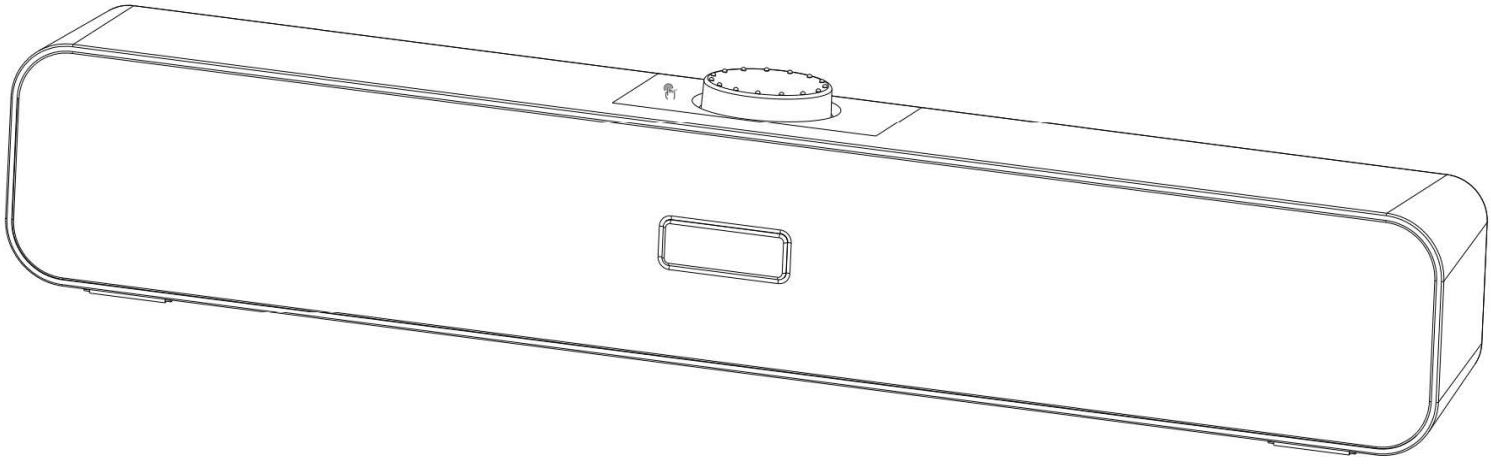

Specifica del prodotto

Modello : Y-10
Materiale : Plastica
Potenza di uscita : 3W * 2
Canale : 2.0
Intervallo di risposta in frequenza : 80Hz-180 KHz
Isolamento : ≥75dB
Alimentazione : USB 5V
SNR : ≥85dB
Tensione : 5V
Corrente : 60Ma
Cavo USB : 128cm
Dimensioni : 38*6*6cm
Peso : 600g
Colore : Nero

Elencodelcontenuto

Altoparlante cablato *1
Manuale d'uso *1

Caratteristiche del prodotto

●Compatibile con un'ampia gamma di dispositivi, può essere collegato a qualsiasi dispositivo dotato di presa USB e premere brevemente il tasto a sfioramento per 2 secondi per passare alla modalità Bluetooth.
●Alimentazione e sorgenti sonore fornite da un cavo USB.
●Due altoparlanti integrati sui lati destro e sinistro con una potenza massima di 6W (3W+3W).
● Nonostante le dimensioni compatte, è in grado di riprodurre un suono realistico.

Come utilizzare
Il primo tipo di connessione:

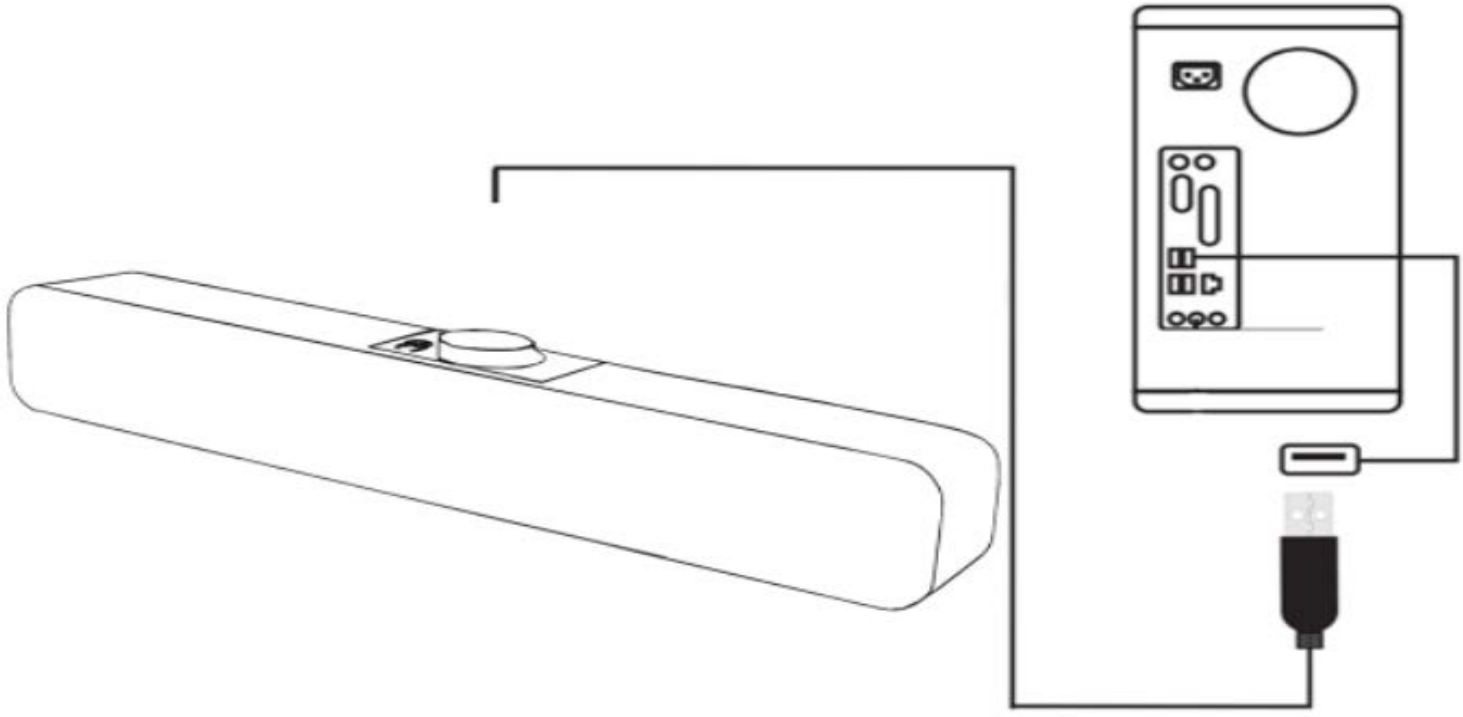

Alimentazione tramite computer: Se l'USB è collegato al computer, la modalità predefinita quando l'audio è alimentato dal computer è AUX e quindi è possibile riprodurre la musica direttamente sul computer. Quando si desidera passare alla modalità Bluetooth, è sufficiente premere il pulsante a sfioramento per due secondi.

Il secondo metodo di connessione:

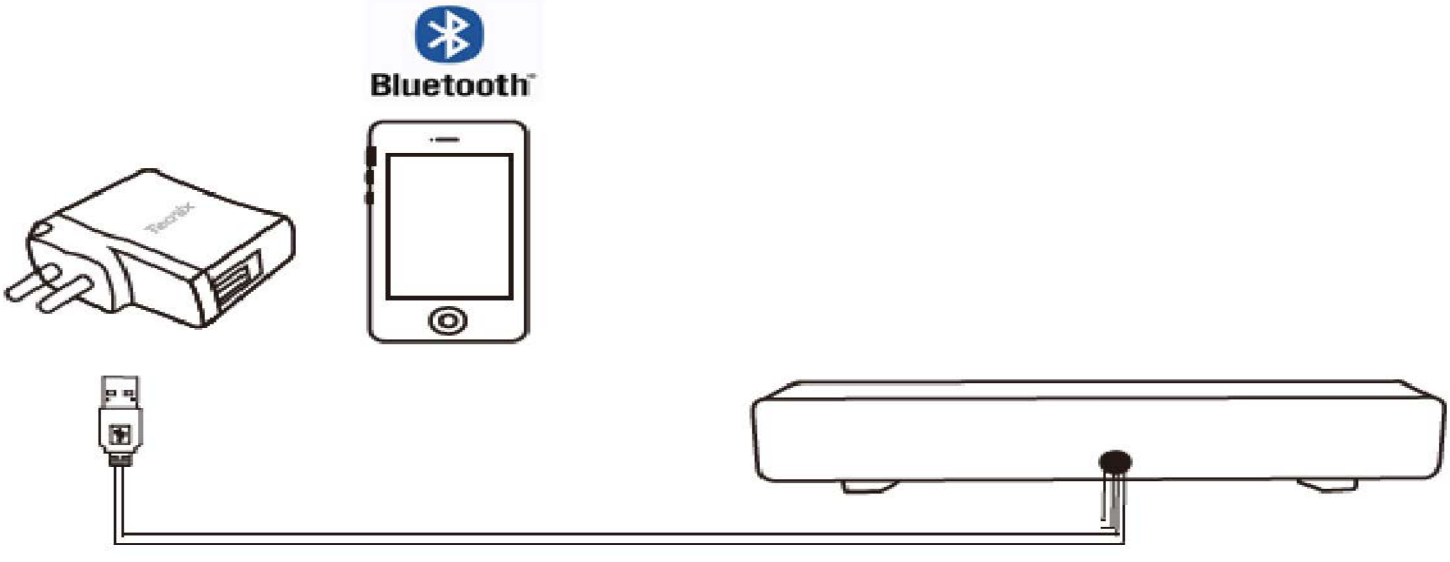

Metodo di alimentazione DC: Quando l'alimentazione è DC, l'audio predefinito modalità Bluetooth, è sufficiente aprire il telefono Bluetooth, cercare il nome del dispositivo "FD Y10" e collegare

Risoluzione dei problemi

Cosa devo fare se il rumore proveniente dalla soundbar causa un disturbo del suono?	
Verificare se ci sono anomalie o errori nel cablaggio.	Assicurati che non ci siano dispositivi elettronici intorno al sistema audio in grado di generare onde elettromagnetiche.
Abbassare il volume fino al massimo della saturazione degli altoparlanti.	
Perché non viene emesso alcun suono dalla mia soundbar?	
Assicurati che i dispositivi collegati siano accesi, che la soundbar sia impostata sulla sorgente sonora corretta e che il cavo sia collegato correttamente.	
Assicurarsi che il dispositivo a cui ci si sta connettendo abbia un'uscita audio.	Regola il volume nelle impostazioni di output audio del dispositivo.
Questa soundbar è dotata di un cavo audio da 3,5 mm?	
No, non ha un cavo audio da 3,5 mm, basta collegare il cavo USB per utilizzarlo.	
Come regolare il volume della soundbar?	
È possibile controllare il livello del volume tramite la manopola sopra l'audio o regolare il volume del dispositivo collegato (in modalità Bluetooth).	

Attenzione

●Se noti fumo, odore o rumore, smetti immediatamente di usare il prodotto e scollega l'alimentazione.
●Non smontare o modificare il prodotto. Ciò può causare scosse elettriche, incendi o ustioni.
●Non utilizzare il prodotto in un luogo in cui è esposto all'acqua o con le mani bagnate. Non caricare il prodotto con le mani bagnate o in un luogo in cui potrebbe essere esposto all'acqua, in quanto ciò potrebbe causare una scossa elettrica o un malfunzionamento.
●Quando c'è il rischio di fulmini, scollegare il cavo di ricarica USB dal computer.
●Non utilizzare questo prodotto in un aereo, in quanto potrebbe interferire con il sistema di comunicazione.
●Spegnere l'alimentazione di questo prodotto quando non è in uso.
●Non far cadere il prodotto o sottoporlo a forti urti.
●Non utilizzare o conservare il prodotto in un luogo in cui viene generata una forte forza magnetica o corrente elettrostatica.
●Non coprire o avvolgere il prodotto con stoffa o biancheria da letto, oppure potrebbe deformarsi a causa del calore e causare un incendio.

●Non conservare o utilizzare il prodotto in un luogo in cui bambini o neonati possano raggiungerlo.

Assicurazione della qualità

La nostra soundbar [Y-10] è ben imballata per evitare danni alla confezione durante il trasporto. Tutti i nostri prodotti vengono ispezionati prima della spedizione, ma in caso di difetto o se avete delle domande, non esitare a contattarci e ti forniremo un servizio di Assistenza.
1) Vai alla cronologia degli ordini e clicca sul pulsante "Contatta venditore" per l'ordine corrispondente.
2) Nella pagina dei dettagli del prodotto Ama zon.com clicca sul nome del venditore visualizzato sotto lo stato delle scorte. Clicca sul pulsante "Fai una domanda" nella pagina del venditore.
3) **csc@startbuya.com - Non esitare a contattarci direttamente tramite questa e-mail.**

Prólogo

Muchas gracias por comprar el altavoz para PC [Y-10].
Lea atentamente este manual de usuario antes de utilizar este producto. Este manual contiene información que debe observarse para evitar daños a la propiedad o a las personas. Asegúrese de comprender completamente el contenido de este manual para utilizar el producto de forma segura.

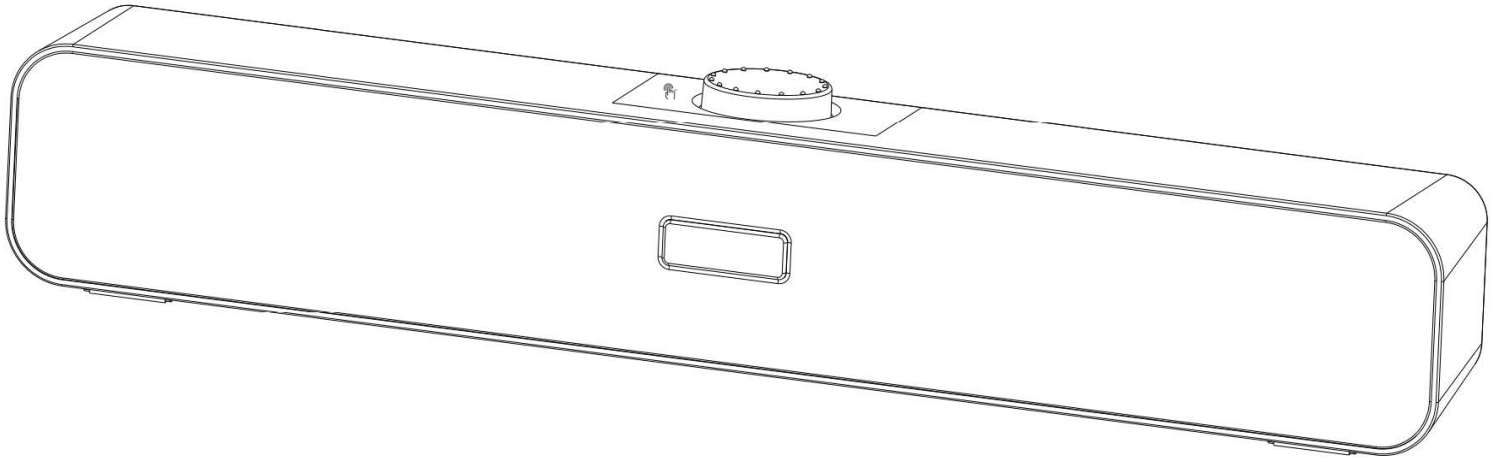

Especificación del producto

Modelo : Y-10
Material : Plástico
Potencia de salida de : 3W * 2
canales : 2.0
Intervalo de respuesta de frecuencia : 80Hz-180KHz
aislamiento de : ≥75Db
Potencia : USB 5V
SNR : ≥85dB
Voltaje : 5 CurrentV
corriente eléctrica : 60Ma
Cable USB de : 128cm
Tamaño : 38*6*6cm
Peso : 600g
Color : Negro

Listadecontenido

Altavoz cableado *1
Manual del usuario *1

Características del producto

● Compatible con una amplia gama de dispositivos y se puede conectar a cualquier dispositivo con una toma USB, y la tecla táctil pulsación corta 2 segundos para cambiar el modo Bluetooth.

● Alimentación y fuentes de sonido suministradas por un cable USB

● Dos unidades de altavoces incorporados en los lados izquierdo y derecho con una salida práctica máxima de 6W (3W

● A pesar de su tamaño compacto, puede reproducir un sonido realista

Come utilizzare

Il primo tipo di connessione:

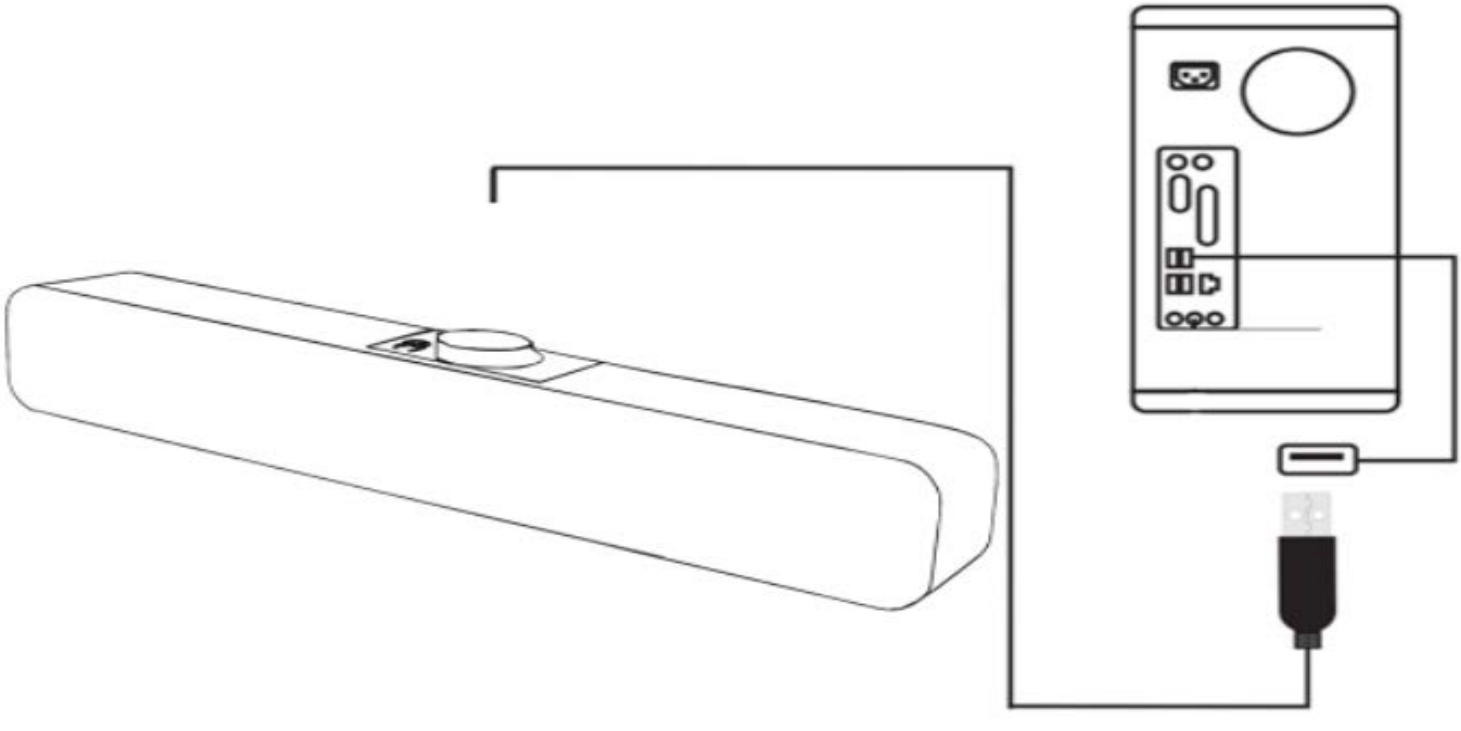

Alimentazione da computer: se l'USB è collegato al computer, la modalità predefinita quando l'audio è alimentato dal computer è AUX e quindi è possibile riprodurre musica direttamente sul computer. Quando si desidera passare alla modalità Bluetooth, è sufficiente premere il pulsante a sfioramento per due secondi.

Il secondo metodo di connessione:

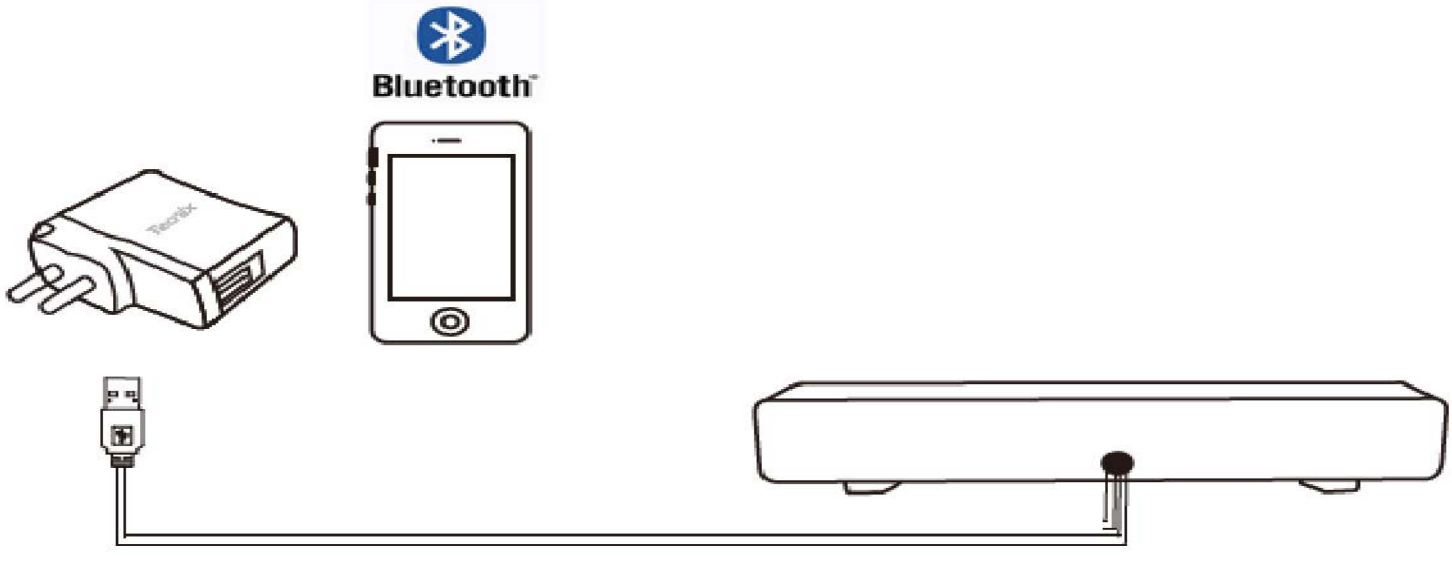

Metodo di alimentazione DC: Quando l'alimentazione è DC, l'audio predefinito modalità Bluetooth, è sufficiente aprire il telefono Bluetooth, cercare il nome del dispositivo "FD Y10" e collegare

Solución de problemas

¿Qué debo hacer si el ruido procedente de la barra de sonido causa una alteración del sonido?	
Compruebe si hay anomalías o errores en el cableado.	Asegúrese de que no haya dispositivos electrónicos alrededor del sistema de sonido que puedan generar ondas electromagnéticas.
ajustar el volumen a la saturación máxima del altavoz.	
¿Por qué no sale ningún sonido de mi barra de sonido?	
Siempre y cuando losdispositivos conectados estén encendidos, la barra de sonido se establece en la fuente de sonido correcta y el cable está conectado correctamente.	
Asegúrese de que el dispositivo al que se está conectando tenga una salida de audio.	Ajusta el volumen en la configuración de salida de audio del dispositivo.
¿Viene esta barra de sonido con un cable de audio de 3,5 mm?	
No, no tiene un cable de audio de 3,5 mm, sólo tiene que conectar el cable USB para usar	
¿Cómo ajustar el volumen de la barra de sonido?	
Puedes controlar el nivel de volumen mediante el mando situado encima del audio, o ajustar el volumen del dispositivo conectado (en modo Bluetooth)	

Advertencia

●Si nota humo, olor o ruido, deje de usar inmediatamente el producto y desconecte la fuente de alimentación.
●No desmonte ni modifique el producto. Esto puede causar descargas eléctricas, incendios o quemaduras.
●No utilice el producto en un lugar donde esté expuesto al agua o con las manos mojadas. No cargue el producto con las manos mojadas o en un lugar donde pueda estar expuesto al agua, ya que esto podría causar una descarga eléctrica o un mal funcionamiento.
●Cuando exista riesgo de rayo, desconecte el cable de carga USB del ordenador.
●No utilice este producto en una aeronave, ya que puede interferir con el sistema de comunicación.
●Apague la fuente de alimentación de este producto cuando no esté en uso.
●No deje caer el producto ni tenga un fuerte impacto.
●No utilice ni almacene el producto en un lugar donde se genere una fuerza magnética fuerte o corriente electrostática.
●No cubra ni envuelva el producto con tela o ropa de cama, o puede deformarse debido al calor y causar un incendio.
●No almacene ni utilice el producto en un lugar donde los niños o bebés puedan llegar a él.

Garantía de calidad

LNuestra barra de sonido [Y-10] está bien embalada para evitar daños en el embalaje durante el transporte. Todos nuestros productos son inspeccionados antes del envío, pero en caso de defecto o si tiene alguna pregunta, no dude en ponerse en contacto con nosotros y le proporcionaremos un servicio.

1) Vaya a su historial de pedidos y haga clic en el botón "Contactar con el vendedor" para el pedido correspondiente.

2) En la página de detalles del producto de Amazon.es/Amazon.com.mx haga clic en el nombre del vendedor que se muestra debajo del estado de la acción. Haga clic en el botón "Hacer una pregunta" en la página del vendedor.

3) **csc@startbuya.com - No dude en ponerse en contacto con nosotros directamente a través de este correo electrónico.**

Avant-propos

Merci beaucoup pour l'achat de la [Y-10] haut-parleur PC. Veuillez lire attentivement ce manuel d'utilisation avant d'utiliser ce produit. Ce manuel contient des informations qui doivent être observées afin de prévenir les dommages aux biens ou aux personnes. Assurez-vous de bien comprendre le contenu de ce manuel pour utiliser le produit en toute sécurité.

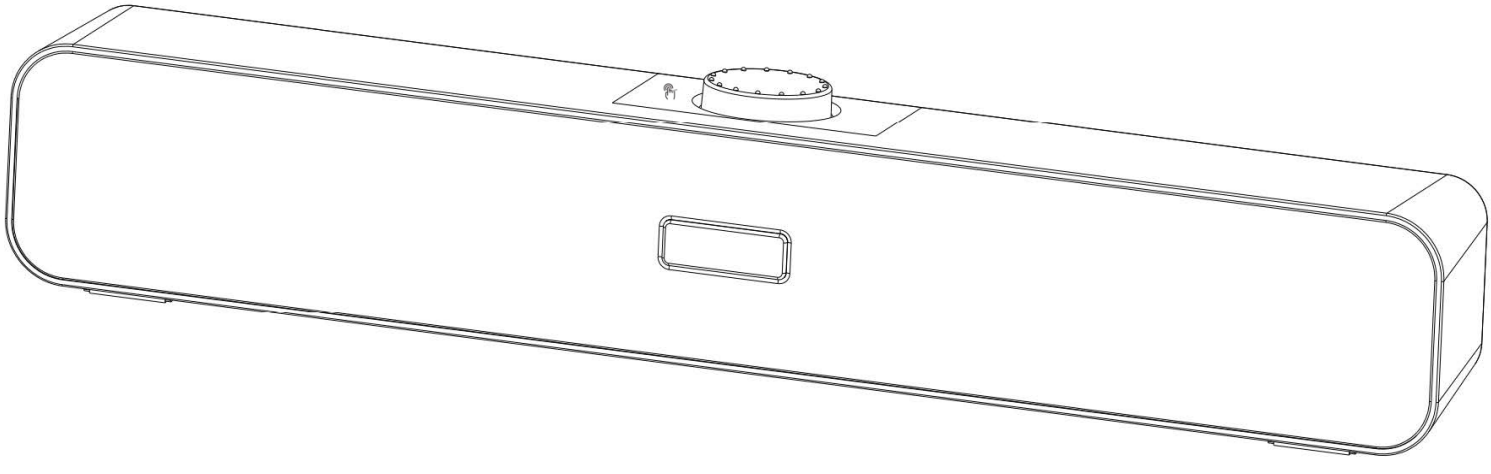

Spécification du produit

Modèle : Y-10
Matériau : Plastique
Puissance de sortie : 3W * 2
Canal : 2.0
Plagede réponse de fréquence : 80Hz-180KHz
Isolation : ≥75dB
Puissance : USB 5V
SNR : ≥85dB
Tension : 5 V
Courant : 60Ma
Câble USB : 128cm
Taille : 38*6*6cm
Poids : 600g
Couleur : Noir

Liste de contenu

Haut-parleur câblé *1
Fonctionnalités du produit manuelde *1

Utilisation

●Compatible avec une large gamme d'appareils et peut être connecté à n'importe quel appareil avec une prise USB, et touche tactile appui court 2 secondes pour passer en mode Bluetooth.

● Alimentation et sources sonores fournies par un câble USB

● Deux unités de haut-parleurs intégrés sur les côtés gauche et droit avec une sortie pratique maximale de 6W (3W+3W).

● Malgré sa taille compacte, il peut reproduire un son réaliste.

Comment utiliser

Le premier type de connexion :

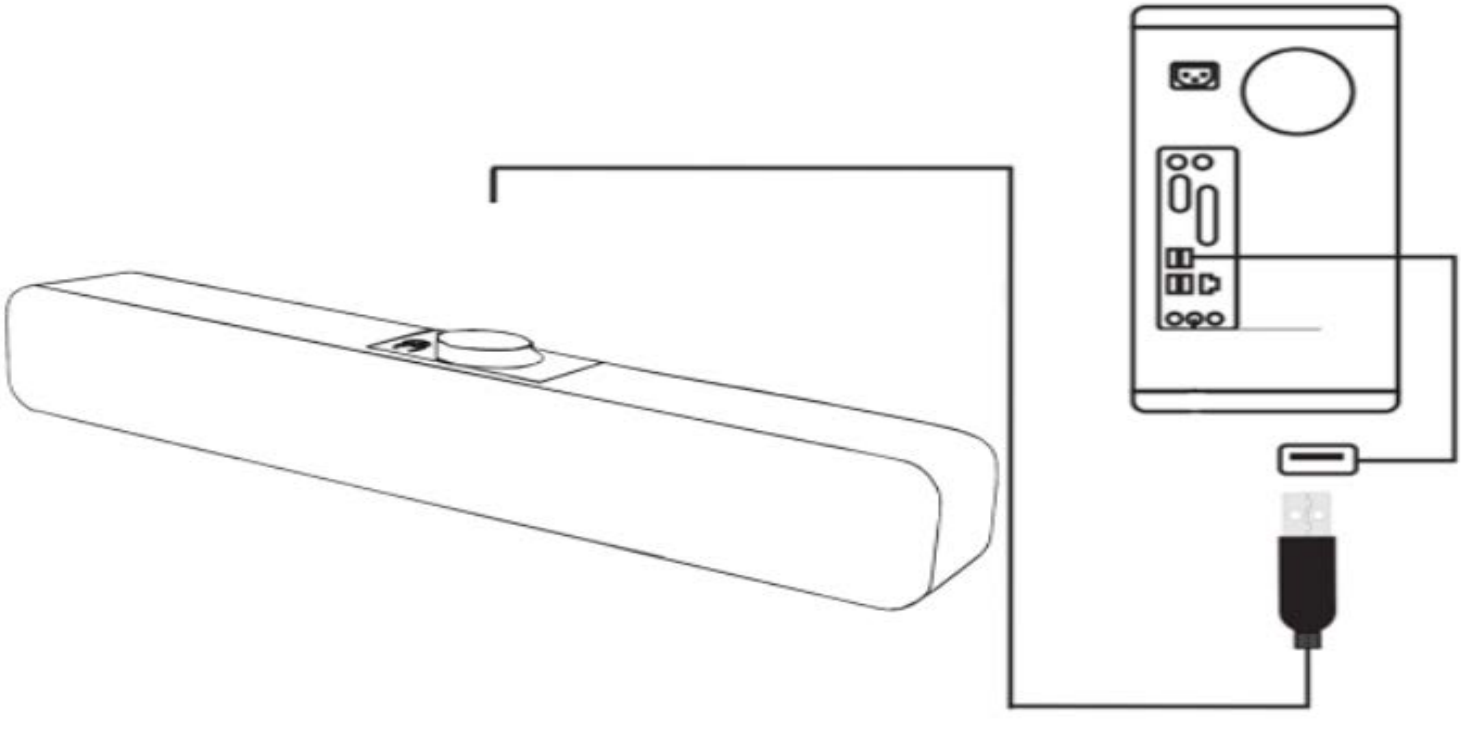

Alimentation par l'ordinateur : lorsque l'USB est branché sur l'ordinateur, le mode par défaut lorsque l'audio est alimenté par l'ordinateur est AUX, et vous pouvez alors écouter de la musique directement sur l'ordinateur. Pour passer en mode Bluetooth, il suffit d'appuyer sur le bouton tactile pendant deux secondes.

Deuxième méthode de connexion

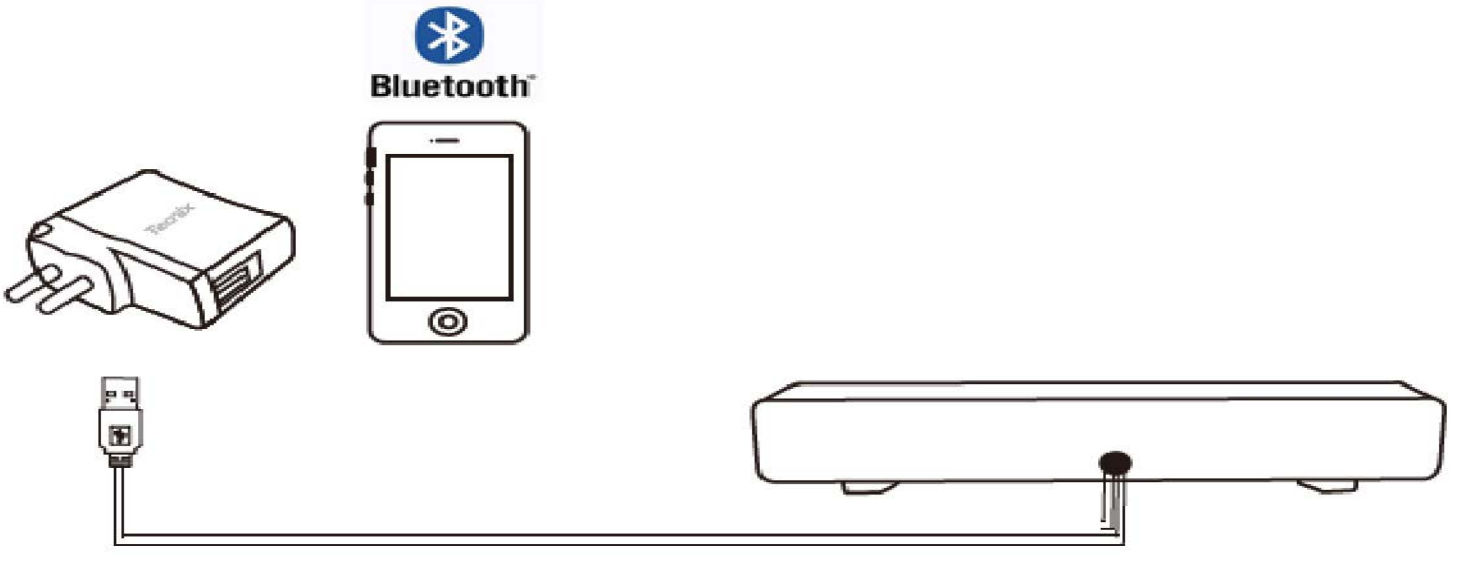

Méthode d'alimentation DC : Lorsque l'alimentation est DC, le mode audio par défaut Bluetooth, il vous suffit d'ouvrir votre téléphone Bluetooth, de rechercher le nom de l'appareil "FD Y10" et de le connecter.

Dépannage

Que dois-je faire si le bruit provenant de la barre de son provoque une perturbation sonore?	
Vérifiez s'il y a des anomalies ou des erreurs dans le câblage.	Assurez-vous qu'il n'y a pas d'appareils électroniques autour du système de son qui peuvent générer des ondes électromagnétiques.
Baisser le volume jusqu'à la saturation maximale des haut-parleurs.	
Pourquoi aucun son n'est-il émis par ma barre de son ?	
Tantque les périphériquesconnectés sont activés, la barre de son est réglée sur la source sonore correcte, et le câble est connecté correctement.	
Assurez-vous que l'appareil vers qui vous vous connectez a une sortie audio.	Ajuste le volume dans les paramètres de sortie audio de l'appareil.
Cette barre de son est-elle livrée avec un câble audio de 3,5 mm ?	
Non, il n'y a pas de câble audio de 3,5 mm, il suffit de brancher le câble USB pour l'utiliser.	
Comment ajuster le volume de la barre de son?	
Vous pouvez contrôler le niveau de volume à l'aide du bouton situé au-dessus de l'audio, ou régler le volume de l'appareil connecté (en mode Bluetooth).	

Avertissement

●Si vous remarquez de la fumée, de l'odeur ou du bruit, arrêtez immédiatement d'utiliser le produit et déconnectez l'alimentation électrique.
●Ne démontez pas ou ne modifiez pas le produit. Cela peut provoquer des chocs électriques, des incendies ou des brûlures.
●N'utilisez pas le produit dans un endroit où il est exposé à l'eau ou avec les mains mouillées. Ne chargez pas le produit avec les mains mouillées ou dans un endroit où il peut être exposé à l'eau, car cela pourrait causer une décharge électrique ou un dysfonctionnement.
●Lorsqu'il y a un risque de foudre, déconnectez le câble de charge USB de votre ordinateur.
●N'utilisez pas ce produit dans un aéronef, car il peut interférer avec le système de communication.
●Éteignez l'alimentation électrique de ce produit lorsqu'il n'est pas utilisé.
●Ne laissez pas tomber le produit ou ne le mettez pas sous forte pression.
●N'utilisez pas ou ne stockez pas le produit dans un endroit où une forte force magnétique ou un courant électrostatique est généré.

●Ne couvrez pas ou n'enveloppez pas le produit avec du tissu ou de la literie, ou il peut se déformer en raison de la chaleur et causer un incendie.
●Ne stockez pas ou n'utilisez pas le produit dans un endroit où les enfants ou les nourrissons peuvent l'atteindre.

Assurance qualité

Notre barre de son [Y-10] est bien emballée pour éviter les dommages à l'emballage pendant le transport. Tous nos produits sont inspectés avant l'expédition, mais en cas de défaut ou si vous avez des questions, n'hésitez pas à nous contacter et nous vous fournirons un service.
1) Passez à l'historique de votre commande et cliquez sur le bouton « Contact Seller » pour la commande correspondante.
2) Sur la page des détails du produit Amazon.fr cliquez sur le nom du vendeur affiché en dessous de l'état du stock. Cliquez sur le bouton « Poser une question » sur la page du vendeur.
3) **csc@startbuya.com - N'hésitez pas à nous contacter directement via cet e-mail.**

This device complies with part 15 of the FCC Rules. Operation is subject to the following two conditions: (1) this device may not cause harmful interference, and (2) this device must accept any interference received, including interference that may cause undesired operation.
Any changes or modifications not expressly approved by the party responsible for compliance could void the user's authority to operate the equipment.
NOTE: This equipment has been tested and found to comply with the limits for a Class B digital device, pursuant to Part 15 of the FCC Rules. These limits are designed to provide reasonable protection against harmful interference in a residential installation. This equipment generates, uses and can radiate radio frequency energy and, if not installed and used in accordance with the instructions, may cause harmful interference to radio communications.
However, there is no guarantee that interference will not occur in a particular installation. If this equipment does cause harmful interference to radio or television reception,
which can be determined by turning the equipment off and on, the user is encouraged to try to correct the interference by one or more of the following measures:
-- Reorient or relocate the receiving antenna.
-- Increase the separation between the equipment and receiver.
-- Connect the equipment into an outlet on a circuit different from that to which the receiver is connected.
-- Consult the dealer or an experienced radio/TV technician for help.
The device has been evaluated to meet general RF exposure requirement. The device can be used in portable exposure condition without restriction

IC Caution:

-English:
This device complies with Industry Canada licence-exempt RSS standard(s).
Operation is subject to the following two conditions:
(1) This device may not cause interference, and
(2) This device must accept any interference, including interference that may cause undesired operation of the device.
The device has been evaluated to meet general RF exposure requirement. The device can be used in portable exposure condition without restriction.
-French:
Le pr é sentappareilestconf orme aux CNR d' Industrie Canada applicables aux appareils radio exempts de licence.
L'exploitationestautoris é e aux deux conditions suivantes:
(1) l'appareil ne doit pas produire de brouillage, et
(2) l' utilisateur de l'appareildoit accepter tout brouillageradio é lectriquesubi, m ê mesi le brouillageest susceptible d'encompromettre le fonctionnement.
Le mat é riel a é t é é valu é pour r é pondre aux exigences g é n é rales d' exposition aux radiofr é quences. Le dispositif peut ê tre utilis é dans des conditions d 'exposition portables illimit é es.

Product Marketing Name (PMN):Desktop Bluetooth speaker