action camera

Operating Manual

Before using this product, please read the user manual carefully.
The manual is for reference only.
The actual operation should be based on the product itself

English

1. Product Appearance

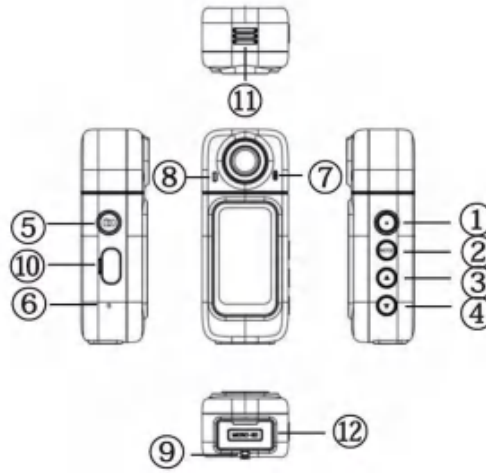

Note: The handheld product is used vertically,with the camera above.

1.power button	2.mode key	3.Up arrow key
4.Down key	5.shutter button	6.reset hole
7.recording hole	8.indicator light	9.lanyard hole
10.charging port	11.Speaker sound hole	12.TF checkpoint

2. Introduction to Button and Interface Functions

Power button: ① Press and hold for 3 seconds to turn on/off; ② Click to turn on/off WIFI; Photo button: ① Press to confirm button; ② Press the photo/ video button; ③ Long press in recording mode Turn off/on recording; Up key: ① Press the up selection key; ② Click to switch filters; ③ Long press the screen to rotate 180 degreesDegree; ④ Long press to fast forward in playback mode, tap to decrease volume; Down arrow key: ① Press the down selection key; ② Click to switch filters; ③ Press and hold for 3 seconds to mirror the screen; ④ Long press to rewind in playback mode, tap to increase volume; Mode key: ① Press to switch between photo/video/playback modes; ② Click to return function ③ Long press for 3 seconds Enter the settings menu ④ and long press the file lock in recording mode; ⑤ Long press in playback mode to bring up Delete/lock options; Reset button: When the machine experiences screen flickering, abnormal shutdown, or other situations, use a needle hole shaped object to short poke it It can be forcibly shut down.

USB interface: Type-C, used to power the camera/charge the battery/connect to the PC end for entry Storage mode/camera mode Note: It is prohibited to insert or remove cards during recording/photography/playback mode!

English

3.Operating Instructions

USB mode After turning on the device, connect it to the computer using a USB data cable, and the device screen will pop up with a prompt saying "Save"Device/camera/charging/three option modes; ④ Storage: In this mode, video/photo files can be viewed and stored. ⑤ Camera: In this mode, it can be used for computer cameras. ⑥ Charging: Only used for charging the camera on the computer

4. Working status

1.When the machine is charging, the indicator light stays on in red and goes off when fully charged. 2. The machine's startup indicator light is blue and flashes during operation.

5.OTG Usage Instructions

1. Use Type-CtoType-C cable that supports data transmission to connect the camera with OTG intelligent support Device connection; 2. Turning on the camera will jump to the connection mode. Press the up and down keys to select and confirm the "storage mode"Android system: ④ When the device is successfully connected, a prompt pop-up window will appear, or the notification bar will be pulled down and the USB button will be clicked After the connection notification, jump to the interface and enter the USB drive to view/export machine USB files; ⑤ You can also open the device's "File Management", find the external "USB Device" icon, and click on it Enter the USB drive to view/export machine USB files. Apple system: Open the "File" app on the device, go to the "Browse" page, and find the external connection Click on the "Removable Disk" icon to enter the USB drive and view/export machine USB files.

6.Mobile APP interconnection

1. Lightly press the camera power button to turn on the WiFi function. The "" icon is displayed in the upper right corner of the screen 2. Scan the QR code below with your phone to download the "Viidure" application 3. Open the app - click on "Connect to Recorder" - go to WiFi settings on your phone - select the name Connect to "A5_ ******" - enter password "12345678" - enter after successful connectionAPP，It can play real-time images, replay and store files. (Note: The effective connection distance of WiFi is 5-8 meters)

简体中文

一、产品结构

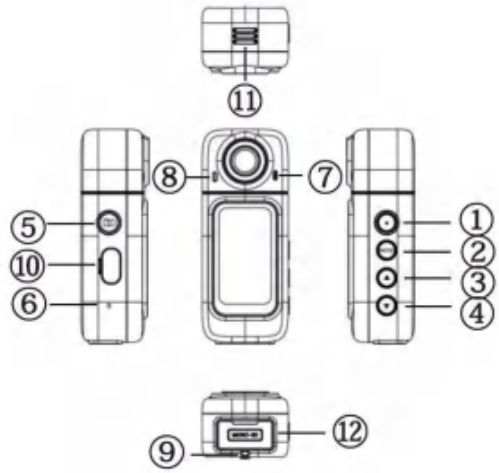

注：手持产品竖起来使用，即摄像头在上方。

1.电源键	4.向下键	7.录音孔	10.充电口
2.模式键	5.拍照键	8.指示灯	11.喇叭出声孔
3.向上键	6.复位孔	9.挂绳孔	12.TF卡口

二、按键及接口功能介绍

电源键: ①长按3S可开机/关机;②点按打开/关闭WIFI；
拍照键: ①点按为确认键;②点按拍照/录像键;③录像模式下长按关闭/打开录音;
向上键: ①点按向上选择键;②点按切换滤镜;③长按屏显旋转180度;④回放模式下长按快进，点按音量减;
向下键: ①点按向下选择键;②点按切换滤镜;③长按3S屏幕镜像；④回放模式下长按快退，点按音量加；
模式键: ①点按切换拍照/录像/回放模式;②点按返回功能③长按3S进入设置菜单④录像模式下长按文件加锁;⑤回放模式下长按可调出删除/加锁选项；
复位键：当机器出现花屏、异常宕机等情况时用针孔状的东西短戳一下可强制关机。
USB接口：类型Type-C，用于给相机供电/电池充电/连接PC端可进入存储模式／摄像头模式注：在录像／拍照/回放模式工作中，禁止拔插卡！

简体中文

三、基本操作说明

USB模式
设备开机后使用USB数据线与电脑连接，设备屏幕会弹窗提示“储存器/摄像头/充电/三个选项模式；
①储存器:在此模式下可进行视频/照片文件查看和储存。
②摄像头：在此模式下可用于电脑摄像头进行使用。
③充电：仅用于电脑给相机充电

四、指示灯工作状态

1.机器充电的时候指示灯长亮红色，充满灯灭。
2.机器开机指示灯为蓝色，工作的时候蓝灯闪烁。

五、OTG使用说明

1.使用支持数据传输的Type-CtoType-C线材，将相机与支持OTG智能设备连接;
2.开启相机会跳转连接模式，按上下键选择并确认「存储模式」安卓系统:①连接成功设备弹出提示弹窗，或者下拉通知栏，点击USB连接通知后跳转界面进入U盘，即可查看/导出机器U盘文件;②也可打开设备「文件管理」，找到外接「USB设备」图标，点击进入U盘，即可查看/导出机器U盘文件。
苹果系统:打开设备「文件」App，进入「浏览」页面，找到外接「可移动磁盘」图标，点击进入U盘，即可查看/导出机器U盘文件。

六、手机APP互联

1.轻按一下相机开关键，打开WiFi功能屏幕右上方有“ ”图标显示
2.用手机扫描下方二维码下载“录风者”应用程序
3.打开APP-点击连记录仪-手机跳转WiFi设置-选中名称为“A5_******”进行连接-输入密码“12345678”-连接成功过后再进入APP，可播放实时画面，回放、存储文件功能。(注：WiFi有效连接距离5-8米。

繁體中文

一、產品結構

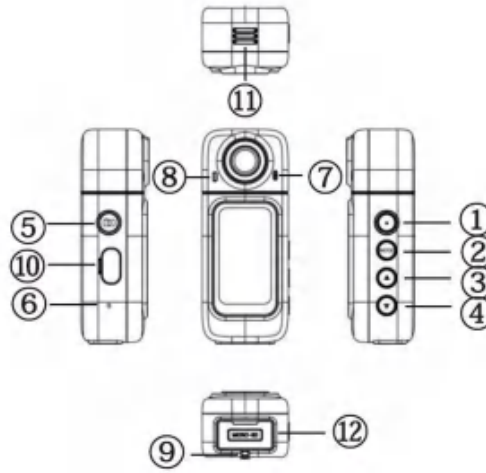

註：手持產品豎起來使用，即攝像頭在上方。

1.電源鍵	4.向下鍵	7.錄音孔	10.充電口
2.模式鍵	5.拍照鍵	8.指示燈	11.喇叭出聲孔
3.向上鍵	6.重置孔	9.掛繩孔	12.TF卡口

二、按鍵及介面功能介紹

電源鍵：①長按3S可開機/關機；②點按打開/關閉WIFI；
拍照鍵：①點按為確認鍵;②點按拍照/錄像鍵;③錄像模式下長按關閉/打開錄音;
向上鍵：①點按向上選擇鍵；②點按切換濾鏡；③長按屏顯旋轉180度；④回放模式下長按快進，點按音量減；
向下鍵：①點按向下選擇鍵；②點按切換濾鏡；③長按3S螢幕鏡像；④回放模式下長按快退，點按音量加；
模式鍵：①點按切換拍照/錄像/回放模式；②點按返回功能；③長按3S進入設置菜單；④錄像模式下長按文件加鎖；⑤回放模式下長按可調出刪除/加鎖選項；
復位鍵：當機器出現花屏、異常宕機等情況時用針孔狀的東西短戳一下可強制關機。
USB介面：類型Type-C，用於給相機供電/電池充電/連接PC端可進入存儲模式／攝像頭模式註：在錄像／拍照/回放模式工作中，禁止拔插卡！

繁體中文

三、基本操作說明

USB模式
設備開機後使用USB數據線與電腦連接，設備屏幕會彈窗提示「儲存器/攝像頭/充電/三個選項模式；
①儲存器:在此模式下可進行視頻/照片檔案查看和儲存。
②攝像頭：在此模式下可用於電腦攝像頭進行使用。
③充電：僅用於電腦給相機充電

四、指示燈工作狀態

1.機器充電的時候指示燈長亮紅色，充滿燈滅。
2.機器開機指示燈為藍色，工作的時候藍燈閃爍。

五、OTG使用說明

1.使用支持數據傳輸的Type-C to Type-C線材，將相機與支持OTG智能設備連接;
2.開啟相機會跳轉連接模式，按上下鍵選擇並確認「儲存模式」安卓系統:①連接成功設備彈出提示彈窗，或者下拉通知欄，點擊USB連接通知後跳轉界面進入U盤，即可查看/導出機器U盤文件;②也可打開設備「檔案管理」，找到外接「USB設備」圖標，點擊進
插入U盤，即可查看/導出機器U盤文件。
蘋果系統：打開設備「檔案」App，進入「瀏覽」頁面，找到外接「可移動磁碟」圖標，點擊進入U盤，即可查看/導出機器U盤文件。

六、手機APP互聯

1.輕按一下相機開關鍵，打開WiFi功能，螢幕右上方有「 ᯤ 」圖示顯示
2.用手機掃描下方二維碼下載「錄風者」應用程式
3.打開APP-點擊連記錄儀-手機跳轉WiFi設置-選中名稱為「A5_******」進行連接-輸入密碼「12345678」-連接成功過後再進入APP，可播放實時畫面，回放、存儲文件功能。(註：WiFi有效連接距離5-8米。

Polski

1. Wygląd produktu

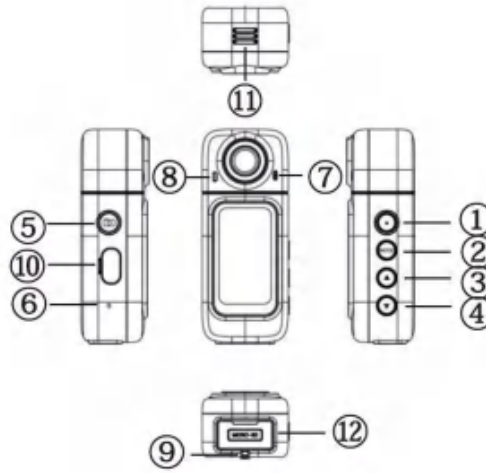

Uwaga: Urządzenie ręczne należy użytkować w pozycji pionowej, z kamerą umieszczoną u góry.

1. Przycisk zasilania
2. Przycisk trybu
3. Klawisz strzałki w górę
4. Przycisk „w dół”
5. Przycisk migawki
6. Otwór resetowania
7. Otwór mikrofonu
8. Lampka kontrolna
9. Otwór na smycz
10. Port ładowania
11. Otwór głośnika
12. Gniazdo karty TF

2. Wprowadzenie do przycisków i funkcji interfejsu

Przycisk zasilania: ① Naciśnij i przytrzymaj przez 3 sekundy, aby włączyć/wyłączyć; ② Kliknij, aby włączyć/wyłączyć WIFI; Przycisk zdjęcia: ① Naciśnij, aby potwierdzić przycisk; ② Naciśnij przycisk zdjęcia/wideo; ③ Długie naciśnięcie w trybie nagrywania Włączanie/wyłączanie nagrywania; Klawisz w górę: ① Naciśnij klawisz wyboru w górę; ② Kliknij, aby zmienić filtry; ③ Naciśnij i przytrzymaj ekran, aby obrócić go o 180 stopni; ④ Naciśnij i przytrzymaj, aby przewinąć do przodu w trybie odtwarzania, dotknij, aby zmniejszyć głośność; Klawisz strzałki w dół: ① Naciśnij klawisz wyboru w dół; ② Kliknij, aby zmienić filtry; ③ Naciśnij i przytrzymaj przez 3 sekundy, aby odzwierciedlić ekran; ④ Naciśnij i przytrzymaj, aby przewinąć do tyłu w trybie odtwarzania, dotknij, aby zwiększyć głośność; Klawisz trybu: ① Naciśnij, aby przełączać się między trybami zdjęć/wideo/odtwarzania;② Kliknij, aby powrócić do funkcji ③ Naciśnij i przytrzymaj przez 3 sekundy, aby wejść do menu ustawień ④ i naciśnij i przytrzymaj, aby zablokować plik w trybie nagrywania; ⑤ Naciśnij i przytrzymaj w trybie odtwarzania, aby wyświetlić opcje usuwania/blokowania; Przycisk resetowania: Gdy urządzenie migocze na ekranie, wyłącza się nieprawidłowo lub występuje inna sytuacja, użyj przedmiotu w kształcie igły, aby go krótko nacisnąć. Można wymusić wyłączenie. Interfejs USB: Typ C, służy do zasilania aparatu/ładowania akumulatora/podłączenia do komputera w celu wejścia w tryb pamięci masowej/aparatu. Uwaga: Zabrania się wkładania lub wyjmowania kart podczas nagrywania/fotografowania/odtwarzania!

3. Instrukcja obsługi

Tryb USB: Po włączeniu urządzenia podłącz je do komputera za pomocą kabla USB do transmisji danych. Na ekranie urządzenia pojawi się komunikat z wyborem trzech opcji: „Pamięć”, „Kamera” lub „Ładowanie”. ④ Pamięć: W tym trybie można przeglądać i zapisywać pliki wideo oraz zdjęcia. ⑤ Kamera: W tym trybie urządzenie może pełnić funkcję kamery internetowej. ⑥ Ładowanie: Tryb służący wyłącznie do ładowania kamery z poziomu komputera.

4. Status zatrudnienia

1. Podczas ładowania urządzenia lampka kontrolna świeci na czerwono, a po pełnym naładowaniu gaśnie. 2. Lampka kontrolna uruchomienia urządzenia świeci na niebiesko i miga podczas pracy.

5. Instrukcja obsługi OTG

1. Użyj kabla USB-C do USB-C obsługującego transmisję danych, aby połączyć kamerę z urządzeniem inteligentnym wspierającym funkcję OTG. 2. Po włączeniu kamery urządzenie przejdzie w tryb połączenia. Za pomocą przycisków „w górę” i „w dół” wybierz i zatwierdź opcję „Tryb pamięci masowej”. System Android: ④ Po pomyślnym nawiązaniu połączenia z urządzeniem pojawi się okno powiadomienia; alternatywnie można rozwinąć pasek powiadomień i stuknąć w przycisk USB. Po wyświetleniu powiadomienia o połączeniu system przejdzie do odpowiedniego interfejsu, umożliwiając dostęp do dysku USB w celu przeglądania lub eksportowania plików z kamery. ⑤ Możesz również otworzyć aplikację „Zarządzanie plikami” na swoim urządzeniu, odnaleźć ikonę zewnętrznego „Urządzenia USB” i stuknąć w nią, aby uzyskać dostęp do dysku USB i przeglądać/eksportować pliki z kamery. System Apple: Otwórz aplikację „Pliki” na swoim urządzeniu, przejdź do zakładki „Przeglądaj” i odszukaj podłączone urządzenie zewnętrzne. Stuknij w ikonę „Dysk wymienny”, aby uzyskać dostęp do dysku USB i przeglądać/eksportować pliki z kamery.

6. Integracja z aplikacją mobilną

1. Lekko naciśnij przycisk zasilania kamery, aby włączyć funkcję Wi-Fi. W prawym górnym rogu ekranu pojawi się ikona “ ”. 2. Zeskanuj poniższy kod QR za pomocą telefonu, aby pobrać aplikację „Viidure”. 3. Otwórz aplikację, kliknij „Connect to Recorder”, przejdź do ustawień Wi-Fi w telefonie i wybierz sieć o nazwie „A5_******”. Wprowadź hasło „12345678”. Po pomyślnym nawiązaniu połączenia wróć do aplikacji – umożliwi ona podgląd obrazu w czasie rzeczywistym, odtwarzanie nagrań oraz zapisywanie plików. (Uwaga: Efektywny zasięg połączenia Wi-Fi wynosi 5–8 metrów).

1. Produktbild

Deutsch

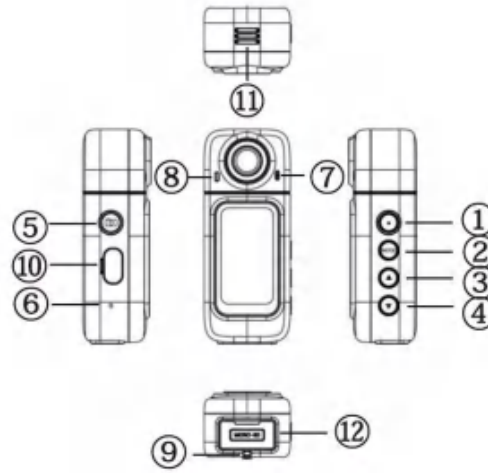

Hinweis: Das Handgerät wird vertikal verwendet, wobei sich die Kamera oben befindet.

1. Ein-/Aus-Taste	2. Modus-Taste	3. Pfeiltaste nach oben
4. Abwärtstaste	5. Auslöser	6. Reset-Öffnung
7. Aufnahmeöffnung	8. Kontrollleuchte	9. Öse für Trageschlaufe
10. Ladeanschluss	11. Lautsprecheröffnung	12. TF-Kartensteckplatz

2. Einführung in Tasten- und Schnittstellenfunktionen

Ein-/Aus-Taste: ① 3 Sekunden lang gedrückt halten zum Ein-/Ausschalten; ② Kurz drücken zum Ein-/Ausschalten von WLAN; Foto-Taste: ① Drücken zur Bestätigung; ② Drücken für Foto-/Videoaufnahme; ③ Im Aufnahmemodus lange gedrückt halten, um die Aufnahme zu starten/stoppen; Pfeiltaste nach oben: ① Drücken zur Auswahl nach oben; ② Kurz drücken zum Wechseln der Filter; ③ Lange gedrückt halten, um den Bildschirm um 180 Grad zu drehen; ④ Im Wiedergabemodus lange gedrückt halten zum Vorspulen, kurz drücken zum Verringern der Lautstärke; Pfeiltaste nach unten: ① Drücken zur Auswahl nach unten; ② Kurz drücken zum Wechseln der Filter; ③ 3 Sekunden lang gedrückt halten zum Spiegeln des Bildschirms; ④ Im Wiedergabemodus lange gedrückt halten zum Zurückspulen, kurz drücken zum Erhöhen der Lautstärke; Modus-Taste: ① Drücken zum Umschalten zwischen Foto-, Video- und Wiedergabemodus;② Klicken Sie, um die Funktion „Zurück“ aufzurufen. ③ 3 Sekunden lang drücken, um das Einstellungsmenü aufzurufen. ④ Im Aufnahmemodus die Dateisperre gedrückt halten. ⑤ Im Wiedergabemodus die Lösch-/Sperroptionen durch langes Drücken aufrufen. Reset-Taste: Bei Bildschirmflackern, unerwartetem Abschalten oder anderen Problemen kann die Reset-Taste mit einem nadelspitzen Gegenstand kurz gedrückt werden, um das Gerät zwangsweise auszuschalten. USB-Schnittstelle: Typ-C, dient zur Stromversorgung der Kamera/zum Laden des Akkus/zum Anschluss an den PC für den Speicher-/Kameramodus. Hinweis: Das Einlegen oder Entfernen von Speicherkarten während der Aufnahme, Fotografie oder Wiedergabe ist verboten!

Deutsch

3. Bedienungsanleitung

USB-Modus: Schalten Sie das Gerät nach dem Einschalten über ein USB-Datenkabel mit dem Computer. Auf dem Gerätebildschirm erscheint daraufhin eine Auswahlaufforderung mit den drei Optionen „Speicher“, „Kamera“ und „Laden“. ④ Speicher: In diesem Modus können Video- und Fotodateien eingesehen und gespeichert werden. ⑤ Kamera: In diesem Modus kann das Gerät als Computer-Webcam verwendet werden. ⑥ Laden: Dient ausschließlich zum Aufladen der Kamera über den Computer.

4. Arbeitsstatus

1. Während das Gerät lädt, leuchtet die Kontrollleuchte dauerhaft rot; sobald es vollständig aufgeladen ist, erlischt sie. 2. Die Betriebsanzeige des Geräts leuchtet blau und blinkt während des Betriebs.

5. Anleitung zur OTG-Nutzung

1. Verwenden Sie ein USB-C-auf-USB-C-Kabel, das die Datenübertragung unterstützt, um die Kamera mit einem OTG-fähigen Smart-Gerät zu verbinden. 2. Nach dem Einschalten der Kamera wechselt diese automatisch in den Verbindungsmodus. Drücken Sie die Auf- und Ab-Tasten, um den „Speichermodus“ auszuwählen und zu bestätigen. Android-System: ④ Sobald die Verbindung erfolgreich hergestellt wurde, erscheint entweder ein Hinweisfenster (Pop-up) oder Sie ziehen die Benachrichtigungsleiste nach unten und tippen auf die USB-Schaltfläche. Nach der Verbindungsbenachrichtigung wechseln Sie zur entsprechenden Ansicht und greifen auf das USB-Laufwerk zu, um die Dateien der Kamera anzusehen oder zu exportieren. ⑤ Alternativ können Sie die App „Dateiverwaltung“ auf Ihrem Gerät öffnen, das Symbol für das externe „USB-Gerät“ suchen und darauf tippen, um auf das USB-Laufwerk zuzugreifen und die Dateien der Kamera anzusehen oder zu exportieren. Apple-System: Öffnen Sie die App „Dateien“ auf Ihrem Gerät, wechseln Sie zur Registerkarte „Durchsuchen“ und suchen Sie nach der externen Verbindung. Tippen Sie auf das Symbol „Wechseldatenträger“, um auf das USB-Laufwerk zuzugreifen und die Dateien der Kamera anzusehen oder zu exportieren.

6. Vernetzung mit der mobilen App

1. Drücken Sie kurz die Ein-/Aus-Taste der Kamera, um die WLAN-Funktion zu aktivieren. Das Symbol “ ” erscheint daraufhin in der oberen rechten Ecke des Bildschirms. 2. Scannen Sie den untenstehenden QR-Code mit Ihrem Smartphone, um die App „Viidure“ herunterzuladen. 3. Öffnen Sie die App, tippen Sie auf „Connect to Recorder“, wechseln Sie zu den WLAN-Einstellungen Ihres Smartphones und wählen Sie das Netzwerk „A5_******“ aus. Geben Sie anschließend das Passwort „12345678“ ein. Nach erfolgreicher Verbindung können Sie in der App Live-Bilder anzeigen, Aufnahmen wiedergeben und Dateien speichern. (Hinweis: Die effektive Reichweite der WLAN-Verbindung beträgt 5–8 Meter.)

1. Внешний вид изделия

Русский

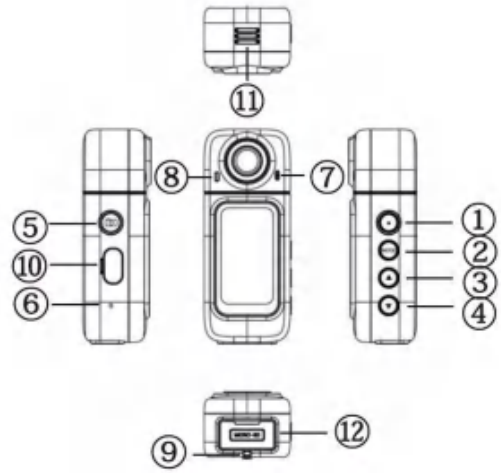

Примечание: данное портативное устройство используется в вертикальном положении (камерой вверх).

1. Кнопка питания
2. Кнопка выбора режима
3. Клавиша «Стрелка вверх»
4. Кнопка «Вниз»
5. Кнопка спуска затвора
6. Отверстие сброса
7. Отверстие микрофона
8. Световой индикатор
9. Отверстие для шнурка
10. Порт зарядки
11. Отверстие динамика
12. Слот для карты TF

2. Введение: кнопки и функции интерфейса

② Нажмите для возврата; ③ Нажмите и удерживайте в течение 3 секунд для входа в меню настроек; ④ Нажмите и удерживайте в режиме записи для блокировки текущего файла; ⑤ Нажмите и удерживайте в режиме воспроизведения для вызова опций «Удалить» / «Заблокировать»; Кнопка сброса (Reset): Если устройство столкнулось с мерцанием экрана, аварийным отключением или другими сбоями, используйте тонкий острый предмет (например, иглу), чтобы кратковременно нажать на кнопку в углублении — это позволит выполнить принудительное выключение.
Интерфейс USB: Type-C; используется для питания камеры, зарядки аккумулятора, а также для подключения к ПК с целью перехода в режим накопителя или режим веб-камеры.
Примечание: Категорически запрещается извлекать или устанавливать карту памяти во время записи видео, фотосъемки или воспроизведения файлов!② Нажмите для возврата; ③ Нажмите и удерживайте в течение 3 секунд для входа в меню настроек; ④ Нажмите и удерживайте в режиме записи для блокировки текущего файла; ⑤ Нажмите и удерживайте в режиме воспроизведения для вызова опций «Удалить» / «Заблокировать»; Кнопка сброса (Reset): Если устройство столкнулось с мерцанием экрана, аварийным отключением или другими сбоями, используйте тонкий острый предмет (например, иглу), чтобы кратковременно нажать на кнопку в углублении — это позволит выполнить принудительное выключение.
Интерфейс USB: Type-C; используется для питания камеры, зарядки аккумулятора, а также для подключения к ПК с целью перехода в режим накопителя или режим веб-камеры.
Примечание: Категорически запрещается извлекать или устанавливать карту памяти во время записи видео, фотосъемки или воспроизведения файлов!

3. Инструкция по эксплуатации

Русский

Режим USB: После включения устройства подключите его к компьютеру с помощью USB-кабеля для передачи данных. На экране устройства появится запрос с предложением выбрать один из трех режимов: «Накопитель», «Веб-камера» или «Зарядка». ④ Накопитель: В этом режиме можно просматривать и сохранять видео- и фотофайлы. ⑤ Веб-камера: В этом режиме устройство можно использовать в качестве веб-камеры для компьютера. ⑥ Зарядка: Используется исключительно для зарядки камеры от компьютера.

4. Рабочий статус

1. Во время зарядки устройства индикатор горит красным светом и гаснет после полной зарядки. 2. Индикатор включения устройства горит синим светом и мигает во время работы.

5. Инструкции по использованию OTG

1. Используйте кабель Type-C — Type-C с поддержкой передачи данных для подключения камеры к устройству (смартфону или планшету) с функцией OTG. 2. При включении камеры устройство автоматически перейдет в режим подключения. С помощью кнопок «Вверх» и «Вниз» выберите и подтвердите выбор «Режима хранения» (Storage Mode). Для устройств на базе Android: ④ После успешного подключения устройства появится всплывающее окно с уведомлением; также можно открыть панель уведомлений и нажать на значок USB. После подтверждения подключения вы перейдете в соответствующий интерфейс, где сможете получить доступ к содержимому USB-накопителя камеры для просмотра или экспорта файлов. ⑤ Вы также можете открыть приложение «Файловый менеджер» на вашем устройстве, найти значок внешнего «USB-устройства» и нажать на него, чтобы получить доступ к файлам камеры. Для устройств на базе Apple (iOS): Откройте приложение «Файлы» (Files) на вашем устройстве, перейдите на вкладку «Обзор» (Browse) и найдите раздел внешних подключений. Нажмите на значок «Съемный диск» (Removable Disk), чтобы получить доступ к содержимому USB-накопителя камеры для просмотра или экспорта файлов.

6. Взаимосвязь с мобильным приложением

1. Слегка нажмите кнопку питания камеры, чтобы включить функцию Wi-Fi. “ ” правом верхнем углу экрана появится соответствующий значок. 2. Отсканируйте приведенный ниже QR-код с помощью телефона, чтобы загрузить приложение «Viidure». 3. Откройте приложение, нажмите «Connect to Recorder» (Подключиться к регистратору), перейдите в настройки Wi-Fi на вашем телефоне, выберите сеть с именем «A5_******» и введите пароль «12345678». После успешного подключения вернитесь в приложение: теперь вы сможете просматривать изображение в реальном времени, воспроизводить записи и сохранять файлы. (Примечание: эффективная дистанция подключения по Wi-Fi составляет 5–8 метров).

1. Apparence du produit

Français

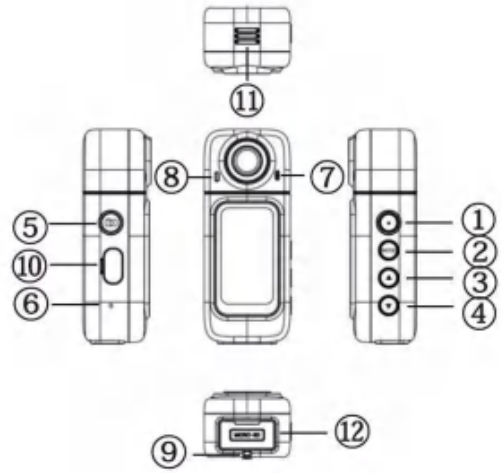

Remarque : Le produit portable s'utilise verticalement, avec la caméra située au-dessus.

1. Bouton d'alimentation
2. Touche Mode
3. Touche flèche vers le haut
4. Touche Bas
5. Déclencheur
6. Orifice de réinitialisation
7. Orifice d'enregistrement
8. Voyant lumineux
9. Orifice pour dragonne
10. Port de charge
11. Orifice du haut-parleur
12. Emplacement carte TF

2. Introduction aux boutons et aux fonctions de l'interface

Bouton Marche/Arrêt : ① Appuyez et maintenez enfoncé pendant 3 secondes pour allumer/éteindre ; ② Appuyez brièvement pour activer/désactiver le Wi-Fi ; Bouton Photo : ① Appuyez brièvement pour confirmer ; ② Appuyez brièvement sur le bouton photo/vidéo ; ③ Appuyez longuement en mode enregistrement pour activer/désactiver l' enregistrement ; Touche Haut : ① Appuyez sur la touche Haut ; ② Appuyez brièvement pour changer de filtre ; ③ Appuyez longuement pour faire pivoter l' écran de 180° ; ④ Appuyez longuement pour avancer rapidement en mode lecture, appuyez brièvement pour baisser le volume ; Touche Flèche Bas : ① Appuyez sur la touche Bas ; ② Appuyez brièvement pour changer de filtre ; ③ Appuyez et maintenez enfoncé pendant 3 secondes pour inverser l' écran ; ④ Appuyez longuement pour revenir en arrière en mode lecture, appuyez brièvement pour augmenter le volume ; Touche Mode : ① Appuyez pour basculer entre les modes photo/vidéo/lecture.② Cliquer pour revenir à la fonction précédente. ③ Appui long de 3 secondes pour accéder au menu des paramètres. ④ Appui long pour verrouiller les fichiers en mode enregistrement. ⑤ Appui long en mode lecture pour afficher les options Supprimer/Verrouiller. Bouton de réinitialisation : en cas de scintillement de l' écran, d' arrêt anormal ou d' autres problèmes, percez-le de force à l' aide d' un objet pointu.

Interface USB : Type-C, utilisée pour alimenter l' appareil photo, charger la batterie et se connecter à un ordinateur pour accéder au mode stockage ou au mode appareil photo. Remarque : il est interdit d' insérer ou de retirer des cartes pendant l' enregistrement, la prise de photos ou la lecture !

Français

3. Instructions d'utilisation

Mode USB : Après avoir allumé l'appareil, connectez-le à l'ordinateur à l'aide d'un câble USB. L'écran de l'appareil affichera alors le message « Enregistrer ». Trois modes sont disponibles : ④ Stockage : Ce mode permet de visualiser et d'enregistrer des fichiers vidéo et photo. ⑤ Appareil photo : Ce mode permet d'utiliser l'appareil photo comme webcam. ⑥ Chargement : Ce mode permet uniquement de recharger l'appareil photo sur l'ordinateur.

4. État de fonctionnement

1. Pendant la charge, le voyant reste rouge et s'éteint une fois la charge complète. 2. Le voyant de démarrage est bleu et clignote pendant le fonctionnement.

5. Instructions d'utilisation OTG

1. Utilisez un câble USB-C vers USB-C compatible avec la transmission de données pour connecter l'appareil photo via OTG. 2. L'appareil photo s'allume pour passer en mode de connexion. Utilisez les touches haut et bas pour sélectionner et confirmer le « mode stockage ». Système Android : ④ Une fois la connexion établie, une fenêtre contextuelle s'affiche. Vous pouvez également dérouler la barre de notifications et cliquer sur le bouton USB. Après la notification de connexion, accédez à l'interface et ouvrez le lecteur USB pour visualiser/exporter les fichiers. ⑤ Vous pouvez aussi ouvrir le « Gestion des fichiers » de votre appareil, trouver l'icône « Périphérique USB » et cliquer dessus pour accéder au lecteur USB et visualiser/exporter les fichiers. Système Apple : Ouvrez l'application « Fichiers » sur votre appareil, accédez à l'onglet « Parcourir » et trouvez le périphérique externe. Cliquez sur l'icône « Disque amovible » pour accéder au lecteur USB et visualiser/exporter les fichiers.

6. Interconnexion des applications mobiles

1. Appuyez légèrement sur le bouton d'alimentation de l'appareil photo pour activer le Wi-Fi. L'icône « » s'affiche en haut à droite de l'écran. 2. Scannez le code QR ci-dessous avec votre téléphone pour télécharger l'application « Viidure ». 3. Ouvrez l'application, cliquez sur « Se connecter à l'enregistreur », accédez aux paramètres Wi-Fi de votre téléphone, sélectionnez le réseau « A5_****** », saisissez le mot de passe « 12345678 », puis ouvrez l'application. Une fois la connexion établie, vous pourrez visionner les images en direct, les revoir et enregistrer des fichiers. (Remarque : la portée du Wi-Fi est de 5 à 8 mètres.)

한국어

1. 제품 외관

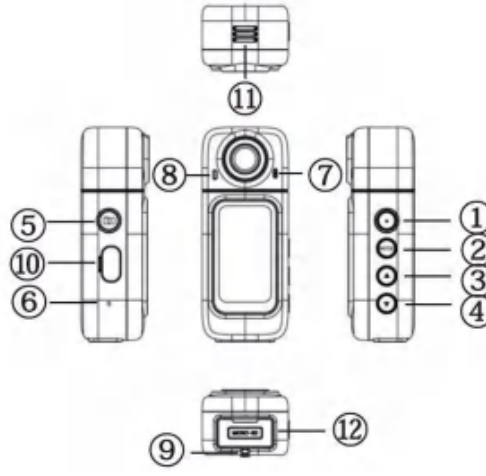

참고: 핸드헬드 제품은 카메라가 위쪽에 오도록 수직으로 사용됩니다.

1. 전원 버튼	2. 모드 키	3. 위쪽 화살표 키
4. 아래쪽 방향키	5. 셔터 버튼	6. 리셋 홀
7. 기록 구멍	8. 표시등	9. 랜야드 홀
10. 충전 포트	11. 스피커 소리 구멍	12. TF 체크포인트

2. 버튼과 인터페이스 소개 기능

파워 버튼: ① 3초간 누르면 켜기/끄기; ② 클릭하면 WIFI 켜기/끄기; 사진 버튼: ① 버튼 확인용 누름; ② 사진/영상 버튼 누름; ③ 녹화 모드에서 길게 누르면 녹화 켜기/끄기; 업 키: ① 업 선택 키 누름; ② 필터 전환용 클릭; ③ 화면 180도 회전용 길게 누름; ④ 재생 모드에서 길게 누르면 앞으로 재생, 터치하면 볼륨 내림; 다운 화살표 키: ① 다운 선택 키 누름; ② 필터 전환용 클릭; ③ 3초간 누르면 화면 미러링; ④ 재생 모드에서 길게 누르면 뒤로 재생, 터치하면 볼륨 올림; 모드 키: ① 사진/영상/재생 모드 전환용 누름; ② 기능 복귀용 클릭; ③ 3초간 길게 누르면 설정 메뉴 진입; ④ 녹화 모드에서 파일 잠금 길게 누름; ⑤ 재생 모드에서 길게 누르면 삭제/잠금 옵션 표시; 리셋 버튼: 기기 화면 깜빡임, 이상 꺼짐 등 발생 시 바늘 모양 물체로 잡아 짧게 눌러 강제 종료 가능.
USB 인터페이스: Type-C, 카메라 전원 공급/배터리 충전/PC 단자 연결을 위해 사용되며, 저장 모드/카메라 모드로 진입합니다. 주의: 녹화/촬영/재생 모드 중에는 카드를 삽입하거나 제거하는 것이 금지됩니다!

3. 사용 설명서

USB 모드 기기를 켠 후 USB 데이터 케이블로 컴퓨터에 연결하면 디바이스 화면에 "저장" 디바이스/카메라/충전/세 가지 옵션 모드; ④ 저장: 이 모드에서 동영상/사진 파일을 확인하고 저장할 수 있습니다. ⑤ 카메라: 이 모드에서 컴퓨터 카메라로 사용할 수 있습니다. ⑥ 충전: 컴퓨터의 카메라 충전 전용입니다.

4. 근무 상태

기기가 충전 중일 때, 표시등은 빨간색으로 켜져 있고 완전히 충전되면 꺼집니다. 2. 기계의 시작 표시등은 파란색이며 작동 중에 깜박입니다.

5. OTG 사용 설명서

1. 데이터 전송을 지원하는 Type-C to Type-C 케이블을 사용하여 카메라와 OTG 지능 지원 장치를 연결하세요; 2. 카메라를 켜면 연결 모드로 이동합니다. 위아래 키를 눌러 "저장 모드"를 선택하고 확인합니다. Android 시스템: ④ 기기가 성공적으로 연결되면 알림 팝업 창이 나타나거나, 알림 표시줄을 내려 USB 버튼을 클릭합니다. 연결 알림 후 인터페이스로 이동하여 USB 드라이브에 들어가 기기 USB 파일을 확인하거나 내보냅니다. ⑤ 또한 기기의 "파일 관리"를 열고 외부 "USB 장치" 아이콘을 찾은 후 클릭하여 USB 드라이브에 들어가 기기 USB 파일을 확인하거나 내보낼 수 있습니다. Apple 시스템: 기기의 "파일" 앱을 열고 "탐색" 페이지로 이동한 후 외부 연결을 찾습니다. "제거 가능한 디스크" 아이콘을 클릭하여 USB 드라이브에 들어가 기기 USB 파일을 확인하거나 내보냅니다.

6. 모바일 앱 상호연결

1. 카메라 전원 버튼을 가볍게 눌러 WiFi 기능을 켭니다. 화면 오른쪽 상단에 " 📶 " 아이콘이 표시됩니다. 2. 아래 QR 코드를 휴대폰으로 스캔하여 "Viidure" 애플리케이션을 다운로드합니다. 3. 앱을 열고 "녹화기 연결"을 클릭한 후 휴대폰의 WiFi 설정으로 이동합니다. "A5_ ******" 이름을 선택하고 비밀번호 "12345678"을 입력한 후 연결 성공 시 확인합니다. APP은 실시간 영상을 재생하고 파일을 재생 및 저장할 수 있습니다. (참고: WiFi의 유효 연결 거리는 5-8미터입니다)

1. Productuiterlijk

Nederlands

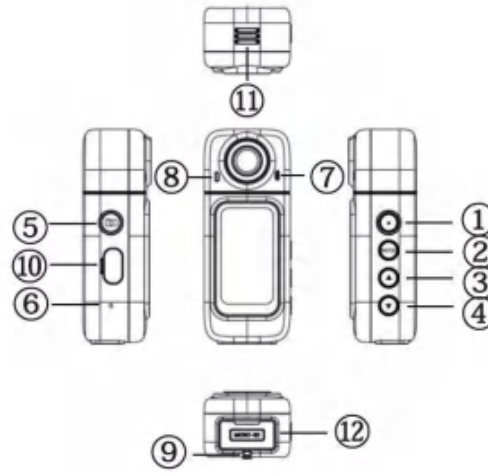

Let op: het handgebruikte product wordt verticaal gebruikt, met de camera boven.

1. power knop	2. mode key	3. pijl omhoog toets
4. Down-toets	5. schermknop	6. resetgat
7. opnamegat	8. aanduiwittallicht	9. oorleibandgat
10. oplaadpoort	11. Speaker sound hole	12. TF checkpoint

2. Inleiding tot Knoppen en Interface Functies

Power button: ① Press and hold for 3 seconds to turn on/off; ② Click to turn on/off WIFI; Photo button: ① Press to confirm button; ② Press the photo/ video button; ③ Long press in recording mode Turn off/on recording; Up key: ① Press the up selection key; ② Click to switch filters; ③ Long press the screen to rotate 180 degreesDegree; ④ Long press to fast forward in playback mode, tap to decrease volume; Down arrow key: ① Press the down selection key; ② Click to switch filters; ③ Press and hold for 3 seconds to mirror the screen; ④ Long press to rewind in playback mode, tap to increase volume; Mode key: ① Press to switch between photo/video/playback modes; ② Klik om terugkeerfunctie in te schakelen ③ Druk lang op 3 seconden om het instellingenmenu te openen ④ en druk lang op het bestandsluk in opnamesmodus; ⑤ Druk lang op in afspelmodus om de opties Verwijderen/Lock op te roepen; Resetknop: Als de machine schermflitsen, abnormale shutdowns of andere situaties ervaart, gebruik dan een naaldvormig object om het kort te steken en kan het krachtig worden afgesloten.
USB-interface: Type-C, gebruikt om de camera te voeden/accu op te laden/verbinding te maken met de PC-uitgang voor opslagmodus/kameramodus. Opmerking: Het is verboden kaarten in te zetten of eruit te trekken tijdens opname/fotografie/herhalingsmodus!

3. Gebruiksaanwijzing

USB-modus: Nadat u het apparaat hebt ingeschakeld, sluit u het aan op de computer met een USB-datakabel. Op het scherm van het apparaat verschijnt een melding met de tekst "Opslaan". Apparaat/camera/opladen/drie optiemodi: ④ Opslag: In deze modus kunnen video-/fotobestanden worden bekeken en opgeslagen. ⑤ Camera: In deze modus kan het apparaat worden gebruikt met computercamera's. ⑥ Opladen: Alleen te gebruiken om de camera op de computer op te laden.

4. Werkstatus

1. Tijdens het opladen blijft het indicatielampje rood branden en gaat het uit wanneer de accu volledig is opgeladen. 2. Het opstartindicatielampje van het apparaat is blauw en knippert tijdens gebruik.

5. Gebruiksaanwijzing voor OTG

1. Gebruik een Type-C naar Type-C-kabel die gegevensoverdracht ondersteunt om de camera met OTG-ondersteuning te verbinden; 2. Wanneer u de camera inschakelt, gaat deze naar de verbindingsmodus. Gebruik de pijltjes omhoog en omlaag om de "opslagmodus" te selecteren en te bevestigen. Android-systeem: ④ Wanneer het apparaat succesvol is verbonden, verschijnt er een pop-upvenster of wordt de notificatiebalk naar beneden getrokken en klikt u op de USB-knop. Na de verbindingsmelding gaat u naar de interface en kunt u de USB-schijf openen om bestanden op de USB-schijf te bekijken/exporteren; ⑤ U kunt ook "Bestandsbeheer" op het apparaat openen, het pictogram "Extern USB-apparaat" zoeken en erop klikken om de USB-schijf te openen en bestanden op de USB-schijf te bekijken/exporteren. Apple-systeem: Open de app "Bestand" op het apparaat, ga naar de pagina "Bladeren" en zoek de externe verbinding. Klik op het pictogram "Verwisselbare schijf" om de USB-schijf te openen en bestanden op de USB-schijf te bekijken/exporteren.

6. Interconnectie van mobiele apps

1. Druk lichtjes op de aan/uit-knop van de camera om de wifi-functie in te schakelen. Het wifi-pictogram verschijnt in de rechterbovenhoek van het scherm. 2. Scan de onderstaande QR-code met uw telefoon om de app "Viidure" te downloaden. 3. Open de app, klik op "Verbinden met recorder", ga naar de wifi-instellingen op uw telefoon, selecteer de naam "A5_ ******" en voer het wachtwoord "12345678" in. Na een succesvolle verbinding kunt u de app gebruiken om realtime beelden af te spelen, terug te kijken en bestanden op te slaan. (Let op: de effectieve wifi-verbindingsafstand is 5-8 meter)

1. Vzhled produktu

Čeština

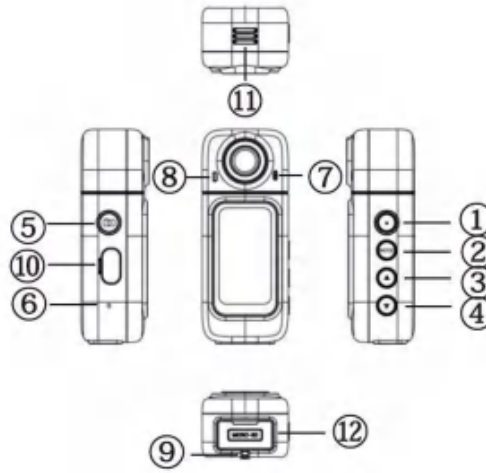

Poznámka: Bezdrátový produkt se používá svisle, s kamerou nahoře.

1. tlačítko pro zapnutí a vypnutí
2. režimová klávesa
3. Hrany nahoru klávesnice
4. Stlačte klávesu dolů
5. tlačítko zatýkace
6. otvor pro resetování
7. otvor pro záznam
8. indikační světlo
9. otvor pro lanyard
10. nabíjecí port
11. Hlasový otvor hlasivky
12. kontrolní bod TF

2. Úvod do tlačítek a rozhraní Funkce

Tlačítko pro zapnutí/vypnutí: ① Stiskněte a podržte 3 sekundy pro zapnutí/vypnutí; ② Klikněte pro zapnutí/vypnutí WIFI; Tlačítko pro foto: ① Stiskněte pro potvrzení; ② Stiskněte tlačítko pro foto/video; ③ Dlouhým stisknutím v režimu záznamu zapněte/vypněte záznam; Klávesa nahoru: ① Stiskněte klávesu pro výběr nahoru; ② Klikněte pro změnu filtru; ③ Dlouhým stisknutím otočte obrazovku o 180 stupňů; ④ Dlouhým stisknutím přeskočte v režimu přehrávání, kliknutím snížte hlasitost; Klávesa dolů: ① Stiskněte klávesu pro výběr dolů; ② Klikněte pro změnu filtru; ③ Stiskněte a podržte 3 sekundy pro zrcadlení obrazovky; ④ Dlouhým stisknutím se vraťte zpět v režimu přehrávání, kliknutím zvýšte hlasitost; Klávesa režim: ① Stiskněte pro přepínání mezi režimy foto/video/přehrávání;② Klikněte pro funkci zpět ③ Dlouhým stiskem po dobu 3 sekund Zadejte nabídku nastavení ④ a stiskněte zámkový soubor v režimu záznamu; ⑤ Dlouhým stiskem v režimu přehrávání získáte možnosti Smazat/Zamknout; Tlačítko pro reset: Pokud zařízení začne zálesklé, nesprávně se vypne nebo nastane jiná situace, použijte jehlu nebo podobný objekt k krátkému dotčení, aby se mohlo vynutit vypnutí.
USB rozhraní: Type-C, používá se pro napájení kameru/nabíjení baterie/připojení k PC pro vstup do režimu ukládání/režimu kamery. Poznámka: Je zakázáno vkládat nebo odstraňovat kartu během záznamu/fotografie/odspálení!

3. Návod k obsazení

Režim USB Po zapnutí zařízení jej připojte k počítači pomocí USB kabelu a na obrazovce se objeví zpráva "Uložit" s třemi možnostmi: zařízení/kamera/napájení; ④ Uložiště: V tomto režimu lze prohlížet a ukládat videa/fotografie. ⑤ Kamera: V tomto režimu lze použít jako počítačovou kameru. ⑥ Napájení: Používá se jen pro nabíjení kamery na počítači

4. pracovní stav

1. Když se stroj nabíjí, kontrolka zůstává zapnutá červenou a vypne se, když je plně nabita. 2. Závěrečná indikační světla stroje je modré a bliká během provozu.

5. Návod k použití OTG

1. Použijte kabel Type-C do Type-C, který podporuje přenos dat, k propojení kamery s zařízením s inteligentní podporou OTG. 2. Přepnutí kamery bude skočit do režimu připojení. Stiskněte klávesy nahoru a dolů pro výběr a potvrzení "režimu ukládání". Android systém: ④ Po úspěšném připojení zařízení se objeví výzva v pop-up okně nebo se zvedne zásuvka oznámení a stiskne se tlačítko USB. Po oznámení o připojení skočte do rozhraní a vstupte do USB disketu pro zobrazení/vyčerpání USB souborů stroje; ⑤ Můžete také otevřít "Správa souborů" zařízení, najít ikonu externího "USB zařízení" a stisknout ji pro vstup do USB diskety a zobrazení/vyčerpání USB souborů stroje. Apple systém: Otevřete aplikaci "Soubor" na zařízení, půjde na stránku "Procházet" a najděte externí připojení. Stiskněte ikonu "Odpojitelný disk" pro vstup do USB diskety a zobrazení/vyčerpání USB souborů stroje.

6. Mobilní aplikace interkonexe

1. Lehce stiskněte tlačítko zapnutí kameru, aby se zapnula funkce WiFi. Ikona “ ” se zobrazí v pravém horním rohu obrazovky. 2. Skenujte QR kód níže svým telefonem, abyste stáhl aplikaci „Viidure“. 3. Otevřete aplikaci – klikněte na „Připojit k záznamu“ – půjděte do nastavení WiFi v telefonu – vyberte název „Připojit k „A5_******“ – zadejte heslo „12345678“ – po úspěšném připojení zadejte APP, může hrát reálné obrázky, opakovat a ukládat soubory. (Poznámka: Efektivní vzdálenost připojení WiFi je 5-8 metrů.)

1. Aparência do Produto

Português

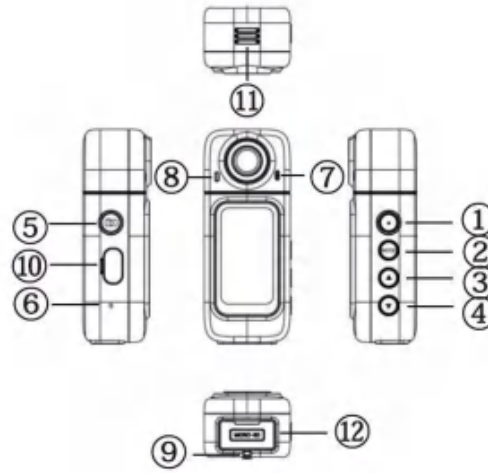

Note: O produto portátil é usado verticalmente, com a câmera acima.

1.botão de energia
2. mode key
3.tecla de seta para cima
4.Tecla Down
5.botão de disparo
6. furo de reset
7. orifício de gravação
8.indicador de luz
9. orifício para cordão
10.porta de carregamento
11. Furação de som do alto-falante
12.TF checkpoint

2. Introdução a Botão e Interface Funções

Botão de energia: ①Pressione e segure por 3 segundos para ligar/desligar; ②Clique para ligar/desligar o WIFI; Botão de foto: ①Pressione para confirmar o botão; ② Pressione o botão de foto/vídeo; ③Pressione e segure no modo de gravação para ligar/desligar a gravação; Tecla de seta para cima: ①Pressione a tecla de seleção para cima; ②Clique para alternar filtros; ③Pressione e segure a tela para girar 180 graus; ④ Pressione e segure para avançar rápido no modo de reprodução, toque para diminuir o volume; Tecla de seta para baixo: ①Pressione a tecla de seleção para baixo; ②Clique para alternar filtros; ③Pressione e segure por 3 segundos para espelhar a tela; ④ Pressione e segure para voltar no modo de reprodução, toque para aumentar o volume; Tecla de modo: ①Pressione para alternar entre os modos foto/vídeo/reprodução;② Click para função de retorno ③ Pressionar por 3 segundos para entrar no menu de configuração ④ e pressionar longamente o bloqueio do arquivo no modo de gravação; ⑤ Pressionar longamente no modo de reprodução para exibir as opções Excluir/bloqueio; Botão de reinício: Quando a máquina experimenta piscar da tela, desligamento anormal ou outras situações, use um objeto com furo de agulha para tocar brevemente Ele pode ser desligado forçadamente. Interface USB: Tipo-C, utilizado para alimentar a câmera/carregar a bateria/conectar ao PC para entrar no modo de armazenamento/modo de câmera. Observação: É proibido inserir ou remover cartões durante o modo de gravação/fotografia/reprodução!

Português

3. Instruções de Operação

Modo USB Após ligar o dispositivo, conecte-o ao computador com um cabo de dados USB e a tela do dispositivo exibirá uma mensagem dizendo "Salvar"Dispositivo/câmera/carregamento/modos de três opções; ④ Armazenamento: Neste modo, os arquivos de vídeo/foto podem ser visualizados e armazenados. ⑤ Câmera: Neste modo, pode ser usada como câmera de computador. ⑥ Carregamento: Apenas para carregar a câmera no computador

4. Status de trabalho

1.Quando a máquina estiver carregando, o indicador de luz permanece ligado em vermelho e apaga quando estiver totalmente carregado. 2. O indicador de início da máquina é azul e piscando durante a operação.

5.Instruções de uso OTG

1. Use Type-CtoType-C cabo que suporta transmissão de dados para conectar a câmera com OTG suporte inteligente dispositivo conexão; 2. Ligando a câmera irá para o modo de conexão. Pressione as teclas de cima e baixo para selecionar e confirmar o "modo de armazenamento"Android sistema: ④ Quando o dispositivo for conectado com sucesso, uma janela pop-up de aviso aparecerá, ou a barra de notificação será puxada para baixo e o botão USB será clicado Após a notificação de conexão, pule para a interface e entre no drive USB para visualizar/exportar os arquivos USB da máquina; ⑤ Você também pode abrir o "Gerenciamento de Arquivos" do dispositivo, encontrar o ícone externo "Dispositivo USB" e clicar nele Para entrar no drive USB e visualizar/exportar os arquivos USB da máquina. Sistema Apple: Abra o aplicativo "Arquivos" no dispositivo, acesse a página "Navegar" e encontre a conexão externa Clique no ícone "Disco Removível" para entrar no drive USB e visualizar/exportar os arquivos USB da máquina.

6. Interconexão de aplicativos móveis

1. Pressione levemente o botão de energia da câmera para ligar a função WiFi. A iconografia "📶" é exibida na parte superior direita da tela 2. Varre o código QR abaixo com o seu telefone para baixar a aplicação "Viidure" 3. Abra o aplicativo - clique em "Conectar ao gravador" - vá para as configurações WiFi do seu telefone - selecione o nome Conectar a "A5_ ******" - insira a senha "12345678" - insira após conexão bem sucedidaAPP, ele pode reproduzir imagens em tempo real, reproduzir e armazenar arquivos. (Nota: A distância de conexão efetiva do WiFi é de 5-8 metros)

日本語

1.製品外観

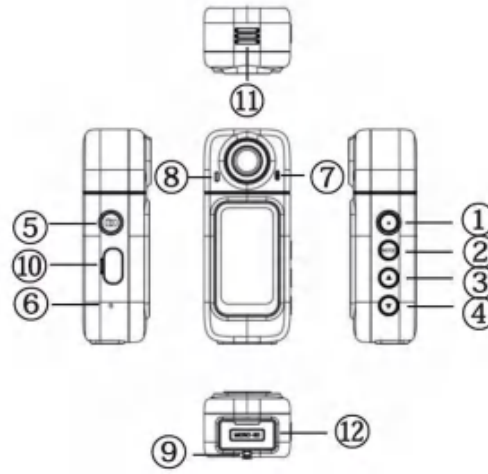

ノート：ハンドヘルド製品はカメラが上になるように垂直に使用してください。

1.電源ボタン	2. モードキー	3. 上矢印キー
4. 下キー	5.シャッターボタン	6.リセットホール
7.記録穴	8.インジケーターライト	9.ロープ穴
10.充電ポート	11. スピーカーの音孔	12. TFチェックポイント

2. ボタンとインターフェースの紹介機能

電源ボタン：①3秒間長押しして電源をオン/オフ；②クリックしてWIFIをオン/オフ；撮影ボタン：①押してボタンを確認；②写真/動画ボタンを押す；③録画モードで長押しして録画をオフ/オン；アップキー：①アップ選択キーを押す；②クリックしてフィルターを切り替える；③画面を長押しして180度回転；④再生モードで長押しして早送り、タップして音量を下げる；ダウン矢印キー：①ダウン選択キーを押す；②クリックしてフィルターを切り替える；③3秒間長押しして画面をミラー表示；④再生モードで長押しして巻き戻し、タップして音量を上げる；モードキー：①押して写真/動画/再生モードを切り替える；②クリックして元の機能に戻る；③3秒間長押しして設定メニューに入る；④録画モードでファイルロックを長押し；⑤再生モードで長押しして削除/ロックオプションを表示；リセットボタン：機器が画面ちらつき、異常シャットダウン、その他の状況にある場合、針穴状の物体で短く突っ込むことで強制シャットダウンする。
USBインターフェース：Type-C、カメラの電源供給/バッテリー充電/PC端末への接続およびストレージモード/カメラモードへの移行に使用。注意：録画/撮影/再生モード中はカードの挿抜を禁止！

日本語

3.取扱説明

USBモード デバイスをオンにした後、USBデータケーブルを使用してコンピュータに接続すると、デバイス画面に「保存」デバイス/カメラ/充電/3つのオプションモードのメッセージが表示されます。④ ストレージ：このモードでは、動画/写真ファイルを閲覧および保存できます。⑤ カメラ：このモードでは、コンピュータカメラとして使用できます。⑥ 充電：カメラのコンピュータでの充電専用です。

4. 作業状況

1.機械が充電中はインジケーターライトが赤く点灯し、充電完了時に消灯する。2. その機械の起動インジケーターライトは青色で、動作中に点滅します。

5.OTG使用方法

1. データ伝送に対応したType-C to Type-Cケーブルを使用して、カメラとOTGインテリジェントサポートデバイスを接続します。2. カメラをオンにすると接続モードにジャンプします。上と下のキーを押して「ストレージモード」を選択し、確認します。Androidシステム：④デバイスが正常に接続されると、ポップアップウィンドウが表示されるか、通知バーを下に引き、USBボタンをクリックします。接続通知後、インターフェースにジャンプし、USBドライブに入り、マシンのUSBファイルを閲覧/エクスポートします。⑤また、デバイスの「ファイル管理」を開き、外部の「USBデバイス」アイコンを見つけ、クリックしてUSBドライブに入り、マシンのUSBファイルを閲覧/エクスポートすることもできます。Appleシステム：デバイスの「ファイル」アプリを開き、「ブラウズ」ページに行き、外部接続の「リムーバブルディスク」アイコンをクリックしてUSBドライブに入り、マシンのUSBファイルを閲覧/エクスポートします。

6.モバイルアプリ相互接続

1. カメラの電源ボタンを軽く押してWiFi機能をオンにします。画面の右上に「 」アイコンが表示されます。2. 機のQRコードを携帯電話でスキャンして「Viidure」アプリをダウンロードします。3. アプリを開き、「レコーダーに接続」をクリックし、携帯電話のWiFi設定に進み、「A5_ ******」を選択し、パスワード「12345678」を入力して接続成功後に画面に入ります。APPはリアルタイム画像の再生、ファイルの再生・保存が可能です。（注意：WiFiの有効接続距離は5〜8メートルです）

ไทย

1. รูปลักษณ์ของผลิตภัณฑ์

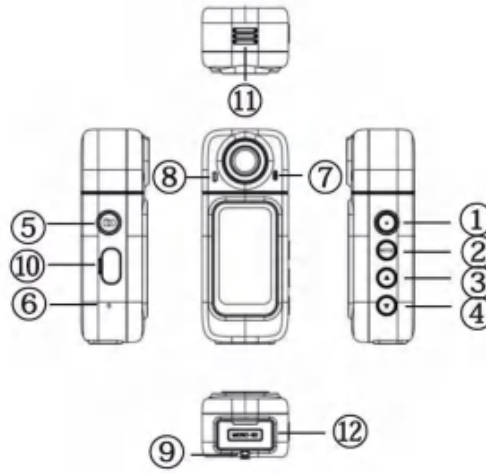

หมายเหตุ: ผลิตภัณฑ์แบบพกพาใช้ในแนวตั้ง โดยมีกล้องอยู่ด้านบน

1. ปุ่มเปิดปิด	2. คีย์โหมด	3. ปุ่มลูกศรขึ้น
4. ปุ่มลง	5. ปุ่มชัตเตอร์	6. รูรีเซ็ต
7. รูบันทึก	8. ไฟแสดงสถานะ	9. รูเชือก
10. พอร์ตชาร์จ	11. รูเสียงของลำโพง	12. จุดตรวจสอบ TF

2. การแนะนำปุ่มและอินเทอร์เฟซ ฟังก์ชัน

ปุ่มเปิดปิด: ① กดและกดค้างไว้ 3 วินาทีเพื่อเปิด/ปิดเครื่อง; ② กดเพื่อเปิด/ปิด WIFI ปุ่มถ่ายภาพ: ① กดเพื่อยืนยันการกด; ② กดปุ่มถ่ายภาพ/วิดีโอ; ③ กดค้างไว้ในโหมดบันทึกเพื่อปิด/เปิดการบันทึก ปุ่มขึ้น: ① กดปุ่มเลือกขึ้น; ② กดเพื่อเปลี่ยนฟิลเตอร์; ③ กดค้างไว้เพื่อหมุนหน้าจอ 180 องศา; ④ กดค้างไว้ในโหมดเล่นเพื่อเลื่อนไปข้างหน้า หรือแตะเพื่อลดระดับเสียง ปุ่มลง: ① กดปุ่มเลือกลง; ② กดเพื่อเปลี่ยนฟิลเตอร์; ③ กดค้างไว้ 3 วินาทีเพื่อแสดงผลกระจุกหน้าจอ; ④ กดค้างไว้ในโหมดเล่นเพื่อเลื่อนกลับ หรือแตะเพื่อเพิ่มระดับเสียง ปุ่มโหมด: ① กดเพื่อเปลี่ยนระหว่างโหมดถ่ายภาพ/วิดีโอ/เล่น; ② กดเพื่อกลับไปใช้งานเดิม ③ กดค้างไว้ 3 วินาทีเพื่อเข้าเมนูตั้งค่า ④ และกดค้างไว้ในโหมดบันทึกเพื่อล็อกไฟล์; ⑤ กดค้างไว้ในโหมดเล่นเพื่อแสดงตัวเลือกลบ/ล็อก ปุ่มรีเซ็ต: เมื่อเครื่องประสบกับปัญหาหน้าจอกระพริบ ปิดเครื่องผิดปกติ หรือสถานการณ์อื่นๆ ให้ใช้สิ่งของที่มีรูปทรงปลายเข็มเพื่อกระแทกให้สั้นลง สามารถปิดเครื่องได้อย่างบังคับ
อินเทอร์เฟซ USB: Type-C ใช้สำหรับจ่ายไฟให้กล้อง
/ชาร์จแบตเตอรี่/เชื่อมต่อกับคอมพิวเตอร์เพื่อเข้าสู่โหมดจัดเก็บข้อมูล/โหมดกล้อง
หมายเหตุ: ห้ามเสียบหรือถอดการ์ดขณะบันทึก/ถ่ายภาพ/เล่นกลับ!

ไทย

3. คู่มือการใช้งาน

โหมด USB หลังจากเปิดอุปกรณ์แล้ว เชื่อมต่อคอมพิวเตอร์ด้วยสายข้อมูล USB หน้าจออุปกรณ์จะแสดงข้อความแจ้งว่า "Save"Device/camera/charging/โหมดตัวเลือกสามแบบ; ④ โหมดจัดเก็บ: ในโหมดนี้สามารถดูและจัดเก็บไฟล์วิดีโอ/รูปภาพได้ ⑤ โหมดกล้อง: ในโหมดนี้สามารถใช้เป็นกล้องคอมพิวเตอร์ได้ ⑥ โหมดชาร์จ: ใช้เพื่อชาร์จกล้องบนคอมพิวเตอร์เท่านั้น

4. สถานภาพการทำงาน

1. เมื่อเครื่องกำลังชาร์จ ไฟแสดงสถานะจะติดสีแดงและดับเมื่อชาร์จเต็ม 2. ไฟแสดงสถานะการเริ่มทำงานของเครื่องเป็นสีน้ำเงินและจะกระพริบระหว่างการทำงาน

5. คำแนะนำการใช้งาน OTG

1. ใช้สาย Type-C ถึง Type-C ที่รองรับการส่งข้อมูลเพื่อเชื่อมต่อกล้องกับอุปกรณ์ OTG ที่มีการสนับสนุนการเชื่อมต่ออัจฉริยะ 2. การเปิดกล้องจะเปลี่ยนไปยังโหมดการเชื่อมต่อ ใช้ปุ่มขึ้นและลงเพื่อเลือกและยืนยัน "โหมดจัดเก็บข้อมูล" ระบบ Android: ④ เมื่อเชื่อมต่ออุปกรณ์สำเร็จ จะมีหน้าต่างแจ้งเตือนปรากฏขึ้น หรือดึงแถบแจ้งเตือนลงและคลิกปุ่ม USB หลังจากได้รับการแจ้งเตือนการเชื่อมต่อแล้ว ให้เปลี่ยนไปยังอินเทอร์เฟซและเข้าไปใน USB drive เพื่อดูหรือส่งออกไฟล์ USB ของเครื่อง ⑤ คุณยังสามารถเปิด "การจัดการไฟล์" ของอุปกรณ์ ค้นหาไอคอน "อุปกรณ์ USB" ภายนอก และคลิกที่มัน เพื่อเข้าไปใน USB drive และดูหรือส่งออกไฟล์ USB ของเครื่อง ระบบ Apple: เปิดแอป "ไฟล์" บนอุปกรณ์ ไปที่หน้า "เรียกดู" และค้นหาการเชื่อมต่อภายนอก คลิกที่ไอคอน "ดิสก์ที่ถอดได้" เพื่อเข้าไปใน USB drive และดูหรือส่งออกไฟล์ USB ของเครื่อง

6. การเชื่อมต่อแอปพลิเคชันมือถือ

1. กดปุ่มเปิดเครื่องถ่ายรูปเบาๆ เพื่อเปิดใช้งาน WiFi สัญลักษณ์ " ᯤ " จะแสดงที่มุมขวาบนของหน้าจอ 2. สแกน QR Code ด้านล่างด้วยโทรศัพท์ของคุณเพื่อดาวน์โหลดแอปพลิเคชัน "Viidure" 3. เปิดแอป - คลิกที่ "เชื่อมต่อถึงเครื่องบันทึก" - ไปที่การตั้งค่า WiFi บนโทรศัพท์ของคุณ - เลือกชื่อเชื่อมต่อ "A5_ ******" - ป้อนรหัสผ่าน "12345678" - ป้อนหลังการเชื่อมต่อสำเร็จ แอปพลิเคชันสามารถเล่นภาพแบบเรียลไทม์, ดูย้อนหลังและจัดเก็บไฟล์ได้ (หมายเหตุ: ระยะทางเชื่อมต่อ WiFi ที่มีประสิทธิภาพคือ 5-8 เมตร)

1. Ürün Görünümü

Türkçe

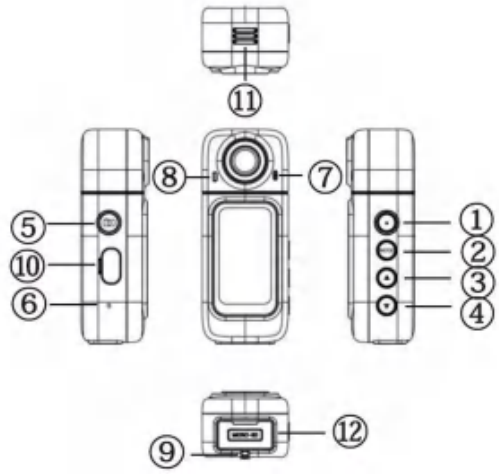

Not: Elde taşınan ürün, kamera yukarıda olacak şekilde dikey olarak kullanılır.

1. Güç düğmesi
2. Mod tuşu
3. Yukarı ok tuşu
4. Aşağı tuşu
5. Deklanşör düğmesi
6. Sıfırlama deliği
7. Kayıt deliği
8. Gösterge ışığı
9. Askı deliği
10. Şarj bağlantı noktası
11. Hoparlör ses deliği
12. TF kart yuvası

2. Düğme ve Arayüz İşlevlerine Giriş

Güç düğmesi: ① Açmak/kapatmak için 3 saniye basılı tutun; ② Wi-Fi'ı açmak/kapatmak için kısa basın; Fotoğraf düğmesi: ① Onaylamak için basın; ② Fotoğraf/video çekmek için basın; ③ Kayıt modundayken kaydı başlatmak/durdurmak için uzun basın; Yukarı tuşu: ① Yukarı seçim tuşuna basın; ② Filtreler arasında geçiş yapmak için kısa basın; ③ Ekranı 180 derece döndürmek için uzun basın; ④ Oynatma modunda ileri sarmak için uzun basın, sesi kısmak için kısa basın; Aşağı tuşu: ① Aşağı seçim tuşuna basın; ② Filtreler arasında geçiş yapmak için kısa basın; ③ Ekranı yansıtmak için 3 saniye basılı tutun; ④ Oynatma modunda geri sarmak için uzun basın, sesi açmak için kısa basın; Mod tuşu: ① Fotoğraf/video/oynatma modları arasında geçiş yapmak için basın;② Geri dönme işlevi için tıklayın. ③ Ayarlar menüsüne girmek için 3 saniye basılı tutun. ④ Kayıt modundayken dosya kilidi işlevi için basılı tutun. ⑤ Oynatma modundayken Sil/Kilitle seçeneklerini görüntülemek için basılı tutun.
Sıfırlama düğmesi: Cihazda ekran titremesi, anormal kapanma veya benzeri durumlar meydana geldiğinde, iğne ucu benzeri sivri bir nesneyle düğmeye kısa süreliğine bastırarak cihazı zorla kapatabilirsiniz.
USB Arayüzü: Type-C; kameraya güç sağlamak, pili şarj etmek veya Depolama/Kamera modlarına geçiş yapmak üzere bilgisayara bağlanmak için kullanılır. Not: Kayıt, fotoğraf çekimi veya oynatma modları aktifken hafıza kartını takmak veya çıkarmak kesinlikle yasaktır!

Türkçe

3. Kullanım Talimatları

USB Modu: Cihazı açtıktan sonra, bir USB veri kablosu kullanarak bilgisayara bağlayın; cihaz ekranında "Kaydet/Kamera/Şarj" seçeneklerini sunan bir menü belirecektir. ④ Depolama: Bu modda, video ve fotoğraf dosyaları görüntülenebilir ve kaydedilebilir. ⑤ Kamera: Bu modda, cihaz bilgisayar kamerası olarak kullanılabilir. ⑥ Şarj: Yalnızca kamerayı bilgisayar üzerinden şarj etmek için kullanılır.

4. Çalışma durumu

1. Cihaz şarj olurken gösterge ışığı kırmızı renkte yanar; tam şarj olduğunda ise söner. 2. Cihazın çalışma gösterge ışığı mavidir ve çalışma sırasında yanıp söner.

5. OTG Kullanım Talimatları

1. Kamerayı, OTG destekli akıllı cihazınıza bağlamak için veri aktarımını destekleyen bir Type-C - Type-C kablosu kullanın; 2. Kamerayı açtığınızda cihaz bağlantı moduna geçecektir. Yukarı ve aşağı tuşlarını kullanarak "Depolama Modu"nu seçin ve onaylayın. Android Sistemi: ④ Cihaz başarıyla bağlandığında bir uyarı penceresi açılacak veya bildirim çubuğunu aşağı çekerek USB düğmesine tıklamanız gerekecektir. Bağlantı bildirimi sonrasında ilgili arayüze yönlendirilecek ve cihazın USB dosyalarını görüntülemek/dışa aktarmak için USB sürücüsüne erişebileceksiniz; ⑤ Alternatif olarak, cihazınızın "Dosya Yönetimi" uygulamasını açabilir, harici "USB Cihazı" simgesini bulup üzerine tıklayarak USB sürücüsüne erişebilir ve cihazın USB dosyalarını görüntüleyip dışa aktarabilirsiniz. Apple Sistemi: Cihazınızdaki "Dosyalar" uygulamasını açın, "Göz At" sayfasına gidin ve harici bağlantıyı bulun. "Çıkarılabilir Disk" simgesine tıklayarak USB sürücüsüne erişin ve cihazın USB dosyalarını görüntüleyip dışa aktarın.

6. Mobil Uygulama Bağlantısı

1. WiFi özelliğini etkinleştirmek için kameranın güç düğmesine hafifçe basın. Ekranın sağ üst köşesinde " ᯤ " simgesi görüntülenecektir. 2. "Viidure" uygulamasını indirmek için aşağıdaki QR kodunu telefonunuzla taratın. 3. Uygulamayı açın, "Connect to Recorder" (Kaydediciye Bağlan) seçeneğine dokunun, telefonunuzun WiFi ayarlarına gidin, "A5_ ******" adlı ağı seçerek bağlantı kurun ve şifre olarak "12345678"i girin. Bağlantı başarıyla kurulduktan sonra uygulamaya geri dönerek canlı görüntüleri izleyebilir, kayıtları oynatabilir ve dosyaları kaydedebilirsiniz. (Not: WiFi bağlantısının etkili menzili 5-8 metredir.)

This device complies with part 15 of the FCC Rules. Operation is subject to the following two conditions: (1) this device may not cause harmful interference, and (2) this device must accept any interference received, including interference that may cause undesired operation.
Any changes or modifications not expressly approved by the party responsible for compliance could void the user's authority to operate the equipment.
NOTE: This equipment has been tested and found to comply with the limits for a Class B digital device, pursuant to Part 15 of the FCC Rules. These limits are designed to provide reasonable protection against harmful interference in a residential installation. This equipment generates, uses and can radiate radio frequency energy and, if not installed and used in accordance with the instructions, may cause harmful interference to radio communications. However, there is no guarantee that interference will not occur in a particular installation.
If this equipment does cause harmful interference to radio or television reception,
which can be determined by turning the equipment off and on, the user is encouraged to try to correct the interference by one or more of the following measures:
-- Reorient or relocate the receiving antenna.
-- Increase the separation between the equipment and receiver.
-- Connect the equipment into an outlet on a circuit different
from that to which the receiver is connected.
-- Consult the dealer or an experienced radio/TV technician for help.
The device has been evaluated to meet general RF exposure requirement. The device can be used in portable exposure condition without restriction