USA office: Fontana **AUS** office: Truganina **FRA** office: Saint Vigor d'Ymonville
GBR office: FDS Corporation Limited,Unit 4, Blackacre Road, Great Blakenham,Ipswich, Ip6 0FL,United Kingdom

Powered PA Speaker System
Système de Haut-Parleurs de Sonorisation

FP10767

THIS INSTRUCTION BOOKLET CONTAINS **IMPORTANT** SAFETY INFORMATION.
PLEASE READ AND KEEP FOR FUTURE REFERENCE.

EN

Before You Start

- Please read all instructions carefully.
- Retain instructions for future reference.
- Separate and count all parts and hardware.
- Read through each step carefully and follow the proper order.
- We recommend that, where possible, all items are assembled near to the area in which they will be placed in use, to avoid moving the product unnecessarily once assembled.
- Always place the product on a flat, steady and stable surface.
- Keep all small parts and packaging materials for this product away from babies and children as they potentially pose a serious choking hazard.

FR

Avant de Commencer

- Veuillez lire attentivement toutes les instructions.
- Conservez les instructions pour vous y référer ultérieurement.
- Vérifiez toutes les pièces et les accessoires.
- Lisez attentivement chaque étape et suivez l'ordre correct.
- Nous recommandons que, dans la mesure du possible, tous les produits soient assemblés à proximité de la zone où ils seront utilisés, afin d'éviter tout déplacement inutile du produit une fois assemblé.
- Placez toujours le produit sur une surface plane et stable.
- Conservez toutes les petites pièces de ce produit et les matériaux d'emballage hors de portée des bébés et des enfants, car ils pourraient présenter un risque d'étouffement.

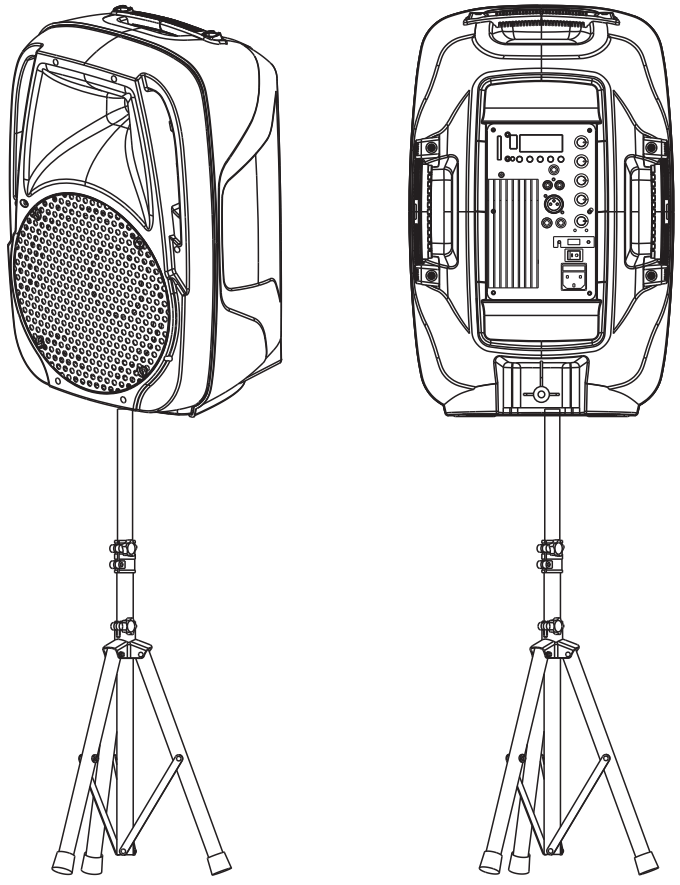

EN

- CAUTION, TO REDUCE THE RISK OF ELECTRIC SHOCK, DO NOT REMOVE COVER (OR BACK).
- THIS PRODUCT MUST BE EARTHED.
- NO USER-SERVICEABLE PARTS INSIDE, REFER SERVICING TO QUALIFHED SERVICE PERSONNEL.

OPERATION

1.Prior to switching on, turn volume down to minimum.

2.Connect the audio source to the appropriate input socket.

3.Another speaker can be connected to the output socket, so that several speakers can be daisy chained.

4.Connect to the mains supply.

5.Switch on the audio source, followed by the active speaker.

6.Set the volume with the applicable control.

7.Adjust the bass + treble.

INSTRUCTIONS

• Do not overload the speaker to avoid damage to the speakers.

• Do not place an open fire (candles, etc) on the top or next to the speaker - FIRE HAZARD

• Only connect to an earthed mains outlet of 110/220V AC 60/50Hz.

• If the speaker is used outdoors, you need to make sure that no humidity can enter the speaker.

• When not in use, unplug the unit from the mains.

• Unplug the unit from the mains prior to checking or replacing the fuse.

• Make sure that the speaker is placed on a stable, strong surface.

• The speakers can be hung. Use only strong and approved mounting material. During the mounting, make sure that nobody is standing below the mounting area.

• Do not place liquids on the speaker and protect it against humidity. Humidity can shorten the life time considerably.

• Only use suitable means of transportation if you want to move the speaker - BEWARE OF YOUR BACK !!

• Always unplug the unit during a thunderstorm or when it is not in use.

• If the unit has not been used for a long period of time, condensation can occur inside the housing. Please let the unit reach room temperature prior to use.

• Never try to repair the unit yourself. It does not contain any user serviceable parts.

• Run the mains lead in such a way that nobody can fall over it and nothing can be put in it.

• Set the unit to the lowest volume prior to switching it on.

• Keep the unit out of the reach of children.

SPECIFICATIONS

10" Powered PA Speaker System

System	Active 2-way full range
Woofer	10”
Tweeter	1”
Peak Power	1600W
RMS power	150W
Impedance	8ohm
Frequency Range	60Hz- 18KHz
Sensitivity	98dB (+/- 2dB)
Connector	XL R/6.35mm/RCA
Mic Input Level	<5mV
Line Input/Output Level	250mV
Voltage	110/220v AC 60/50Hz

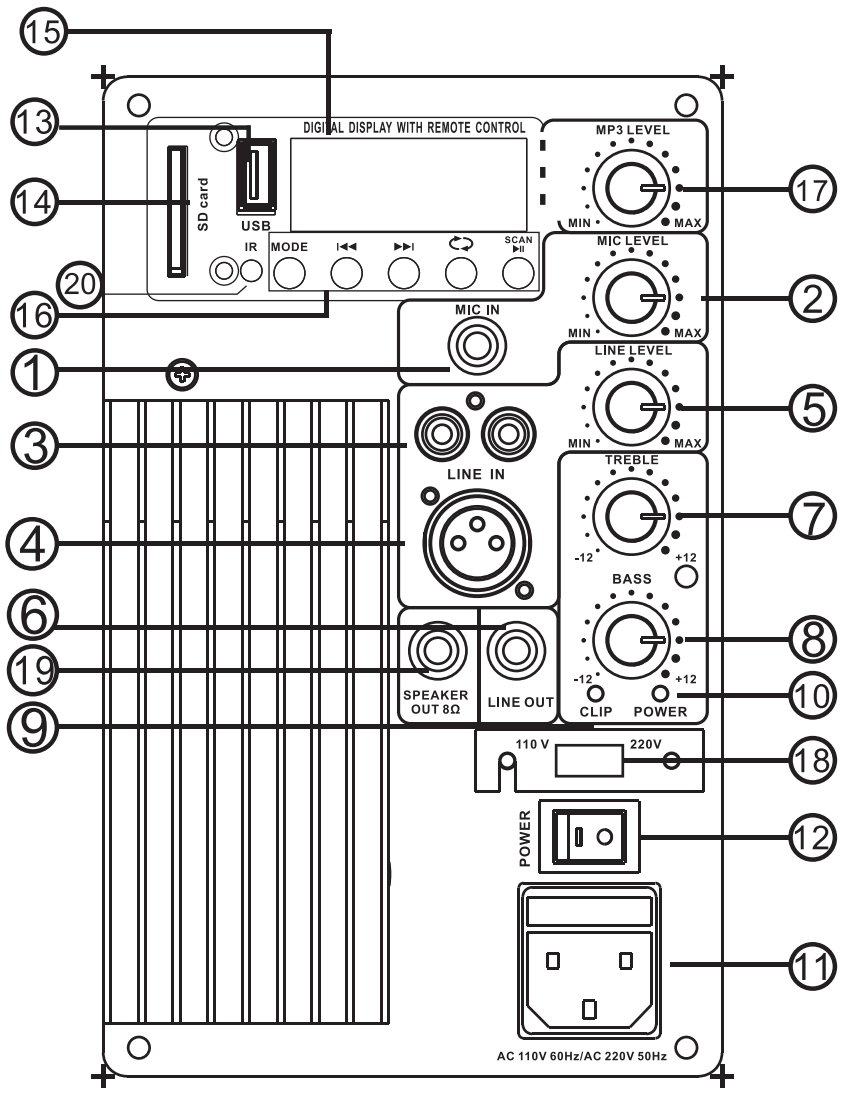

1. 6.35mm microphone(unbalanced)input
2. Mic input level control
3. RCA phono line inputs
4. XLR line input
5. Line input level control 6.6.35mm line output(unbalanced)
7. Treble control for high frequencies
8. Bass control for low frequencies
9. Clip LED indicator
10. Power L ED indicator
11. Fused IEC mains inlet
12. Mains power switch
13. USB input
14. SD Card
15. LCD screen
16. MP3 player control
17. MP3 input level control 18.110/220V switch
19. Speaker out 8 ohm
20. IR:Remote Control Receiver

SONART

QUICK START GUIDE

Power

- Flip the switch UP to turn ON the speaker.
- Flip the switch DOWN to turn OFF the speaker.

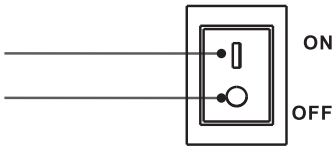

- Connect the POWER INPUT port to an external power source using the included power cord.

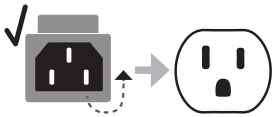

Bluetooth Pairing

1 Place your mobile device within 1 meter/3.3 ft of the speaker. Make sure Bluetooth is enabled on your mobile device.

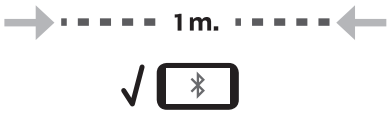

2 Press the MODE button to set the speaker to Bluetooth mode.

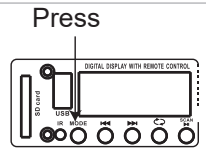

3 Select " Bluetooth" on your mobile device to pair with the speaker.

10 meters/33 ft max connection range after paired. Moving devices outside this range may cause disruption or signal loss.

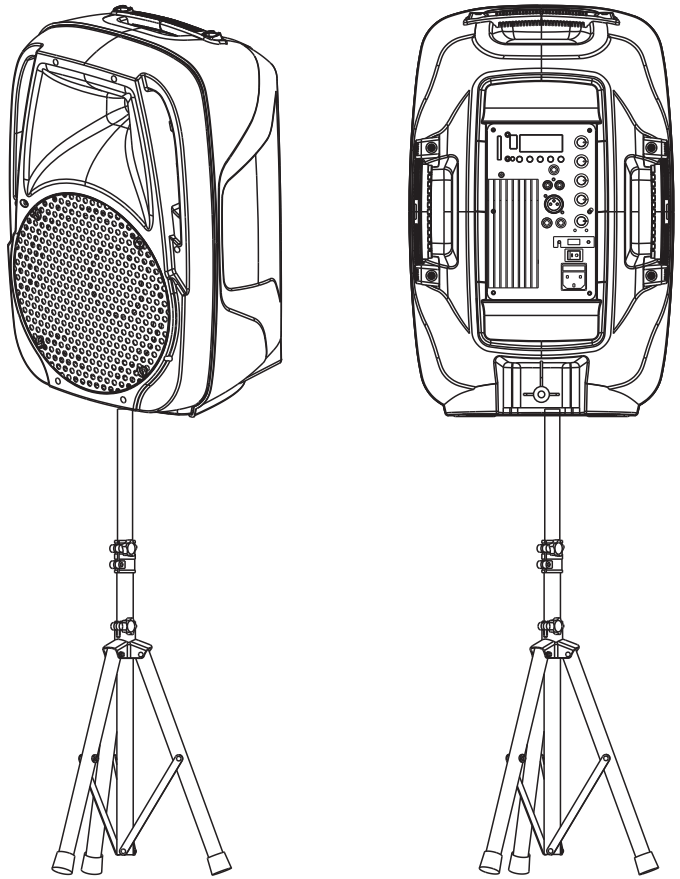

FR

- ATTENTION, POUR RÉDUIRE LE RISQUE DE CHOC ÉLECTRIQUE, NE PAS RETIRER LE COUVERCLE ARRIÈRE
- CE PRODUIT DOIT ÊTRE MIS À LA TERRE
- AUCUNE PIÈCE RÉPARABLE PAR L'UTILISATEUR À L'INTÉRIEUR, VEUILLEZ LE FAIRE RÉPARER PAR UN PERSONNEL DE SERVICE QUALIFIÉ

OPÉRATION

1. Avant d'allumer, baissez le volume au minimum.
2. Connectez la source audio à la prise d'entrée appropriée.
3. Un autre haut-parleur peut être connecté à la prise de sortie, de sorte que plusieurs boîtiers peuvent être connectés en guirlande.
4. Connectez-vous à l'alimentation secteur.
5. Allumez la source audio, puis l'enceinte active.
6. Réglez le volume avec la commande applicable.
7. Réglez les graves + aigus.

INSTRUCTIONS

• Ne surchargez pas les haut-parleurs pour éviter d'endommager les haut-parleurs.

• Ne placez pas de feu ouvert (bougies, etc.) sur ou à côté de l'enceinte - RISQUE D'INCENDIE

• Se connecter uniquement à une prise secteur mise à la terre de 110/220V AC 60/50Hz.

• Si l'enceinte est utilisée à l'extérieur, vous devez vous assurer qu' aucune humidité ne peut pénétrer dans l'enceinte

• Lorsqu'il n'est pas utilisé, débranchez l'appareil du secteur.

• Débranchez l'appareil du secteur avant de vérifier ou de remplacer le fusible.

• Assurez-vous que le haut-parleur est placé sur une surface stable et solide.

• Les haut-parleurs peuvent être suspendus. Utilisez uniquement du matériel de montage solide et approuvé. Pendant le montage, assurez-vous que personne ne se trouve sous la zone de montage.

• Ne placez pas de liquides sur l'enceinte et protégez-la de l'humidité. L'humidité peut raccourcir considérablement la durée de vie.

• N'utilisez que des moyens de transport adaptés si vous souhaitez déplacer l'enceinte - ATTENTION À VOTRE DOS !!

• Débranchez toujours l'appareil pendant un orage ou lorsqu'il n'est pas utilisé.

• Si l'appareil n'a pas été utilisé pendant une longue période, de la condensation peut se former à l'intérieur du boîtier. Veuillez laisser l'appareil atteindre la température ambiante avant utilisation.

• N'essayez jamais de réparer l'appareil vous-même. Il ne contient aucune pièce réparable par l'utilisateur.

• Acheminez le cordon d'alimentation de manière à ce que personne ne puisse tomber dessus et que rien ne puisse y être inséré.

• Réglez l'appareil sur le volume le plus bas avant de l'allumer.

• Gardez l'appareil hors de portée des enfants.

SPÉCIFICATIONS

10"/25cm Système de Haut-Parleurs de Sonorisation

Système	Gamme complète active à 2 voies
Haut-parleur de graves	10”
Haut-parleur d'aigus	1”
Puissance de crête	1600W
Puissance nominale	150W
Impédance	8ohm
Gamme de fréquences	60Hz- 18KHz
Sensibilité	98dB (+/- 2dB)
Connecteur	XLR/6,35mm/RCA
Niveau d'entrée micro	<5mV
Niveau d'entrée/sortie de ligne	250mV
Tension	110/220v AC 60/50Hz

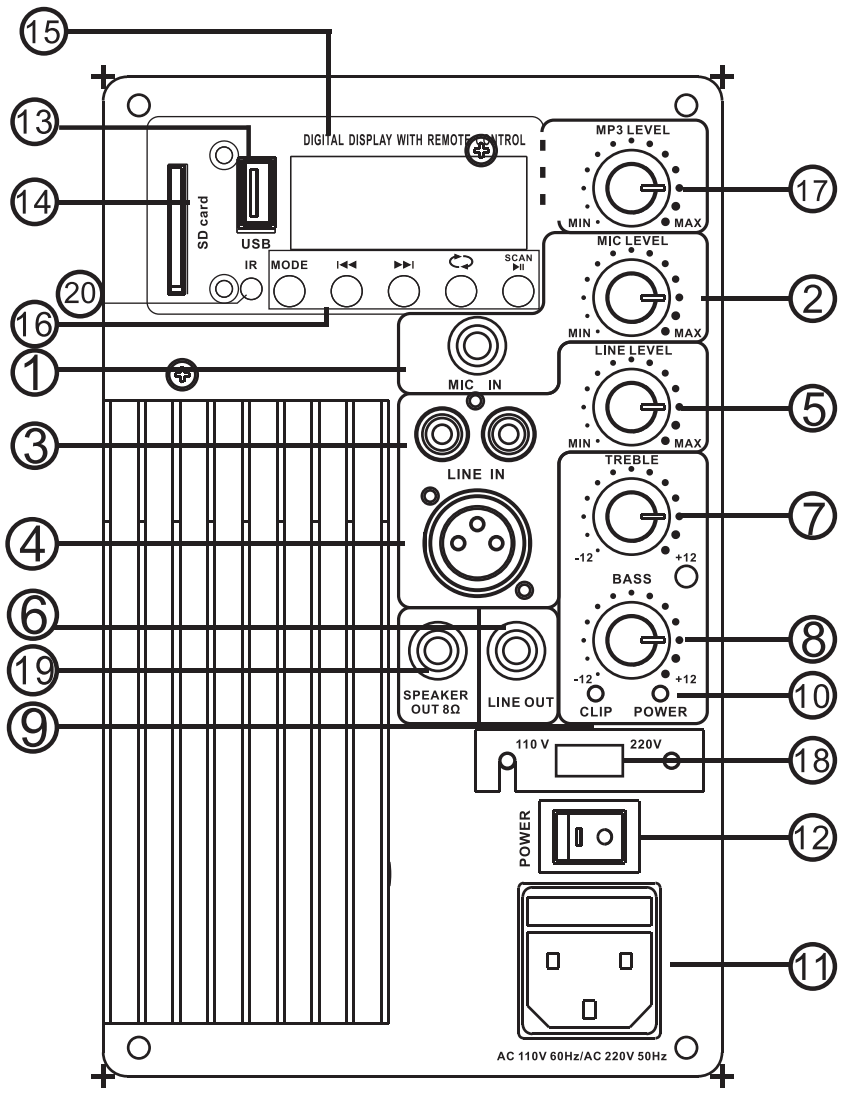

1. Entrée microphone 6,35mm (asymétrique)
2. Contrôle du niveau d'entrée du micro
3. Entrées de ligne phono RCA
4. Entrée ligne XLR
5. Contrôle du niveau d'entrée de ligne
6. Sortie ligne 6,35mm (asymétrique)
7. Contrôle des aigus pour les hautes fréquences
8. Contrôle des basses pour les basses fréquences
9. Indicateur LED de clip
10. Indicateur de puissance LED
11. Entrée secteur avec fusible
12. Interrupteur d'alimentation secteur
13. Entrée USB
14. Carte SD
15. Écran LCD
16. Contrôle du lecteur MP3
17. Contrôle du niveau d'entrée MP3
18. Commutateur 110/220V
19. Sortie haut-parleur 8 ohms
20. Récepteur de télécommande IR

GUIDE DE DÉMARRAGE RAPIDE

Puissance

- Basculez l'interrupteur vers le HAUT pour allumer le haut-parleur.
- Basculez l'interrupteur vers le BAS pour éteindre le haut-parleur.

- Connectez le port POWER INPUT à une source d'alimentation externe à l'aide du cordon d'alimentation fourni.

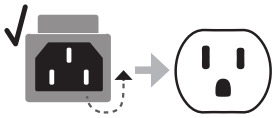

Couplage Bluetooth

1 Placez votre appareil mobile à moins d'un mètre de du haut-parleur.
Assurez-vous que la fonction Bluetooth est activée sur votre appareil mobile.

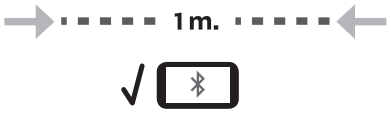

2 Appuyez sur la touche MODE pour mettre le haut-parleur en mode Bluetooth.

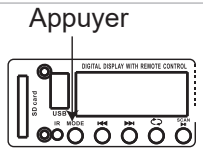

3 Sélectionnez "Bluetooth" sur votre appareil mobile pour l'associer à un haut-parleur.

Portée de connexion maximale de 10 mètres/33 ft après l'appairage. Le déplacement d'appareils en dehors de cette portée peut entraîner des perturbations ou une perte de signal.

EN

Return / Damage Claim Instructions

DO NOT discard the box / original packaging.
In case a return is required, the item must be returned in original box. Without this your return will not be accepted.

Take a photo of the box markings.
A photo of the markings (text) on the side of the box is required in case a part is needed for replacement. This helps our staff identify your product number to ensure you receive the correct parts.

Take a photo of the damaged part (if applicable).
A photo of the damage is always required to file a claim and get your replacement or refund processed quickly. Please make sure you have the box even if it is damaged.

Send us an email with the images requested.
Email us directly from marketplace where your item was purchased with the attached images and a description of your claim.

FR

Instructions De Retour / Réclamation De Dommages

NE PAS jeter la boîte/l'emballage d'origine.
Dans le cas où un retour est requis, l'article doit être retourné dans sa boîte d'origine. Sans cela, votre retour ne sera pas accepté.

Prenez une photo des marquages de la boîte.
Une photo des marquages (texte) sur le côté de la boîte est requise au cas où une pièce serait nécessaire pour le remplacement. Cela aide notre personnel à identifier votre numéro de produit pour s'assurer que vous recevez les bonnes pièces.

Prenez une photo des dommages (le cas échéant).
Une photo des dommages est toujours requise pour déposer une réclamation et obtenir rapidement votre remplacement ou votre remboursement. Assurez-vous d'avoir la boîte même si elle est endommagée.

Envoyez-nous un e-mail avec les images demandées.
Envoyez-nous un e-mail directement depuis le marché où votre article a été acheté avec les images ci-jointes et une description de votre réclamation.

FCC Warning

15.19 Labeling requirements.

This device complies with part 15 of the FCC Rules. Operation is subject to the following two conditions: (1) This device may not cause harmful interference, and (2) this device must accept any interference received, including interference that may cause undesired operation. 15.21 Information to user.

Any Changes or modifications not expressly approved by the party responsible for compliance could void the user's authority to operate the equipment.

15.105 Information to the user.

Note: This equipment has been tested and found to comply with the limits for a Class B digital device, pursuant to part 15 of the FCC Rules. These limits are designed to provide reasonable protection against harmful interference in a residential installation. This equipment generates uses and can radiate radio frequency energy and, if not installed and used in accordance with the instructions, may cause harmful interference to radio communications. However, there is no guarantee that interference will not occur in a particular installation. If this equipment does cause harmful interference to radio or television reception, which can be determined by turning the equipment off and on, the user is encouraged to try to correct the interference by one or more of the following measures:

-Reorient or relocate the receiving antenna.

-Increase the separation between the equipment and receiver.

-Connect the equipment into an outlet on a circuit different from that to which the receiver is connected.

-Consult the dealer or an experienced radio/TV technician for help.

FCC RF Radiation Exposure Statement:

1.This Transmitter must not be co-located or operating in conjunction with any other antenna or transmitter.

2.This equipment complies with RF radiation exposure limits set forth for an uncontrolled environment.

This equipment should be installed and operated with minimum distance 20cm between the radiator and your body