承　认　书

SPECIFICATION FOR APPROVAL

客　户　名　称 CUSTOMER`S NAME：SHENZHEN BOTECH TECHNOLOGY CIO LTD

客　户　料　号 CUSTOMER`S P/N：**40403005**

产　品　规　格 PRODUCT SPEC：Y.WAC.064

制　作　日　期 ISSUE DATE：2024年1月27日

拟制 PREPARED BY	审核 CHECKED BY	批准 APPROVED BY	客户承认 CUSTOMER APPROVE
李蓓	程杰	李博文	

东莞市博红科技有限公司工程部专用章

东莞市博红科技有限公司

DONGGUAN BOHONG TECHNOLOGY CO., LTD

ADD：东莞市大朗镇富民中路533号4楼

TEL：0769-82866410

FAX：0769-82866409

本承认书请在首批下单生产此机种前回签，否则视为贵方默认此承认书内所有内容

东莞市博红科技有限公司

DONGGUAN BOHONG TECHNOLOGY CO., LTD

SPECIFICATION FOR APPROVAL

工程部专用章

CUSTOMER	SHENZHEN BOTECH TECHNOLOGY CIO LTD	CUSTOMER`S P/N	**40403005**
ISSUE DATE	**2024年1月27日**	PRODUCT SPEC	Y.WAC.064

SPECIFICATION CONTROL DRAWING

REVISIONS

REV	DESCRIPTION	DATE	ISSUE BY	**APPROVAL BY**
A	INITIAL	2024年1月27日	李蓓	李博文

东莞市博红科技有限公司

东莞市博红科技有限公司

DONGGUAN BOHONG TECHNOLOGY CO., LTD

SPECIFICATION FOR APPROVAL

CUSTOMER	SHENZHEN BOTECH TECHNOLOGY CIO LTD	CUSTOMER`S P/N	**40403005**
ISSUE DATE	**2024年1月27日**	PRODUCT SPEC	Y.WAC.064

1.MATERIAL:

NO	ITEM	TYPE	SUPPLIERS	UL FILE NO
1	magnetic sheet	MnZn-Ferrite (R06-1L)	QS	/
2	wire rod	xxUEW-FLZ@0.08*24P	FSFY	E303260
3	glue	BE818	BE	E468573
4	tin	Sn99.3:Cu0.7	BTL	/
5	double-sided tape	#513	HG	/
6	magnet	7.5*2.0/GS3200	LC	/

东莞市博红科技有限公司

DONGGUAN BOHONG TECHNOLOGY CO., LTD

SPECIFICATION FOR APPROVAL

工程部专用章

CUSTOMER	SHENZHEN BOTECH TECHNOLOGY CIO LTD	CUSTOMER`S P/N	**40403005**
ISSUE DATE	**2024年1月27日**	PRODUCT SPEC	Y.WAC.064

2.DIMENSION：

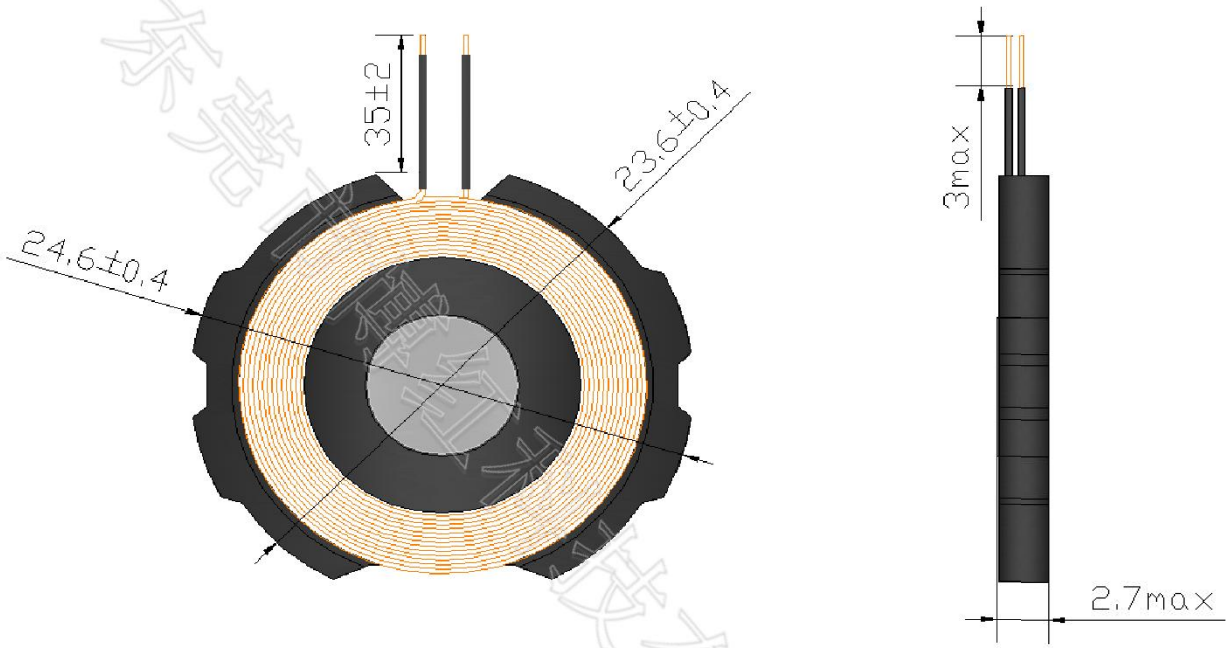

注：

背面贴皇冠#513双面胶；

磁铁7.5*2.0mm高斯3200，“S”极朝上；

出线不交叉；

ISSUE BY	李蓓	CHECK BY	程志	APPROVAL BY	李博文

东莞市博红科技有限公司

DONGGUAN BOHONG TECHNOLOGY CO., LTD

SPECIFICATION FOR APPROVAL

工程部专用章

CUSTOMER	SHENZHEN BOTECH TECHNOLOGY CIO LTD	CUSTOMER`S P/N	**40403005**
ISSUE DATE	**2024年1月27日**	PRODUCT SPEC	Y.WAC.064

4.CIRCUIT DIAGRAM

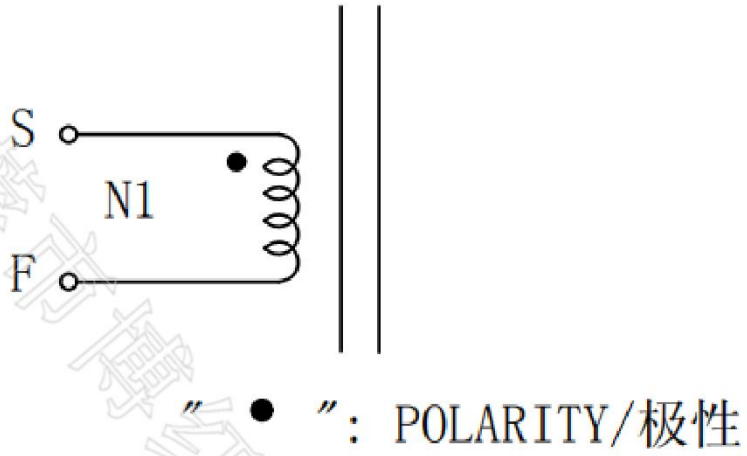

5.WINDING

NO	WINDING	WIRE	TURNS	TAPE	WINDING CONDITION
N1	S-F	Ø0.08*24P	14	/	CCW

6.CHARACTERISTIC

ITEM	MEASURED POINT	TECHNICAL DATA	TESTING CONDITION & INSTRUMENT
LS	S-F	7.7uH±5%	LCR1062 100KHz/1V AT 25℃±2℃
Q	S-F	27±5	LCR1062 100KHz/1V AT 25℃±2℃

东莞市博红科技有限公司

DONGGUAN BOHONG TECHNOLOGY CO., LTD

SPECIFICATION FOR APPROVAL

CUSTOMER	SHENZHEN BOTECH TECHNOLOGY CIO LTD	CUSTOMER`S P/N	**40403005**
ISSUE DATE	**2024年1月27日**	PRODUCT SPEC	Y.WAC.064

7.THE PACKING WAY

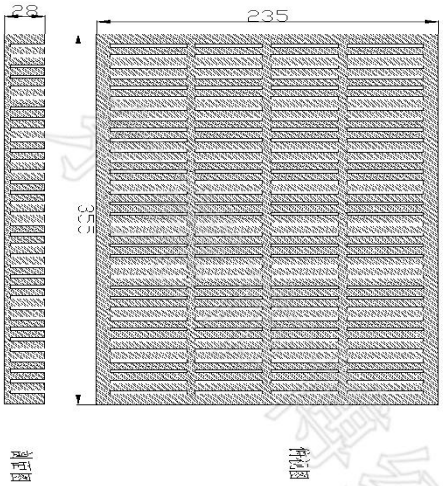

1. Pearl cotton specifications: 355*235*28mm*136;
2. Each pack:272pcs;
3. 10pallets per box;
4. Total per box: 2720pcs;
5. material of cardboard box: K=K++;

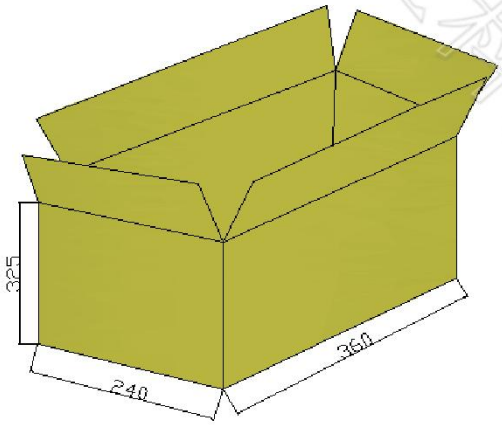

东莞市博红科技有限公司

DONGGUAN BOHONG TECHNOLOGY CO., LTD

SPECIFICATION FOR APPROVAL

工程部专用章

CUSTOMER	SHENZHEN BOTECH TECHNOLOGY CIO LTD	CUSTOMER`S P/N	**40403005**
ISSUE DATE	**2024年1月27日**	PRODUCT SPEC	Y.WAC.064

备 忘 录

序号	内 容	处理方法	签 名	日 期
1				
2				
3				
4				
5				
6				
7				
8				
9				
10				

东莞市博红科技有限公司