承 认 书

SPECIFICATION FOR APPROVAL

客　　户:
CUSTOMER:

客户料号:
CUST P/N: MP-A2

产品型号:
DEST: F19*19*0.08*105P*12TS-9.5UH-20MM

日　期:
DATE: 2022.10.21

版　本:
VERSION: V0

制　　定 PREPARED BY	审核 CHECKED BY	批准 APPROVED BY	客户承认 CUSTOMER APPROVE
郑少东	姚振东	曹前程	

东莞市煜耀电子科技有限公司

DONGGUAN YUYAO ELECTRONIC TECHNOLOGY CO.,LTD

工厂地址：东莞市塘厦镇林村社区新阳路1号新太阳城工业城21栋

TEL: 0769-82866410

FAX: 0769-82866409

东莞市煜耀电子科技有限公司

版本变更履历

Version Change History

版本 Rev	变更前 Before Change	变更后 After Change	变更日期 Change Date	批准 Approved By
A.0	新发行		2022.10.21	

东莞市煜耀电子科技有限公司

DONGGUAN YUYAO ELECTRONIC TECHNOLOGY CO.,LTD

东莞市煜耀电子科技有限公司 TEL: 0769-82866410 FAX: 0769-82866409

SPECIFICATION APPROVAL

产品型号: D E S T:	F19*19*0.08*105P*12TS-9.5UH-20MM	版 本: VERSION:	V0	客 户: CUSTOMER:	
				客 户 料 号: CUST P/N:	MP-A2

一、尺寸 DIMENSION:(mm)

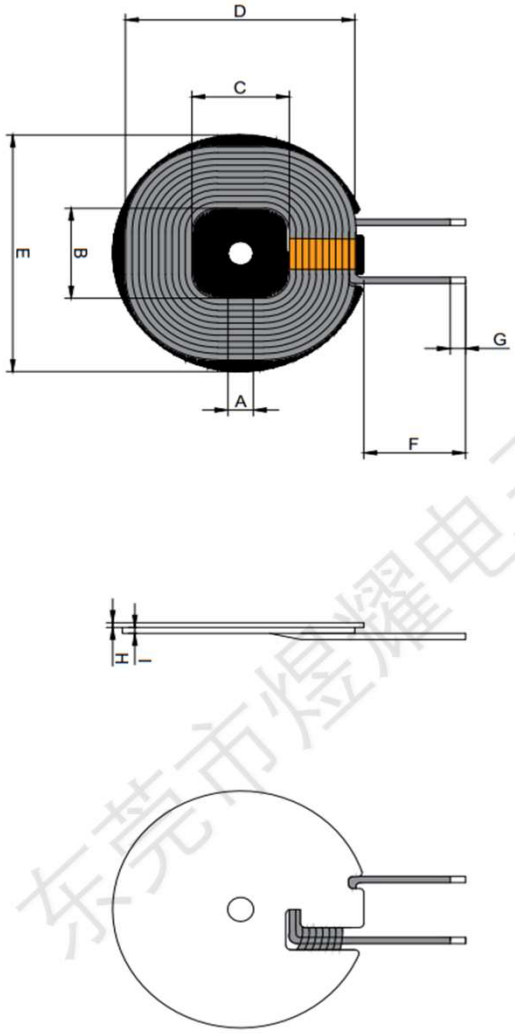

A	5.3±0.1
B	19±0.5
C	19±0.5
D	47.5±0.5
E	49.5±0.5
F	20±2
G	3±1
H	1.0±0.05
I	2.4MAX
J	
K	
L	

东莞市煜耀电子科技有限公司

制定/日期 PREPARED BY/DATE	审核/日期 CHECKED BY/DATE
郑少东/2022.10.21	姚振东/2022.10.21

DONGGUAN YUYAO ELECTRONIC TECHNOLOGY CO.,LTD

东莞市煜耀电子科技有限公司 TEL: 0769-82866410 FAX: 0769-82866409

SPECIFICATION APPROVAL

产品型号: D E S T:	F19*19*0.08*105P*12TS-9.5UH-20MM	版 本: VERSION:	V0	客 户: CUSTOMER:	
				客户料号: CUST P/N:	MP-A2

二、原理图 SCHEMATIC DIAGRAM:

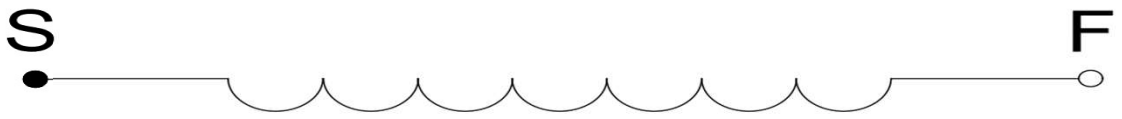

三、绕线参数 WINDING SPECIFICATION:

序号 NO	端子 TERMINAL		线径 WIRE	圈数 TURNS	绕线方向 WINDING DIRECTION
1	S	F	0.08*105P丝包线	12TS	逆时针

四、电气特性 ELECTRICAL CHARACTERISTICS:

温度 TEMPERATURE:25℃±10℃,湿度 RELATIVE HUMIDITY:65±20％

序号 NO	项目 ITEM	端子 TERMINAL	标准 SPECIFICATION	测试条件 TEST FREQUENCY	测试仪器 TEST EQUIPMENTS
1	IND	L1=S-F	5.8UH±10％	100KHZ/1V	LCZ METER1062B
2	IND	L2=S-F	9.2UH±10％带磁片	100KHZ/1V	LCZ METER1062B
3	DCR	S-F	55mΩ MAX	1KHZ/1V	TH2810
4	Q值	S-F	51MIN	100KHZ/1V	LCZ METER1062B

制定/日期 PREPARED BY/DATE	审核/日期 CHECKED BY/DATE
郑少东/2022.10.21	姚振东/2022.10.21

DONGGUAN YUYAO ELECTRONIC TECHNOLOGY CO.,LTD

东莞市煜耀电子科技有限公司 TEL: 0769-82866410 FAX: 0769-82866409

东莞市煜耀电子科技有限公司

SPECIFICATION APPROVAL

产品型号: D E S T:	F19*19*0.08*105P*12TS-9.5UH-20MM	版　本: VERSION:	V0	客　　户: CUSTOMER:	
				客 户 料 号: CUST P/N:	MP-A2

五，产品实物图 PRODUCT PICTURE

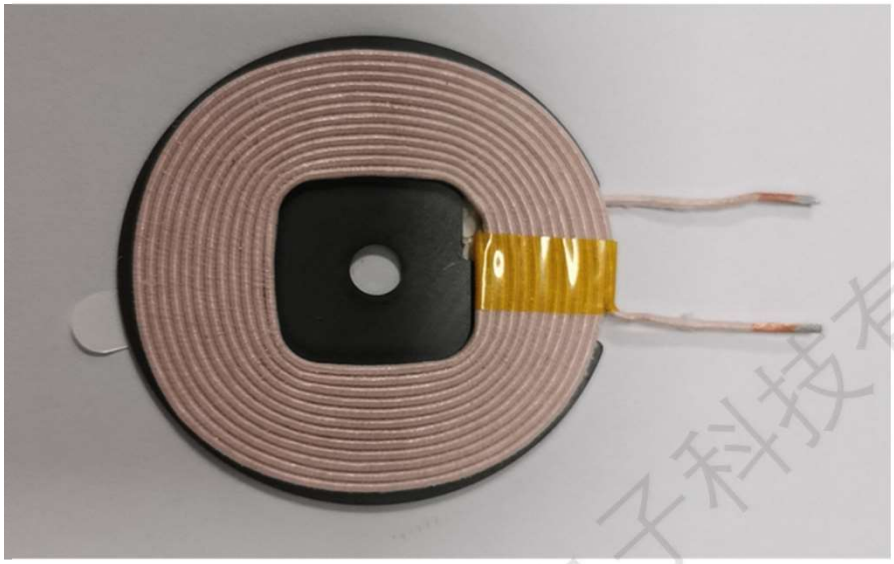

六、材料清单 MATERIAL LIST

序号 NO	材料名称 MATERIAL NAME	品名描述 DESCRIPTION	制造商 MANUFACTURER
1	线　材	0.08*105P丝包线	RH
2	磁　片	Ø50*5.3*1.0mm铁氧体磁片	KHF
3	锡　条	高温环保锡	DB
4	胶　水	BE885-9007	BR
5	胶　带	8mm高温胶带	
6	背　胶	双面胶	
7	包　装	珍珠棉	

备注：REMARK:以上物料符合ROHS 2.0+REACH环保要求

制定/日期 PREPARED BY/DATE	审核/日期 CHECKED BY/DATE
郑少东/2022.10.21	姚振东/2022.10.21

DONGGUAN YUYAO ELECTRONIC TECHNOLOGY CO.,LTD

东莞市煜耀电子科技有限公司 TEL: 0769-82866410 FAX: 0769-82866409

东莞市煜耀电子科技有限公司