loocam
LOOK AFTER YOURS

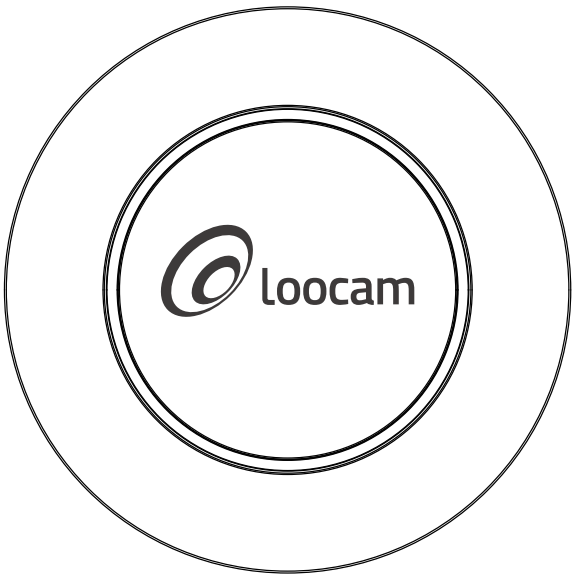

Smart Button

Quick Start Guide

Note: This product can not use alone and need to work with Loocam Gateway.

V6.W.02.L

Contents

EN 01

ES 07

FR 11

DE 15

IT 21

NL 25

1. What's in the Box

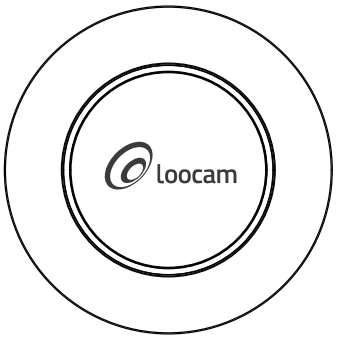

Smart Button

Quick Start Guide

2. Product Introduction

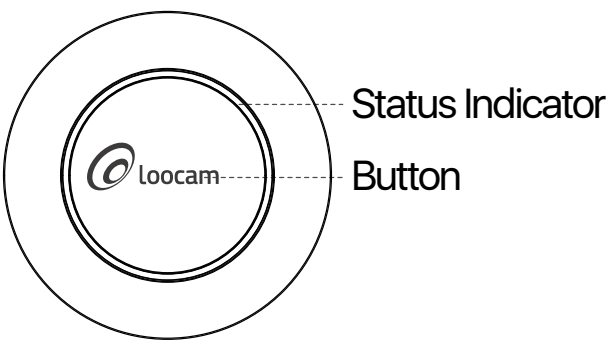

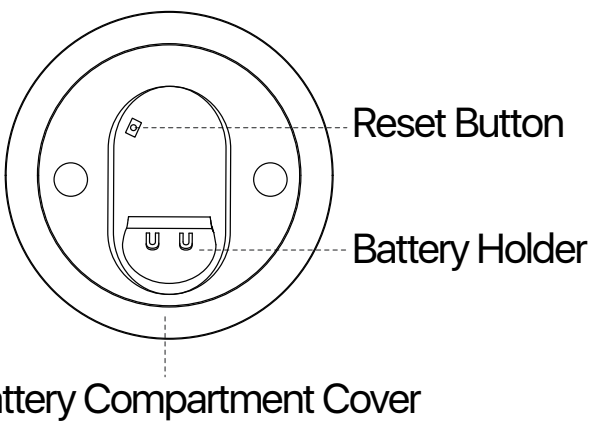

Note: Pictures are for reference only, please refer to the actual product.

3. How to Use?

Download Loocam App

Scan the QR code below with your smartphone or search in the App Store or Google Play to download Loocam app.

Add Devices

1. Connect WiFi to your phone.
2. Please follow the corresponding adding operation to add gateway to the App.
3. Enter the Gateway interface and select “Add Sensor”—“Smart Button”.

4. Open the smart button back shell (as shown in the picture), power on the device after taking out the insulating sheet.

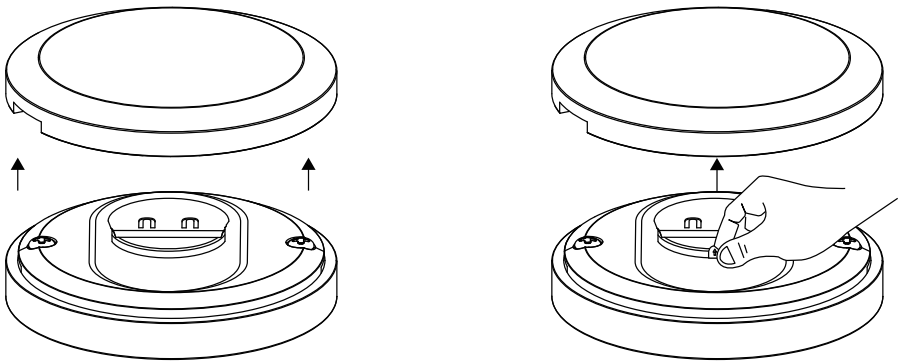

5. Press and hold the Reset Button for about 5 seconds until the red light flashes on the device and release it. Then press the button one more time and you will see the blue light flashes on the device. At this time, the device enters the pairing mode.

Important Notice: When replacing the battery, please use insulated tools to remove the battery. Do not use metal tools for prying the battery to avoid short-circuiting and damaging the motherboard.

Indicator Light Description

Status	Color	Feature
Paring/Upgrading	Blue Light	Flash
Reseting	Red Light	Flash

4. Installation

You can place the product in common places, set up smart scenes to work with other sensors or set it as an emergency call button to be placed around the elderly.

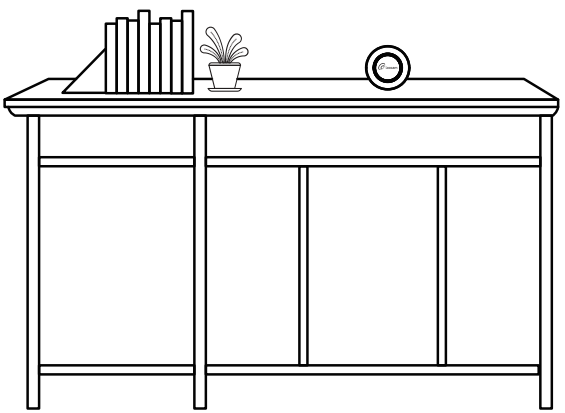

Installation location is for reference only, the specific usage location is subject to user requirements.

Note:

- After you turn on the emergency call button in the settings, you will can not set the smart scene for alarm ,and the button will no longer interact with other sensors too.
- When using smart scenes, you need to add other sensor devices to the gateway first, and then set up the smart button scene to be used in conjunction with other sensors.
- When you re-add the sensor to the gateway and the sensor has been triggered but no alarm push is received on the phone, please re-add the relevant sensors.

NOTE: This equipment has been tested and found to comply with the limits for a Class B digital device, pursuant to part 15 of the FCC Rules. These limits are designed to provide reasonable protection against harmful interference in a residential installation. This equipment generates, uses and can radiate radio frequency energy and, if not installed and used in accordance with the instructions, may cause harmful interference to radio communications. However, there is no guarantee that interference will not occur in a particular installation.
If this equipment does cause harmful interference to radio or television reception, which can be determined by turning the equipment off and on, the user is encouraged to try to correct the interference by one or more of the following measures:

- Reorient or relocate the receiving antenna.
- Increase the separation between the equipment and receiver.
-Connect the equipment into an outlet on a circuit different from that to which the receiver is connected.
-Consult the dealer or an experienced radio/TV technician for help

Changes or modifications not expressly approved by the party responsible for compliance could void the user's authority to operate the equipment.

This device complies with Part 15 of the FCC Rules. Operation is subject to the following two conditions:
(1) this device may not cause harmful interference, and (2) this device must accept any interference received, including interference that may cause undesired operation.

1. Lista de empaque

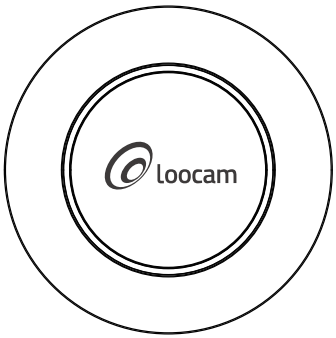

Botón inteligente

Manual de instrucciones

2. Presentación del producto

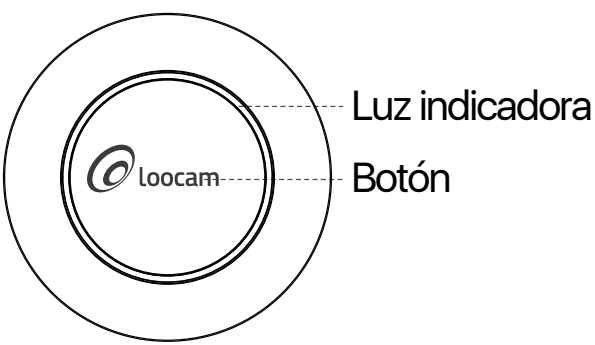

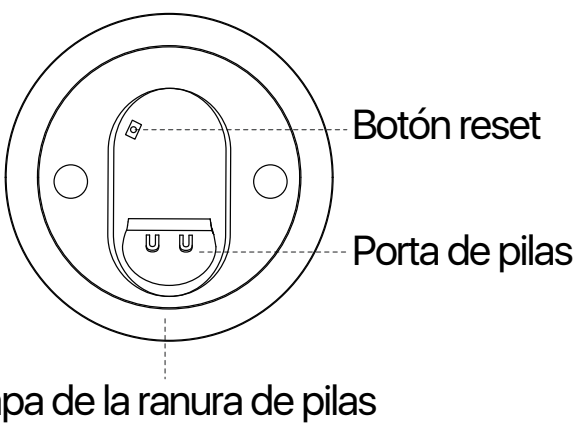

Nota: Las imágenes son para referencia, por favorconsulte al producto real.

3. ¿Cómo utilice?

Descargar la aplicación Loocam

Escanea el siguiente código QR con su teléfono móvil o búsquela en App Store o Google Play para descargar la aplicación Loocam.

Añadir dispositivos

1. Conecte la red WiFi a su teléfono móvil.

2. Siga la operaciones correspondientes para añadir el gateway a la aplicación.

3. Entre en la interfaz del gateway y seleccione "Añadir sensor", y " Botón inteligente".

4. Abra la carcasa posterior del botón inteligente (como se muestra en la imagen), encienda el dispositivo después de retirar la lámina aislante.

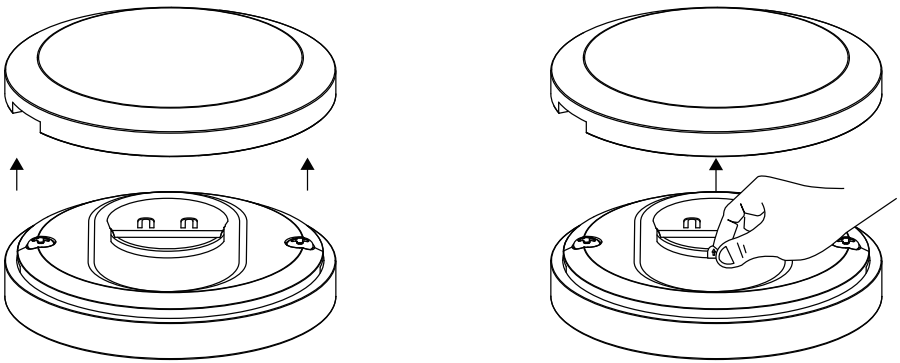

5. Mantenga pulsado el botón de reinicio durante unos 5 segundos hasta que la luz roja parpadee en el dispositivo y suéltelo. A continuación, pulse el botón una vez más y verá que la luz azul parpadea en el dispositivo. En este momento, el dispositivo entra en el modo de emparejamiento.

Important Notice: When replacing the battery, please use insulated tools to remove the battery. Do not use metal tools for prying the battery to avoid short-circuiting and damaging the motherboard.

Descripción de la luz indicadora

Estado	Color	Característica
Emparejando /Actualizando	Luz azul	Parpadear
Restableciendo	Luz roja	Parpadear

4. Instalación

Puede colocar el producto en lugares comunes, configure las escenas inteligentes para que funcione con otros sensores o hágalo como botón de llamada de emergencia, y lo coloque alrededor de las personas mayores.

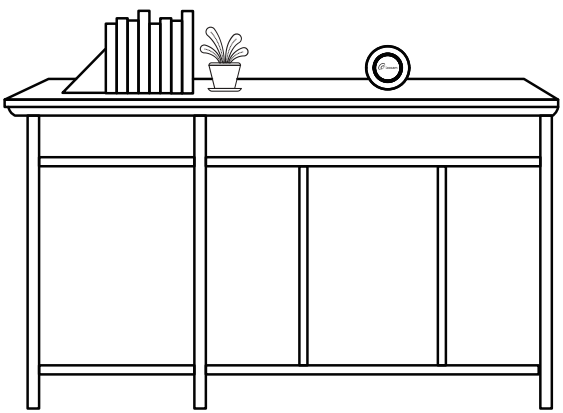

La ubicación de la instalación es de referencia, la ubicación de uso específica está sujeta a los requisitos de usuario.

Nota:

- Después de activar el botón de llamada de emergencia en la configuración, no se puede establecer la escena inteligente para la alarma, y el botón tampoco no interactua con otros sensores.
- Cuando se utilizan las escenas inteligentes, es necesario añadir otros dispositivos sensores al gateway primero, y a continuación, configure la escena del botón inteligente para utilizarla junto con otros sensores.
- Cuando vuelva a añadir el sensor al gateway y el sensor se haya activado pero no se reciba ningún alarma Push en el teléfono móvil, por favor vuelva a añadir los sensores correspondientes.

1. Liste d’emballage

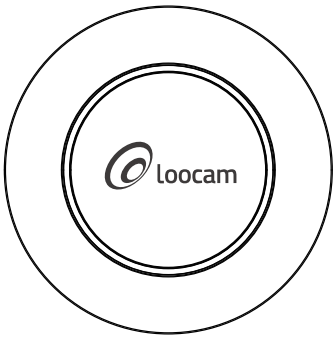

Bouton intelligent

Notice

2. Présentation du produit

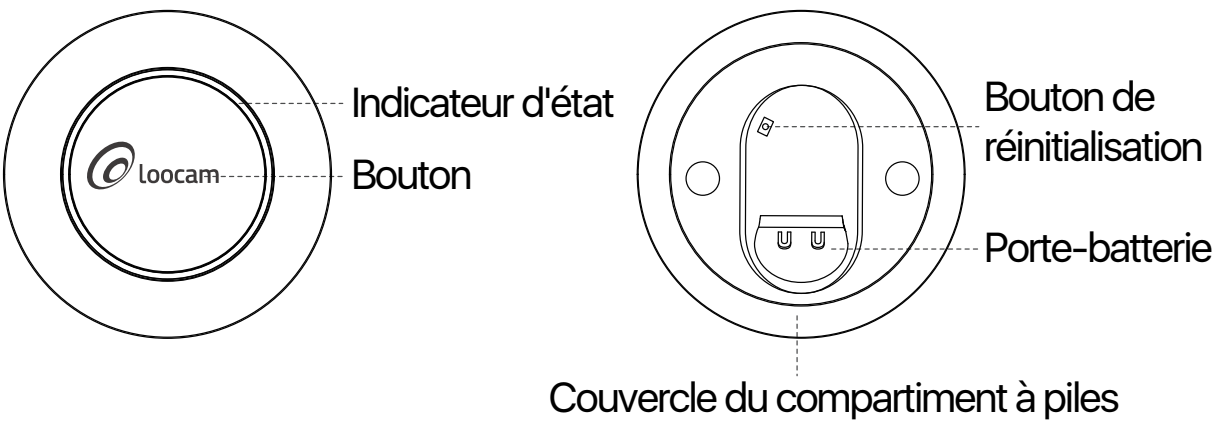

Remarque : Les photos sont fournies à titre indicatif, veuillez vous référer au produit réel.

3. Comment utiliser l’appareil ?

Télécharger l'application Loocam

Scannez le code QR ci-dessous avec votre smartphone ou cherchez dans l'App Store ou Google Play pour télécharger l'application Loocam.

Ajouter des appareils

1. Connectez le WiFi à votre téléphone.

2. Veuillez suivre l'opération d'ajout correspondante pour ajouter l'appareil à l'application.

3. Entrez dans l'interface de la passerelle et sélectionnez "Add Sensor"-"Smart Button".

4. Ouvrez la coque arrière du bouton intelligent (comme indiqué sur l'image), allumez l'appareil après avoir retiré la feuille isolante.

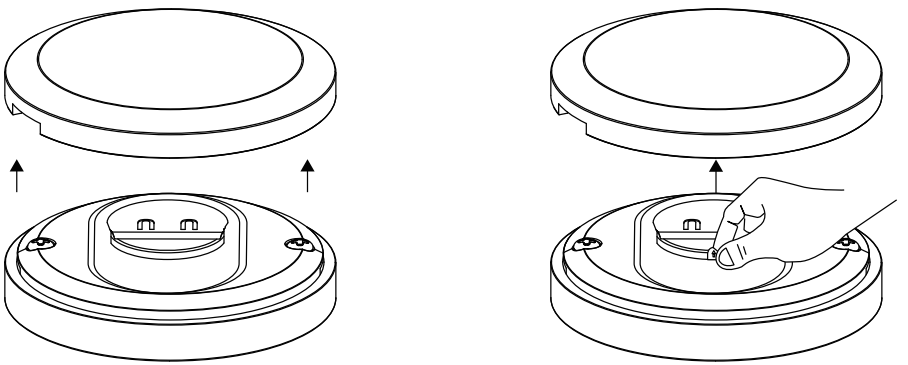

5. Appuyez sur le bouton de réinitialisation et maintenez-le enfoncé pendant environ 5 secondes jusqu'à ce que le voyant rouge clignote sur l'appareil, puis relâchez-le. Appuyez ensuite une nouvelle fois sur le bouton et vous verrez le voyant bleu clignoter sur l'appareil. L'appareil passe alors en mode d'appairage.

Note importante : Veuillez utiliser un outil isolé pour retirer la batterie lors du remplacement de la batterie, et utiliser un outil métallique peut évoquer un court-circuit ou un dommage à la carte mère.

Description du voyant lumineux

Statut	Couleur	Fonctionnalité
Paring/Upgrading	Lumière bleue	Flash
Réinitialisation	Lumière rouge	Flash

4. Installation

Vous pouvez placer le produit dans des endroits communs, configurer des scènes intelligentes pour qu'il fonctionne avec d'autres capteurs ou le configurer comme un bouton d'appel d'urgence à placer autour des personnes âgées.

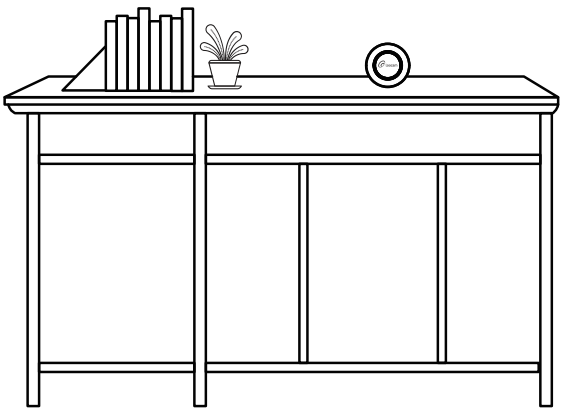

L'emplacement de l'installation n'est donné qu'à titre indicatif, l'emplacement spécifique de l'utilisation est soumis aux exigences de l'utilisateur.

Remarque :

- Après avoir activé le bouton d'appel d'urgence dans les paramètres, vous ne pourrez plus définir la scène intelligente pour l'alarme, et le bouton n'interagira plus avec les autres capteurs.
- Lorsque vous utilisez des scènes intelligentes, vous devez d'abord ajouter d'autres capteurs à la passerelle, puis configurer la scène du bouton intelligent pour qu'elle soit utilisée avec d'autres capteurs.
- Lorsque vous réajoutez le capteur à la passerelle et que le capteur a été déclenché mais qu'aucun signal d'alarme n'est reçu sur le téléphone, veuillez réajuster les capteurs concernés.

1. Was ist in der Box?

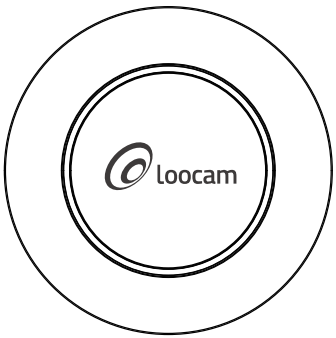

Intelligente Taste

Bedienungsanleitung

2. Produkt-Einführung

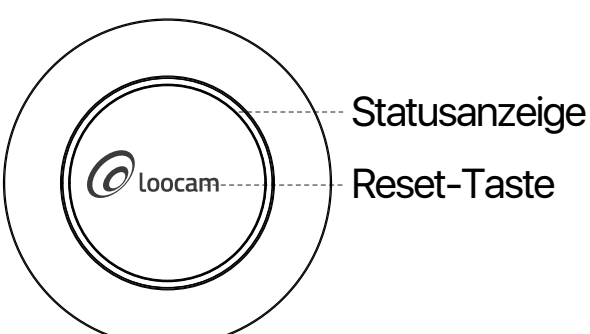

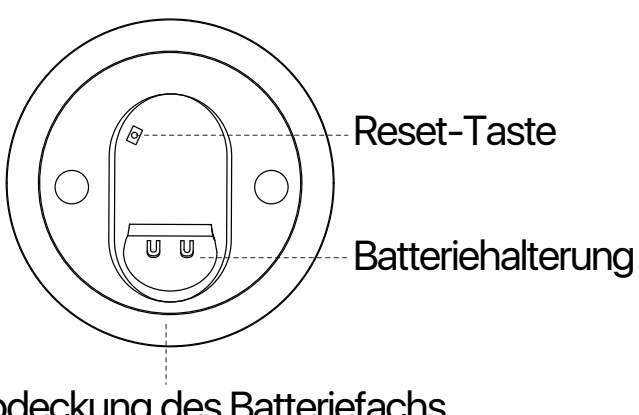

Hinweis: Bilder dienen nur als Referenz, bitte beziehen Sie sich auf das tatsächliche Produkt.

3. Wie soll der Sensor verwendet werden?

Loocam App herunterladen

Scannen Sie den QR-Code unten mit Ihrem Smartphone oder suchen Sie im App Store oder bei Google Playnach der Loocam-App, um sie herunterzuladen.

Geräte hinzufügen

1. Verbinden Sie Ihr Smartphone mit dem WLAN.

2. Bitte befolgen Sie den entsprechenden Hinzufügungsvorgang, um ein Gateway zur App hinzuzufügen.

3. Öffnen Sie die Gateway-Schnittstelle und wählen Sie "Sensor hinzufügen" - "Smart Button".

4. Öffnen Sie die Rückwand des Smart-Buttons (wie auf dem Bild zu sehen) und schalten Sie das Gerät ein, nachdem Sie die Isolierfolie entfernt haben.

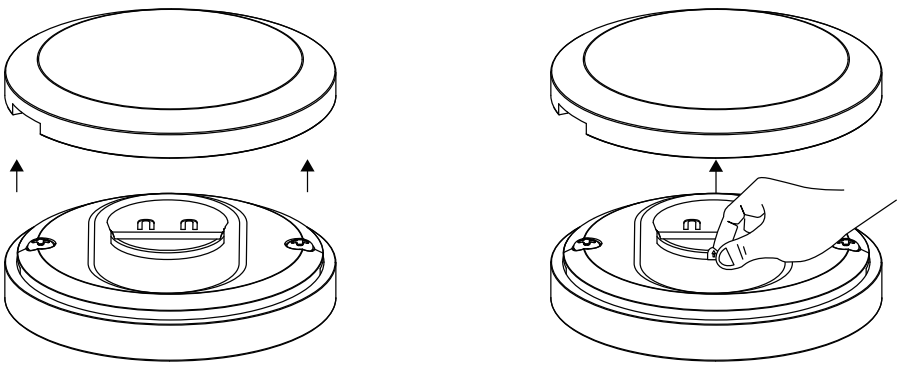

5. Halten Sie die Reset-Taste etwa 5 Sekunden lang gedrückt, bis die rote Lampe am Gerät blinkt, und lassen Sie sie dann los. Drücken Sie die Taste erneut und Sie sehen, wie die blaue Lampe am Gerät blinkt. Zu diesem Zeitpunkt befindet sich das Gerät im Kopplungsmodus.

Wichtiger Hinweis: Bitte verwenden Sie beim Austausch der Batterie möglichst isolierte Werkzeuge, um die Batterie zu entfernen. Verwenden Sie beim Herausnehmen der Batterie keine metallischen Werkzeuge, um Kurzschlüsse und Beschädigungen der Hauptplatine zu vermeiden.

Beschreibung der Anzeigelampe

Status	Farbe	Merkmal
Kopplung/Upgrading	Blaues Licht	Blitzlicht
Zurücksetzen	Rotes Licht	Blitzlicht

4. Einrichtung

Sie können das Produkt an allgemein zugänglichen Orten platzieren, intelligente Szenen einrichten, die mit anderen Sensoren zusammenarbeiten, oder es als Notrufknopf in der Nähe älterer Menschen platzieren.

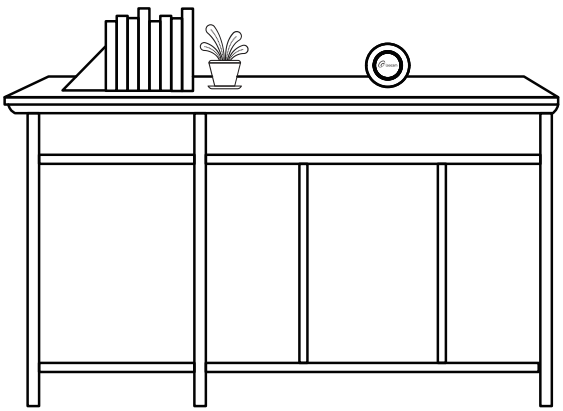

Der Installationsort dient lediglich als Richtlinie. Der tatsächliche Einsatzort hängt von den Anforderungen des Benutzers ab.

Anmerkung:

- Nachdem Sie die Notrufknopf in den Einstellungen aktiviert haben, können Sie die intelligente Szene für den Alarm nicht mehr einstellen, und die Taste interagiert auch nicht mehr mit anderen Sensoren.
- Wenn Sie intelligente Szenen verwenden möchten, müssen Sie zunächst andere Sensoren zum Gateway hinzufügen und dann die intelligente Szene für die Taste so einrichten, dass sie in Verbindung mit anderen Sensoren verwendet werden kann.
- Wenn Sie den Sensor erneut zum Gateway hinzufügen und der Sensor ausgelöst wurde, aber kein Alarmdruck auf dem Smartphone angezeigt wird, fügen Sie bitte die entsprechenden Sensoren erneut hinzu.

Informationen zu Elektro- und Elektronikgeräten

Der nachstehende Hinweis richtet sich an private Endnutzer, die Elektro- und/ oder Elektronikgeräte nutzen.

1. Getrennte Erfassung von Altgeräten

Elektro- und Elektronikgeräte, die zu Abfall geworden sind, werden als Altgeräte bezeichnet. Besitzer von Altgeräten haben diese einer vom unsortierten Siedlungsabfall getrennten Erfassung zuzuführen. Altgeräte gehören insbesondere nicht in den Hausmüll, sondern in spezielle Sammel- und Rückgabesysteme.

2. Batterien und Akkus

Besitzer von Altgeräten haben Altbatterien und Altakkumulatoren, die nicht vom Altgerät umschlossen sind, im Regelfall vor der Abgabe an einer Erfassungsstelle von diesem zu trennen. Dies gilt nicht, soweit die Altgeräte bei öffentlich-rechtlichen Entsorgungsträgern abgegeben und dort zum Zwecke der Vorbereitung zur Wiederverwendung von anderen Altgeräten separiert werden.

3. Möglichkeiten der Rückgabe von Altgeräten

Wenn Sie Altgeräten besitzen, können Sie an den durch öffentlich-rechtliche Entsorgungsträger eingerichteten und zur Verfügung stehenden Möglichkeiten der Rückgabe oder Sammlung von Altgeräten zum Zwecke der ordnungsgemäßen Entsorgung der Altgeräte abgeben.

Gegebenenfalls ist dort auch eine Abgabe von Elektro- und Elektronikgeräten zum Zwecke der Wiederverwendung der Geräte möglich. Nähere Informationen hierzu erhalten Sie von der jeweiligen Sammel- bz w. Rücknahmestelle.
Nachstehend finden Sie die Möglichkeit, ein Onlineverzeichnis der Sammel und Rücknahmestellen einzusehen: https://www.ear-system.de/ear-verzeichnis/eba#no-back

4. Datenschutz-Hinweis

Altgeräte enthalten häufig sensible personenbezogene Daten. Dies gilt insbesondere für Geräte der Informations- und Telekommunikationstechnik wie Computer und Smartphones. Bitte beachten Sie in Ihrem eigenen Interesse, dass für die Löschung der Daten auf den zu entsorgenden Altgeräten jeder Endnutzer selbst verantwortlich ist.

5. Bedeutung des Symbols „durchgestrichene Mülltonne“

Das auf den Elektro- und Elektronikgeräten regelmäßig abgebildeten Symbol einer durchgestrichenen Mülltonne weist darauf hin, dass das jeweilige Gerät am Ende seiner Lebensdauer getrennt vom unsortierten Siedlungsabfall zu erfassen ist.

1. Cosa c’è nella scatola

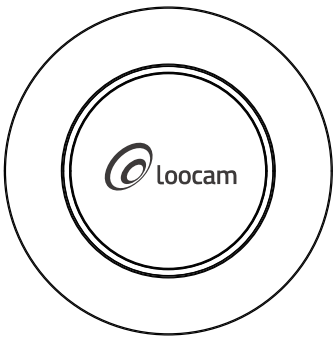

Pulsante intelligente

Guida rapida

2. Introduzione del prodotto

Nota: le immagini sono solo di riferimento, si prega di fare riferimento al prodotto reale.

3. Come si usa?

Scaricare l'applicazione Loocam

Scansionare il codice QR qui sotto con lo smartphone o cercare nell'App Store o in Google Play per scaricare l'applicazione Loocam.

Aggiungi dispositivi

1. Collegare il WiFi al cellulare.

2. Seguire le operazioni di aggiunta corrispondenti per aggiungere il gateway all'App.

3. Accedere all'interfaccia del gateway e selezionare "Aggiungi sensore" - "Pulsante intelligente".

4. Aprire il guscio posteriore del pulsante intelligente (come mostrato nell'immagine), accendere il dispositivo dopo aver tolto il foglio isolante.

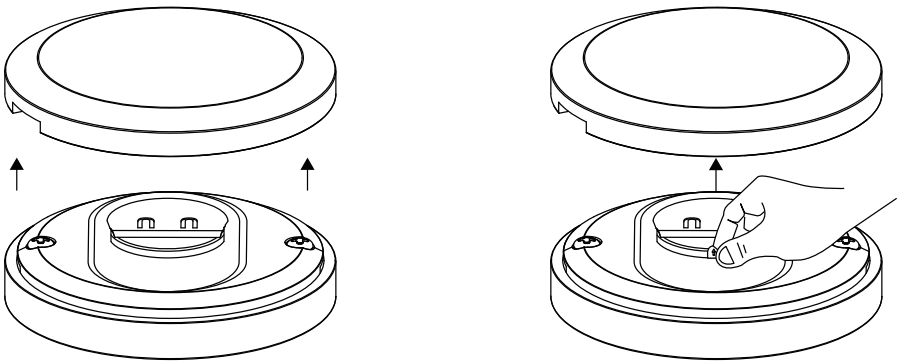

5. Tenere premuto il pulsante di reset per circa 5 secondi fino a quando la luce rossa lampeggia sul dispositivo e rilasciarlo. Quindi premere il pulsante un'altra volta per vedere la luce blu lampeggiare sul dispositivo. A questo punto il dispositivo entra in modalità di accoppiamento.

Nota Bene: Quando si sostituisce la batteria, utilizzare un utensile isolato per rimuoverla; l'uso di un utensile metallico può provocare cortocircuiti o danneggiare la scheda madre.

Descrizione dell'indicatore luminoso

Stato	Colore	Caratteristica
Paring/Aggiornamento	Luce blu	Lampeggia
Reset	Luce rossa	Lampeggia

4. Installazione

È possibile collocare il prodotto in luoghi comuni, impostare scene intelligenti per lavorare con altri sensori o impostarlo come pulsante di chiamata di emergenza da posizionare intorno agli anziani.

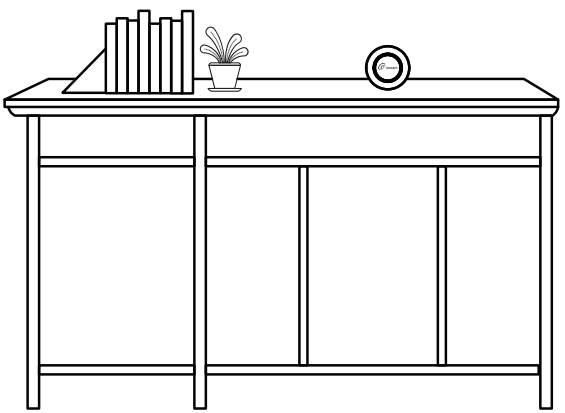

La posizione di installazione è solo un riferimento, la posizione di utilizzo specifica è soggetta alle esigenze dell'utente.

Nota:

- Dopo aver attivato il pulsante di chiamata d'emergenza nelle impostazioni, non sarà più possibile impostare la scena intelligente per l'allarme e il pulsante non interagirà più con gli altri sensori.
- Quando si utilizzano le scene intelligenti, è necessario aggiungere prima altri dispositivi sensore al gateway e poi impostare la scena pulsante intelligente da utilizzare insieme ad altri sensori.
- Quando si aggiunge nuovamente il sensore al gateway e il sensore è stato attivato ma non si riceve alcuna pressione di allarme sul telefono, si prega di aggiungere nuovamente i sensori pertinenti.

1. Wat zit er in de doos?

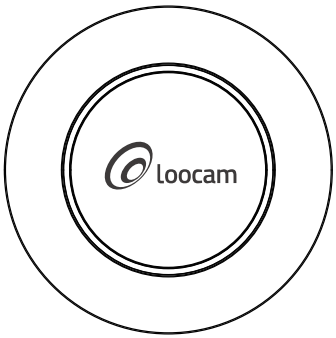

Slimme knop

Gebruikershandleiding

2. Productoverzicht

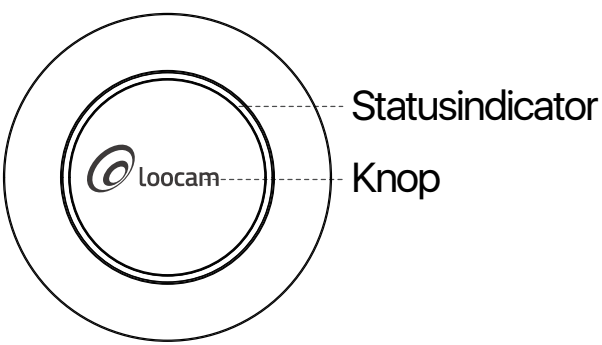

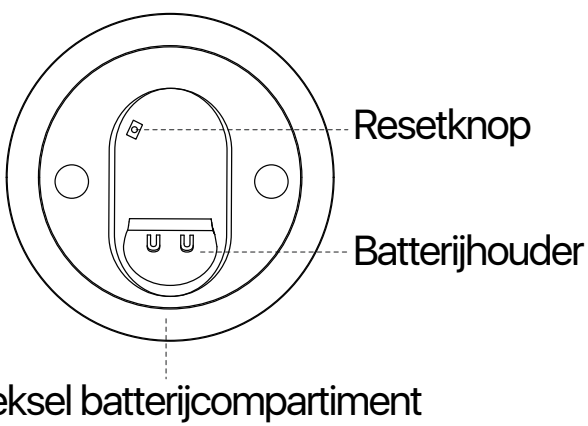

Opmerking: De foto's dienen alleen ter referentie, raadpleeg het daadwerkelijke product.

3. Hoe de sensor moet worden gebruikt?

Loocam-app downloaden

Scan de QR-code hieronder met je smartphone of zoek naar de Loocam-app in de App Store of Google Play om hem te downloaden.

Apparaten toevoegen

1. Verbind je smartphone met het WLAN.

2. Volg de corresponderende toevoegprocedure om een gateway aan de App toe te voegen.

3. Ga naar de gateway-interface en selecteer "Sensor toevoegen"-"Smart Button".

4. Open de achterkant van de slimme knop (zoals op de afbeelding), zet het apparaat aan nadat je het isolatievel eruit hebt gehaald.

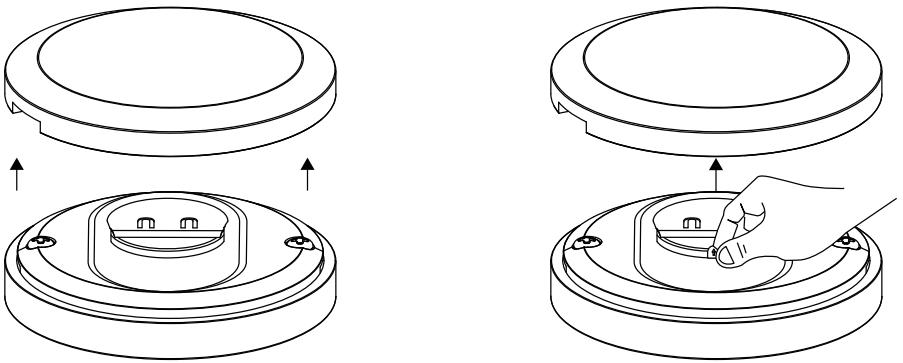

5. Houd de resetknop ongeveer 5 seconden ingedrukt totdat het rode lampje op het apparaat knippert en laat de knop dan los. Druk nogmaals op de knop en je ziet het blauwe lampje op het apparaat knipperen. Het apparaat staat nu in de koppelstand.

Belangrijke opmerking: Gebruik indien mogelijk geïsoleerd gereedschap om de batterij te verwijderen. Gebruik geen metalen gereedschap bij het verwijderen van de batterij om kortsluiting en schade aan de hoofdprintplaat te voorkomen.

Beschrijving van het indicatielampje

Status	Kleur	Functie
Koppeling/Upgrading	Blauw licht	Flash
opnieuw instellen	Rood licht	Flash

4. Installatie

U kunt het product op algemeen toegankelijke locaties plaatsen, intelligente scènes instellen die samenwerken met andere sensoren of het als noodoproepknop in de buurt van oudere mensen plaatsen.

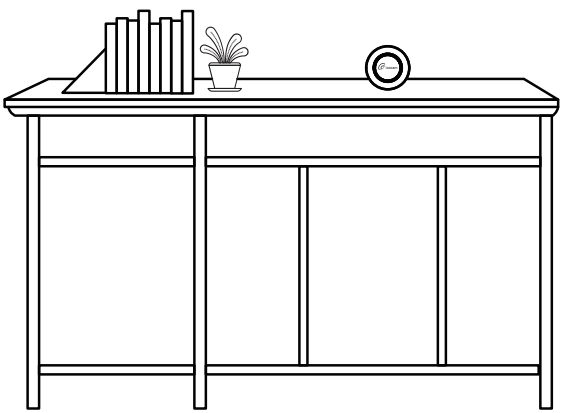

De installatielocatie is slechts een richtlijn. De werkelijke installatielocatie is afhankelijk van de vereisten van de gebruiker.

Opmerking:

- Zodra u de noodoproepknop in de instellingen hebt geactiveerd, kunt u niet langer de intelligente scène voor het alarm instellen en werkt de knop niet langer samen met andere sensoren.
- Als je slimme scènes wilt gebruiken, moet je eerst andere sensoren aan de gateway toevoegen en vervolgens de slimme scène voor de knop instellen zodat deze samen met andere sensoren kan worden gebruikt.
- Als je de sensor opnieuw toevoegt aan de gateway en de sensor is geactiveerd maar er wordt geen alarmdruk weergegeven op de smartphone, voeg dan de overeenkomstige sensoren opnieuw toe.

loocam
LOOK AFTER YOURS

loocare@loocam.com
www.loocam.com

Responsible Party:Ansjer Electronics Co., Ltd
Company name :Loocam Technology LLC
Address: 2205 Hutton Dr, Unit 100, Carrollton TX 75006
Tel: 657-223-3477
E-mail: lavenderl@loocam.com

Copyright 2022 © Loocam Technology LLC, All rights reserved.Apple and App Store are trademarks of Apple Inc., registered in the U.S. and other countries. Google and Google Play are trademarks of Google Inc.

F9206079A008460