loocam
LOOK AFTER YOURS

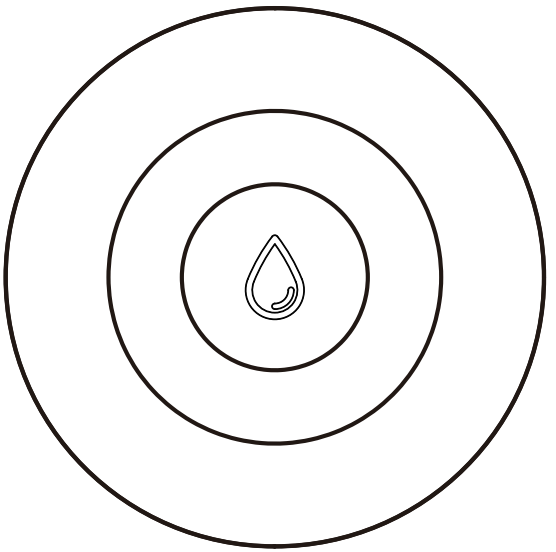

Water Leak Sensor

Quick Start Guide

Note: This product can not use alone and need to work with Loocam Gateway.

V6 .P.02.Z

Contents

EN 01

ES 07

FR 11

DE 15

IT 21

NL 25

1. What's in the Box

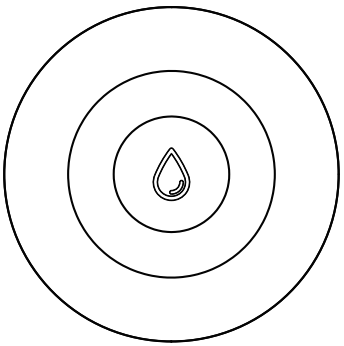

Water Leak Sensor

Quick Start Guide

2. Product Introduction

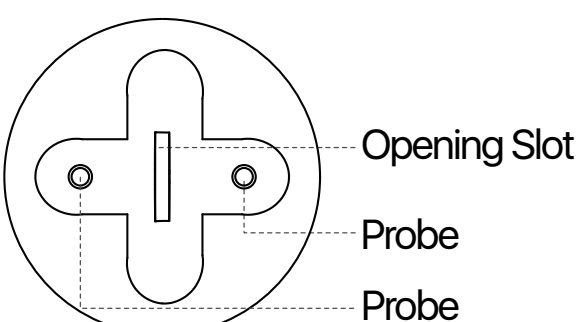

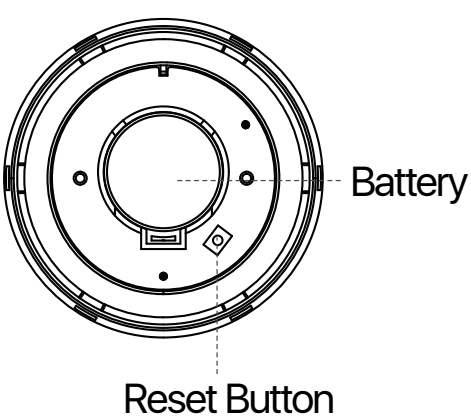

Note: Pictures are for reference only, please refer to the actual product.

3. How to Use?

Download and install Loocam APP

Scan the QR code below with your smartphone or search in the App Store or Google Play to download Loocam app.

Add Devices

1. Connect WiFi to your phone.
2. Please follow the corresponding adding operation to add gateway to the App.
3. Enter the Gateway interface and select “Add Sensor”—

   “Water Leak Sensor”.
4. Unscrew the bottom housing of the water leak sensor (as shown in the picture) and power on the device after taking out the insulating sheet.

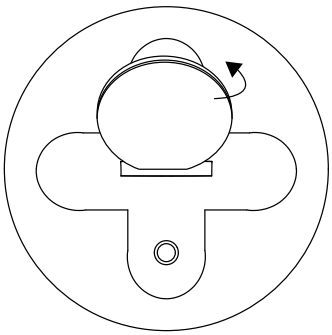

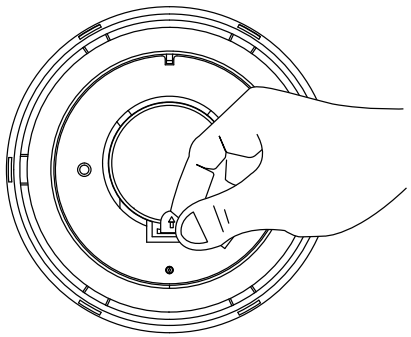

5. Press and hold the Reset Button for about 5 seconds until the red light flashes on the device and release it. Then press the button one more time and you will see the blue light flashes on the device. At this time, the device enters the pairing mode.

Important Notice: When replacing the battery, please use insulated tools to remove the battery. Do not use metal tools for prying the battery to avoid short-circuiting and damaging the motherboard.

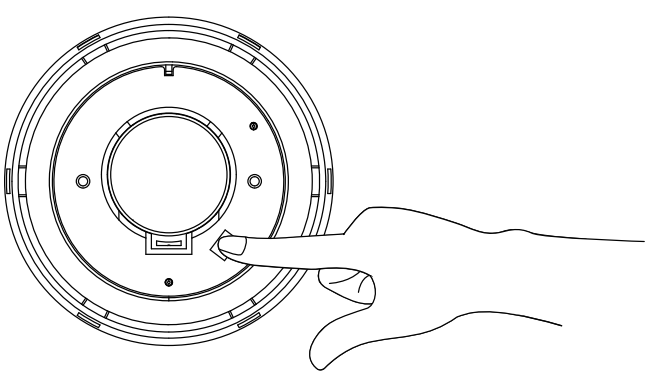

Indicator Light Description

Status	Color	Feature
Paring/Upgrading	Blue Light	Flash
Reseting	Red Light	Flash

4. Installation

You can place the product in the kitchen, basement, window and other scenes that may be flooded. The installation location is as shown in the picture.

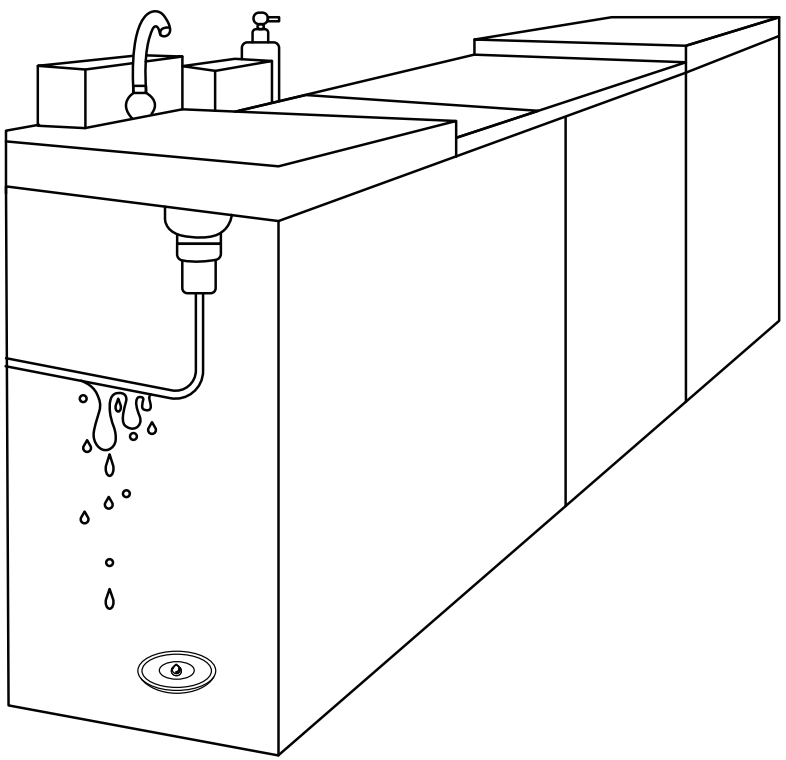

Installation location is for reference only, the specific usage location is subject to user requirements.

NOTE: This equipment has been tested and found to comply with the limits for a Class B digital device, pursuant to part 15 of the FCC Rules. These limits are designed to provide reasonable protection against harmful interference in a residential installation. This equipment generates, uses and can radiate radio frequency energy and, if not installed and used in accordance with the instructions, may cause harmful interference to radio communications. However, there is no guarantee that interference will not occur in a particular installation.
If this equipment does cause harmful interference to radio or television reception, which can be determined by turning the equipment off and on, the user is encouraged to try to correct the interference by one or more of the following measures:

- Reorient or relocate the receiving antenna.
- Increase the separation between the equipment and receiver.
-Connect the equipment into an outlet on a circuit different from that to which the receiver is connected.
-Consult the dealer or an experienced radio/TV technician for help

Changes or modifications not expressly approved by the party responsible for compliance could void the user's authority to operate the equipment.

This device complies with Part 15 of the FCC Rules. Operation is subject to the following two conditions:
(1) this device may not cause harmful interference, and (2) this device must accept any interference received, including interference that may cause undesired operation.

1. Lista de empaque

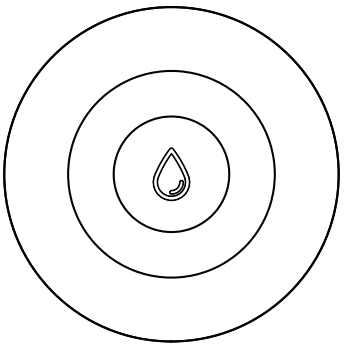

Sensor de fugas de agua

Manual de instrucciones

2. Presentación del producto

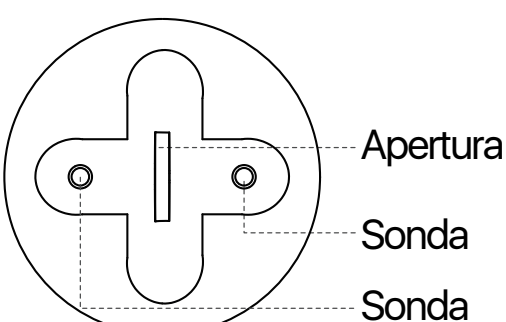

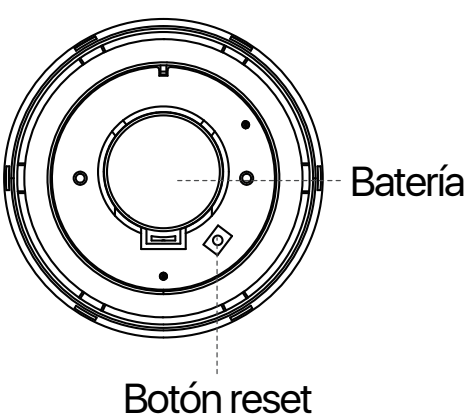

Nota: Las imágenes son para referencia, por favor consulte al producto real.

3. ¿Cómo utilice?

Descargar e instalar la APP Loocam

Escanee el siguiente código QR con su teléfono móvil o búsque en App Store o Google Play para descargar la aplicación Loocam.

Añadir dispositivos

1. Conecte la red WiFi a su teléfono móvil.

2. Siga las operaciones correspondientes para añadir el gateway a la aplicación.

3. Entre en la interfaz del gateway y seleccione "Añadir sensor", y " Sensor de fuga de agua".

4. Desenrosque la carcasa inferior del sensor de fugas de agua (como se muestra en la imagen) y encienda el dispositivo después de retirar la lámina aislante.

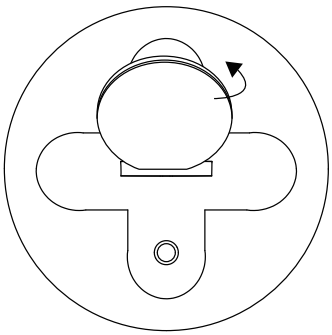

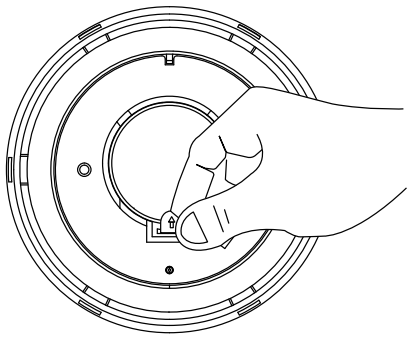

5. Mantenga pulsado el botón de reinicio durante unos 5 segundos hasta que la luz roja parpadee en el dispositivo y suéltelo. A continuación, pulse el botón una vez más y verá que la luz azul parpadea en el dispositivo. En este momento, el dispositivo entra en el modo de emparejamiento.

Aviso importante: Cuando cambie la batería, por favor utilice herramientas aislantes para extraerla. No utilice herramientas metálicas para hacer palanca en la batería para evitar cortocircuitos y daños en la placa base.

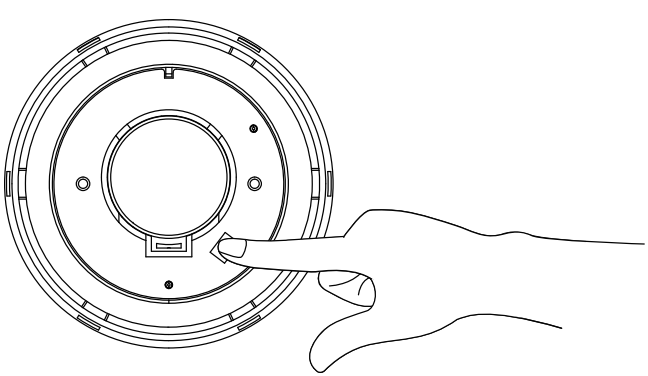

Descripción de la luz indicadora

Estado	Color	Característica
Emparejando /Actualizando	Luz azul	Parpadear
Restableciendo	Luz roja	Parpadear

4. Instalación

Puede colocar el producto en cocina, sótano, ventana y otras escenas que puedan inundarse. El lugar de instalación es como se muestra en la imagen.

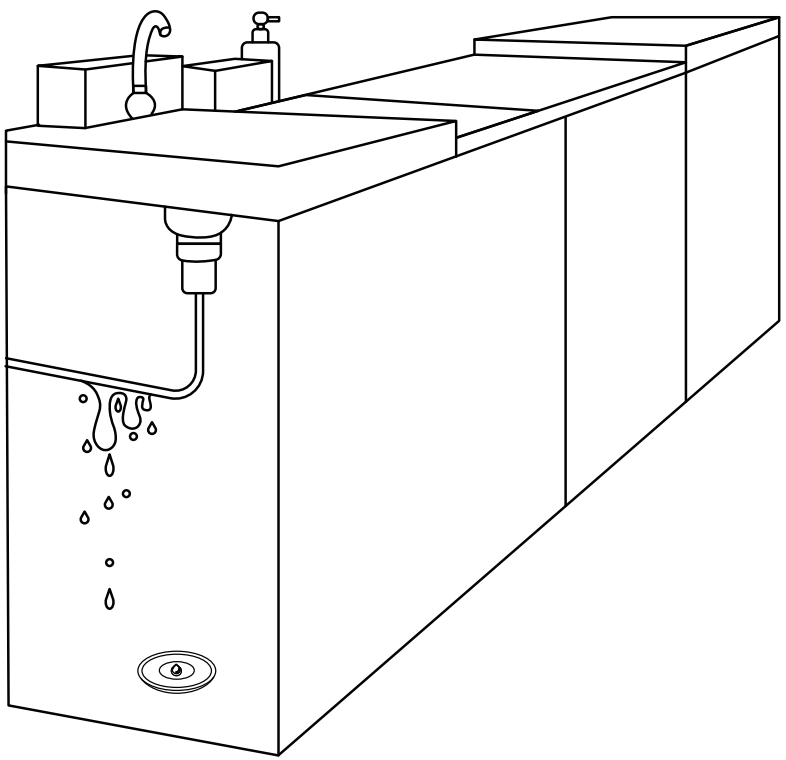

La ubicación de la instalación es de referencia, la ubicación de uso específica está sujeta a los requisitos de usuario.

1. Liste d’emballage

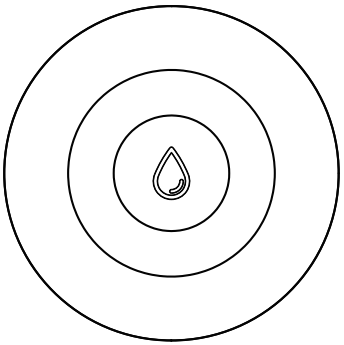

Capteur de fuite d'eau

Notice

2. Présentation du produit

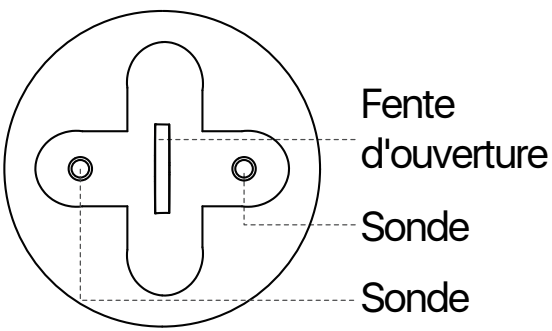

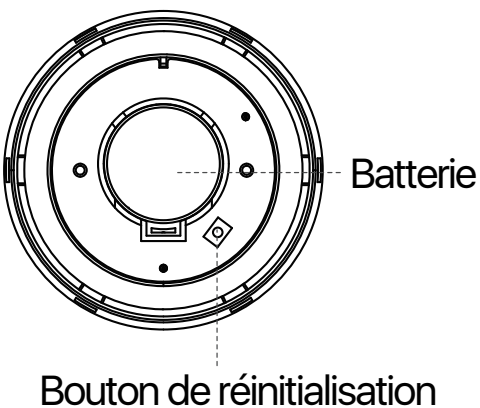

Remarque : Les photos sont fournies à titre indicatif, veuillez vous référer au produit réel.

3. Comment utiliser l’appareil ?

Télécharger et installer l'application Loocam

Scannez le code QR ci-dessous avec votre smartphone ou cherchez dans l'App Store ou Google Play pour télécharger l'application Loocam.

Ajouter des appareils

1. Connectez le WiFi à votre téléphone.

2. Veuillez suivre l'opération d'ajout correspondante pour ajouter l'appareil à l'application.

3. Entrez dans l'interface de la passerelle et sélectionnez "Ajouter un capteur" - "Capteur de fuite d'eau".

4. Dévissez le boîtier inférieur du détecteur de fuites d'eau (comme indiqué sur l'image) et mettez l'appareil sous tension après avoir retiré la feuille isolante.

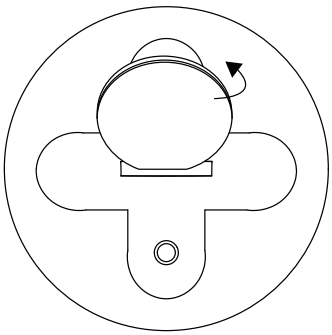

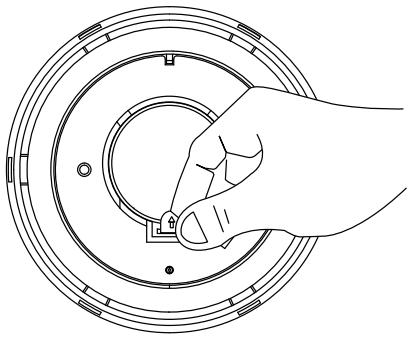

5. Appuyez sur le bouton de réinitialisation et maintenez-le enfoncé pendant environ 5 secondes jusqu'à ce que le voyant rouge clignote sur l'appareil, puis relâchez-le. Appuyez ensuite une nouvelle fois sur le bouton et vous verrez le voyant bleu clignoter sur l'appareil. L'appareil passe alors en mode d'appairage.

Note importante : Veuillez utiliser un outil isolé pour retirer la batterie lors du remplacement de la batterie, et utiliser un outil métallique peut évoquer un court-circuit ou un dommage à la carte mère.

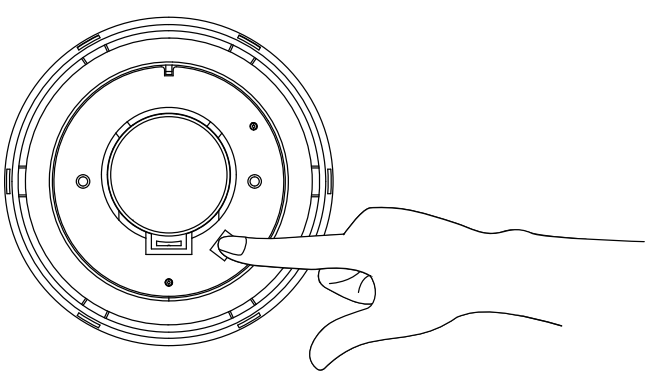

Description voyant lumineux

Statut	Couleur	Fonctionnalité
Paring/Upgrading	Lumière bleue	Flash
Réinitialisation	Lumière rouge	Flash

4. Installation

Vous pouvez placer le produit dans la cuisine, la cave, la fenêtre et d'autres endroits susceptibles d'être inondés. L'emplacement d'installation est indiqué sur l'image.

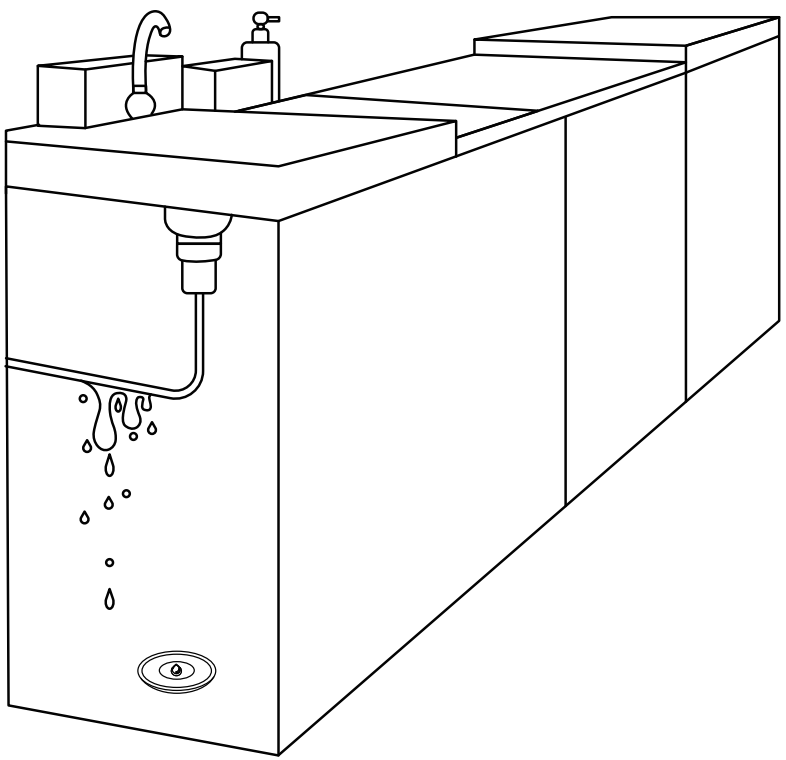

L'emplacement de l'installation n'est donné qu'à titre indicatif, l'emplacement spécifique de l'utilisation est soumis aux exigences de l'utilisateur.

1. Was ist in der Box?

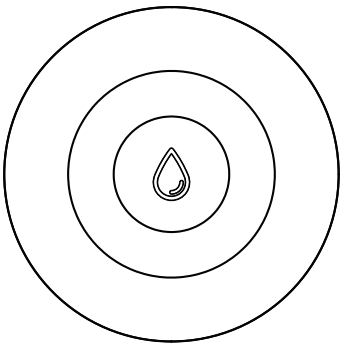

Wasserleck-Sensor

Bedienungsanleitung

2. Produkt-Überblick

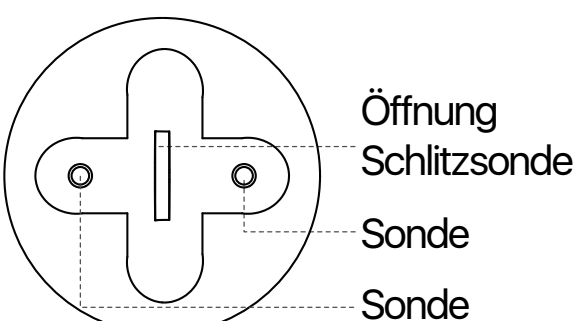

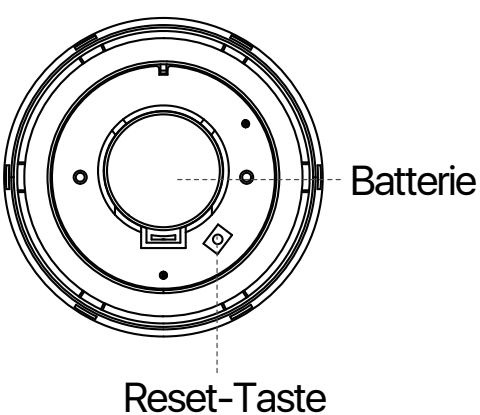

Hinweis: Bilder dienen nur als Referenz, bitte beziehen Sie sich auf das tatsächliche Produkt.

3. Wie soll der Sensor verwendet werden?

Loocam APP herunterladen und installieren

Scannen Sie den QR-Code unten mit Ihrem Smartphone oder suchen Sie im App Store oder bei Google Playnach der Loocam-App, um sie herunterzuladen.

Geräte hinzufügen

1. Verbinden Sie Ihr Smartphone mit dem WLAN.

2. Bitte befolgen Sie den entsprechenden Hinzufügungsvorgang, um ein Gateway zur App hinzuzufügen.

3. Öffnen Sie die Gateway-Schnittstelle und wählen Sie "Sensor hinzufügen" - "Wasserlecksensor".

4. Schrauben Sie das untere Gehäuse ab (wie in der Abbildung gezeigt) und schalten Sie das Gerät ein, nachdem Sie die Isolierfolie entfernt haben.

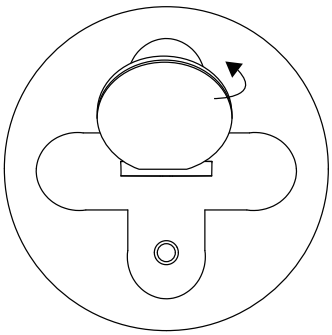

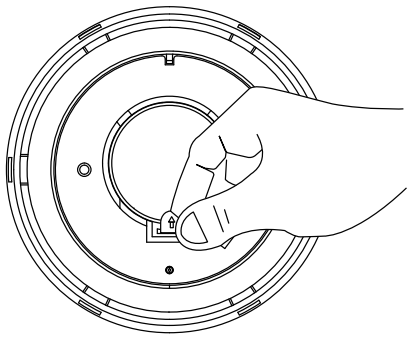

5. Halten Sie die Reset-Taste etwa 5 Sekunden lang gedrückt, bis die rote Lampe am Gerät blinkt, und lassen Sie sie dann los. Drücken Sie die Taste erneut und Sie sehen, wie die blaue Lampe am Gerät blinkt. Zu diesem Zeitpunkt befindet sich das Gerät im Kopplungsmodus.

Wichtiger Hinweis: Bitte verwenden Sie beim Austausch der Batterie möglichst isolierte Werkzeuge, um die Batterie zu entfernen. Verwenden Sie beim Herausnehmen der Batterie keine metallischen Werkzeuge, um Kurzschlüsse und Beschädigungen der Hauptplatine zu vermeiden.

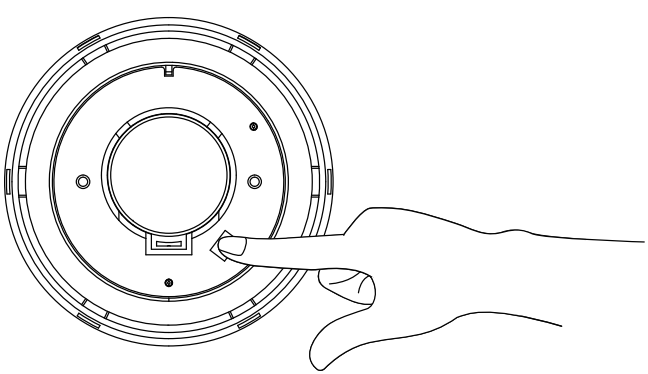

Beschreibung der Anzeigelampe

Status	Farbe	Merkmal
Kopplung/Upgrading	Blaues Licht	Blitzlicht
Zurücksetzen	Rotes Licht	Blitzlicht

4. Einrichtung

Sie können das Produkt in der Küche, im Keller, am Fenster und an anderen Orten installieren, die überflutet werden können. Der Installationsort ist wie auf dem Bild gezeigt.

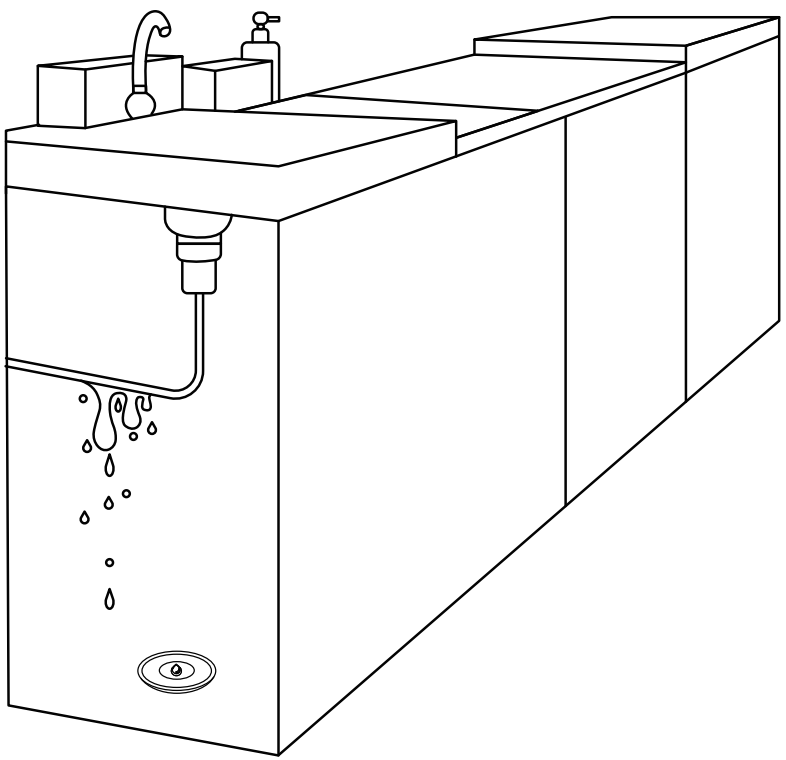

Der Installationsort dient lediglich als Richtlinie. Der tatsächliche Einsatzort hängt von den Anforderungen des Benutzers ab.

Informationen zu Elektro- und Elektronikgeräten

Der nachstehende Hinweis richtet sich an private Endnutzer, die Elektro- und/ oder Elektronikgeräte nutzen.

1. Getrennte Erfassung von Altgeräten

Elektro- und Elektronikgeräte, die zu Abfall geworden sind, werden als Altgeräte bezeichnet. Besitzer von Altgeräten haben diese einer vom unsortierten Siedlungsabfall getrennten Erfassung zuzuführen. Altgeräte gehören insbesondere nicht in den Hausmüll, sondern in spezielle Sammel- und Rückgabesysteme.

2. Batterien und Akkus

Besitzer von Altgeräten haben Altbatterien und Altakkumulatoren, die nicht vom Altgerät umschlossen sind, im Regelfall vor der Abgabe an einer Erfassungsstelle von diesem zu trennen. Dies gilt nicht, soweit die Altgeräte bei öffentlich-rechtlichen Entsorgungsträgern abgegeben und dort zum Zwecke der Vorbereitung zur Wiederverwendung von anderen Altgeräten separiert werden.

3. Möglichkeiten der Rückgabe von Altgeräten

Wenn Sie Altgeräten besitzen, können Sie an den durch öffentlich-rechtliche Entsorgungsträger eingerichteten und zur Verfügung stehenden Möglichkeiten der Rückgabe oder Sammlung von Altgeräten zum Zwecke der ordnungsgemäßen Entsorgung der Altgeräte abgeben.

Gegebenenfalls ist dort auch eine Abgabe von Elektro- und Elektronikgeräten zum Zwecke der Wiederverwendung der Geräte möglich. Nähere Informationen hierzu erhalten Sie von der jeweiligen Sammel- bz w. Rücknahmestelle.
Nachstehend finden Sie die Möglichkeit, ein Onlineverzeichnis der Sammel und Rücknahmestellen einzusehen: https://www.ear-system.de/ear-verzeichnis/eba#no-back

4. Datenschutz-Hinweis

Altgeräte enthalten häufig sensible personenbezogene Daten. Dies gilt insbesondere für Geräte der Informations- und Telekommunikationstechnik wie Computer und Smartphones. Bitte beachten Sie in Ihrem eigenen Interesse, dass für die Löschung der Daten auf den zu entsorgenden Altgeräten jeder Endnutzer selbst verantwortlich ist.

5. Bedeutung des Symbols „durchgestrichene Mülltonne“

Das auf den Elektro- und Elektronikgeräten regelmäßig abgebildeten Symbol einer durchgestrichenen Mülltonne weist darauf hin, dass das jeweilige Gerät am Ende seiner Lebensdauer getrennt vom unsortierten Siedlungsabfall zu erfassen ist.

1. Cosa c’è nella scatola

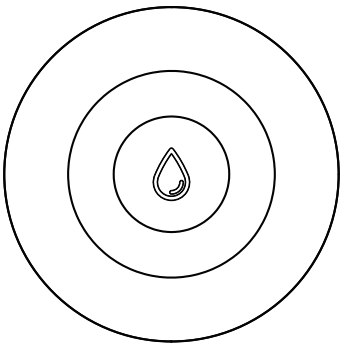

Sensore di perdita d’acqua

Guida rapida

2. Introduzione del prodotto

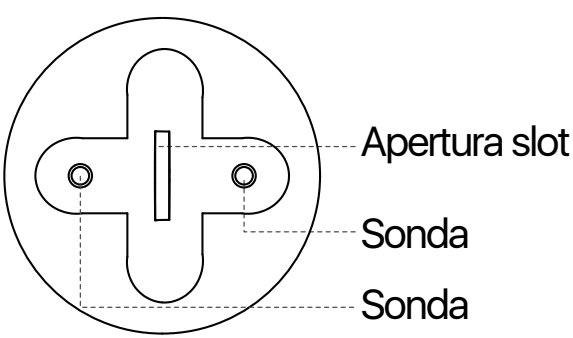

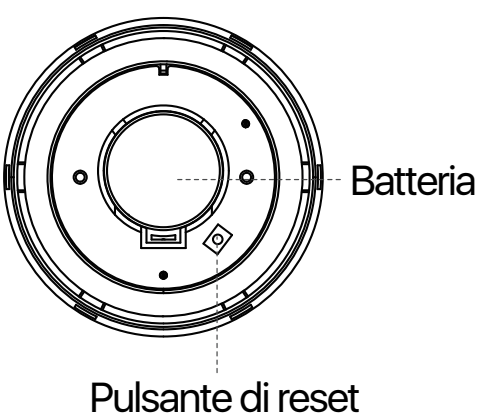

Nota: le immagini sono solo di riferimento, si prega di fare riferimento al prodotto reale.

3. Come si usa?

Scaricare e installare l'APP Loocam

Scansionare il codice QR qui sotto con lo smartphone o cercare nell'App Store o in Google Play per scaricare l'applicazione Loocam.

Aggiungere dispositivi

1. Collegare il WiFi al cellulare.

2. Seguire le operazioni di aggiunta corrispondenti per aggiungere il gateway all'App.

3. Accedere all'interfaccia Gateway e selezionare "Aggiungi sensore" - "Sensore di perdita d'acqua".

4. Svitare l'alloggiamento inferiore del sensore di perdite d'acqua (come mostrato nell'immagine) e accendere il dispositivo dopo aver tolto il foglio isolante.

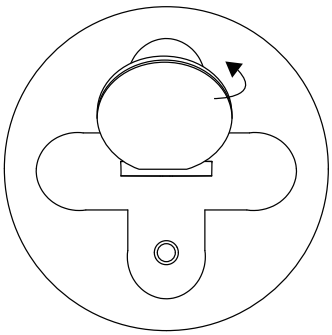

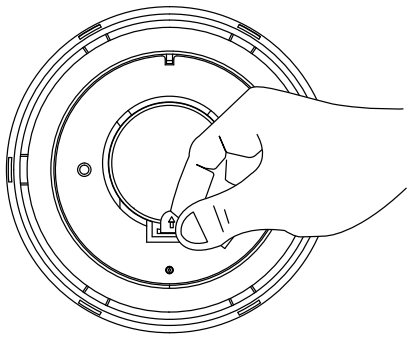

5. Tenere premuto il pulsante di ripristino per circa 5 secondi fino a quando la luce rossa lampeggia sul dispositivo e rilasciarlo. Quindi premere il pulsante un'altra volta per vedere la luce blu lampeggiare sul dispositivo. A questo punto il dispositivo entra in modalità di accoppiamento.

Nota Bene: Quando si sostituisce la batteria, utilizzare un utensile isolato per rimuoverla; l'uso di un utensile metallico può provocare cortocircuiti o danneggiare la scheda madre.

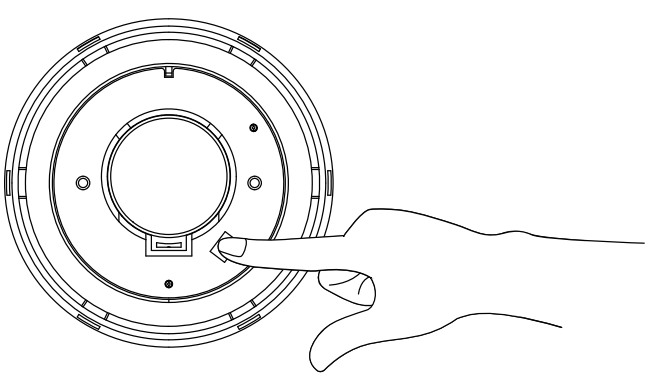

Descrizione dell'indicatore luminoso

Stato	Colore	Caratteristica
Paring/Aggiornamento	Luce blu	Lampeggia
Reset	Luce rossa	Lampeggia

4. Installazione

È possibile collocare il prodotto in cucina, in cantina, alla finestra e in altri ambienti che possono essere allagati. La posizione di installazione è quella mostrata nell'immagine.

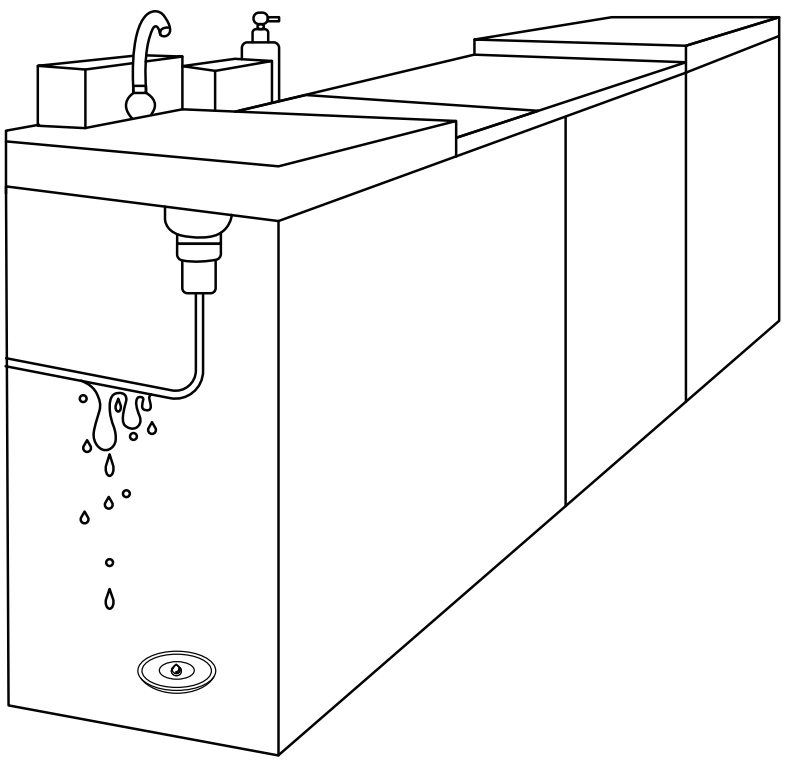

La posizione di installazione è solo un riferimento, la posizione di utilizzo specifica è soggetta alle esigenze dell'utente.

1. Wat zit er in de doos?

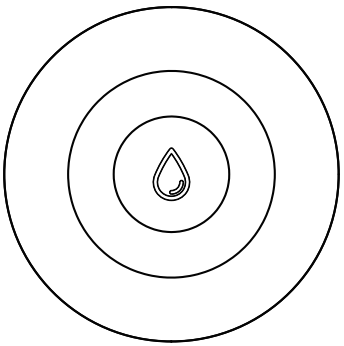

Waterleksensor

Gebruikershandleiding

2. Productoverzicht

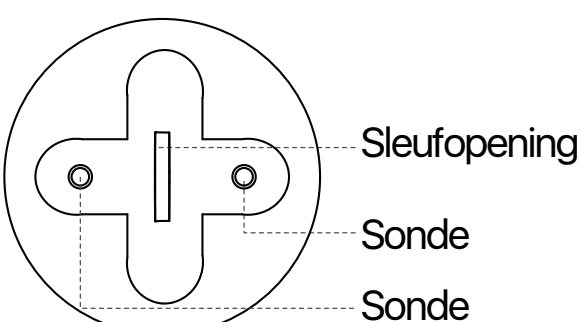

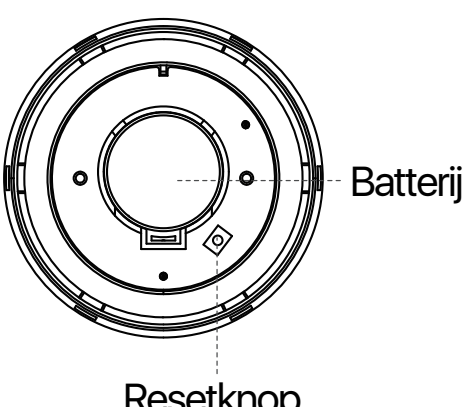

Opmerking: De foto's dienen alleen ter referentie, raadpleeg het daadwerkelijke product.

3. Hoe de sensor moet worden gebruikt?

Download en installeer Loocam APP

Scan de QR-code hieronder met je smartphone of zoek naar de Loocam-app in de App Store of Google Play om hem te downloaden.

Apparaten toevoegen

1. Verbind je smartphone met het WLAN.

2. Volg de corresponderende toevoegprocedure om een gateway aan de App toe te voegen.

3. Ga naar de gateway-interface en selecteer "Sensor toevoegen"- " Waterleksensor".

4. Schroef de onderste behuizing van de waterleksensor los (zoals op de afbeelding) en schakel het apparaat in nadat u de isolatieplaat hebt verwijderd.

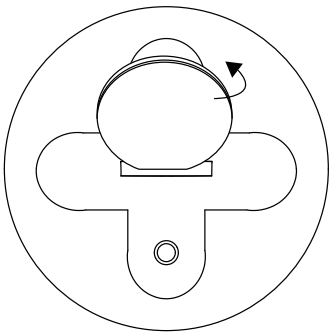

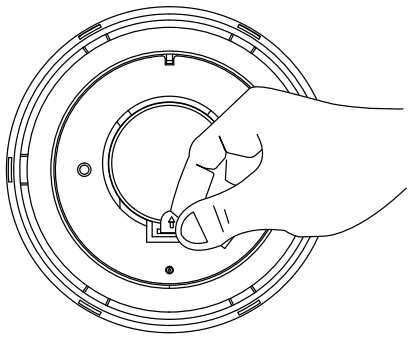

5. Houd de resetknop ongeveer 5 seconden ingedrukt totdat het rode lampje op het apparaat knippert en laat de knop dan los. Druk nogmaals op de knop en je ziet het blauwe lampje op het apparaat knipperen. Het apparaat staat nu in de koppelstand.

Belangrijke opmerking: Gebruik indien mogelijk geïsoleerd gereedschap om de batterij te verwijderen. Gebruik geen metalen gereedschap bij het verwijderen van de batterij om kortsluiting en schade aan de hoofdprintplaat te voorkomen.

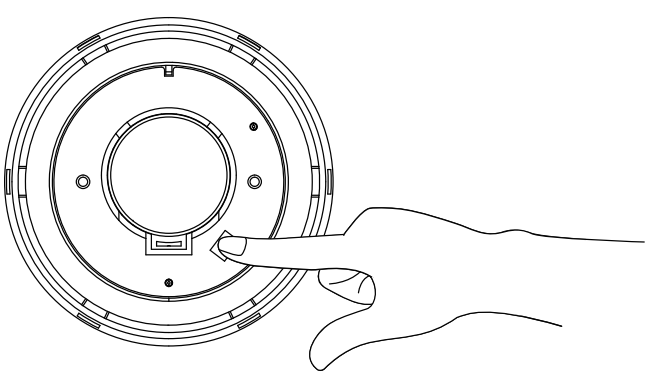

Beschrijving van het indicatielampje

Status	Kleur	Functie
Koppeling/Upgrading	Blauw licht	Flash
opnieuw instellen	Rood licht	Flash

4. Installatie

Je kunt het product plaatsen in de keuken, kelder, raam en andere plaatsen die onder water kunnen komen te staan. De installatieplaats is zoals afgebeeld.

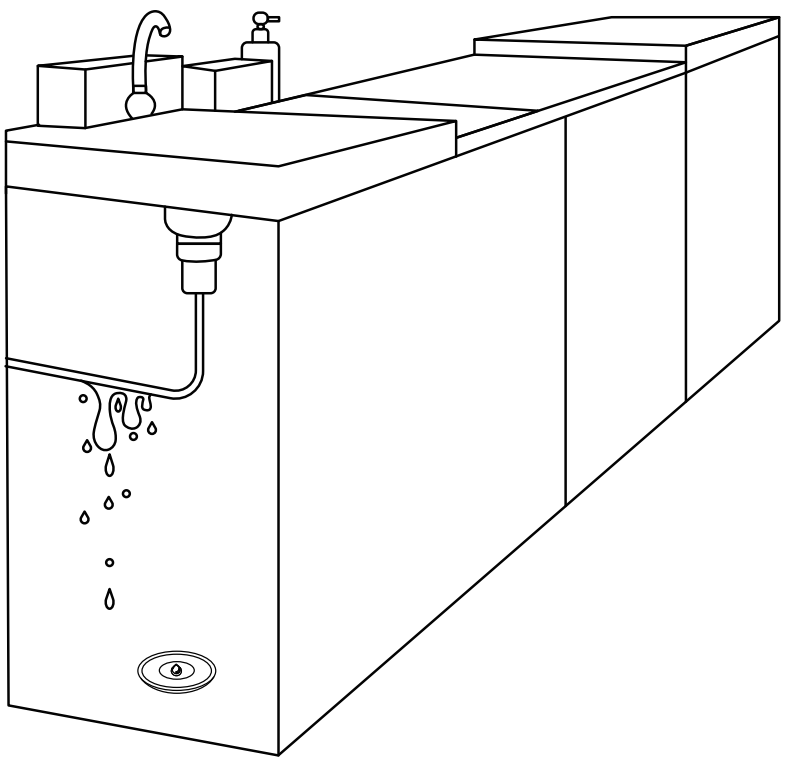

De installatielocatie is slechts een richtlijn. De werkelijke installatielocatie is afhankelijk van de vereisten van de gebruiker.

loocam
LOOK AFTER YOURS

loocare@loocam.com
www.loocam.com

Responsible Party:Ansjer Electronics Co., Ltd
Company name :Loocam Technology LLC
Address: 2205 Hutton Dr, Unit 100, Carrollton TX 75006
Tel: 657-223-3477
E-mail: lavenderl@loocam.com

Copyright 2023 © Loocam Technology LLC, All rights reserved.Apple and App Store are trademarks of Apple Inc., registered in the U.S. and other countries. Google and Google Play are trademarks of Google Inc.

F9206079A008390